Luftheizgerät D1LC

Informationsblatt zum Werkseinbau

® Eberspächer

J. Eberspächer
Eberspächerstr. 24
D-73730 Esslingen
Telefon (Zentral)
(07 11) 939-00
Telefax
(07 11) 939-05 00

Luftheizgerät D 1 L C in VOLVO / FH-Baureihe

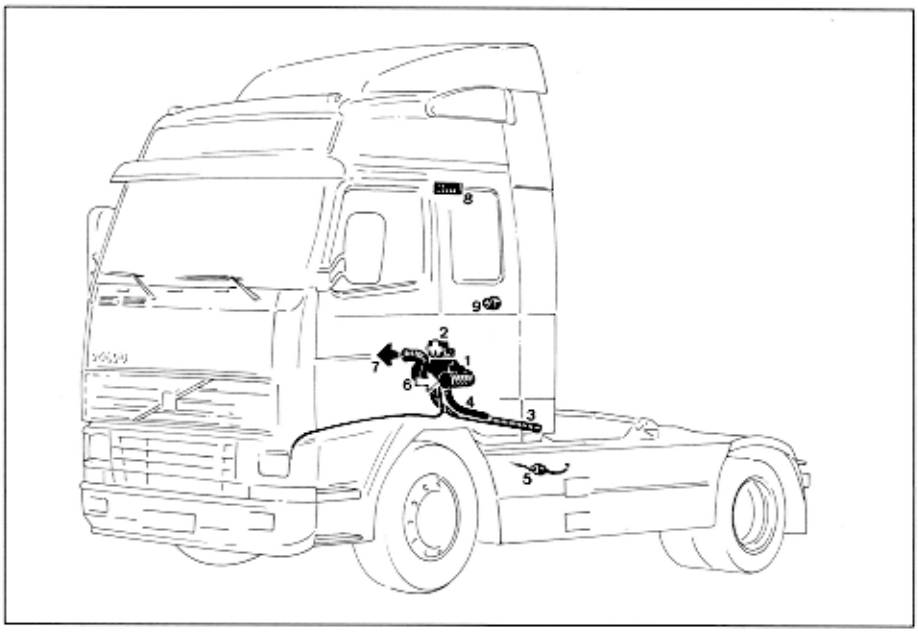

Ausführungs-Nr.

D 1 L C – 24 Volt 25 1831 01 00 00

Grundgerät

1 Heizgerät

2 Steuergerät

3 Abgasrohr

4 Verbrennungsluftschlauch

5 Dosierpumpe

6 Umluftansaugung

7 Warmluftausströmung

8 Schaltuhr

9 Temperaturregler an Rückwand

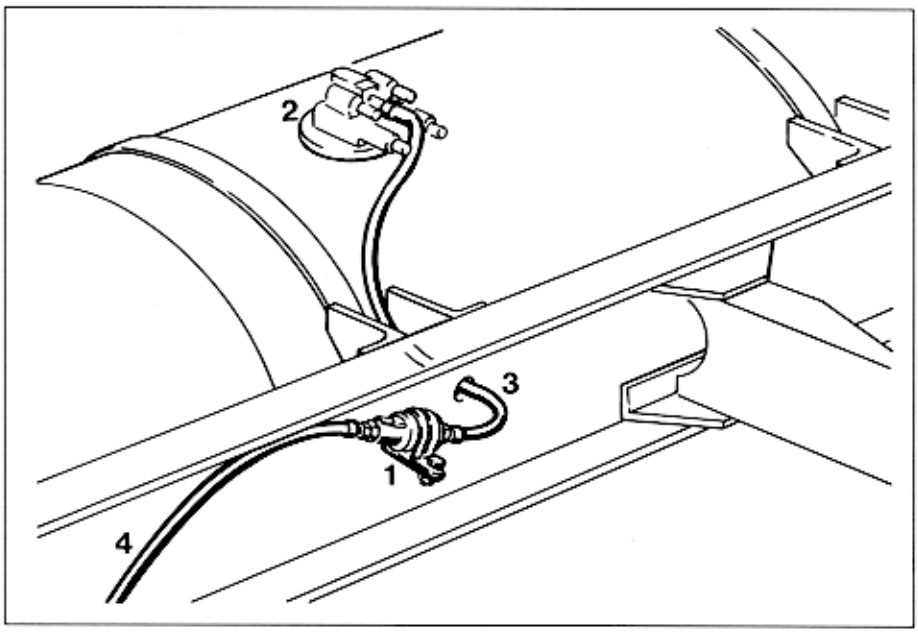

1 Dosierpumpe

2 Tankarmatur

3 Saugleitung

4 Druckleitung

 © Copyright J. Eberspächer

https://eberspacher-russia.ru

Einbauplatz

Das Heizgerät ist unter der Liege, hinter dem Fahrersitz, im Werkzeugkasten quer zur Fahrtrichtung eingebaut. Das Steuergerät ist an der Trennwand unter der Liege befestigt.

Brennstoffversorgung

Die Brennstoffentnahme erfolgt an der Tankarmatur am mittleren Anschlußstutzen.

Umluftansaugung / Warmluftführung

Die Umluft wird durch ein Schutzgitter und in einen flexiblen Schlauch vom Heizgerät angesaugt.

Die Warmluft wird vom Heizgerät über eine Winkelhutze, in einem flexiblen Schlauch zum Ausströmer geführt und strömt von dort in den Fahrzeuginnenraum.

Abweichungen vom Handelsgerät

Heizgerätekabelbaum mit Volvo-Stecker
Abgasrohr

Sonderteile

Schaltuhr von Volvo	Bestell-Nr.	81 443 65-7
Temperaturregler von Volvo	Bestell-Nr.	81 443 67-3

https://eberspacher-russia.ru

Schaltplan VOLVO-Ausführung, D 1 L C

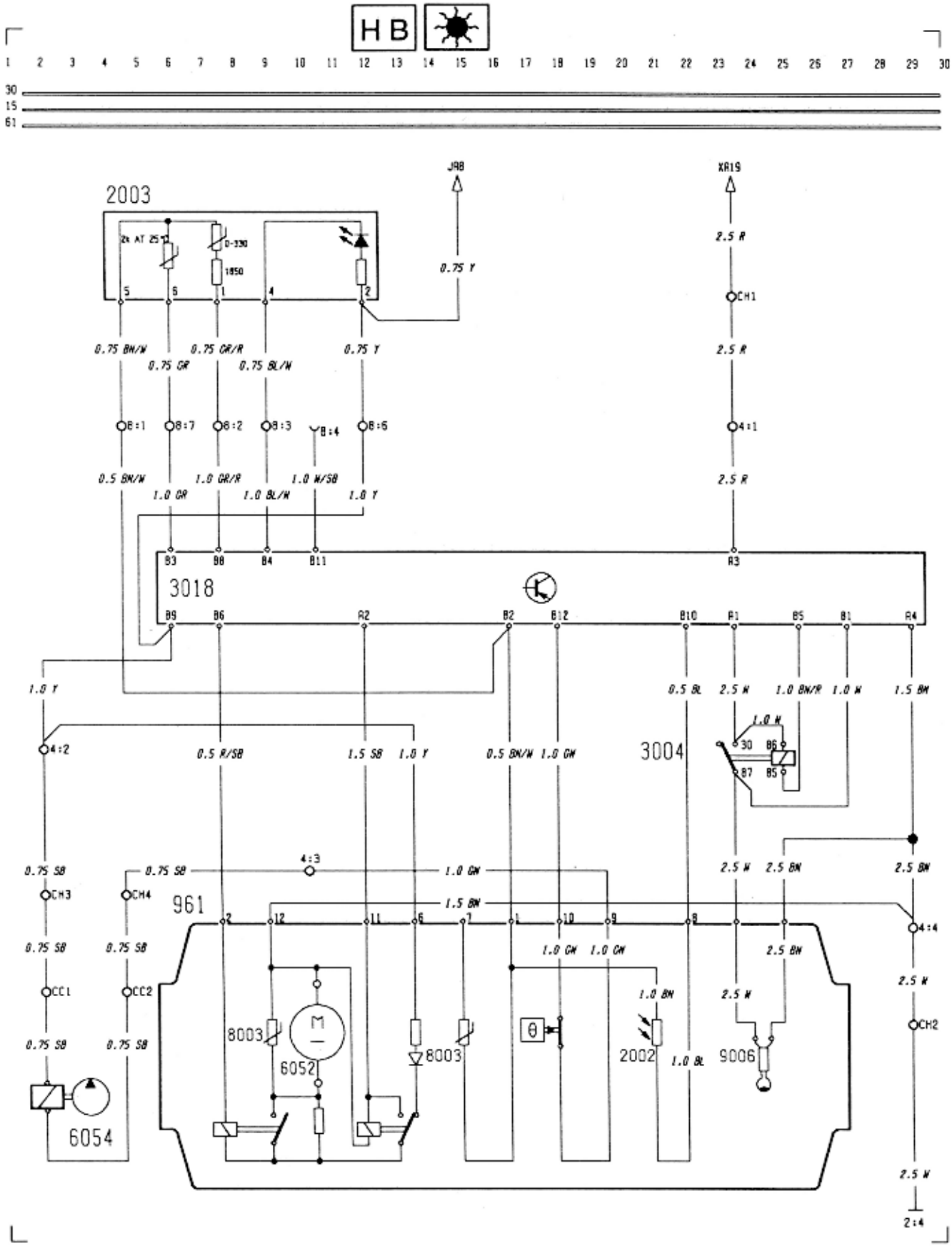

https://eberspacher-russia.ru

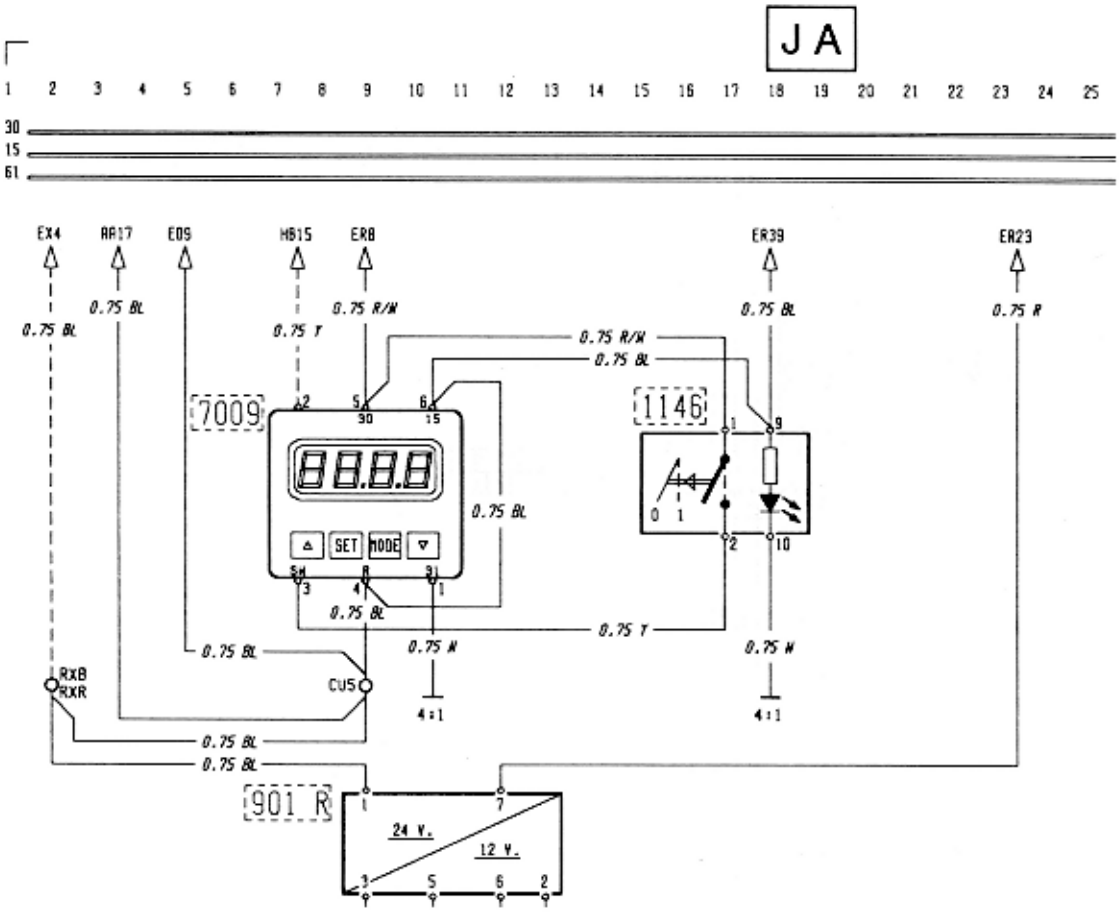

Teileliste

961	Heizgerät
901 R	Spannungswandler
2003	Temperaturregler
3004	Relais, Stromregler
3018	Steuergerät
6054	Dosierpumpe
7009	Schaltuhr

https://eberspacher-russia.ru

Schaltplan JE-Ausführung

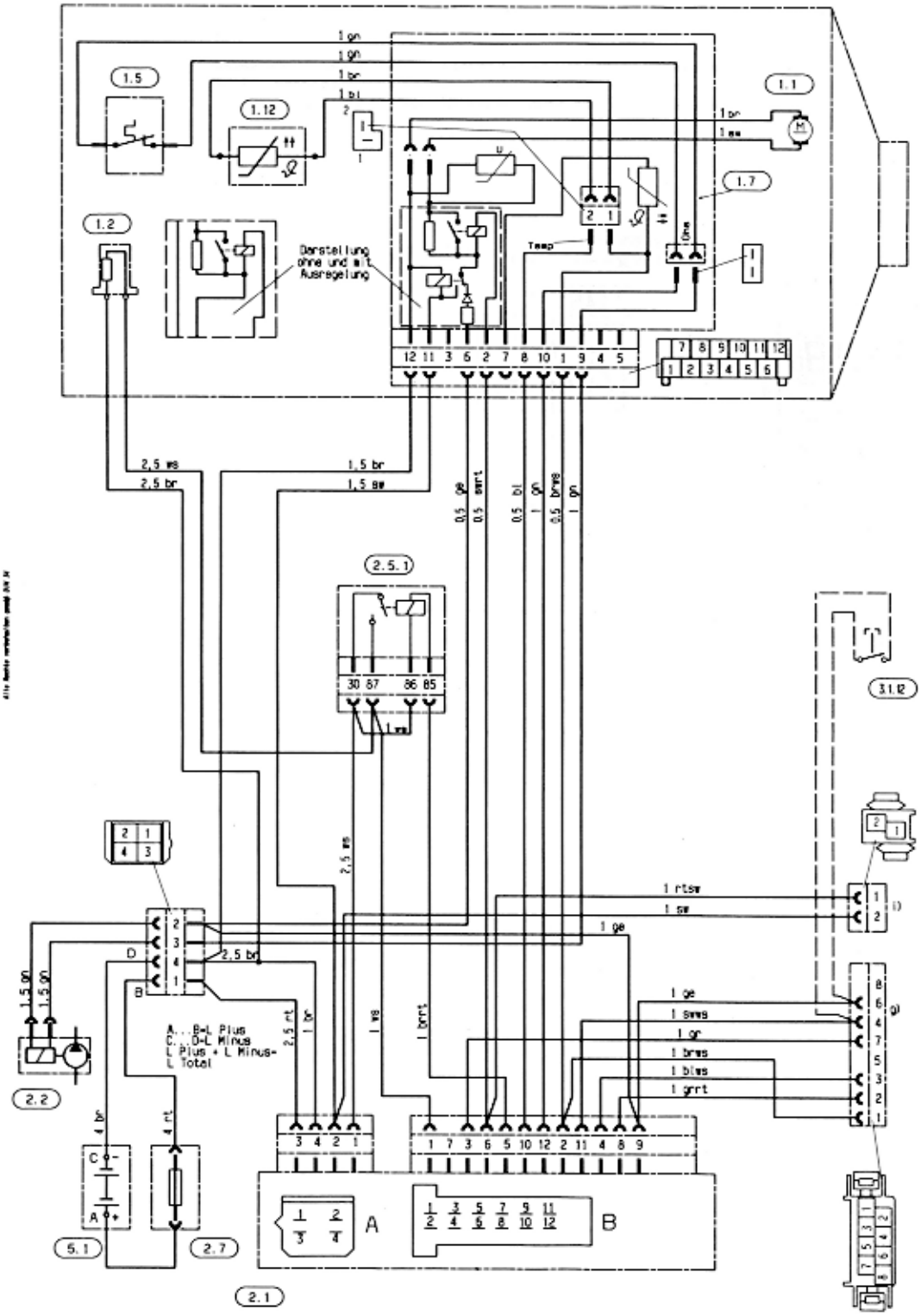

Teileliste

1.1 Brennermotor
1.2 Glühkerze
1.5 Überhitzungsschalter
1.7 Leiterplatte mit Regel-Temperaturfühler, Drehzahlumschaltung und Steckverteiler
1.12 Flammfühler

2.1 Steuergerät
2.2 Brennstoffdosierpumpe
2.5.1 Kerzenregler (elektronisch oder Relais)
2.7 Hauptsicherung (25 A)
3.1.12 Störcodeabfrage (Werkstatt)
5.1 Batterie

e) Bei Anschluß des Temperaturfühlers vorhandenes Steckhülsengehäuse abziehen und Steckhülsengehäuse des Temperaturfühlers aufstecken

g) Anschluß Bedienelemente am Heizgerät

i) Anschluß für Fahrzeuggebläse

https://eberspacher-russia.ru