Monteringsanvisning nr: 292403100006

Montering av parkeringsvarmer
Hydronic D5W S
I BMW 318d og 320d
2005- / aut.klima / NSW / aut. + man.gir

Denne anvisningen omhandler følgende artikkelnr:

Kompl.varmer : 25 2386 05 00 00
\+ **Bilspes.sats :** 24 8145 00 00 00



Denne monteringsanvisningen er et supplement til den tekniske beskrivelsen og gjelder kun for dette kjøretøyet.
Avhengig av utførelse evt. endringer på bilen kan avvik forekomme i forhold til denne anvisningen

Monteringsverkstedet skal ta hensyn til eventuelle avvik.

I tillegg gjelder den tekniske beskrivelsen og monteringsanvisningen som følger med varmeren.

Les igjennom hele denne veiledningen før du begynner monteringen.

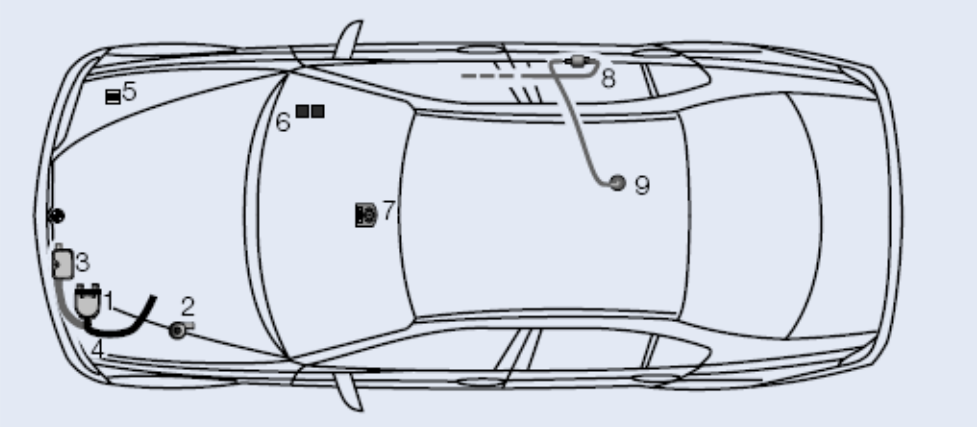

Bilde 1

Komponentenes plassering:

(1) HYDRONIC D 5 W S Varmer
(2) Vannpumpe
(3) Eksosrør m/ lyddemper
(4) Forbrenningsluft slange
(5) Sikringsholder
(6) IPCU og tilleggsrelé
(7) EasyStart T
(8) Doseringspumpe
(9) Tanktilkobling

Forberedende arbeid:

- Koble fra batteri
- Demonter klimabetjening
- Demonter A-stolpedeksel pasasjerside
- Demonter deksel under instrumentpanel
- Demonter øvre og nedre motordeksel
- Demonter begge fremre hjulhusdeksler
- Tapp av kjølevannsystem
- Demonter nedre radiatordeksel

Monteringstid: 6-8 timer

Beskytt kontakter/tilkoblinger med antikorrosjonsfett.
Beskytt borrehull/blanke metallflater med rustbeskytter.

Forbered vannslanger etter disse skissene:

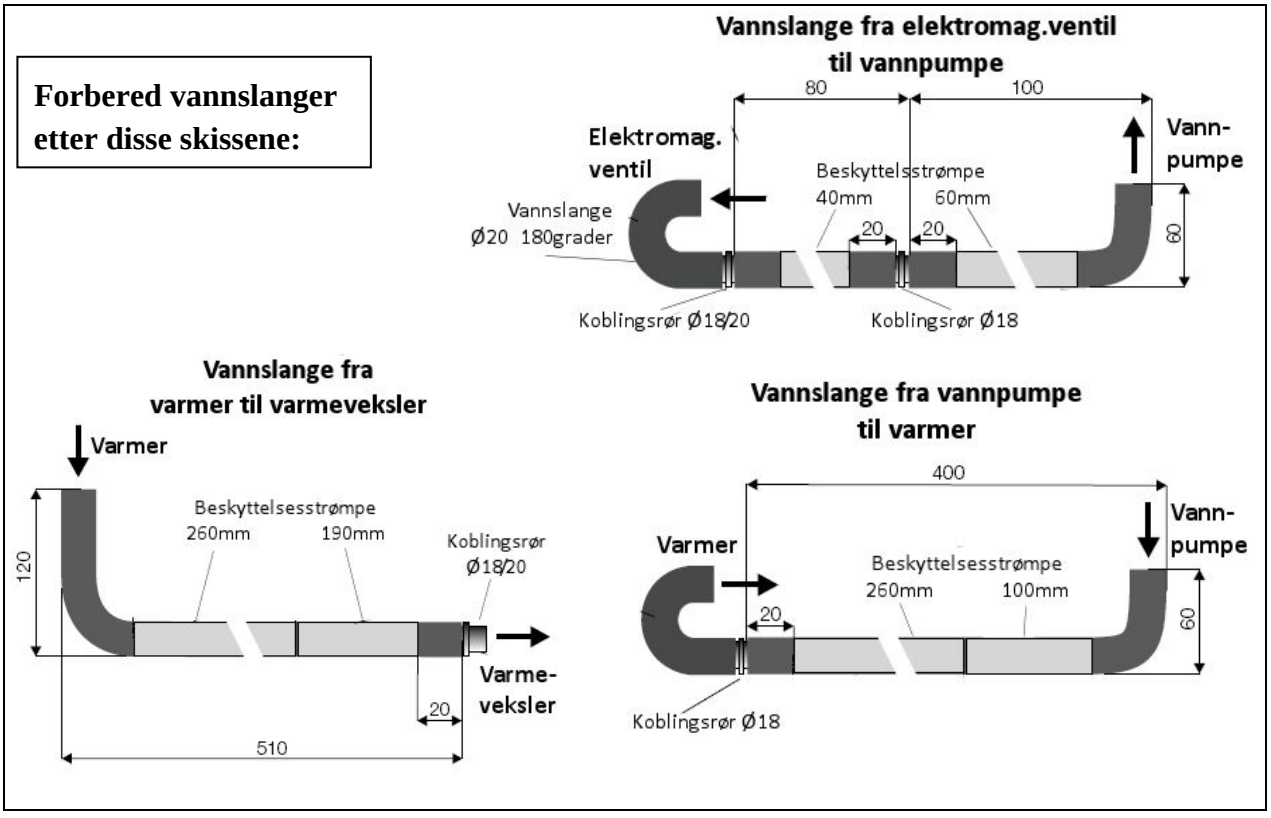

Bilde 2

Som festepunkt for støttebøyle til varmerbraketten skal Ø6 hull (1) på venstre skjermramme benyttes. Borr opp hullet til Ø9 og sett inn en M6 blindmutternagle.



Bilde 3

Monter varmerholderen på braketten som vist (1). Øvre venstre hull skal ikke benyttes ennå. Øvre høyre M6x16 bolt festes med mutter på samme side som varmerholder. De 2 nedre M6x16 boltene har muttere på ”baksiden” av braketten.

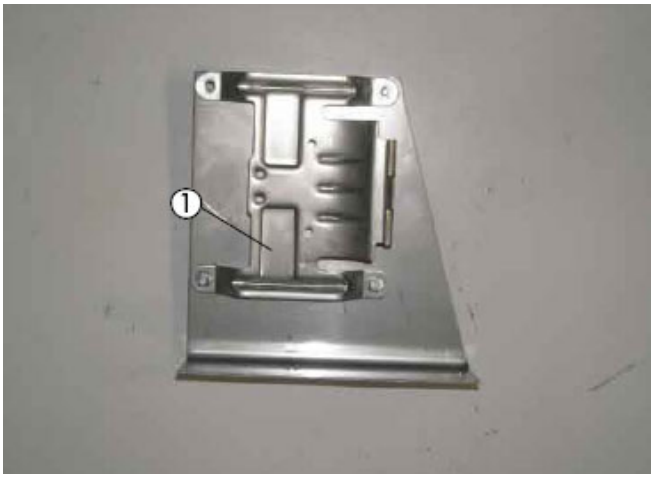

Bilde 4

Sett på 220mm kantbeskyttelse (2), og monter varmerbrakett (1) på 2 eksisterende M6 bolter på venstre rammevange (3) , festes med mutter og skive.

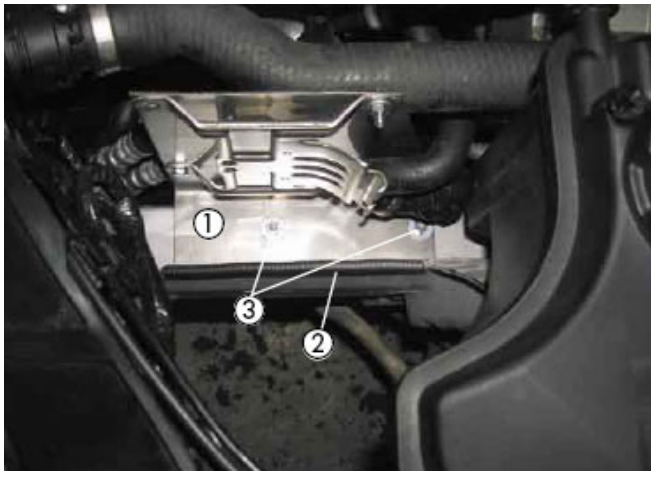

Bilde 5

Monter støttebøylen (1) som vist. Festes mellom ledig hull i varmerbrakett og blindmutternaglen som ble montert i skjermramme, *bilde 3.*



Bilde 6

Monter 90° vanntilkoblinger som vist (1) .

(Se egen veiledning som ligger ved varmer.)



Bilde 7

Formonter vannslangen fra varmer til varmeveksler, slange og fra vannpumpe til varmer (1). festes til varmer med slangeklemmer.

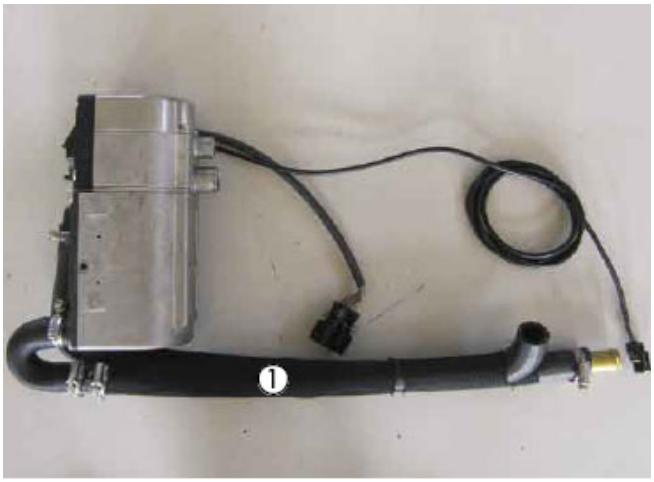

Bilde 8

Ta av duplikatskiltet fra varmeren og fest dette på et lett synelig sted i nærheten av varmeren.

Monter varmeren (1) i holderen, festes med M6x97 bolten i nedre festehull. 45^0 vinkel brakett for eksosrør fikseres med samme bolt (2)



Bilde 9

Monter aluminiumsfolie på ekspansjonstanken(1).



Bilde 10

Monter aluminiumsfolie (1) på radiatorens underdeksel. Og forstørr eksisterend hull til Ø65mm (2).

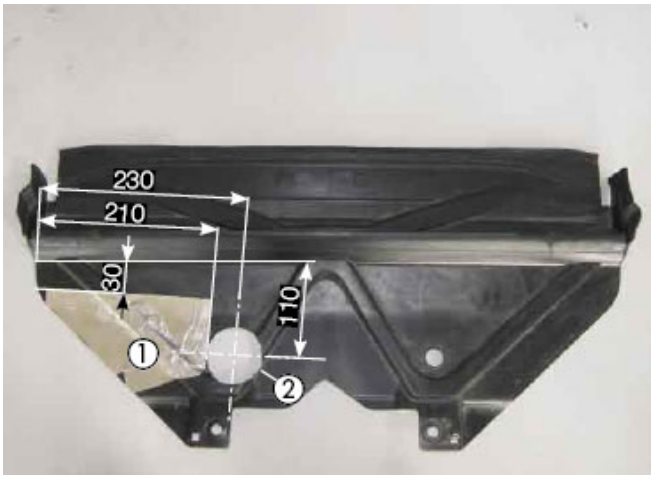

Bilde 11

På tverrdrager for motoroppheng (1) settes en M8 blindmutternagle inn i eksisterende hull (2).

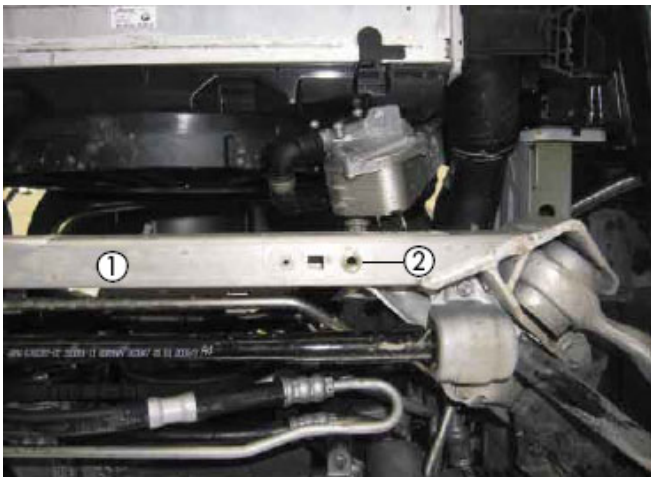

Bilde 12

Monter eksospotten (1) med lang Z-brakett (2) som vist. Bruk M6x16 bolt m/mutter + skive, bruk M8x16 for å feste brakett til drager. Kapp en 120mm bit av enden på eksosrøret (med endestussen) (3), og fest denne til utstussen på eksospotten med eksosklemme, bøy til som vist.

Monter eksospotten rett vei, se pilens retning.



Bilde 13

Kapp en 700mm lengde av eksosrøret (1), tre på silikonring (2). Eksosrøret festes til innstuss på eksospotten og legges som vist frem til varmeren. Festes med klemmer på vinkel-braketten (3). Fest godt med rørklemmer på potte og varmer.

Vær nøye med at eksossystemet ikke kommer for nærme plast / gummi detaljer, da dette blir varmt.

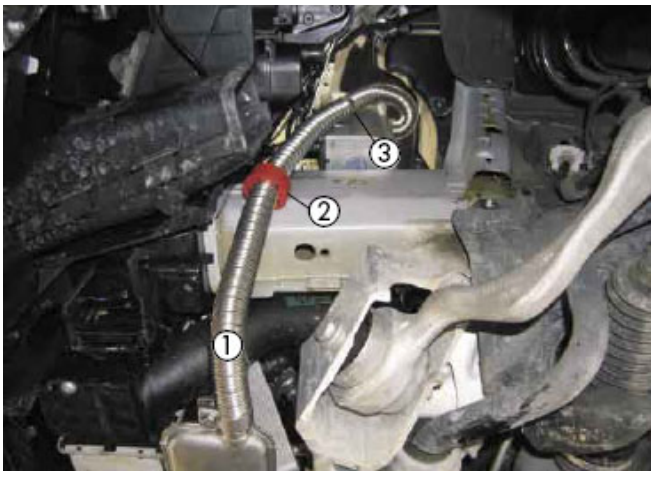

Bilde 14

Forbrenningsluftslangen legges som vist her (1), og festes med strips.



Bilde 15

Forbrenningsluften må hentes fra et sted hvor luften er så tørr og ren som mulig, vær nøye med dette når slangen monteres.

Vannpumpen med gummiholder (1) festes som vist på venstre fjærbenshus. Festes på eksisterende M6 bolt med Z-vinkelen (2) som bøyes til ca. 120^0.



Bilde 16

Original vannslangen fra motor til varmeveksler (1) kobles fra den øvre stussen på elektromagnet ventilen.

Vannslange fra varmer til varmeveksler (2) festes med koblingsrøret til originalslangen.

Vannslangen fra vannpumpe til varmer (3) festes med 90^0 bøyen til utstuss på vannpumpe.



Bilde 17

Vannslangen fra elektromag.ventilen til vannpumpe (1) festes med 180^0 bøy til elektromag.ventil og 90^0 bøy til innstuss på vannpumpe

Alle slangekoblinger festes godt med slangeklemmer..



Bilde 18

Skjær av toppen på tilkoblingsstussen på tankarmaturet (1).



Bilde 19

Rett ut ca. 300mm av drivstoffrør for sugeside (blått) Ø4x1mm (2), bruk varmluftpistol. Fest overgang-slange Ø7,5/3,5 (1) som vist her. Ø11mm slangeklemmen festes på den siden som er 3,5mm. Kutt enden på sugerøret som skal ned i tanken 45^0 for å hindre at den suger seg fast til bunnen av tanken.

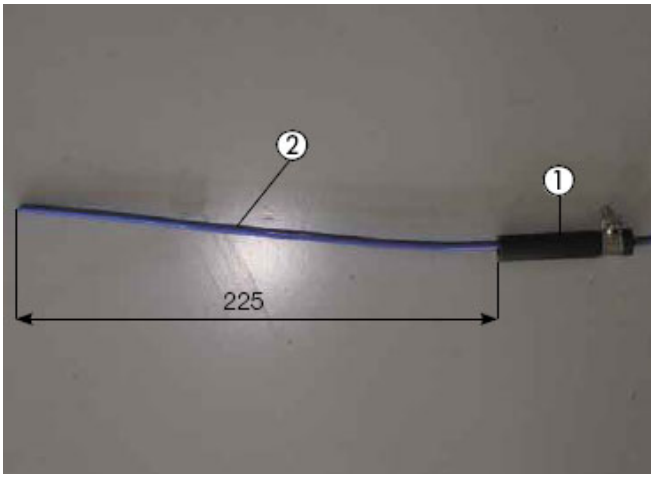

Bilde 20

Stikk drivstoffrøret ned i tanken gjennom tilkoblingsstussen. Trekk overgangslangen utenpå stussen og fest med en Ø11mm slangeklemme (1).

Trekk drivstoffrør ned til monteringssted for doseringspumpe og kapp til i rett lengde. Trekk skummgummislange utenpå drivstoffrør for beskyttelse av røret.



Bilde 21

Doseringspumpen for drivstoff skal monteres på høyre side ved tanken. Benytt eksisterende M6,5mm hull (1).

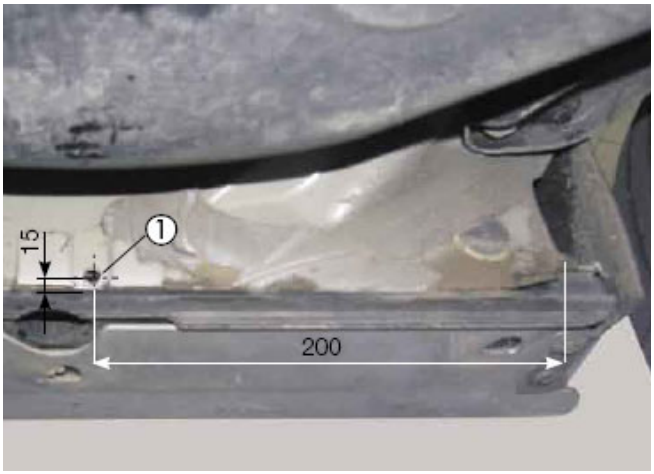

Bilde 22

Monter drivstoffpumpe med gummiholder (1) med en M6x25mm skrue m/mutter + skive som vist. Pumpens sugeside må peke nedover i en vinkel mellom 15^0 -35^0.

Tilpass lengde og monter drivstoffrør fra tank med ca.50mm Ø3,5x3mm bensinslange til pumpens sugeside.

Drivstoffrør Ø4x1,25mm (hvitt) trekkes med skum-gummislange og festes til varmerens drivstoff tilkobling med 50mm Ø3,5x3mm bensin-slange og slangeklemmer.



Bilde 23

Drivstoffrør og kabel for drivstoffpumpe (1) trekkes sammen med bilens + kabel (3) og påfyllingsrør for spylervæske (2). Trekkes videre i kabelkanal bakover til drivstoffpumpe. Fest godt med strips.

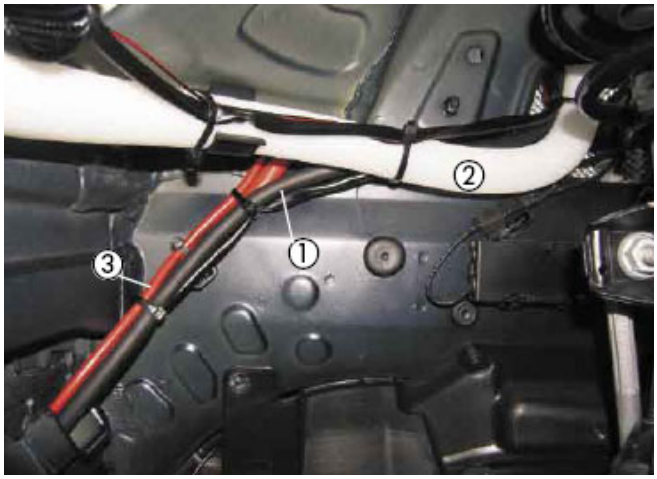

Bilde 24

Tilpass lengde og monter drivstoffrør fra varmer med 50mm Ø3,5x3mm bensinslange til pumpens trykkside. koble på kabel for pumpe, polariteten er likegyldig.

Vær nøye med at drivstoffrør blir montert tett inntil stussene for å unngå luftbobler.

Bøy til braketten for sikringsholder som vist her.

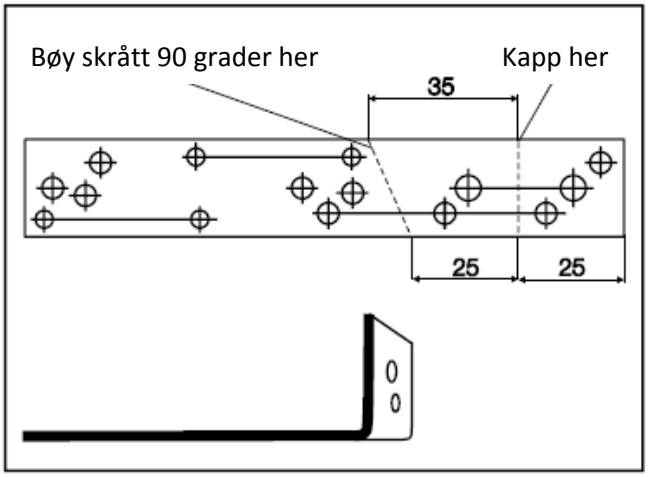

Bilde 25

Sett 8-pin kontakten på hovedkabel i stikket til varmeren og legg kabelbunten langs torpedo-veggen til høyre fjærbenhus.

Fest sikringsholder på brakett med 2 M4x16 skruer m/ mutter + skive. Braketen festes i eksisterende M6 gjenget hull som vist (1).

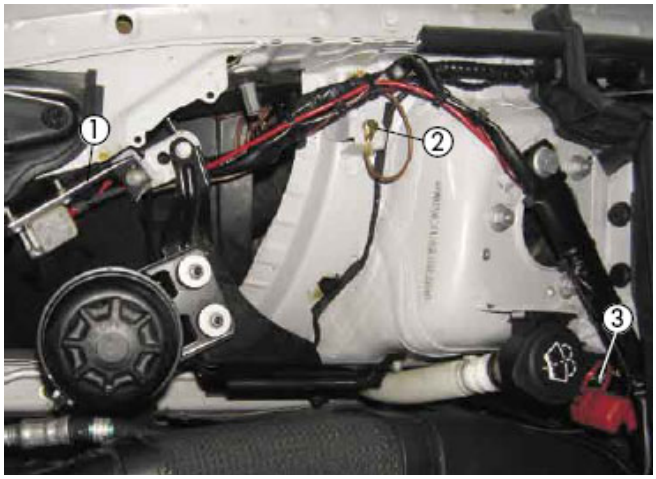

Bilde 26

Minuskabel kappes til rett lengde og festes med en A6 kabelsko i eksisterende M6 gjenget hull (2).

Pluss-kabel kobles som vist (3).

Isoler 0,5mm^2 brun kabel ved sikringsholder da denne ikke skal brukes. Trekk kabelbunt for betjening inn i kupéen som vist her. Fest med strips.

(Ledningene for betjeningen på hovedkabel er "beskyttet" av teip, og har en brun løkke i enden for å lette trekkejobben.)

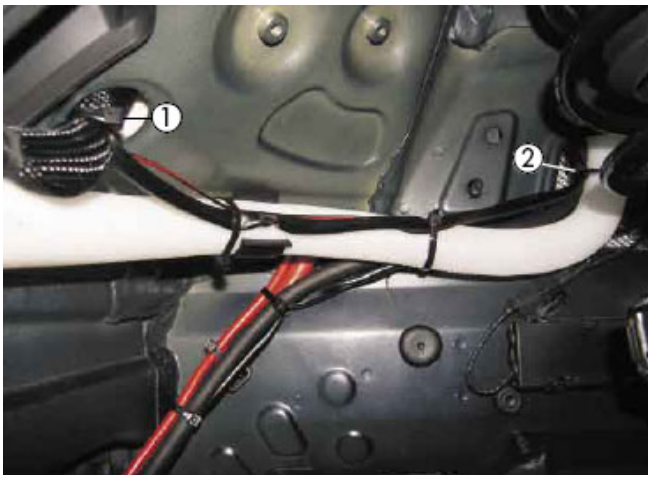

Bilde 27

Braketten for IPCU og tilleggsrelé (*lang Z-brakett)* festes med M6x16 bolt m/ mutter+skive på eksisterende M8 hull på ramme bak handskerum og over sikringsboks (1). Festepunktet er også jordingspunkt for IPCU og relé.

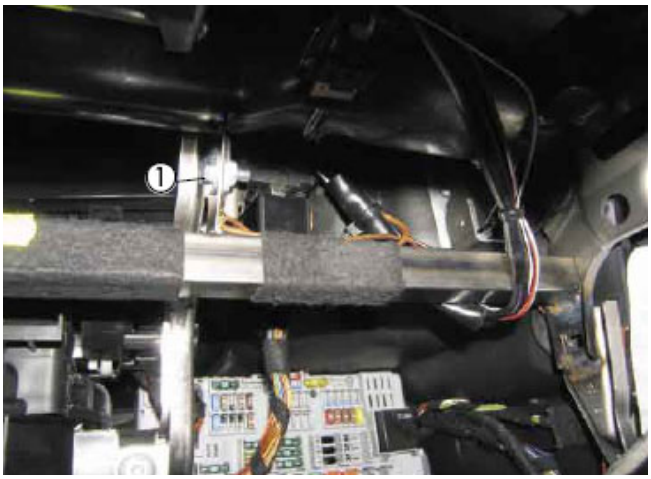

Bilde 28

Sort/rød 1mm^2 kabel fra IPCU trekkes ut i motorrum og frem til sikringsholder. Kobles sammen med sort/rød kabel fra varmer.

IPCU og tilleggsrelé (1) skal festes på lang Z-brakett med M5x12 skruer m/mutter + skive.



Bilde 29



Bilde 31

Rød/hvit kabel fra IPCU kobles sammen med Lilla/Hvit kabel på bremselysbryter, hvit 4-pol stikk, pinn nr. 1.
I tillegg skal Rød/Hvit kabel på tilleggsrelé flyttes til ben 86, og kobles til samme punkt på bremselysbryter.
Dette for å gi tenningsstrøm (+15) til IPCU og reléet.

(Husk å jorde IPCU og relé som omtalt på bilde 28.)

Kapp Hvit/Brun kabel som kommer fra pin-5 på sort 12-pol stikk bak på klimabetjening.
Koble på Sort og Sort/Hvit kabel fra IPCU (1) som vist på diagrammet.

Sort kabel på tilleggsrelé flyttes til ben 87.
Kapp Rød kabel som kommer fra pin-3 på Hvit 12-pol stikk bak på klimabetjening.
Koble på Sort og Sort/Lilla kabel fra tilleggs-relé (2) som vist på diagrammet.

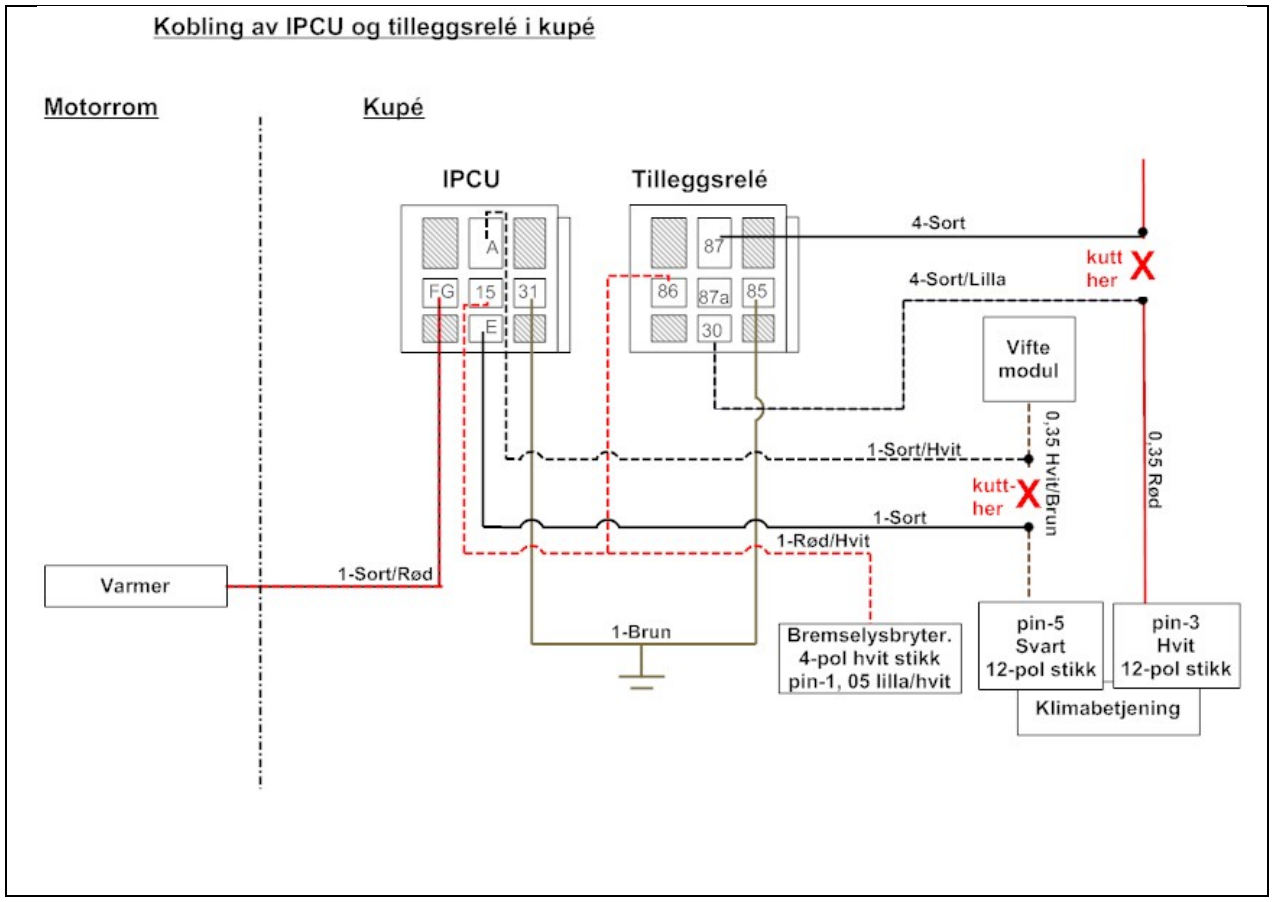

Om det skal benyttes EasyStart T som betjening *(her vist et gml. tidsur)* kan denne monteres som vist her (1).
(konferer med kunde om ønsket plassering)

Monteres og kobles i henhold til egen monteringsanvisning.



Bilde 32

Skal det benyttes fjernkontroll type EasyStart R eller R+, skal styringsboksen (1) monteres på feste-skinne m/ 2 stk M4x10 skruer m/ mutter + skive. Festes i eksisterende Ø7 hull på høyre ramme til instrumentbord. Bruk M6x16 bolt m/mutter + skive.

Monteres og kobles i henhold til egen monteringsanvisning.

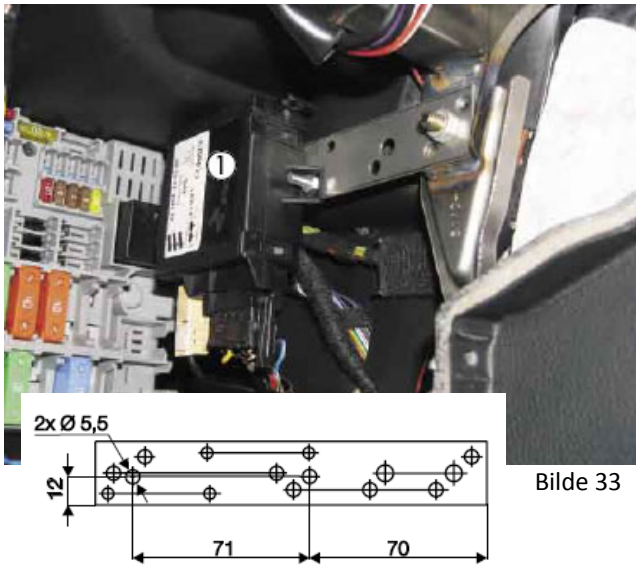

Bilde 33

Start/stopp knappen *(kun ved R/R+)* monteres på egnet sted (1).
(konferer med kunde om ønsket plassering)
Kobles i henhold til egen monteringsanvisning.

Temperatursensoren til EasyStart R+ monteres på egnet sted i ca sete-høyde, men ikke slik at den treffes direkte av varm luft fra bilens luftdyser.

Antennen trekkes opp i A-stolpen og legges inne i gummilisten til passasjerdøren.
(Se egen monteringsanvisning til R / R+)



Bilde 34

Ved kombinasjon av flere betjeninger er det viktig å huske på følgende:

Ved kombinasjon av T og R/R+ skal **IKKE** start/stopp knappen til R/R+ benyttes.

Betjeningene må kobles med en enhet som master, og en annen som slave. Slaven skal kun kobles med avgrening fra masterens (+)rød kabel pin-1, (-)brun kabel pin-3 og lilla kabel pin-4.
Studer for øvrig koblingsskjema i egen monteringsanvisning nøye da det finnes flere muligheter.

EasyStart kombinasjoner:

Master:	**T**	**R+**
Slave:	**R**	**T**



Bilde 35

Lag et Ø41mm hull i beskyttelsesdekselet som vist her (1).
Sett inn en silikonring for eksosrør.

Pass på at eksosrørstussen kommer ut gjennom silikonringen (1) ved montering av beskyttelsesdekselet.

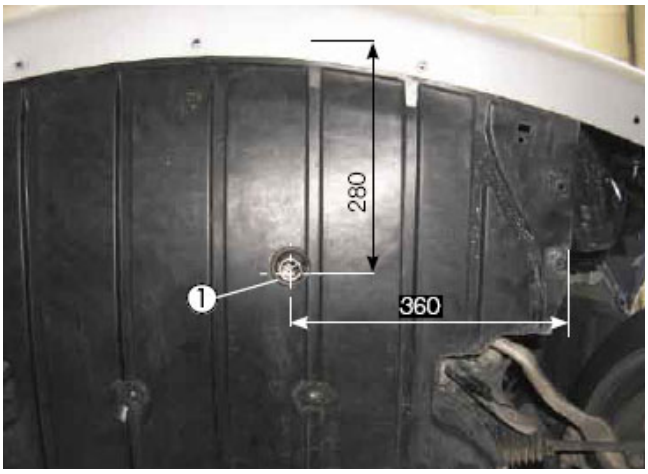

Bilde 36

Oversiktdiagram El-koblinger.

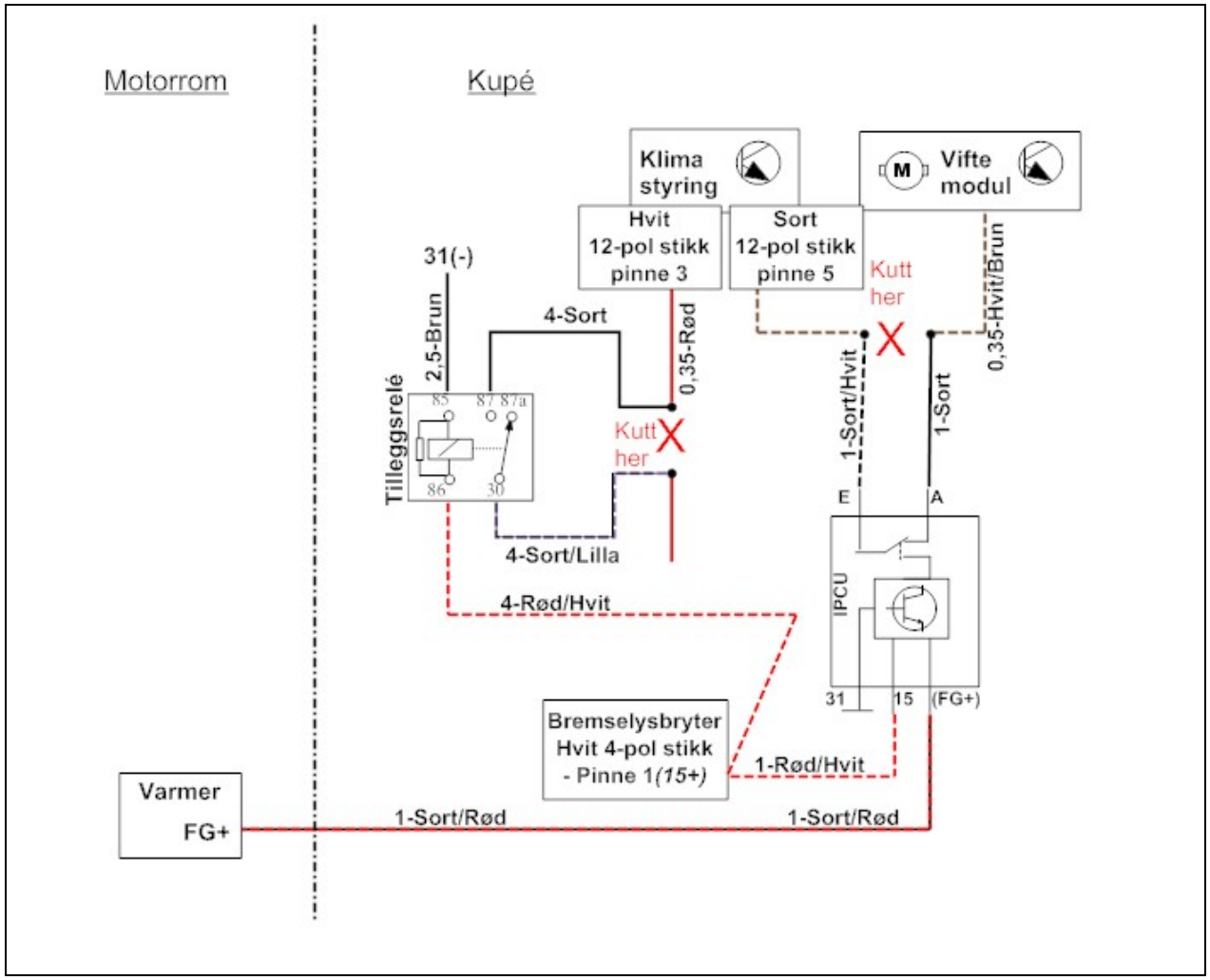

Innhold i bilspesifikk monteringsats:
Dele nr: 24 8145 00 00 00



Bilde 37

Viktig informasjon til kunde.



Bilde 30

For at varmeren skal fungere optimalt som parkeringsvarmer er det viktig at følgende innstillinger gjøres:

Før parkering stilles anlegget inn for parkeringsvarme på følgende måte:

- Still inn temperaturen på max varme (1).
- Luftsrømmen stilles til defroster posisjon (2).

Dette er normal innstilling før tenningen slås av om varmeren skal gå før start.

Eberspaecher AB Norge
Postboks 13
N-1414 Trollåsen

Besøksadresse:
Trollåsveien 34
N-1414 Trollåsen

Tel: +47 66 82 30 50
Fax: +47 66 82 30 58
Post@eberspaecher.no

Orgnr:
NO987736410MVA
www.eberspaecher.no

Eberspaecher AB Norge er en filial av Eberspaecher AB, Sverige