Fan and Flap Control Unit - Circuit diagram
Gebläsesteuergerät - Schaltplan

Software version S 001

BMW X5 - E70 / 1- and 2-Zone AirCon / 1- und 2-Zonen Klimaanlage

BMW X6 - E71 / 1-, 2- and 4-Zone AirCon / 1-, 2- und 4-Zonen Klimaanlage

BMW X6 Hybrid - E72 / 2- and 4-Zone AirCon / 2- und 4-Zonen Klimaanlage

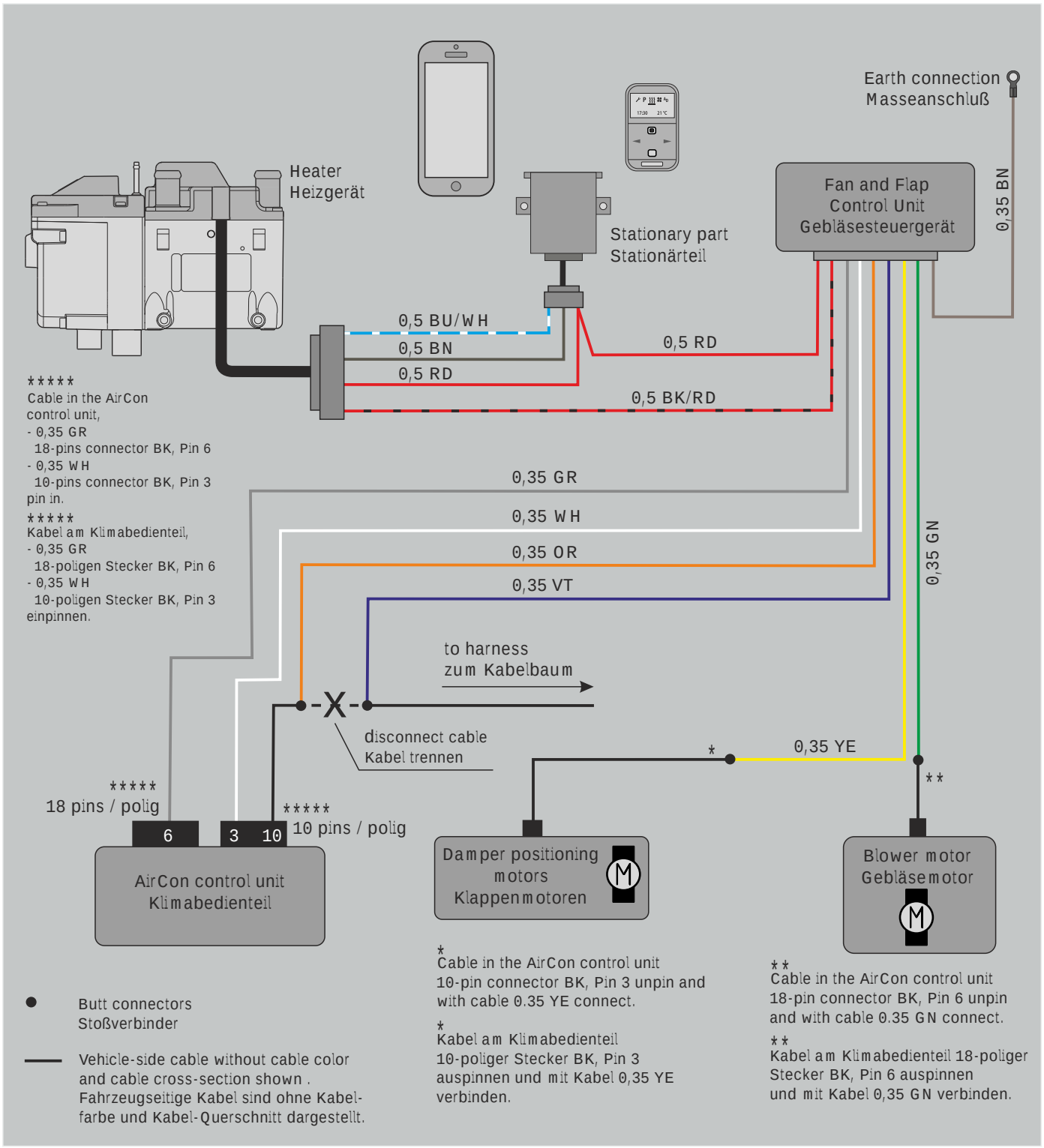

© Eberspächer Climate Control Systems GmbH & Co. KG Printed in Germany

01.2014
22 1000 95 26 64