EINBAUVORSCHLAG
HYDRONIC S3 – B 4 E IM FORD ECOSPORT (JK8)



DIESER EINBAUVORSCHLAG IST FÜR FAHRZEUGE AB MODELLJAHR 2018 MIT FOLGENDEN MOTORISIERUNGEN GÜLTIG:

1,0 l Hubraum / 3-Zylinder-Reihenmotor Ecoboost/ 74 kW - 100 PS (HSN: 8566 / TSN: (BPW)
1,0 l Hubraum / 3-Zylinder-Reihenmotor Ecoboost/ 92 kW - 125 PS (HSN: 8566 / TSN: (BGW)
1,0 l Hubraum / 3-Zylinder-Reihenmotor Ecoboost/ 103 kW - 140 PS (HSN: 8566 / TSN: (BMR)

BITTE BEACHTEN!

Standheizbetrieb ohne Motorvorwärmung

WICHTIG für den elektrischen Anschluss der Hydronic S3 CS Heizgeräte: Bitte beachten Sie die Hinweise am Ende dieses Einbauvorschlages!

IMPORTANT NOTE for the electrical wiring of Hydronic S3 CS heaters: Please read the reference at the end of this installation recommendation!

Die dem Einbausatz beiliegende Broschüre "Wichtige Informationen zur Bedienung Ihrer Standheizung " dient dem Kunden als Information zum Betrieb seiner Heizung.

Diese Broschüre bitte dem Kunden bei Fahrzeugübergabe aushändigen bzw. sicher im Fahrzeug deponieren.

INHALT

KAPITEL	KAPITELBESCHREIBUNG	SEITE
1	Einleitung	3-5
2	Vormontage	6-10
3	Einbau	11-22
4	Nach dem Einbau	23
5	Erstinbetriebnahme EasyStart Remote / Remote+ /Web	24-32
6	Teileübersicht	33
	Merkblatt für den Kunden	35

Dieser Einbauvorschlag dokumentiert den Einbau des Heizgerätes Hydronic S3 in einem Fahrzeug des Modelljahres 2018 mit folgender Ausstattung:

- **mit Klimanlage mit automatischer Temperaturkontrolle**
- **mit Nebelscheinwerfern mit integriertem Tagfahrlicht**
- **mit Schaltgetriebe oder Automatikgetriebe**

BITTE BEACHTEN!

Dieser Einbauvorschlag ist unter Ausschluss irgendwelcher Haftungsansprüche für das o.g. Fahrzeug gültig.
Je nach abweichendem Modelljahr und/oder abweichender Ausstattung können sich Änderungen gegenüber diesem Einbauvorschlag ergeben.
Der Einbau des Heizgerätes in das Fahrzeug muss daher zwingend vor Beginn auf Machbarkeit überprüft werden.
Jegliche Haftungsansprüche bedingt durch Änderungen am Fahrzeug sind ausgeschlossen.

Einbauzeit ca. 6 Stunden

1 EINLEITUNG

BESONDERE SCHREIBWEISEN, DARSTELLUNGEN UND PIKTOGRAMME

In diesem Einbauvorschlag werden unterschiedliche Sachverhalte durch besondere Schreibweise und Piktogramme hervorgehoben. Bedeutung und entsprechendes Handeln entnehmen Sie aus den folgenden Beispielen.

BESONDERE SCHREIBWEISEN UND DARSTELLUNGEN

- Dieser Punkt (▪) kennzeichnet eine Aufzählung die durch eine Überschrift eingeleitet wird.
  - – Folgt nach einem „Punkt“ ein eingerückter Strich (–), ist diese Aufzählung dem schwarzen Punkt untergeordnet.

PIKTOGRAMME

GEFAHR!

Dieser Hinweis weist Sie auf eine drohende Gefahr für Leib und Leben hin. Wird dieser Hinweis nicht beachtet, kann ein schwerer Personenschaden die Folge sein.

➔ Dieser Pfeil weist Sie auf die entsprechende Vorsichtsmaßnahme hin um die Gefahr abzuwenden.

ACHTUNG!

Dieser Hinweis weist Sie auf eine gefährliche Situation für eine Person und / oder das Produkt hin. Wird dieser Hinweis nicht beachtet, kann ein Personenschaden und / oder ein Geräteschaden die Folge sein.

➔ Dieser Pfeil weist Sie auf die entsprechende Vorsichtsmaßnahme hin um die Gefahr abzuwenden.

BITTE BEACHTEN!

Dieser Hinweis gibt Ihnen Anwendungsempfehlungen und hilfreiche Tipps für den Betrieb, Einbau und Reparatur des Heizgerätes.

SICHERHEITSHINWEISE FÜR DEN EINBAU UND DIE REPARATUR

GEFAHR!

Ein unsachgemäßer Einbau oder eine unsachgemäße Reparatur von Eberspächer-Heizgeräten kann einen Brand verursachen oder zum Eintritt giftiger Abgase in den Fahrzeuginnenraum führen.
Hieraus kann Gefahr für Leib und Leben resultieren.

➔ Das Heizgerät darf nur von autorisierten und geschulten Personen entsprechend den Vorgaben in der technischen Dokumentation eingebaut oder unter Verwendung von Original-Ersatzteilen repariert werden.

➔ Einbau und Reparaturen durch nicht autorisierte und ungeschulte Personen, Reparaturen mit nicht Original-Ersatzteilen, sowie ohne die zum Einbau bzw. Reparatur erforderliche technische Dokumentation sind gefährlich und deshalb nicht zulässig.

➔ Der Einbau nach diesem Einbauvorschlag darf nur in Verbindung mit der jeweils gerätebezogenen Technischen Beschreibung, Einbauanweisung, Bedienungsanweisung und Wartungsanweisung durchgeführt werden.
Dieses Dokument ist vor / bei Einbau und Reparatur sorgfältig durchzulesen und durchgehend zu befolgen. Ein Höchstmaß an Beachtung ist dabei den Behördlichen Vorschriften, den Sicherheitshinweisen und den allgemeinen Hinweisen zu schenken.

BITTE BEACHTEN!

- Die entsprechenden Regeln der Technik sowie eventuelle Angaben des Fahrzeugherstellers sind beim Einbau und bei der Reparatur einzuhalten.
- Bei Elektroschweißarbeiten am Fahrzeug ist zum Schutz des Steuergerätes das Pluskabel an der Batterie abzuklemmen und an Masse zu legen.

HAFTUNGSANSPRUCH / GEWÄHRLEISTUNG

Die Firma Eberspächer übernimmt keine Haftung für Mängel und Schäden, die auf einen Einbau bzw. eine Reparatur durch nicht autorisierte und ungeschulte Personen zurückzuführen sind.
Die Einhaltung der Behördlichen Vorschriften und der Sicherheitshinweise ist Voraussetzung für Haftungsansprüche.
Nichtbeachtung der Behördlichen Vorschriften und der Sicherheitshinweise führt zum Haftungsausschluss seitens des Heizgeräteherstellers.

UNFALLVERHÜTUNG

Grundsätzlich sind die allgemeinen Unfallverhütungsvorschriften und die entsprechenden Werkstatt- und Betriebsschutzanweisungen zu beachten.

1 EINLEITUNG

ZUSÄTZLICHE INFORMATIONEN ZUR GÜLTIGKEIT DES EINBAUVORSCHLAGES

Der Einbauvorschlag ist für das Fahrzeug mit den nachfolgend aufgelisteten Motor- und Getriebevarianten gültig.

MOTOR- UND GETRIEBEVARIANTE

Hubraum	kW / PS	Getriebe
1,0 l Ecoboost	74 / 100	6S
1,0 l Ecoboost	92 / 125	6S / 6A
1,0 l Ecoboost	103 / 140	6S

6S = 6-Gang-Schaltgetriebe

6A = 6-Gang-Automatikgetriebe

BITTE BEACHTEN!

- Bei Fahrzeugen mit Rechtslenker ist der Einbauvorschlag nicht gültig.
- Fahrzeugmodelle, Motortypen und Ausstattungsvarianten, die nicht in diesem Einbauvorschlag aufgeführt sind, wurden nicht geprüft. Der Einbau nach diesem Einbauvorschlag kann aber möglich sein.

ERSTINBETRIEBNAHME DES HEIZGERÄTES BZW. FUNKTIONSPRÜFUNG

- Nach dem Einbau bzw. einer Reparatur des Heizgerätes ist der Kühlmittelkreislauf sowie das gesamte Brennstoffversorgungssystem sorgfältig zu entlüften. Hierzu die Vorschriften des Fahrzeugherstellers beachten.
- Vor dem Probelauf alle Heizkreisläufe öffnen (die Temperaturregler auf „warm“ stellen).
- Während des Probelaufes des Heizgerätes sind sämtliche Wasser- und Brennstoffanschlüsse auf Dichtheit und festen Sitz zu überprüfen.
- Sollte das Heizgerät während des Betriebes auf Störung gehen, dann mit Hilfe einer Diagnoseeinrichtung die Störung beheben.

ZUM EINBAU NOTWENDIGE TEILE

STÜCKZAHL	BENENNUNG	BESTELL-NR.
1	Hydronic S3 B 4 E	20 1994 05 0000
1	Fahrzeugspezifischer Einbausatz	24 8000 35 0040
Bedienteil EasyStart nach Wahl:		
1	EasyStart Web	22 1000 34 5100
1	EasyStart Remote+	22 1000 34 1700
1	EasyStart Remote	22 1000 34 2300

BITTE BEACHTEN!

Im fahrzeugspezifischen Einbausatz sind alle für den Einbau benötigten Teile enthalten.

ERFORDERLICHES SPEZIALWERKZEUG

- erforderliche Drehmomentschlüssel
- Korrosionsschutzmittel
- Zange für Federbandschellen
- Crimpzange

ANZUGSDREHMOMENTE

Wenn keine Anzugsmomente vorgegeben sind, dann die Schraubverbindungen entsprechend folgender Tabelle anziehen:

Bauteilbezeichnung	Anzugsdrehmomente
Skt.-Schraube M6	10^{+1} Nm
Skt.-Schraube M8	20^{+2} Nm
Skt.-Schraube M10	45^{+2} Nm
selbstfurchende Torxschraube M6 x 16	$11^{+0,5}$ Nm
Schraube M4 x 16	$3^{+0,5}$ Nm
Schraube M5 x 10	$5^{+0,5}$ Nm
Rohrschelle für Abgasrohr	7^{+1} Nm
Schlauchschelle für Wasserschlauch	$3^{+0,5}$ Nm
Schlauchschelle für Verbrennungsluftrohr	$3^{+0,5}$ Nm
Schlauchschelle für Brennstoffrohr	$1^{+0,2}$ Nm

1 EINLEITUNG

EINBAUZEICHNUNG

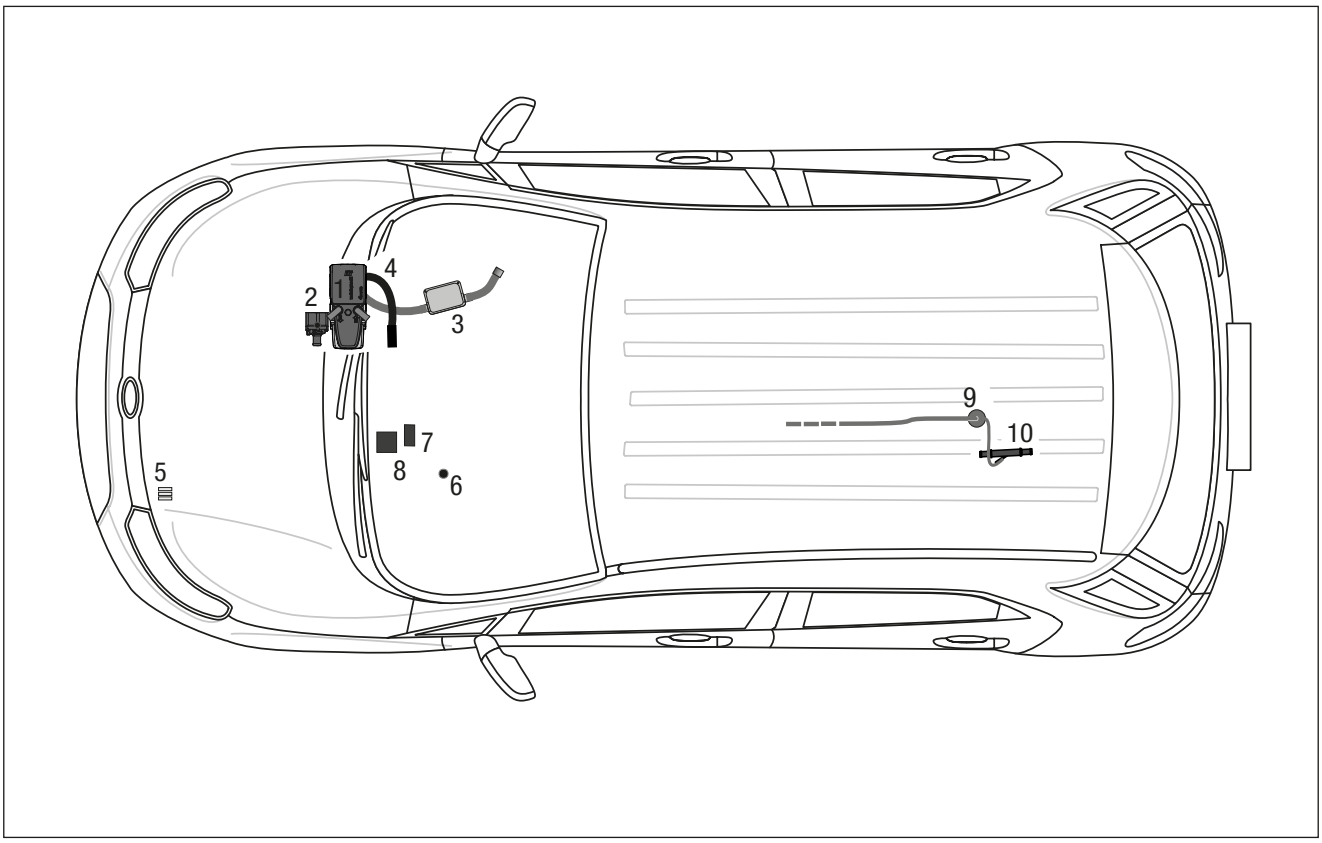

1 Heizgerät
2 Wasserpumpe
3 Abgasrohr mit Abgasschalldämpfer
4 Verbrennungsluftrohr
5 Sicherungshalter
6 Taster EasyStart Remote / Remote+ / Web
7 Gebläsesteuergerät
8 Empfangsteil EasyStart Remote / Remote+ / Web
9 Dosierpumpe
10 Y-Stück Tankentnahme

2 VORMONTAGE

VORBEREITENDE ARBEITEN AM FAHRZEUG

- Batterie abklemmen und ausbauen
- Ansaugluftrohr ausbauen
- Wischerwanne und Abdeckung demontieren
- Handschuhfach rechts ausbauen
- Klimabedienteil ausbauen (bei Fahrzeugen mit Klimaautomatik)
- Staufach links demontieren
- Druck im Kühlsystem ablassen
- Kühlmittel in sauberen Behälter ablassen

HEIZGERÄT VORMONTIEREN
(siehe Abb. 1)

Die beiden abgewinkelten Wasserstutzen entsprechend der Abbildung am Heizgerät montieren, siehe Technische Beschreibung, Kapitel „Einbau“, Abschnitt „Montage der abgewinkelten Wasserstutzen“.
Das Duplikat-Typenschild vom Heizgerät entfernen.
Das Duplikat-Typenschild an der B-Säule der Fahreseite entsprechend der Abbildung anbringen.



Abb. 1
① Heizgerät
② abgewinkelte Wasserstutzen montieren
③ Duplikat-Typenschild anbringen

Montageschritte

- O-Ring (5) einfetten und in die Nut am Stutzen einsetzen.
- Stutzen (3 oder 4) in die Aussparungen der Fühlerabdeckung (2) einsetzen. Der Bund am Stutzen ist oberhalb der Abdeckung.
- Stutzen mit der Verzahnung in der Fühlerabdeckung positionieren und fixieren.
- Fühlerabdeckung mit Stutzen voran auf das Heizgerät aufsetzen.
- Stutzen vollständig in die Anschlussbohrungen am Wärmetauscher eindrücken.
- Bei abgewinkelten Stutzen die Richtung anpassen:
  – Fühlerabdeckung bis zum Bund der Stutzen anheben
  – Stutzen in die benötigte Richtung drehen
  – Fühlerabdeckung nach unten schieben und Stutzenposition nachjustieren bis die Verzahnungen wieder ineinandergreifen
- Fühlerabdeckung mit Schraube M5 x 18 (1) befestigen (Anzugsdrehmoment $6{,}5^{+0{,}5}$ Nm).

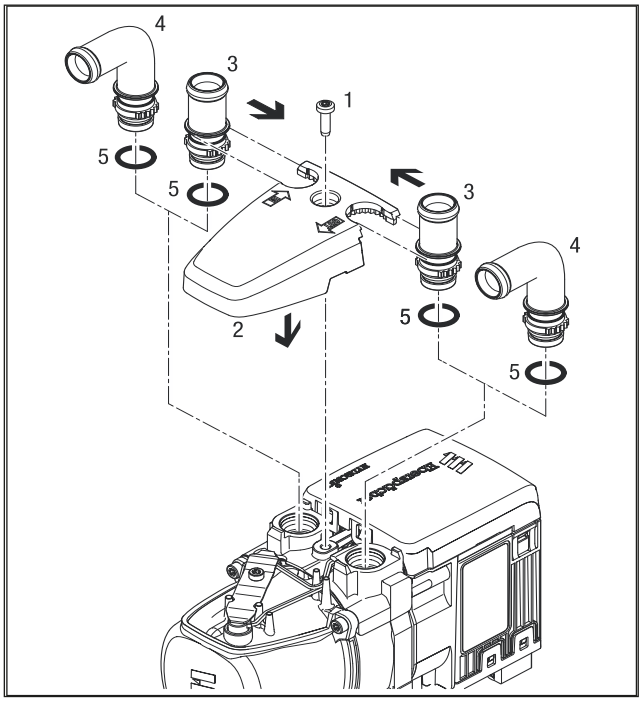

1 Schraube M5 x 18
2 Fühlerabdeckung
3 Stutzen, gerade
4 Stutzen, abgewinkelt
5 O-Ring

2 VORMONTAGE

ABGASSYSTEM VORMONTIEREN
(siehe Abb. 2)

Das Abgasrohr und das Abgasendrohr entsprechend der Abbildung formen.

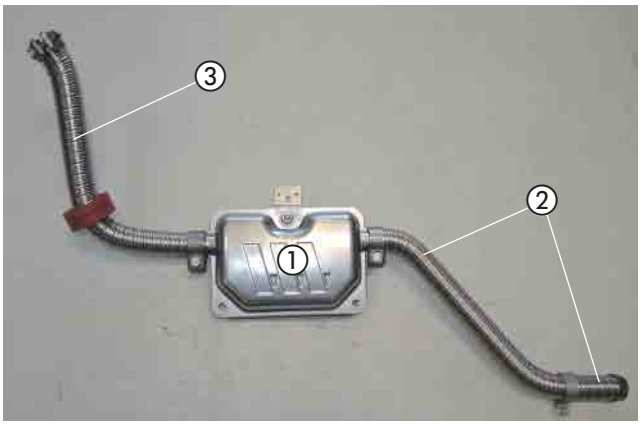

Abb. 2
① Abgasschalldämpfer
② Abgasendrohr formen
③ Abgasrohr formen

DOSIERPUMPE VORMONTIEREN
(siehe Abb. 3)

Die Dosierpumpe in den Gummihalter einsetzen.
Den Halter 9302 entsprechend der Abbildung mit einer Schraube M6 x 25, einer Karosseriescheibe B6 und einer Mutter M6 am Gummihalter befestigen.

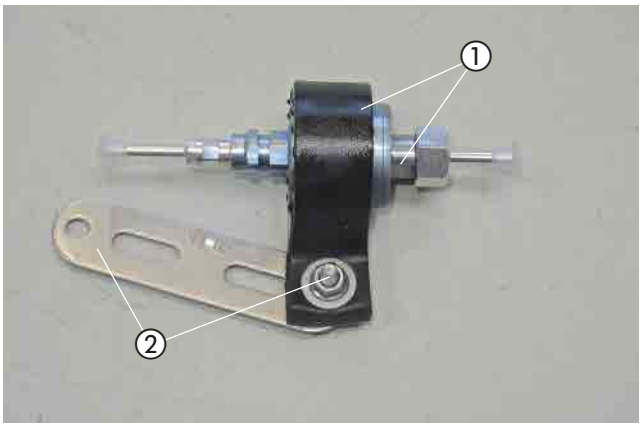

Abb. 3
① Dosierpumpe im Gummihalter montieren
② Halter 9302 montieren

WASSERPUMPE VORMONTIEREN
(siehe Abb. 4)

Die Wasserpumpe entsprechend der Abbildung in den Halter der Wasserpumpe einsetzen.

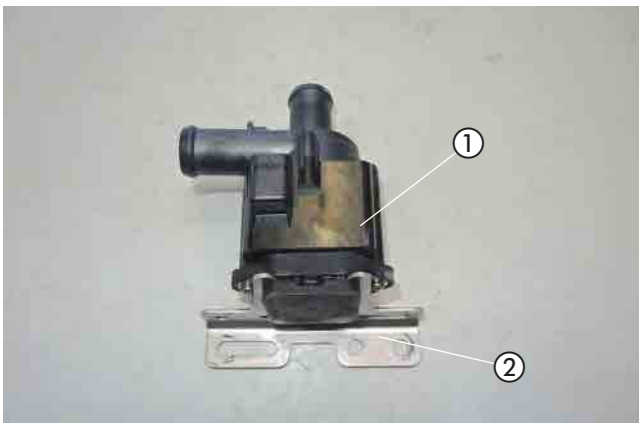

Abb. 4
① Wasserpumpe
② Halter Wasserpumpe

2 VORMONTAGE

BRENNSTOFFROHR (SAUGLEITUNG) BEREITLEGEN
(siehe Abb. 5)

Das Brennstoffrohr (Saugleitung) bereitlegen.

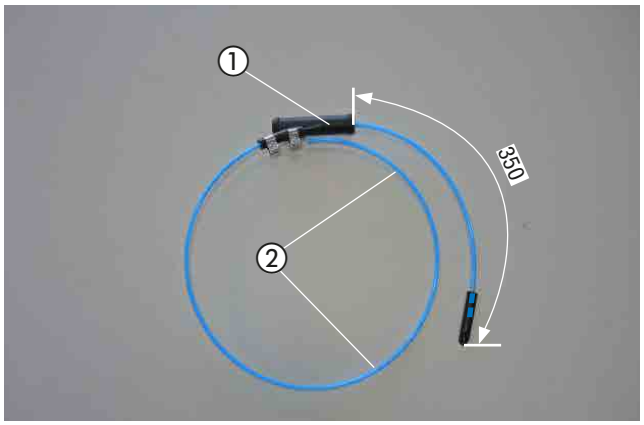

Abb. 5
① Y-Stück für Tankbelüftungsschlauch
② Brennstoffrohr (Saugleitung) mit Brennstoffschlauch

BRENNSTOFFROHR (DRUCKLEITUNG) VORBEREITEN
(siehe Abb. 6)

Das Dosierpumpenkabel vom Hauptkabelstrang am Brennstoffrohr (Druckleitung) Länge = 6,5 m mit Isolierband befestigen.

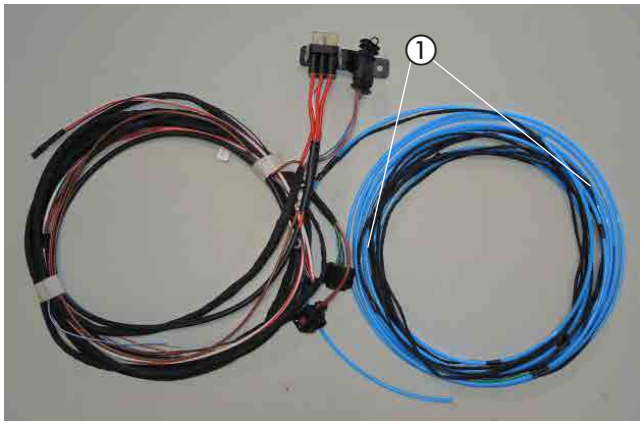

Abb. 6
① Brennstoffrohr (Druckleitung) Länge = 6,5 m vormontieren

SICHERUNGSSOCKEL VORMONTIEREN
(siehe Abb. 7)

Den Sicherungssockel mit zwei Kunststoffspreizniete M4 am Halter für den Sicherungssockel (22 1000 51 4800) befestigen.

Die Steckeraufnahme in die Bohrung des Sicherungshalters einrasten. Den Diagnosestecker an der Steckeraufnahme befestigen.

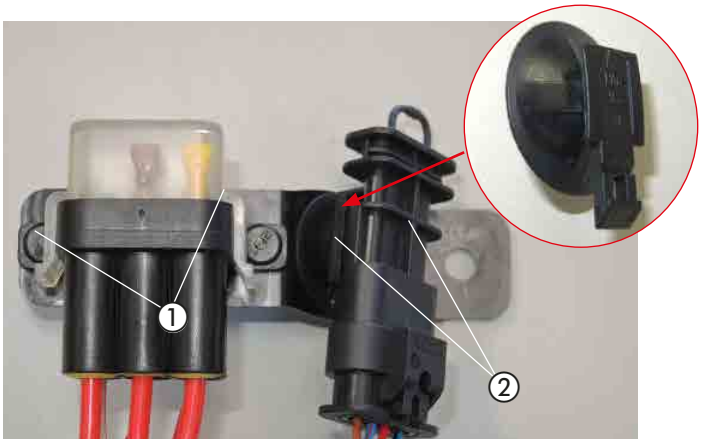

Abb. 7
① Sicherungssockel am Halter montieren
② Steckeraufnahme mit Diagnosestecker montieren

2 VORMONTAGE

WASSERSCHLÄUCHE VORBEREITEN
(siehe Abb. 8 und 9)

Die Wasserschläuche der Abbildung entsprechend bereitlegen.

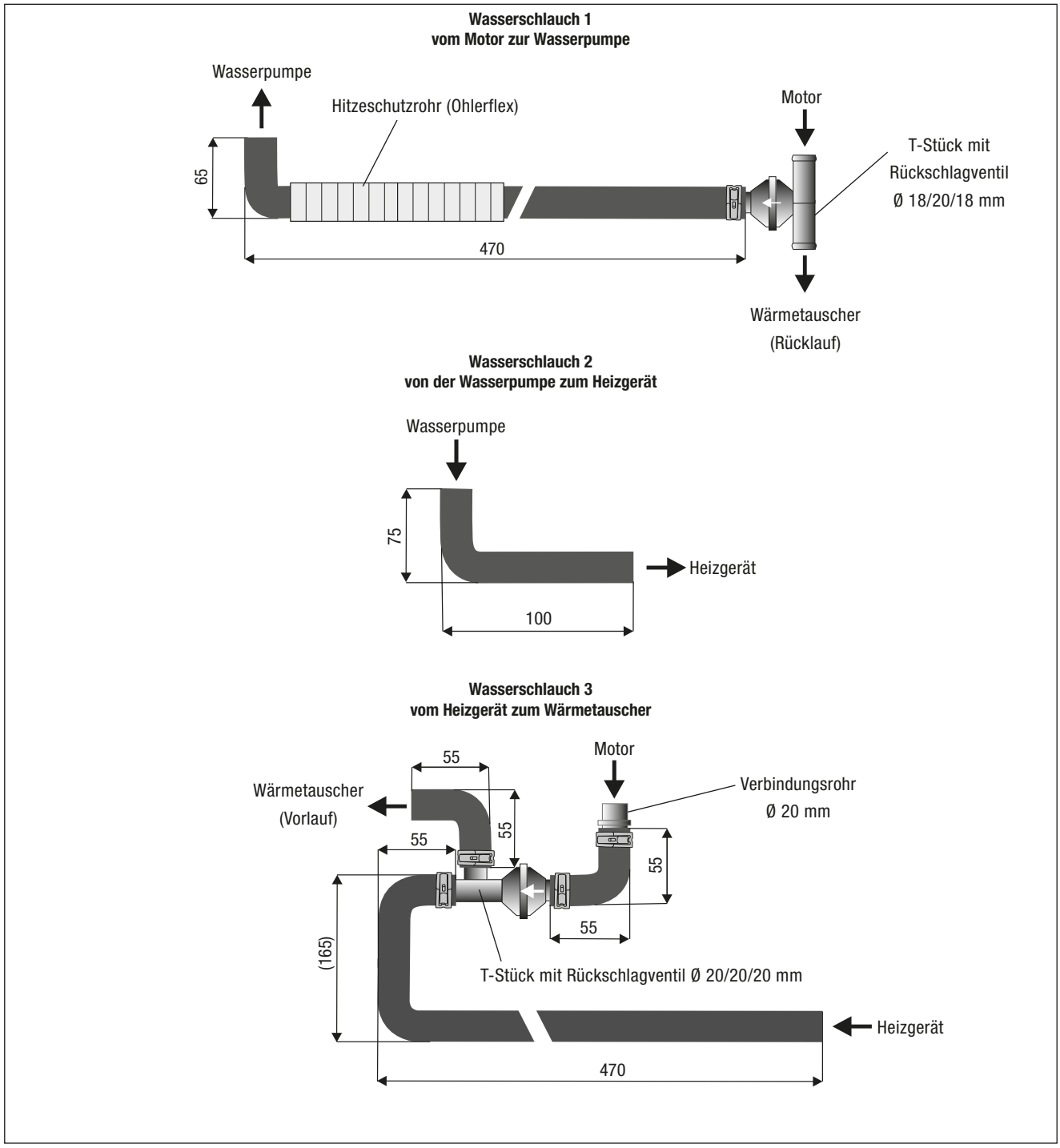

Abb. 8

2 VORMONTAGE

Die vormontierten Wasserschläuche 1 bis 3 und die dazu gehörigen Schellen der Abbildung entsprechend bereitlegen.

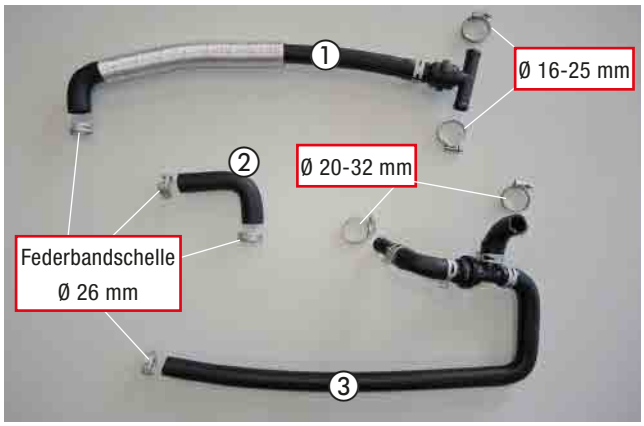

Abb. 9
① Wasserschlauch 1
② Wasserschlauch 2
③ Wasserschlauch 3

GEBLÄSESTEUERGERÄT „EASYFAN“ VORMONTIEREN UND STATIONÄRTEIL DER EASYSTART REMOTE/REMOTE+ VORMONTIEREN (siehe Abb. 10)

Das Stationärteil EasyStart Remote/Remote+ zusammen mit dem Gebläsesteuergerät „EasyFan“ mit zwei Schrauben M4 x 10 am Halter Stationärteil (22.9000.52.0069) montieren.



Abb. 10
① Stationärteil EasyStart Remote/Remote+ am Halter montieren
② Gebläsesteuergerät „EasyFan“ am Halter montieren
③ Halter Stationärteil und Gebläsesteuergerät

GEBLÄSESTEUERGERÄT „EASYFAN“ VORMONTIEREN UND STATIONÄRTEIL DER EASYSTART WEB VORMONTIEREN (siehe Abb. 11)

Das Stationärteil EasyStart Web zusammen mit dem Gebläsesteuergerät „EasyFan“ mit zwei Schrauben M4 x 10 am Halter Stationärteil (22.9000.52.0069) montieren.

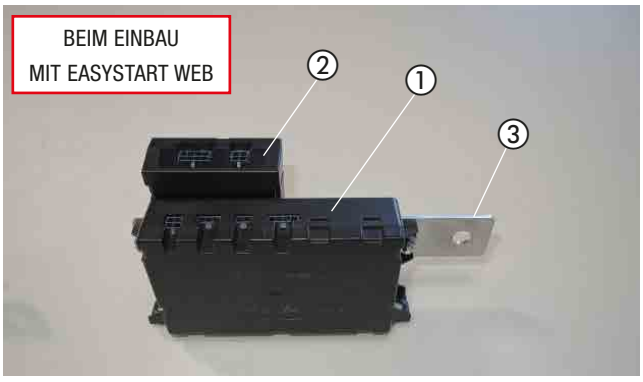

Abb. 11
① Stationärteil EasyStart Web am Halter montieren
② Gebläsesteuergerät „EasyFan“ am Halter montieren
③ Halter Stationärteil und Gebläsesteuergerät

3 EINBAU

EINBAUPLATZ VORBEREITEN
(siehe Abb. 12)

Auf der rechten Seite der Motortrennwand oberhalb des Lenkgetriebes, rechts neben dem Abgasrohr, die Dämmmatte (Markierung) der Abbildung entsprechend ausschneiden.



Abb. 12
① Dämmmatte an der Motortrennwand ausschneiden

GERÄTEHALTER MONTIEREN
(siehe Abb. 13 bis 15)

An dem vorhandenen Stehbolzen an der Motortrennwand wird der Gerätehalter ausgerichtet.

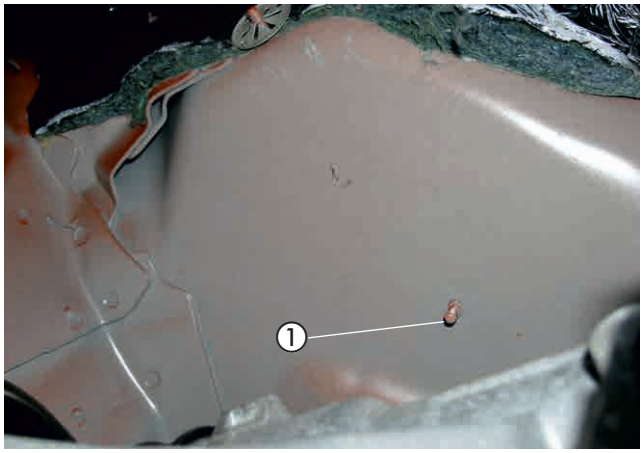

Abb. 13
① vorhandener Stehbolzen

Den Gerätehalter auf den vorhandenen Stehbolzen der Motortrennwand mit der linken unteren Bohrung ansetzen.
Den Gerätehalter waagerecht an der Motortrennwand der Abbildung entsprechend ausrichten und mit der Kunststoffmutter Dm5 befestigen.
Die drei Markierungen in den Löchern des Gerätehalters entsprechend der Abbildung für die zusätzlichen Befestigungspunkte vornehmen.



Abb. 14
① Gerätehalter
② Kunststoffmutter Dm5
③ 3 x zusätzliche Befestigungspunkte am Gerätehalter

3 EINBAU

Den Gerätehalter mit drei selbstschneidenden Schrauben M6 x 19 entsprechend der Abbildung montieren.

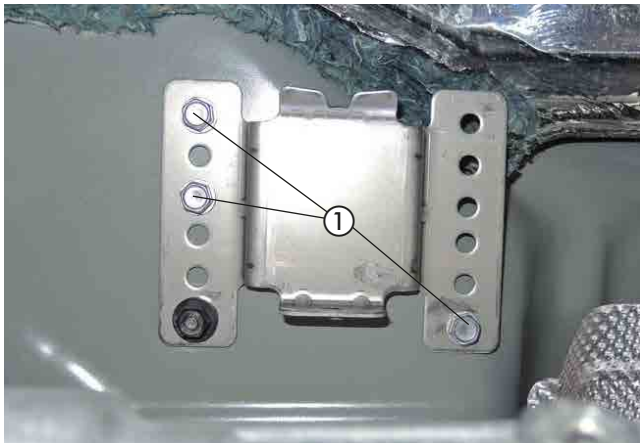

Abb. 15
① 3 x selbstschneidende Schrauben M6 x 19

HEIZGERÄT MONTIEREN
(siehe Abb. 16 und 17)

Den fahrzeugeigenen Stehbolzen M6 der Hitzeschutzbefestigung entsprechend der Abbildung einkürzen.
Das Heizgerät zwischen der rechten Antriebswelle und dem Lenkgetriebe der Abbildung entsprechend zum Gerätehalter führen.

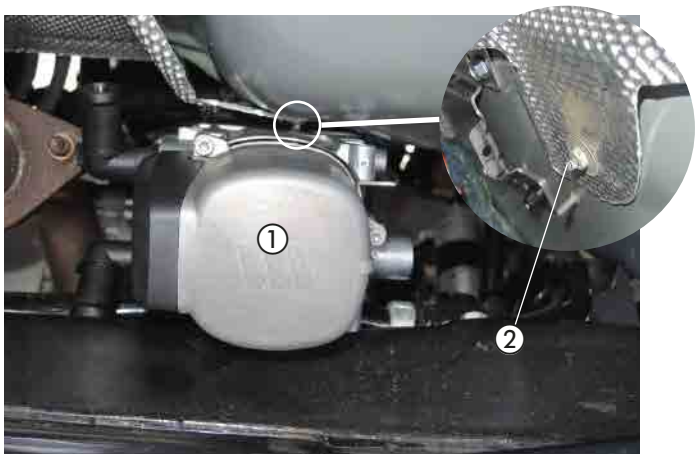

Abb. 16
① Heizgerät durchführen
② fahrzeugeigenen Stehbolzen M6 einkürzen

Das Heizgerät in den Gerätehalter einsetzen und mit einer selbstschneidenen Torx Schraube M6 x 16 mit 6^{+2} Nm festschrauben.

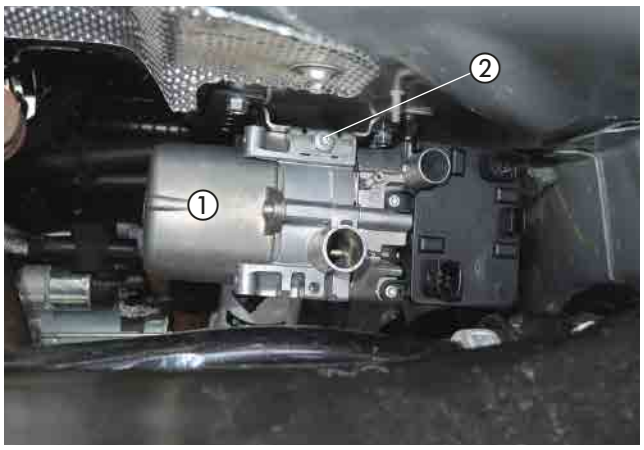

Abb. 17
① Heizgerät montieren
② Torx Schraube M6 x 16

3 EINBAU

VERBRENNUNGSLUFTROHR ANSCHLIESSEN UND VERLEGEN
(siehe Abb. 18 und 19)

Das Verbrennungsluftrohr am Heizgerät mit einer Schlauchschelle, Ø 16-25 mm anschließen.

Das Verbrennungsluftrohr nach rechts und weiter nach oben zur Motortrennwand verlegen.



Abb. 18
① Verbrennungsluftrohr montieren

Das Verbrennungsluftrohr im Bogen nach oben in den geschützten Bereich entlang der Motortrennwand verlegen.

Das Verbrennungsluftrohr an geeigneten Stellen mit Kabelbindern befestigen.

ACHTUNG!
Das Verbrennungsluftrohr so verlegen, dass ausschließlich trockene und saubere Verbrennungsluft durch das Heizgerät angesaugt werden kann.

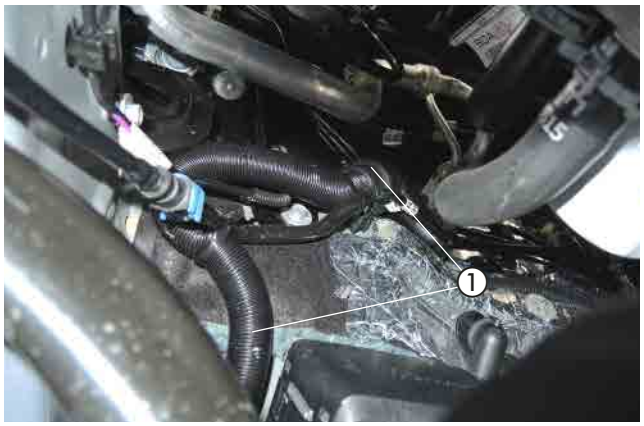

Abb. 19
① Verbrennungsluftrohr verlegen

ABGASSCHALLDÄMPFER MONTIEREN
(siehe Abb. 20 bis 22)

Den vorbereiteten Abgasschalldämpfer mit Halter mit einer Schraube M6 x 12, einer Karosseriescheibe B6 und einer Mutter M6 an der Stützstrebe (im dritten Langloch vom rechten Längsträger) entsprechend der Abbildung montieren.



Abb. 20
① Abgasschalldämpfer montieren

3 EINBAU

Das Abgasrohr mit einer Spannschelle am Abgasaustrittstutzen des Heizgerätes anschließen und entsprechend formen.

Das Abstandsgummiprofil der Abbildung entsprechend auf dem Abgasrohr ausrichten.

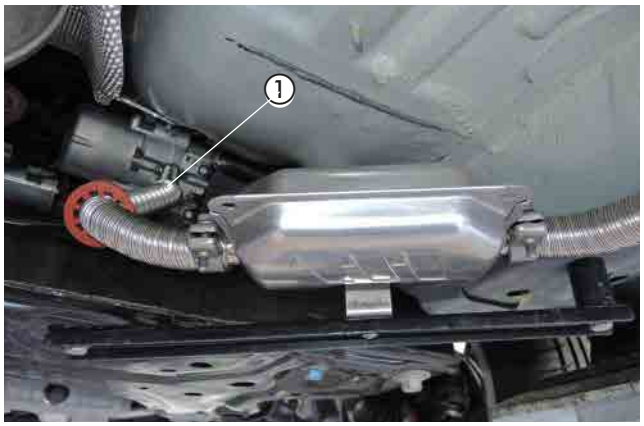

Abb. 21
① Abgasrohr anschließen
② Abstandsgummiprofil ausrichten

Das Abgasendrohr mit einer selbstschneidenen Karosserieschraube M6,3 x 19 und einer Schelle Ø 28 mm an der Unterseite des rechten Längsträgers entsprechend der Abbildung montieren.

ACHTUNG!
Bei der Verlegung der Abgasrohre auf ausreichenden Abstand zu angrenzenden Karosseriebauteilen achten.

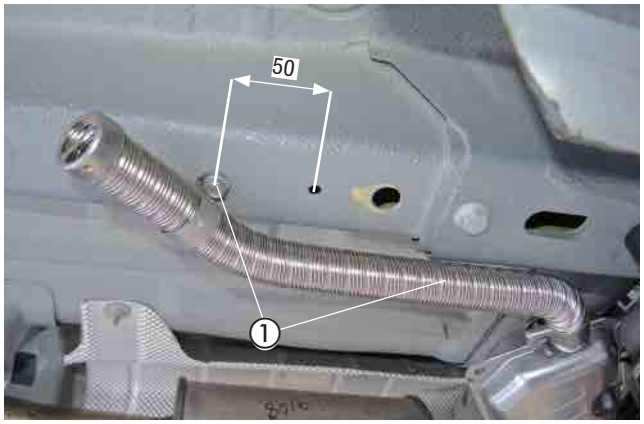

Abb. 22
① Abgasendrohr mit Schelle Ø 28 mm montieren

WASSERPUMPE MONTIEREN
(siehe Abb. 23)

Die vorbereitete Wasserpumpe mit Halter mit zwei Schrauben M6 x 16 selbstfurchend der Abbildung entsprechend am Gerätemantel des Heizgerätes montieren.
Der Saugstutzen zeigt dabei nach links und der Druckstutzen nach oben.

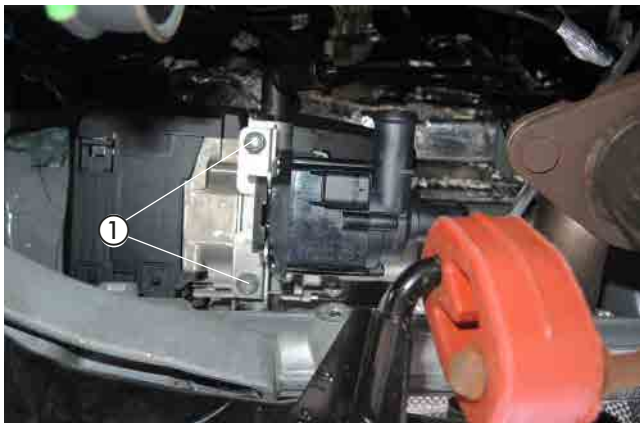

Abb. 23
① Wasserpumpe montieren

3 EINBAU

WASSERRÜCKLAUFSCHLAUCH TRENNEN UND
WASSERVORLAUFSCHLAUCH TRENNEN
(siehe Abb. 24)

Den Wasserrücklaufschlauch vom Motor zum Wärmetauscher (am Wärmetauscher der obere Anschluss) entsprechend der Bemaßung in der Abbildung durchtrennen.

Den Wasservorlaufschlauch vom Motor zum Wärmetauscher (am Wärmetauscher der untere Anschluss) entsprechend der Abbildung mit der Schnellkupplung vom Stutzen des Wärmetauschers abziehen.

Die fahrzeugeigene Schnellkupplung vom Wasservorlaufschlauch demontieren.

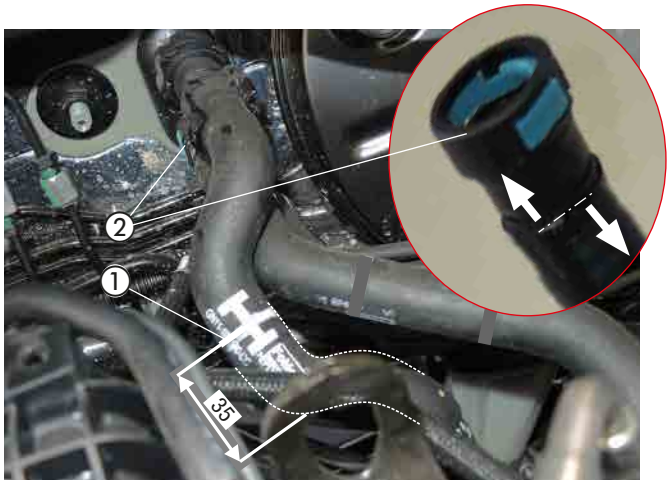

Abb. 24
① Wassertrennstelle am Wasserrücklaufschlauch
② Wasservorlaufschlauch abziehen und fahrzeugeigene Schnellkupplung demontieren

WASSERSCHLÄUCHE ANSCHLIESSEN UND VERLEGEN
(siehe Abb. 25 bis 28)

Die fahrzeugeigene Schnellkupplung am Wasservorlaufschlauch 3 der Abbildung entsprechend montieren und mit einer Schraubschelle Ø 20-32 mm befestigen.

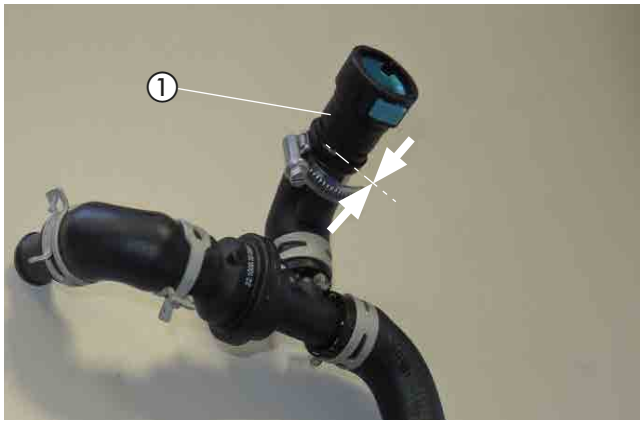

Abb. 25
① Schnellkupplung an Wasserschlauch 3 montieren

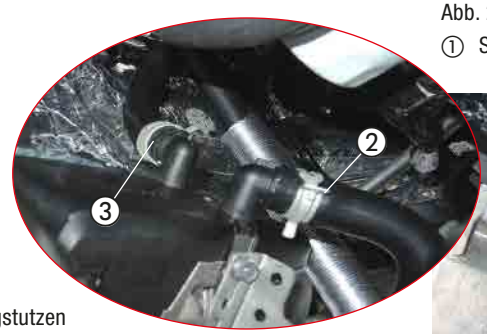



Den Wasserschlauch 1 Saugstutzen der Wasserpumpe mit einer Federbandschelle anschließen.
Den Wasserschlauch 2 am am Druckstutzen der Wasserpumpe und am Wassereintrittsstutzen des Heizgerätes jeweils mit einer Federbandschelle anschließen.
Den Wasserschlauch 3 am Wasseraustrittsstutzen des Heizgerätes mit einer Federbandschelle anschließen.
Die Wasserschläuche 1 und 3 nach oben zur Trennstelle am Wärmetauscher verlegen.

Abb. 26
① Wasserschlauch 1
② Wasserschlauch 2 anschließen
③ Wasserschlauch 3 anschließen

3 EINBAU

Den Wasserschlauch 1 mit dem Rückschlagventil T-Form, Ø 18/20/18 mm, am durchtrennten Wasserrücklaufschlauch vom Motor mit jeweils einer Schraubschelle, Ø 16-25 mm anschließen.

Den Wasserschlauch 3 mit dem Rückschlagventil T-Form, Ø 20/20/20 mm am demontierten Wasservorlaufschlauch zum Motor mit einer Schraubschelle, Ø 20-32 mm anschließen. Den montierten Schnellverschluss am unteren Stutzen des Wärmetauschers aufschieben.

ACHTUNG!
Alle Schlauchverbindungen mit Federbandschellen oder Schraubschellen sichern.
Die Wasserschläuche gegen Scheuern schützen und an geeigneten Stellen mit Kabelbindern sichern.

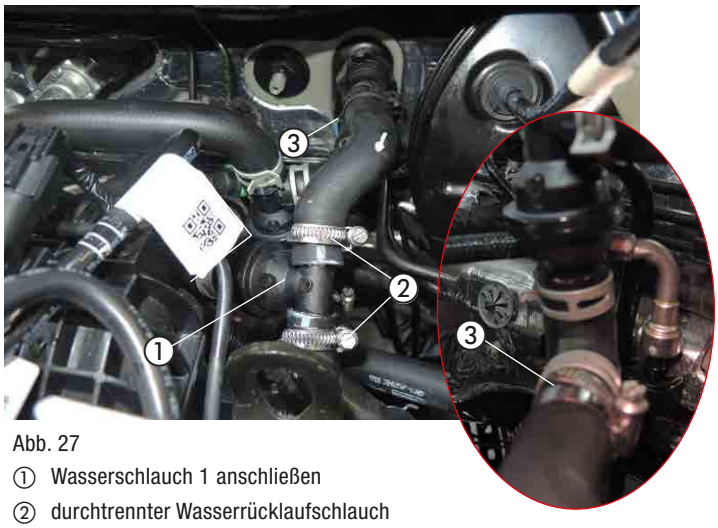

Abb. 27
① Wasserschlauch 1 anschließen
② durchtrennter Wasserrücklaufschlauch
③ Wasserschlauch 3 anschließen
④ demontierter Wasservorlaufschlauch

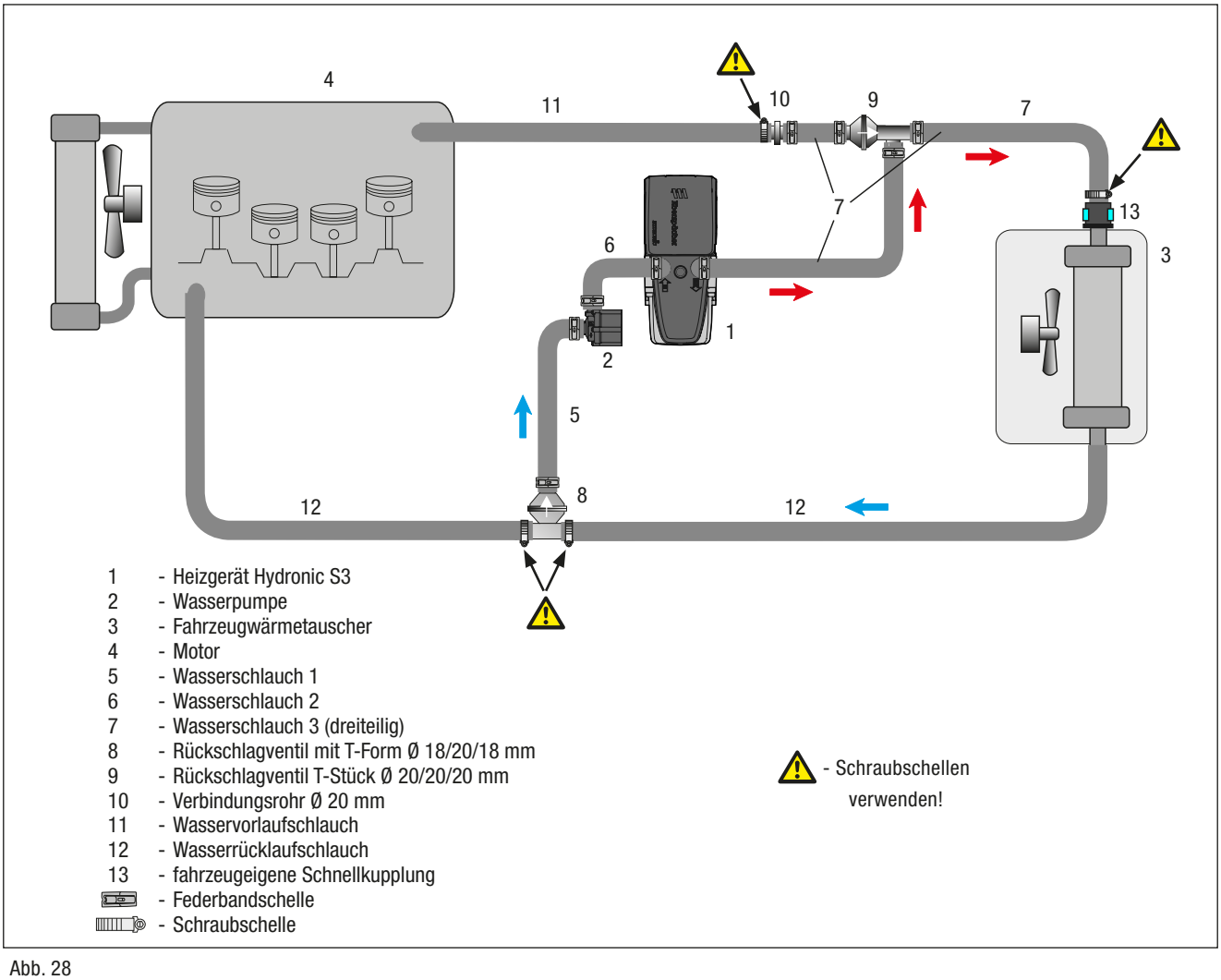

Abb. 28

3 EINBAU

Y-STÜCK ZUR TANKENTNAHME EINBAUEN
(siehe Abb. 29 und 30)

Den Tankbelüftungsschlauch entsprechend der Bemaßung in der Abbildung trennen.

Das herausgetrennte Schlauchstück (Länge 70 mm) wird nicht mehr benötigt.



Abb. 29
① Tankbelüftungsschlauch mit Trennstellen

Das vormontierte Y-Stück in die Trennstelle einsetzen und mit zwei Schlauchschellen Ø 16 - 25 mm sichern.

Das vorbereitete Brennstoffrohr (Saugleitung) am Tankbelüftungsschlauch mit Kabelbinder sichern und zur Dosierpumpe verlegen.

ACHTUNG!
Der Einbau des Y-Stückes erfolgt bei eingebautem Tank!

Das Brennstoffrohr nur mit scharfem Messer ablängen.
Sämtliche Schlauchverbindungen mit Schlauchschellen sichern.

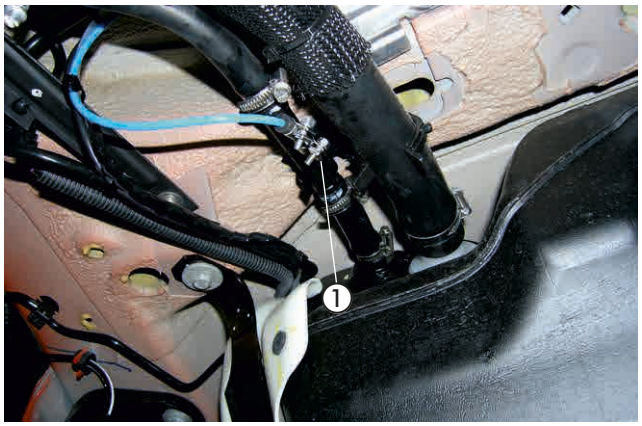

Abb. 30
① Y-Stück montieren

BRENNSTOFFROHR ANSCHLIESSEN UND VERLEGEN
(siehe Abb. 31 und 32)

Das Brennstoffrohr (Druckleitung) mit dem Übergangsstück, Ø 4,5/3,5 mm am Brennstoffstutzen des Heizgerätes montieren.

Den Stecker vom Hauptkabelbaum, den Kabelstrang der Wasserpumpe und den Kabelstrang Stromversorgung am Heizgerät anschließen.

Den Kabelstrang zur Wasserpumpe verlegen und anschließen.

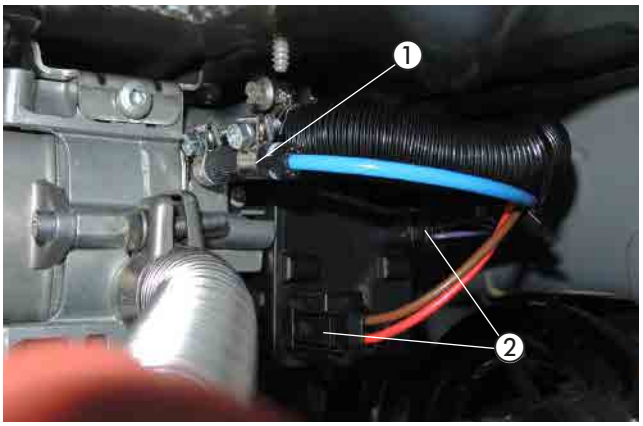

Abb. 31
① Brennstoffrohr (Druckleitung) mit Übergangsstück, Ø 4,5/3,5 mm montieren
② elektrische Steckverbindungen am Heizgerät anschließen

3 EINBAU

Das Brennstoffrohr (Druckleitung) mit dem Dosierpumpenkabel vom Heizgerät entlang der fahrzeugeigenen Kraftsoffleitungen rechts zum Einbauplatz der Dosierpumpe hinter den Tank verlegen.

⚠ ACHTUNG!
Das Brennstoffrohr nur mit scharfem Messer ablängen.
Sämtliche Schlauchverbindungen mit Schlauchschellen sichern.
Bei der Verlegung von Brennstoffleitungen unbedingt auf ausreichenden Abstand zu heißen Fahrzeug- und Heizungsteilen achten.

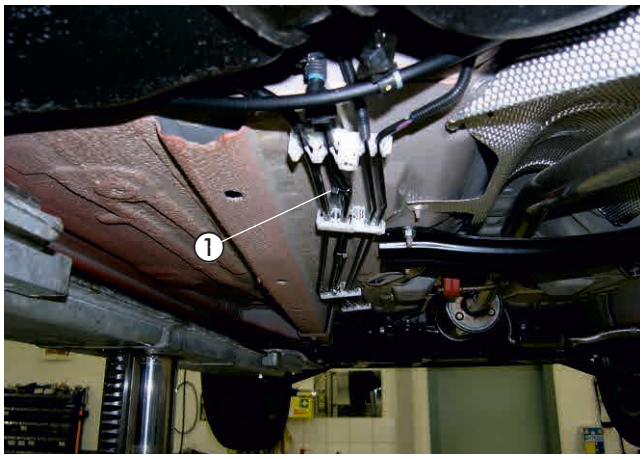

Abb. 32
① Brennstoffrohr (Druckleitung) zusammen mit Dosierpumpenkabel verlegen

DOSIERPUMPE MONTIEREN UND ANSCHLIESSEN
(siehe Abb. 33)

Die vorbereitete Dosierpumpe mit dem Halter 9302 mittig hinter dem Tank mit einer Schraube M6 x 12 an der vorhandenen Gewindebohrung M6 montieren.
Dabei auf die Einbaulage mit mindestens 15° Steigung auf der Druckseite achten.
Das Brennstoffrohr (Saugleitung) vom Y-Stück zur Dosierpumpe verlegen, ablängen und mit dem Brennstoffschlauchbogen 105° am Saugstutzen der Dosierpumpe anschließen.
Das Brennstoffrohr (Druckleitung) zur Dosierpumpe verlegen, ablängen und mit Brennstoffschlauch Ø 3,5 x 3 mm am Druckstutzen der Dosierpumpe anschließen.

Die Steckkontakte des Dosierpumpenkabels ohne Beachtung der Polarität im Gegenstecker (206 31 290) einrasten.
Den Stecker an der Dosierpumpe anschließen.

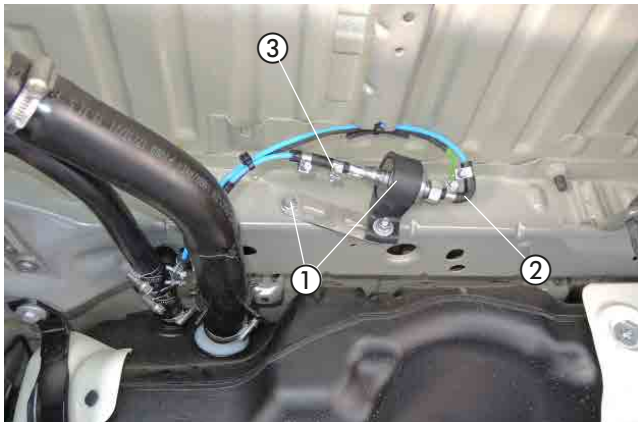

Abb. 33
① Dosierpumpe montieren
② Brennstoffrohr (Saugleitung) anschließen
③ Brennstoffrohr (Druckleitung) anschließen

3 EINBAU

SICHERUNGS- UND RELAISSOCKEL MONTIEREN
(siehe Abb. 34)

Den vormontierten Halter mit Sicherungs- und Relaissockel an der vorhandenen Bohrung im Schlossträger mit einer Schraube M6 x 12 montieren.



Abb. 34
① vorbereiteten Halter mit Sicherungssockel montieren

KABELVERLEGUNG
(siehe Abb. 35)

Für die Verlegung des Kabelstranges „Bedieneinrichtung“ eine Bohrung Ø 18 mm auf der rechten Seite der Motortrennwand in der Wischerwanne der Abbildung entsprechend mittig, in der geprägten Stelle fertigen und die Tülle Ø 16,5 mm einsetzen.
Den Kabelstrang „Fahrzeuginnenraum“ bestehend aus:

- Kabel 4 mm² ws/rt und Kabel 1 mm² sw/rt
- 3-adriger Kabelstrang „Bedieneinrichtung“
- 4-poliger Kabelstrang „Gebläsesteuergerät“

durch die eingesetzte Kabeltülle der Motortrennwand in den Fahrzeuginnenraum verlegen.

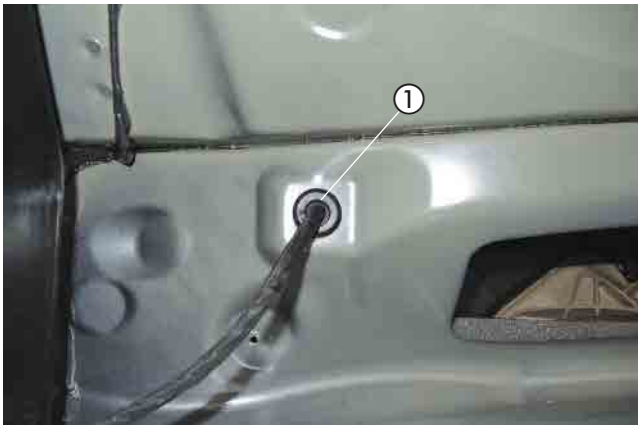

Abb. 35
① Bohrung fertigen und Tülle einsetzen

ACHTUNG!
Bei der Verlegung der Kabelstränge auf ausreichenden Abstand zu heißen Fahrzeug- und Heizungsteilen achten.
Die Kabelstränge an geeigneten Stellen mit Kabelbindern befestigen.

STROMVERSORGUNG
(siehe Abb. 36)

Das Pluskabel 4 mm² rt zur Anschlussklemme der Batterie führen und mit dem Kabelschuh A6 am Pluspol befestigen.

Das Massekabel 2,5 mm² br mit dem Kabelschuh A6 am Masse-stützpunkt hinter der Batterie der Abbildung entsprechend anschließen.



Abb. 36
① Pluskabel 4 mm² rt anschließen
② Massekabel 2,5 mm² br anschließen

3 EINBAU

GEBLÄSEANSTEUERUNG
(siehe Abb. 37 bis 40)

Das vorbereitete Stationärteil der EasyStart Remote/Remote+ mit dem Gebläsesteuergerät mit einer Schraube M6 x 12 an der vorhandenen Bohrung Ø 6 mm an der Stüzstrebe der Armaturentafel links neben dem Handschuhfach entsprechend der Abbildung mit einer Mutter M6 montieren.

Den Kabelstrang „Gebläsesteuergerät“ zum Gebläsesteuergerät führen und den 4-poligen Stecker einstecken.

Den 8-poligen Stecker vom Leitungsstrang „EasyFan“ am Gebläsesteuergerät einstecken und die Kabel zum Klimabedienteil führen.



Abb. 37
① Stationärteil der EasyStart Remote/Remote+ mit dem Gebläsesteuergerät montieren

(alternativ zu Abb. 37 mit dem Stationärteil der EasyStart Web
BEIM EINBAU EINER FUNKFERNBEDIENUNG EASYSTART WEB)



Abb. 38
① Stationärteil der EasyStart Web mit dem Gebläsesteuergerät montieren

Am 26-poligen schwarzen Stecker vom Klimabedienteil das Kabel 0,35 mm² gr/or (Pin 17) trennen und die Kabel 0,5 mm² ge und 0,5 mm² or/gn dem Schaltplan entsprechend mit zwei roten Stoßverbindern einbinden.

Am 26-poligen schwarzen Stecker vom Klimabedienteil das Kabel 0,35 mm² vi/br (Pin 18) trennen und die Kabel 0,5 mm² ws und 0,5 mm² or/br dem Schaltplan entsprechend mit zwei roten Stoßverbindern einbinden.

Das Kabel 0,5 mm² sw/rt vom Kabelstrang „Fahrzeuginnenraum“ mit dem Kabel 0,5 mm² sw/rt vom Gebläsesteuergerät dem Schaltplan entsprechend mit einem roten Stoßverbinder verbinden.

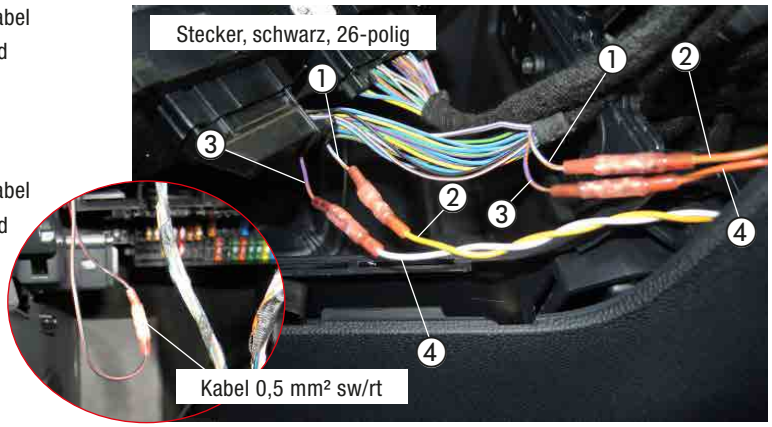

Abb. 39
① Kabel 0,35 mm² gr/or (Pin 17) trennen
② Kabel 0,5 mm² ge und 0,5 mm² or/gn einbinden
③ Kabel 0,35 mm² vi/br (Pin 18) trennen
④ Kabel 0,5 mm² ws und 0,5 mm² or/br einbinden

3 EINBAU

ACHTUNG!

Wenn das Diagnosesystem „EasyScan“ vorhanden ist, die Codierung auf „EasyFan verbaut“ ändern.

Dadurch wird die CAN-Schnittstelle zum Gebläsesteuergerät "EasyFan" aktiviert und die Diagnose des Gebläsesteuergerätes "EasyFan" ermöglicht. Die analoge Ansteuerung über schwarz/rot wird dadurch deaktiviert und nicht mehr benötigt.

Hierzu die Kabel 0,5 mm² sw/rt vom Kabelstrang „Fahrzeuginnenraum“ und vom Gebläsesteuergerät isolieren und zurückbinden.

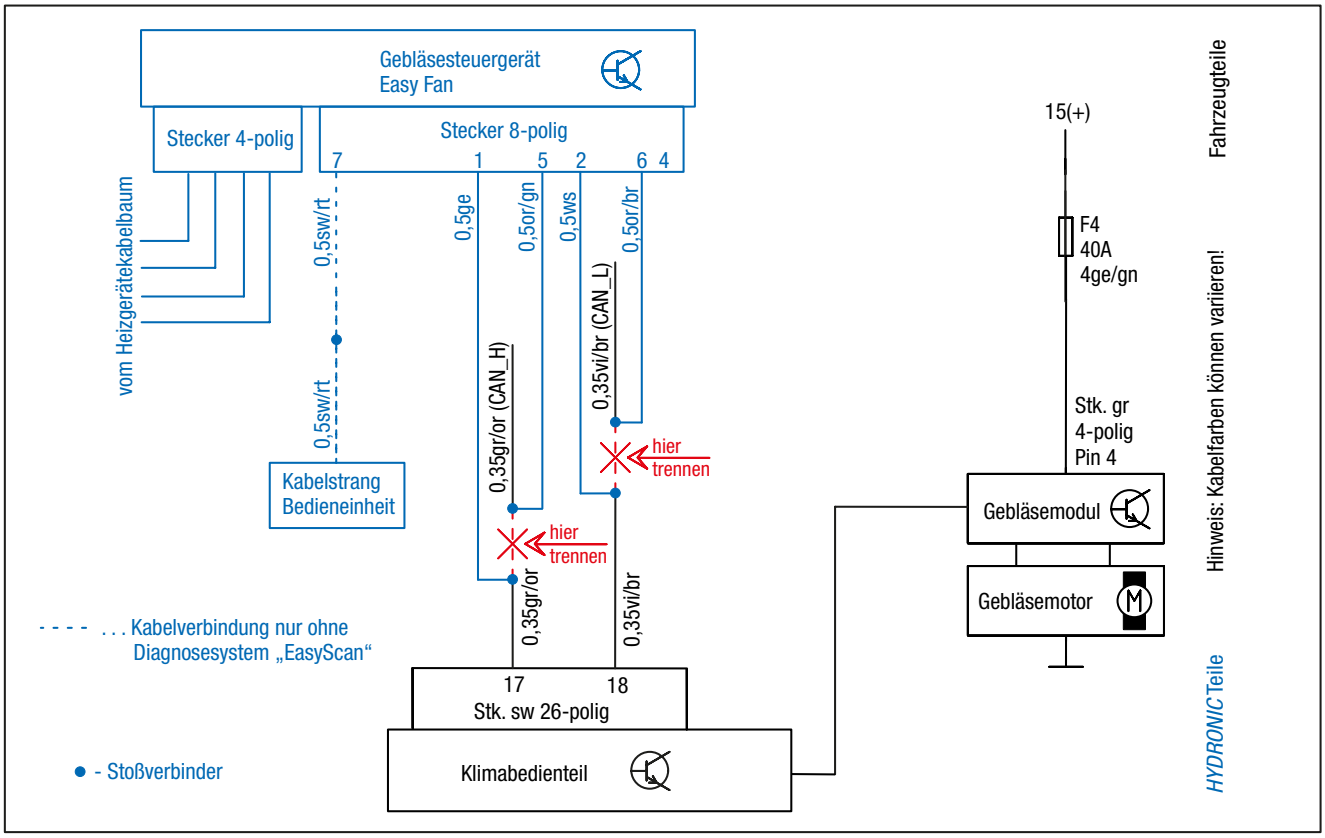

Abb. 40

	ws	sw	rt	vi	br	gn	gr	or
D	weiß	schwarz	rot	violett	braun	grün	grau	orange
GB	white	black	red	violet	brown	green	grey	orange

3 EINBAU

FUNKFERNBEDIENUNG EASYSTART REMOTE/REMOTE+/WEB EINBAUEN
(Alternativvorschlag - Absprache mit dem Kunden)
(siehe Abb. 41 bis 49)

Der Einbau der EasyStart Remote/Remote+ erfolgt nach der Technischen Beschreibung für die Funkfernbedienung EasyStart Remote/Remote+, siehe dazu den Abschnitt „Einbauanweisung“.

Den Taster der EasyStart Remote/Remote+ mittig in der Mittelkonsole unterhalb des Klimabedienteils entsprechend der Abbildung montieren. Dazu eine Bohrung Ø 10 mm fertigen und den Taster in die Bohrung einsetzen.



Abb. 41
① Taster der EasyStart Remote/Remote+ montieren

Den Temperaturfühler der EasyStart Remote+ an der Verkleidung im Fußraum des Beifahrers anbringen.



Abb. 42
① Stationärteil der EasyStart Remote/Remote+

Das Stationärteil der EasyStart Remote/Remote+ oder der EasyStart Web mit Halter wurde bereits verbaut (siehe Abb. 37 oder 38).

Das Antennenkabel der EasyStart Remote/Remote+/Web am Stationärteil anschließen, nach links führen und im Türgummi der Fahrerseite verlegen.

Die Kabel vom montierten Taster und Temperaturfühler zusammen mit dem Kabelstrang „Bedieneinrichtung“ zum Einbauort des Stationärteils führen und am Stationärteil anschließen.

ACHTUNG!
Eine eventuelle Überlänge des Antennenkabels unter der Armaturentafel mit Kabelbindern befestigen.



Abb. 43
① Stationärteil der EasyStart Remote/Remote+ bzw. der EasyStart Web

4 NACH DEM EINBAU

HINWEIS-AUFKLEBER "TANKEN" EINKLEBEN
(siehe Abb. 44)

Den Hinweis-Aufkleber "Tanken" in die Tankklappe entsprechend der Abbildung einkleben.



Abb. 44
① Hinweis-Aufkleber "Tanken" einkleben

FAHRZEUG KOMPLETTIEREN

- Alle ausgebauten Teile in umgekehrter Reihenfolge montieren.
- Die Batterie wieder anklemmen.
- Die Schlauchleitungen, Schlauch- und Rohrschellen sowie alle elektrischen Anschlüsse auf festen Sitz prüfen.
- Alle losen Leitungen mit Kabelbindern sichern.
- Alle Programmierungen am Fahrzeug (Radio, Fensterheber usw.) wieder herstellen.
- Das Kühlsystem befüllen, den Motor starten, Kühlsystem entlüften und auf Dichtheit prüfen, fehlende Kühlflüssigkeit bis zur Markierung (Pfeil) nachfüllen.
- Den Hinweis-Aufkleber „Tanken“ in die Tankklappe einkleben.
- Bitte auch die Angaben des Fahrzeugherstellers zur
- Befüllung und Entlüftung des Kühlsystems beachten.
- Die behördlichen Vorschriften und Sicherheitshinweise in der technischen Beschreibung beachten.
- Das Bedienelement programmieren und die Bedienungs-anweisung in das Handschuhfach legen.
- Das Merkblatt für den Kunden ausdrucken und dem Kunden aushändigen.

ACHTUNG!
Das Kühlsystem ausschließlich mit der vom Fahrzeughersteller vorgeschriebenen Kühlflüssigkeit befüllen.

INBETRIEBNAHME DES HEIZGERÄTES

- Das Heizgerät am Bedienelement einschalten.
  Siehe Bedienungsanleitung - Bedienelement.

BITTE BEACHTEN!
Bei Fahrzeugen mit Innenraumüberwachung ist diese für den Heizvorgang zu deaktivieren.
Hinweise für die Deaktivierung bitte der Bedienungsanleitung des Fahrzeuges entnehmen.

5 ERSTINBETRIEBNAHME (EASYSTART REMOTE)

ERSTINBETRIEBNAHME DURCHFÜHREN

Bei Erstinbetriebnahme müssen nacheinander folgendene Arbeitsschritte ausgeführt werden.

- **Batterie in das Mobilteil einsetzen**
  Die mitgelieferte Batterie wie in der Bedienungsanweisung EasyStart Remote, unter Kapitel "Wartung / Batterie tauschen" beschrieben, in das Mobilteil einsetzen. Das Mobilteil noch nicht Aktivieren.

- **Betriebsspannung anlegen**
  Die Betriebsspannung wird durch Einstecken der Sicherung in den Sicherungshalter angelegt.
  Automatische Erkennung
  Fünf Sekunden nach dem Anlegen der Betriebsspannung beginnt die LED des
  Tasters zu leuchten. Die Funkfernbedienung prüft jetzt welches Heizgerät angeschlossen ist und konfiguriert die Beienerführung des Mobilteils.

- **Mobilteil anlernen**
  Beginnt die LED des Tasters zu blinken, kann das Mobilteil angelernt werden.

Hinweis zum Anlernmodus Add
Mit der Funktion **Add** können bis zu 4 Mobilteile auf ein Stationärteil angelernt werden, wobei immer nur ein Mobilteil mit dem Stationärteil Verbindung aufnehmen kann

Hinweise zum Anlernmodus AddE
Mit der **AddE** wird nur das aktuelle Mobilteil angelernt. Alle zuvor angelernten Mobilteile werden gelöscht.

BITTE BEACHTEN!

Wird das Mobilteil nicht innerhalb von 30 Sekunden angelernt, erlischt die LED-Anzeige des Tasters.
Taster drückt, bis die LED zu blinken
beginnt. Anschließend Mobilteil anlernen.

Mobilteil Anlernen - Anlernmodus **ADD**

Taste  oder  drücken.

Wenn die Verbindung zwischen Mobilteil und Stationärteil aufgebaut ist, beginnt die LED-Anzeige grün zu flackern. Das Mobilteil befindet sich im Anlernmodus **Add**.



Datenübertragung
LED: leuchtet grün



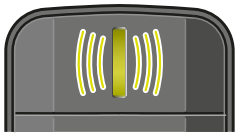

LED: flackert grün

Anlernmodus Add, während die LED-Anzeige grün flackert mit der Taste  bestätigen.

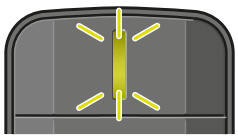

LED: blinkt 2x grün

Das Mobilteil ist
angelernt.

5 ERSTINBETRIEBNAHME (EASYSTART REMOTE)

MOBILTEIL ANLERNEN - ANLERNMODUS ADDE

Taste oder drücken.

Wenn die Verbindung zwischen Mobilteil und Stationärteil aufgebaut ist, beginnt die LED-Anzeige grün zu flackern. Das Mobilteil befindet sich im Anlernmodus **Add**.

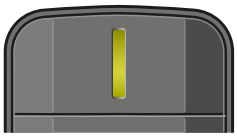

Datenübertragung
LED: leuchtet grün

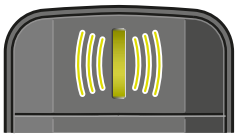

LED: flackert grün

Während die LED grün flackert die Taste drücken.

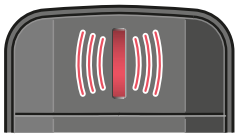

LED: flackert rot

Anlernmodus **AddE**, während die LED-Anzeige grün flackert mit der Taste bestätigen.

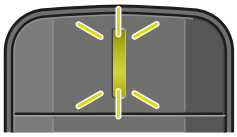

LED: blinkt 2x grün

Das Mobilteil ist angelernt.

ZUSÄTZLICH MOBILTEIL ANLERNEN

- Den im Fahrzeug verbauten Taster drücken, bis die LED des Tasters zu blinken beginnt.
- Während die LED des Tasters blinkt, das Mobilteil wie unter "Mobilteil anlernen" beschrieben aktivieren.

5 STECKERBELEGUNG (EASYSTART REMOTE)

ANSCHLUSS STECKERGEHÄUSE AM STATIONÄRTEIL

Flachstecker am Leitungsstrang Bedienung anschlagen.
Leitungsstrang Bedienung und Leitungsstrang Taster in 12-polige Steckergehäuse einknüpfen. (Belegung Steckergehäuse)
Die Kontaktsicherung in das Steckergehäuse einschieben.
12-poliges Steckergehäuse am Stationärteil anschließen.

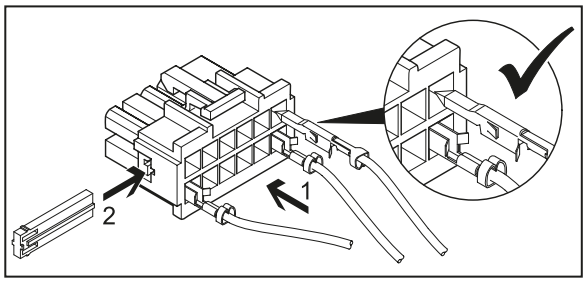

BITTE BEACHTEN!

- Bei der Montage der Stecker darauf achten, dass die Sicherungszungen immer zur Mitte des Steckers zeigen. Nur in dieser Lage rasten die Zungen im Gehäuse ein (siehe Skizze).

PINBELEGUNG AM STATIONÄRTEIL

PIN	SIGNAL	LEITUNGSFARBE
1	Klemme 30 (Plus)	rot
2	-	
3	Klemme 31 (Masse)	braun
4	JE-Diagnose / DAT-Leitung	blau / weiß / vi
5	-	
6	LED Taster (+)	rot / gelb
7	Taster (+)	braun / gelb
8	Taster (-)	braun
9	-	
10	-	
11	-	
12	-	

Kammerbelegung Steckergehäuse -XB12 (Belegung von Leitungseintrittsseite gesehen)

5 ERSTINBETRIEBNAHME (EASYSTART REMOTE+)

ERSTINBETRIEBNAHME DURCHFÜHREN

Bei Erstinbetriebnahme müssen nacheinander folgendene Arbeitsschritte ausgeführt werden.

BATTERIE IN DAS MOBILTEIL EINSETZEN

Die mitgelieferte Batterie wie in der Bedienungsanweisung EasyStart Remote+, unter Kapitel "Wartung / Batterie tauschen" beschrieben, in das Mobilteil einsetzen. Das Mobilteil noch nicht Aktivieren.

BETRIEBSSPANNUNG ANLEGEN

Die Betriebsspannung wird durch Einstecken der Sicherung in den Sicherungshalter angelegt.

AUTOMATISCHE ERKENNUNG

Fünf Sekunden nach dem Anlegen der Betriebsspannung beginnt die LED des Tasters zu leuchten. Die Funkfernbedienung prüft jetzt welches Heizgerät angeschlossen ist und konfiguriert die Beienerführung des Mobilteils.

MOBILTEIL ANLERNEN

Beginnt die LED des Tasters zu blinken, kann das Mobilteil angelernt werden.

HINWEIS ZUM ANLERNMODUS ADD

Mit der Funktion **Add** können bis zu 4 Mobilteile auf ein Stationärteil angelernt werden, wobei immer nur ein Mobilteil mit dem Stationärteil Verbindung aufnehmen kann

Hinweise zum Anlernmodus AddE

Mit der **AddE** wird nur das aktuelle Mobilteil angelernt. Alle zuvor angelernten Mobilteile werden gelöscht.

BITTE BEACHTEN!

Wird das Mobilteil nicht innerhalb von 30 Sekunden angelernt, erlischt die LED-
Anzeige des Tasters.
Taster drückt, bis die LED zu blinken beginnt. Anschließend Mobilteil anlernen.

MOBILTEIL ANLERNEN - ANLERNMODUS ADD

Taste oder drücken, Add wird angezeigt.



Anlernmodus Add mit Taste bestätigen.

Mobilteil anlernen - Anlernmodus AddE
Mit der Taste oder **AddE** auswählen.



Anlernmodus AddE mit Taste bestätigen.

5 ERSTINBETRIEBNAHME (EASYSTART REMOTE+)

NACH DER BESTÄTIGUNG VON ADD ODER ADDE

UHRZEIT EINSTELLEN
Stunden mit der Taste ◄ oder ► einstellen

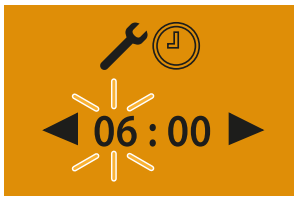

Einstellung mit der Taste ▭ bestätigen

Minuten mit der Taste ◄ oder ► einstellen



- Einstellung mit der Taste ▭ bestätigen
- Wochentag einstellenWochentage mit der Taste ◄ oder ► einstellen

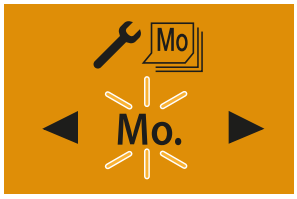

Einstellung mit der Taste ▭ bestätigen. Anschließend EasyStart Remote+ konfigurieren.

Zusätzliches Mobilteil anlernen

Dem im Fahrzeug verbauten Taster drücken, bis die LED des Tasters zu blinken beginnt.
Am Mobilteil die Taste ▭ oder ▭ drücken, **Add** wird angezeigt.

Anlernmodus mt Taste ▭ bestätigen.



Das zusätzliche Mobilteil ist angelernt.

EASYSTART REMOTE+ KONFIGURIEREN

Das System muss je nach Anwendungsfall konfiguriert werden.

5 STECKERBELEGUNG (EASYSTART REMOTE+)

ANSCHLUSS STECKERGEHÄUSE AM STATIONÄRTEIL

Flachstecker am Leitungsstrang Bedienung anschlagen.
Leitungsstrang Bedienung und Leitungsstrang Taster in 12-polige Steckergehäuse einknüpfen.
(Belegung Steckergehäuse)
Die Kontaktsicherung in das Steckergehäuse einschieben.
12-poliges Steckergehäuse am Stationärteil anschließen.

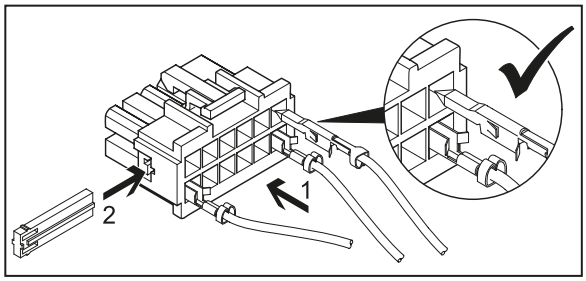

BITTE BEACHTEN!

- Bei der Montage der Stecker darauf achten, dass die Sicherungszungen immer zur
  Mitte des Steckers zeigen. Nur in dieser
  Lage rasten die Zungen im Gehäuse ein
  (siehe Skizze).

PINBELEGUNG AM STATIONÄRTEIL

PIN	SIGNAL	LEITUNGSFARBE
1	Klemme 30 (Plus)	rot
2	-	
3	Klemme 31 (Masse)	braun
4	JE-Diagnose / DAT-Leitung	blau / weiß / vi
5	-	
6	LED Taster (+)	rot / gelb
7	Taster (+)	braun / gelb
8	Taster (-)	braun
9	-	
10	-	
11	-	
12	-	

Kammerbelegung Steckergehäuse -XB12 (Belegung von Leitungseintrittsseite gesehen)

5 ERSTINBETRIEBNAHME (EASYSTART WEB)

Mit der webbasierten Bediensoftware EasyStart Web lässt sich über das eingebaute Empfangsteil ein Eberspächer Luft- oder Wasserheizgerät bedienen.
Zur Inbetriebnahme der Bediensoftware muss sich die Einbauwerkstatt im Portal EasyStart Web anmelden.

Die Erstinbetriebnahme der Bediensoftware EasyStart Web kann nur durch die Einbauwerkstatt über PC/Tablet mit einem Internetanschluss durchgeführt werden.
Für den Zugang zum "Portal EasyStart Web" das Eberspächer Partner Portal mit https://partner.eberspaecher,com/de abrufen.
Besteht bereits ein Zugang zum Portal, muss zur Anmeldung keine E-Mail-Adresse und kein Passwort eingegeben werden. Besteht noch kein Zugang, den Hinweisen zur Anmeldung folgen.

Bei erfolgreichem Zugang erscheint das Hauptfenster des Partner Portals. Unter dem Menüpunkt "Kundenbreich" die Schaltfläche "EasyStart Web" anklicken.

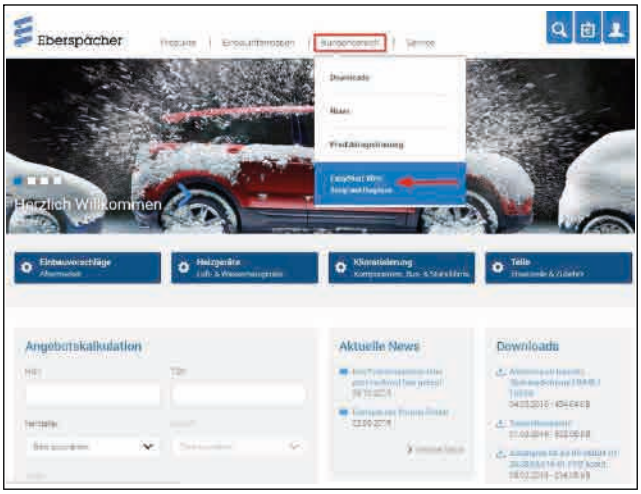

Hier auf den Link zum B2B-Portal von EasyStart Web klicken.



Dann den Menüpunkt "**Erstinbetriebnahme**" auswählen.



Freigabe-Code (IMEI) für die EasyStart Web eingeben.

BITTE BEACHTEN!

- Der Freigabe-Code (IMEI) ist dem Verpackungskarton der EasyStart Web angebracht und liegt als Aufkleber bei.



VOREINSTELLUNGEN FÜR KUNDEN

Konfiguration der EasyStart Web gemäß Kunden-wunsch bzw. Einbaunotwendigkeit durchführen.

BITTE BEACHTEN!

Dieser Schritt ist nur möglich, wenn sich die EasyStart Web zurvor am Webserver registriert (GSM-Netz eingebucht).

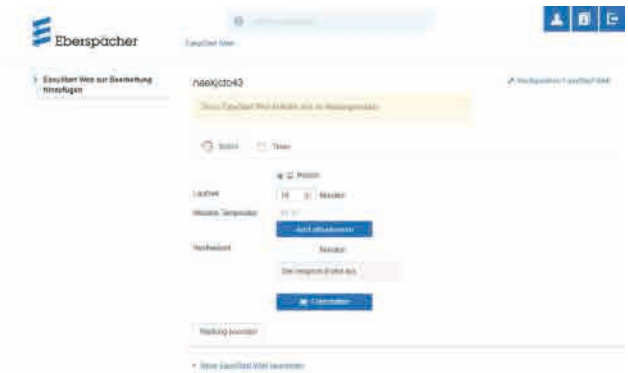

5 ERSTINBETRIEBNAHME (EASYSTART WEB)

Konfiguration der EasyStart Web

Folgende Funktionen können gewählt werden

- **Systemparameter EasyStart Web**
  - Anzeige der aktuellen Konfiguration und Eigenschaften der angesteuerten EasyStart Web.
- **Konnektivität**
  - EasyStart Web ist über App erreichbar / nicht erreichbar.
- **Fehlerspeicher Heizgerät**
  - Fehlerspeicher Heizgerät auslesen und löschen.
- **Fehlerspeicher EasyStart Web**
  - Anzeige Fehlerspeicher EasyStart Web.



- Betriebseinstellungen EasyStart Web
  - Laufzeitbegrenzung des Heizgeräts
  - Programmierung der Vorwahlzeit
  - Konfiguration des Bedienelements
  - Einstellung der Temperatureinheit (°C/°F)



- **Automatische Laufzeitberechnung**



- Unterspannungserkennung EasyStart Web
  - Siehe Einbauanleitung PLUS
- EasyStart Web zurücksetzen
  - Zurücksetzen auf Auslieferungszustand

Mit einem Klick auf die Schalfläche Änderungen an Konfiguration speichern oder Formular zurücksetzen wird die Konfiguration abschließend gespeichert oder verworfen.
Nach Ende der Konfiguration Testlauf im Betriebsmodus "Sofortbetrieb" durchführen.
Mit einem Klick auf Einschalten den Testbetrieb starten.

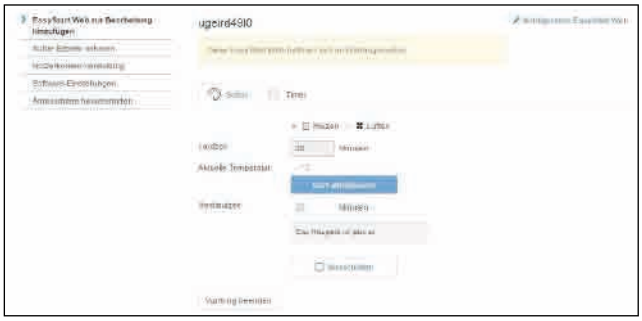

Nach erfolgtem Durchlauf wird der Testbetrieb beendet. Dazu Schaltfläche Wartung beenden auswählen und anschließende Meldung bestätigen.



Die Erstinbetriebnahme ist beendet.

Bei der anschließenden Fahrzeugübergabe dem Kunden Verpackungskarton und Kurzanleitung mit dem Zugangs-Code (IMEI) übergeben.

BITTE BEACHTEN!

Eine automatische Laufzeitberechnung ist bei Luftheizungen nicht möglich. Bei größerem Wärmebedarf kann die Hubraumangabe um 500 cm³ erhöht werden. Wird in den Wasserkreislauf das Kombiventil 25 2014 80 6200 oder 25 2014 80 7200 eingesetzt, kann die Hubraumangabe um 500 cm³ vergingert werden. Die Werte für Erhöhung bzw. Reduzierung der Hubraumangabe sind nur bei Kühlwasserkreisläufen gültig, deren Fahrzeugmotor durchströmt wird. Wird das Fahrzeug nur im Kurzstrechenbetrieb eingesetzt, ist in Absprache mit dem Kunden die maximale Laufzeit zu reduzieren.

5 STECKERBELEGUNG (EASYSTART WEB)

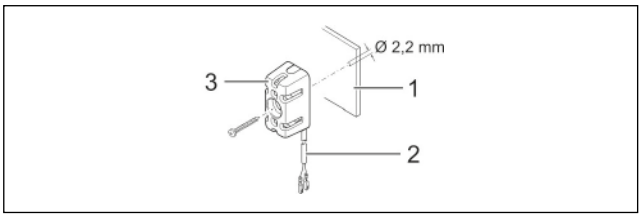

1 Armaturenbrett
2 Leitungsstrang
3 Temperaturfühler

- Die Leitungen "Kabelstrang Temperaturfühler" wie gezeigt in den 2-poligen Stecker (Kleinteilbeutel) einknüpfen.
- Stecker im Empfangsteil am 2-poligen Steckplatz (2. von links) einstecken.

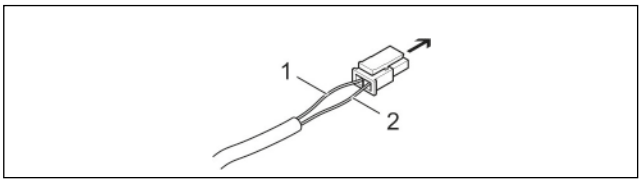

➔ Empfangsteil EasyStart Web, Steckplatz 2-polig
1 Leitung BNHW
2 Leitung GY

Kommunikationsverbindung und Spannungsversorgung herstellen

Im Leitungsstrang "Bedieungung" des Heizgerätekabelbaums prüfen, ob an den Leitungen RD, BN und BUWH Steckhülsen vorhanden sind. Fehlen an den entsprechenden Leitungen die Steckhülsen aus dem Kleinteilbeutel des Lieferumfangs ancrimpen.
Die Leitungen wie folgt in das 5-polige Steckhülsengehäuse einknüpfen.

- Leitung RD in Kammer 1
- Leitung BN in Kammer 3
- Leitung BUWH in Kammer 4

5-poliges Steckhülsengehäuse Leitungsstrang "Bedienung" mit dem 5-poligen Stecker "Kabelstrang" verbinden.
Bei Luftheizungen zusätzlich Leitung GYRD mit BNWH verbinden und isolieren.
Nicht benutzte Leitungen isolieren.

Die beiden 4-poligen Stecker des "Kabelstrang" am Empgangsteil EasyStart Web an den entsprechenden Steckplätzen anschließen (4-polig flach -> ganz links, 4-polig quadratisch -> ganz rechts)

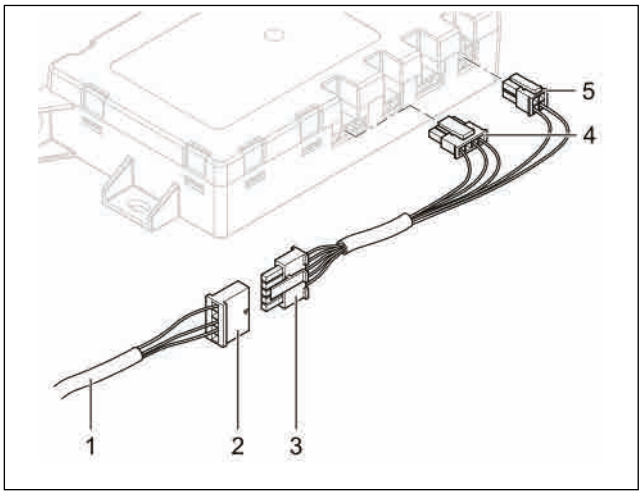

1 Leitungsstrang "Bedienung"
2 Steckhülsengehäuse, 5-polig
3 Stecker "Kabelstrang", 5-polig
4 Stecker flach, 4-polig
5 Stecker quadratisch, 4-polig

KABELFARBEN

RD	rot	GY	grau	BK	schwarz
BU	blau	YE	gelb	GN	grün
WH	weiß	VT	violett	BN	braun
OR	orange				

Spannungsversorgung Herstellen
Nach dem Einbau von Heizgerät und Empfangsteil EasyStart Web durch Einstecken der Sicherung die Spannungsversorgung für beide Geräte herstellen.

Automatische Erkennung
Nach dem Anlegen der Betriebsspannung beginnt die LED des Tasters zu leuchten. Die EasyStart Web prüft, welches Heizgerät angeschlossen ist und konfiguriert das System entsprechend.
Die Erstinbetriebnahme und Konfiguration von EasyStart Web starten, wenn die LED im Taster nicht mehr blinkt.

6 TEILEÜBERSICHT



Abb. 45

MERKBLATT FÜR DEN KUNDEN

Hinweise für den Kunden
(siehe Abb. 1)

- Am Klimabedienteil sind keine Einstellungen erforderlich.

FUNKTIONSBESCHREIBUNG GEBLÄSESTEUERGERÄT

Mit Beginn des Standheizbetriebs wird das Gebläsesteuergerät aktiviert.
Automatisch werden der Fahrzeuggebläsemotor eingeschaltet, die Temperatureinstellung auf „Warm" und die Klappen der Luftführung auf „Defrost (Def)" gestellt.

Wird während des Standheizbetriebs das Fahrzeug gestartet, gibt das Gebläsesteuergerät die Steuerung an das Klimabedienteil ab, die Klimatisierungseinstellungen nehmen die ursprünglichen Einstellungen ein und können wie gewohnt nach persönlichem Empfinden verstellt werden.



Abb. 1
① Klimabedienteil

EMPFEHLUNG!

- Schalten Sie die Standheizung mindestens einmal monatlich für ca. 10 min und auch in den Sommermonaten ein! Dies sorgt für eine reibungslose Funktion im Nutzungszeitraum!
- Wir empfehlen die Heizzeit auf die Fahrzeit abzustimmen: Fahrzeit > Heizzeit.

DE

ANSCHLUSSKONSTELLATIONEN FÜR HYDRONIC S3 12V CS

DE

Bitte beachten: Nur gültig für folgende Hydronic S3 Ausführungsvarianten **mit CAN-Schnittstelle und S+ Schaltausgang:**

Heizgeräte für Otto-Kraftstoff (Benzin)	**Bestell-Nr.**
B 4 E – 12 V CS	20.2007.05.0000
B 5 E – 12 V CS	20.2008.05.0000
Heizgeräte für Dieselkraftstoff	**Bestell-Nr.**
D 4 E – 12 V CS	25.2933.05.0000
D 5 E – 12 V CS	25.2934.05.0000

1 Anschluss Hydronic S3 12V CS an EasyStart Pro / EasyStart Web in Verbindung mit EasyFan

Anschluss über Y-Kabel (Mat.-Nr. 22.1000.35.2800) und Leiter BKRD an Bedienelement und EasyFan.

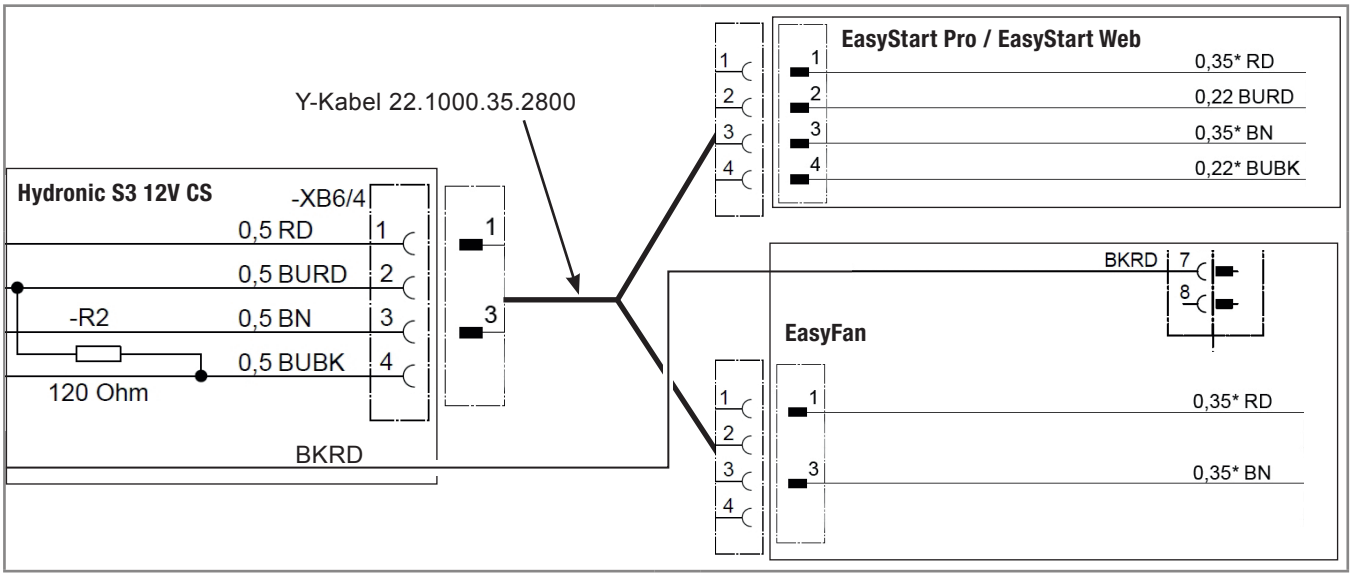

2 Anschluss Hydronic S3 12V CS an 2 x EasyStart Pro / EasyStart Web

Anschluss über Y-Kabel (Mat.-Nr. 22.1000.35.2700) an EasyStart Pro und EasyStart Web.

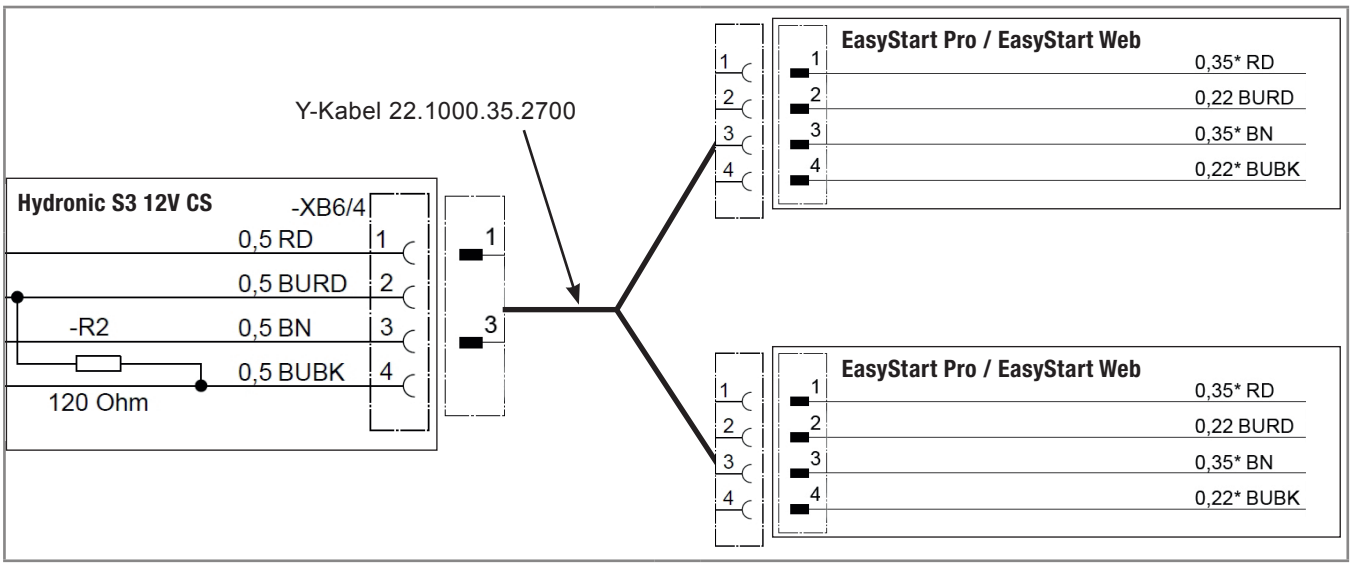

DE

3 Anschluss Hydronic S3 12V CS an EasyStart Remote

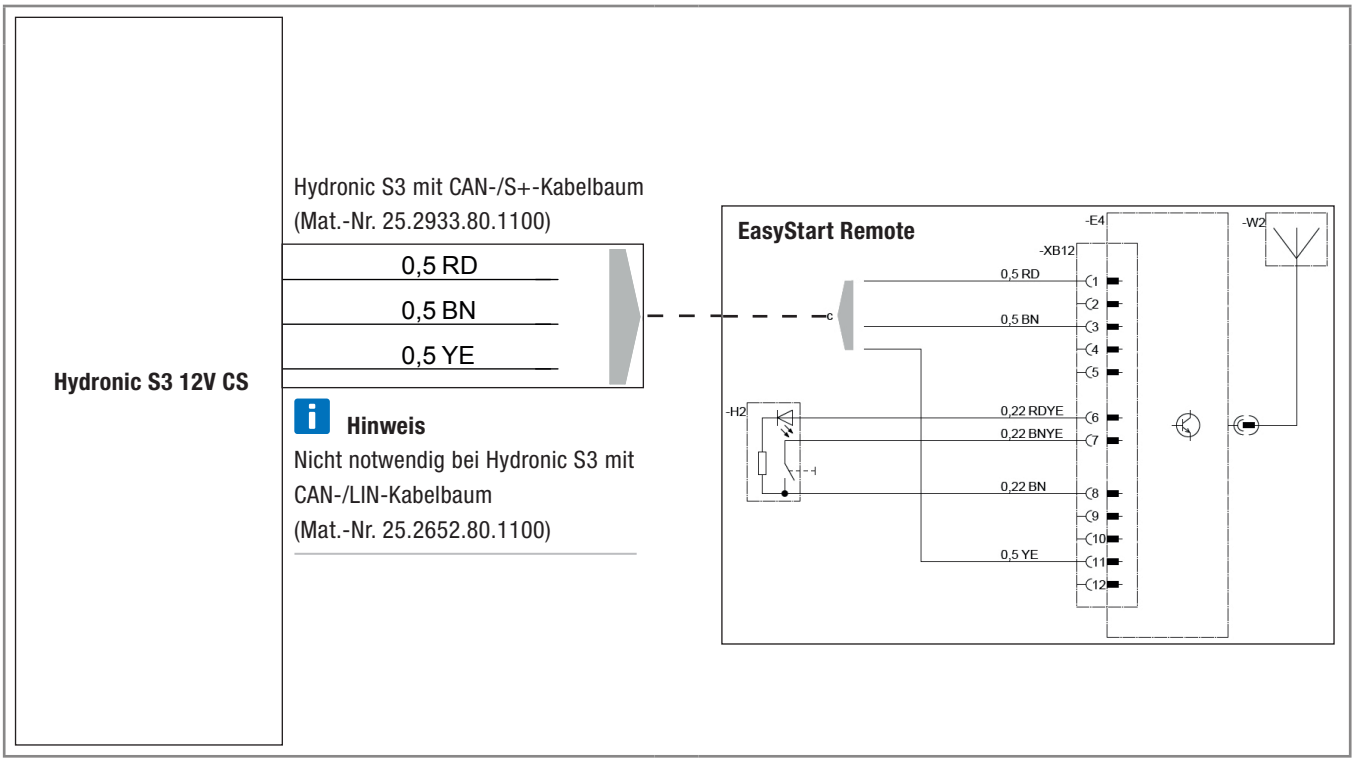

DE

4 Anschluss Hydronic S3 12V CS an EasyStart Remote+

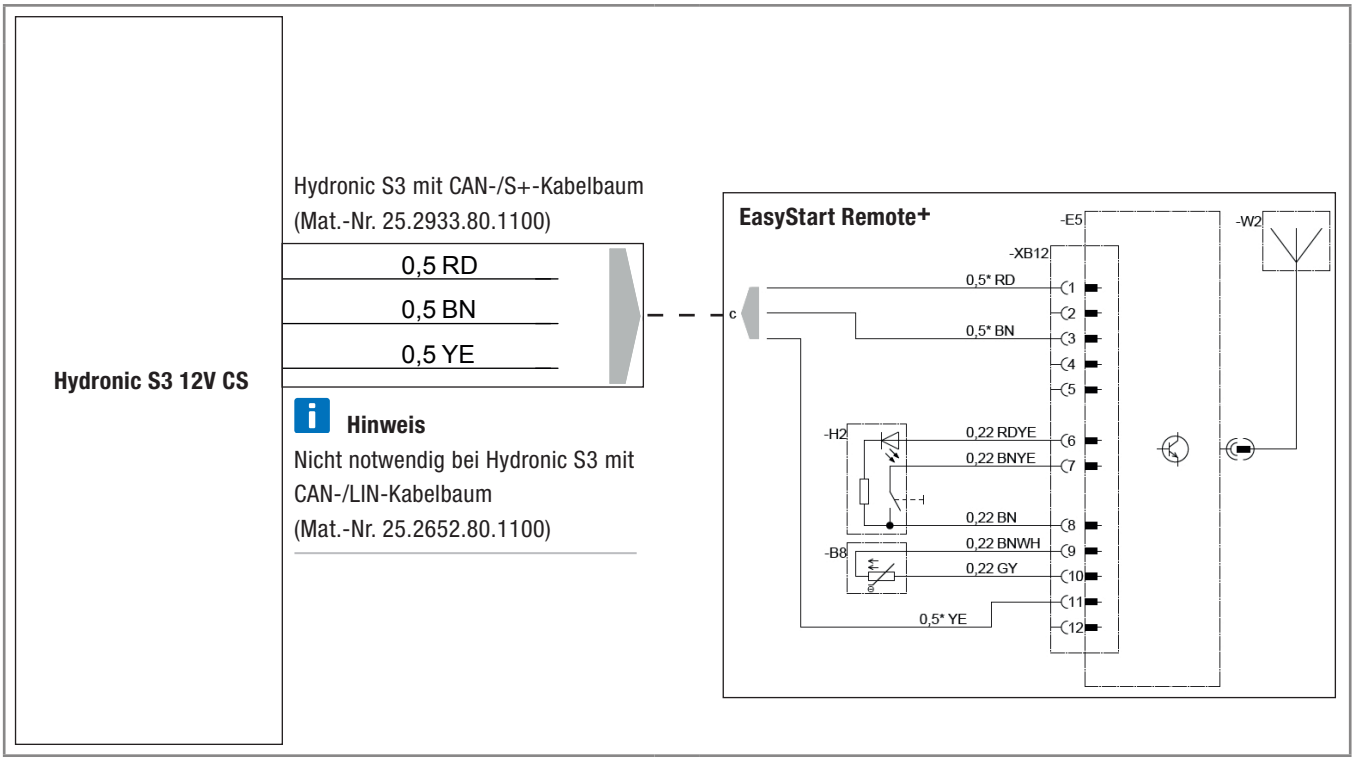

EN

CONNECTION CONSTELLATIONS FOR HYDRONIC S3 12V CS

EN

Please note: Only valid for the following Hydronic S3 versions **with CAN interface and S+ switching output:**

Heaters for petrol	**Order No.**
B 4 E – 12 V CS	20.2007.05.0000
B 5 E – 12 V CS	20.2008.05.0000
Heaters for Diesel	**Order No.**
D 4 E – 12 V CS	25.2933.05.0000
D 5 E – 12 V CS	25.2934.05.0000

1 Connection of Hydronic S3 12V CS to EasyStart Pro / EasyStart Web including EasyFan

Connect via Y cable (Mat.-No. 22.1000.35.2800) and line BKRD to operating element and EasyFan.

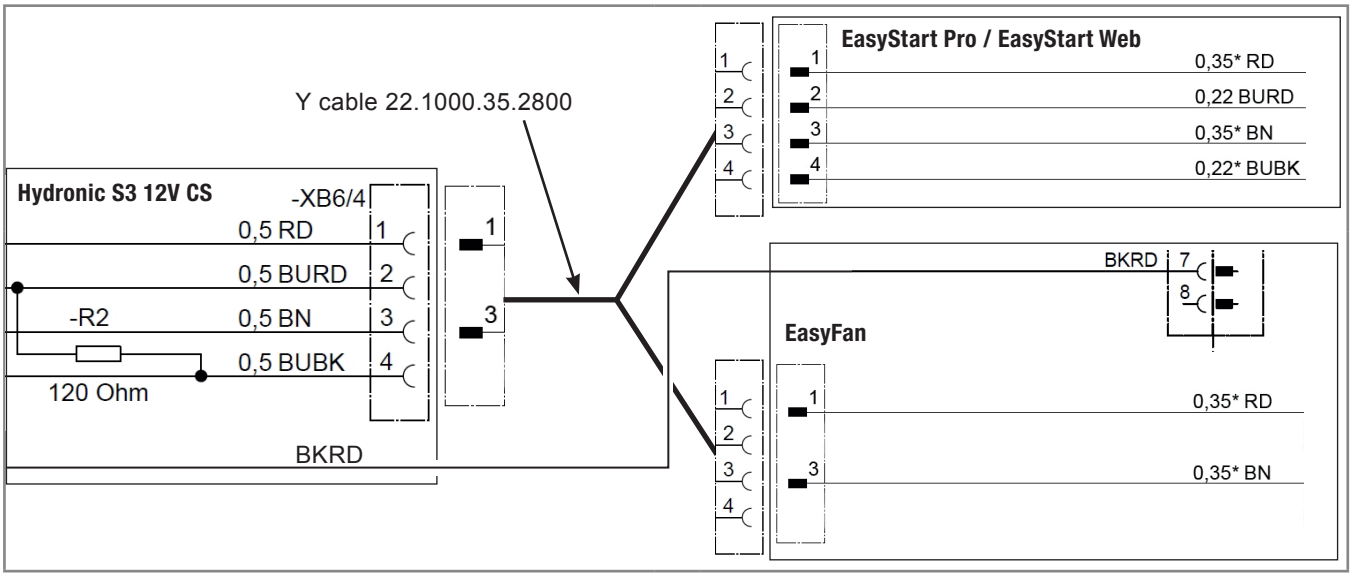

2 Connection of Hydronic S3 12V CS to 2 x EasyStart Pro / EasyStart Web

Connect via Y cable (Mat.-No. 22.1000.35.2700) to EasyStart Pro and EasyStart Web.

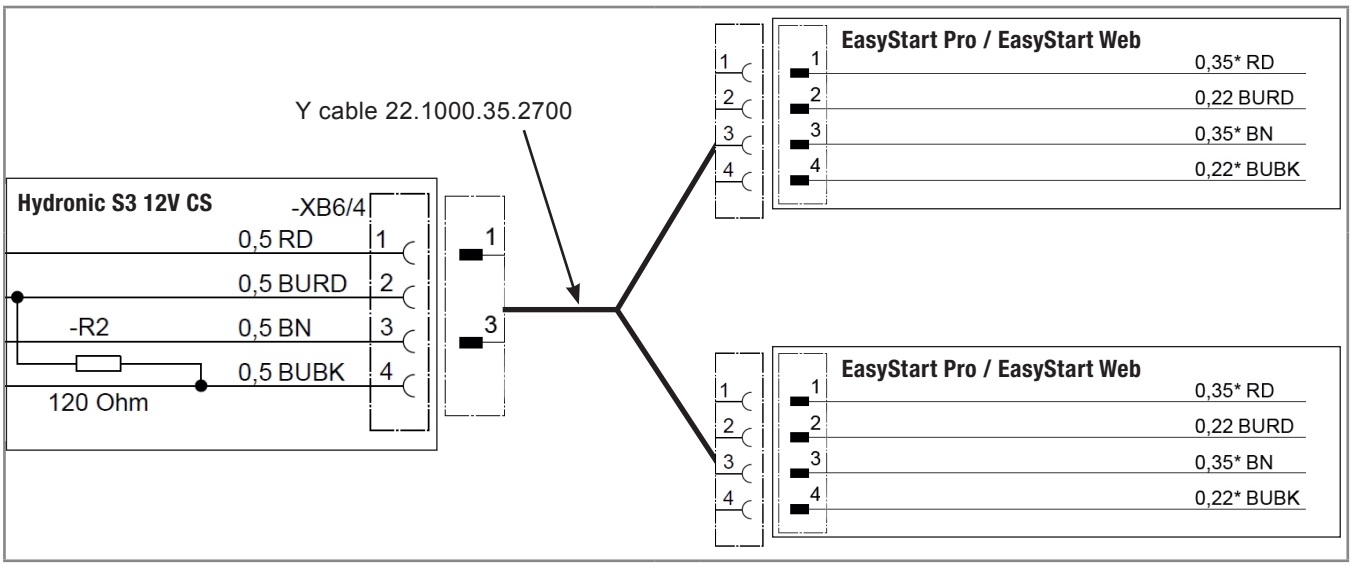

EN

3 Connection of Hydronic S3 12V CS to EasyStart Remote

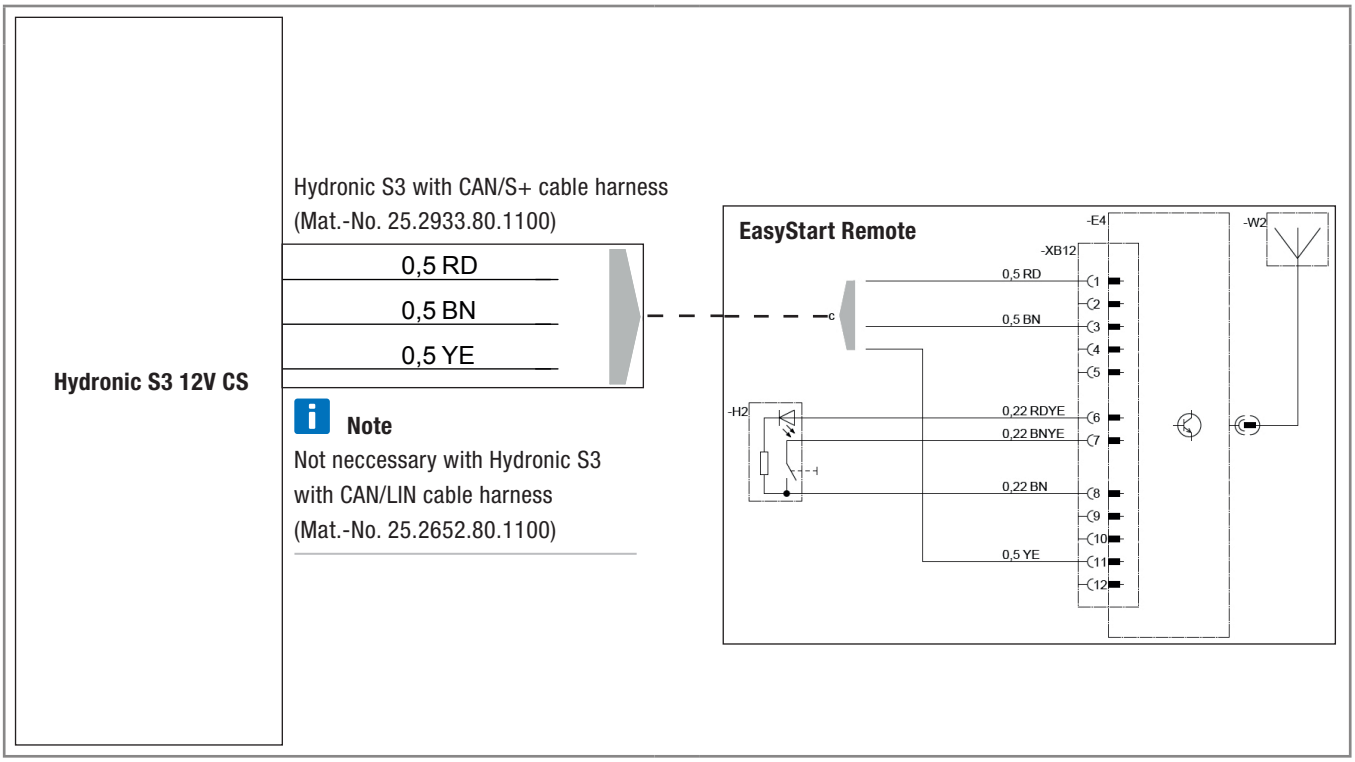

4 Connection of Hydronic S3 12V CS to EasyStart Remote+

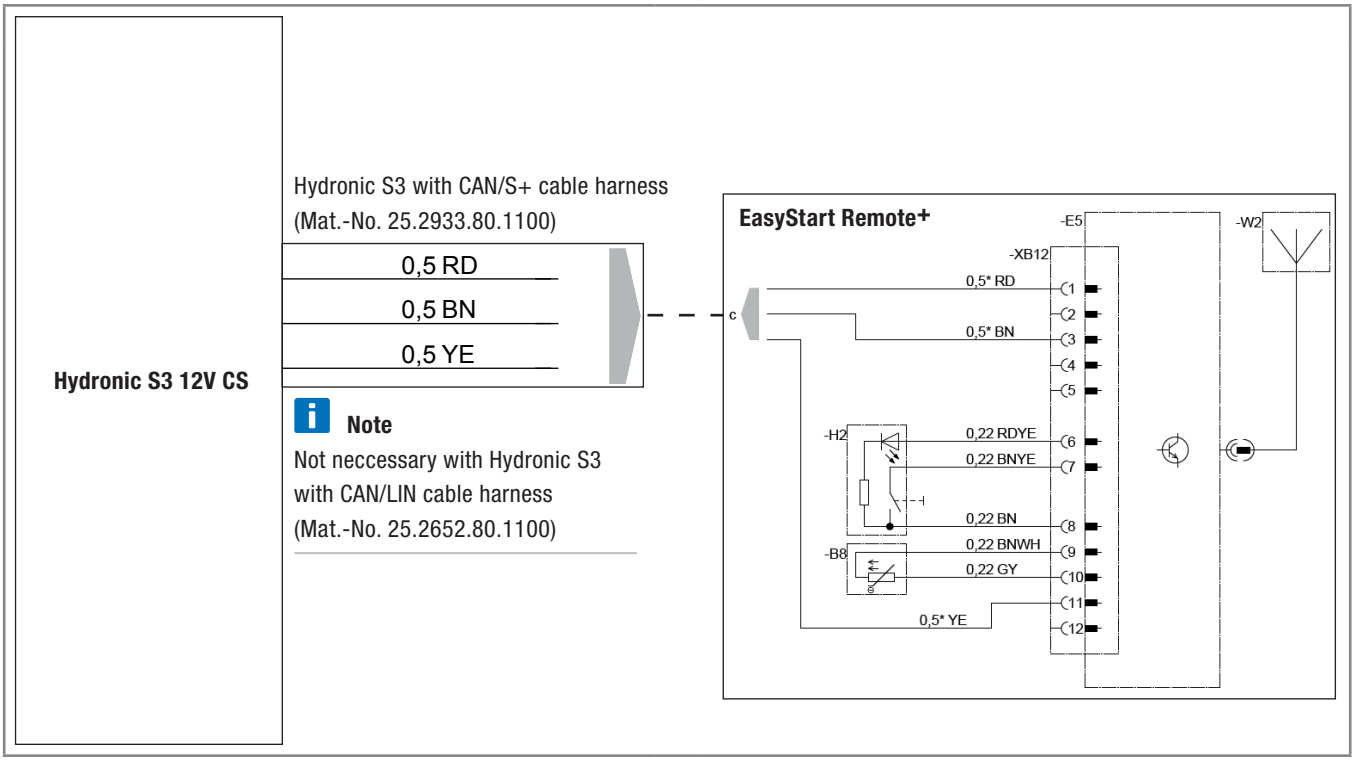

Headquarters:
Eberspächer Climate Control Systems GmbH & Co. KG
Eberspächerstraße 24
73730 Esslingen
Hotline: 03976 2350 235
Fax-Hotline: 01805 262624
info@eberspaecher.com
www.eberspaecher.com

Eberspächer

20.1994.95.3123 03.2019 DE 03.2019
Änderungen vorbehalten © Eberspächer Climate Control Systems GmbH & Co. KG