EINBAUVORSCHLAG
HYDRONIC S3 – D 5 E IM FORD EDGE



DIESER EINBAUVORSCHLAG IST FÜR FAHRZEUGE AB BAUJAHR 2019 MIT FOLGENDER MOTORISIERUNG GÜLTIG:

2,0 l TDCI EcoBlue "4x4" / 140 kW - 190 PS (HSN: 1028 / TSN: AAN)
2,0 l TDCI EcoBlue BiTurbo "4x4" / 175 kW - 238 PS (HSN: 1028 / TSN: AAO)

HEIZUNG MIT COMFORTFUNKTION DER KLIMAANLAGE

- keine Voreinstellungen am Klimabedienteil notwendig

WICHTIG für den elektrischen Anschluss der Hydronic S3 CS Heizgeräte: Bitte beachten Sie die Hinweise am Ende dieses Einbauvorschlages!
IMPORTANT NOTE for the electrical wiring of Hydronic S3 CS heaters: Please read the reference at the end of this installation recommendation!

INHALT

KAPITEL	KAPITELBESCHREIBUNG	SEITE
1	Einleitung	3-5
2	Vorbereitung Fahrzeug	6
3	Vormontage	7-9
4	Einbau	10-21
5	Nach dem Einbau	22
6	Teileübersicht	23
7	Erstinbetriebnahme BE	24 - 32
	Merkblatt für den Kunden	33

Dieser Einbauvorschlag dokumentiert den Einbau des Heizgerätes Hydronic S3 in einem Fahrzeug des Modelljahres 2018 mit folgender Ausstattung:

- **2-Zonen Klimaautomatik**
- **mit Nebelscheinwerfern**
- **mit Start-Stopp-System**
- **Schaltgetriebe oder PowerShift-Automatikgetriebe**

BITTE BEACHTEN!

Dieser Einbauvorschlag ist unter Ausschluss irgendwelcher Haftungsansprüche für das o.g. Fahrzeug gültig.
Je nach abweichendem Modelljahr und/oder abweichender Ausstattung können sich Änderungen gegenüber diesem Einbauvorschlag ergeben.
Der Einbau des Heizgerätes in das Fahrzeug muss daher zwingend vor Beginn auf Machbarkeit überprüft werden.
Jegliche Haftungsansprüche bedingt durch Änderungen am Fahrzeug sind ausgeschlossen.

Einbauzeit ca. 8 Stunden

1 EINLEITUNG

BESONDERE SCHREIBWEISEN, DARSTELLUNGEN UND PIKTOGRAMME

In diesem Einbauvorschlag werden unterschiedliche Sachverhalte durch besondere Schreibweise und Piktogramme hervorgehoben. Bedeutung und entsprechendes Handeln entnehmen Sie aus den folgenden Beispielen.

BESONDERE SCHREIBWEISEN UND DARSTELLUNGEN

- Dieser Punkt (▪) kennzeichnet eine Aufzählung die durch eine Überschrift eingeleitet wird.
  - – Folgt nach einem „Punkt“ ein eingerückter Strich (–), ist diese Aufzählung dem schwarzen Punkt untergeordnet.

PIKTOGRAMME

GEFAHR!

Dieser Hinweis weist Sie auf eine drohende Gefahr für Leib und Leben hin. Wird dieser Hinweis nicht beachtet, kann ein schwerer Personenschaden die Folge sein.

➔ Dieser Pfeil weist Sie auf die entsprechende Vorsichtsmaßnahme hin um die Gefahr abzuwenden.

ACHTUNG!

Dieser Hinweis weist Sie auf eine gefährliche Situation für eine Person und / oder das Produkt hin. Wird dieser Hinweis nicht beachtet, kann ein Personenschaden und / oder ein Geräteschaden die Folge sein.

➔ Dieser Pfeil weist Sie auf die entsprechende Vorsichtsmaßnahme hin um die Gefahr abzuwenden.

BITTE BEACHTEN!

Dieser Hinweis gibt Ihnen Anwendungsempfehlungen und hilfreiche Tipps für den Betrieb, Einbau und Reparatur des Heizgerätes.

SICHERHEITSHINWEISE FÜR DEN EINBAU UND DIE REPARATUR

GEFAHR!

Ein unsachgemäßer Einbau oder eine unsachgemäße Reparatur von Eberspächer-Heizgeräten kann einen Brand verursachen oder zum Eintritt giftiger Abgase in den Fahrzeuginnenraum führen.
Hieraus kann Gefahr für Leib und Leben resultieren.

➔ Das Heizgerät darf nur von autorisierten und geschulten Personen entsprechend den Vorgaben in der technischen Dokumentation eingebaut oder unter Verwendung von Original-Ersatzteilen repariert werden.

➔ Einbau und Reparaturen durch nicht autorisierte und ungeschulte Personen, Reparaturen mit nicht Original-Ersatzteilen, sowie ohne die zum Einbau bzw. Reparatur erforderliche technische Dokumentation sind gefährlich und deshalb nicht zulässig.

➔ Der Einbau nach diesem Einbauvorschlag darf nur in Verbindung mit der jeweils gerätebezogenen Technischen Beschreibung, Einbauanweisung, Bedienungsanweisung und Wartungsanweisung durchgeführt werden.
Dieses Dokument ist vor / bei Einbau und Reparatur sorgfältig durchzulesen und durchgehend zu befolgen. Ein Höchstmaß an Beachtung ist dabei den Behördlichen Vorschriften, den Sicherheitshinweisen und den allgemeinen Hinweisen zu schenken.

BITTE BEACHTEN!

- Die entsprechenden Regeln der Technik sowie eventuelle Angaben des Fahrzeugherstellers sind beim Einbau und bei der Reparatur einzuhalten.
- Bei Elektroschweißarbeiten am Fahrzeug ist zum Schutz des Steuergerätes das Pluskabel an der Batterie abzuklemmen und an Masse zu legen.

HAFTUNGSANSPRUCH / GEWÄHRLEISTUNG

Die Firma Eberspächer übernimmt keine Haftung für Mängel und Schäden, die auf einen Einbau bzw. eine Reparatur durch nicht autorisierte und ungeschulte Personen zurückzuführen sind.
Die Einhaltung der Behördlichen Vorschriften und der Sicherheitshinweise ist Voraussetzung für Haftungsansprüche.
Nichtbeachtung der Behördlichen Vorschriften und der Sicherheitshinweise führt zum Haftungsausschluss seitens des Heizgeräteherstellers.

UNFALLVERHÜTUNG

Grundsätzlich sind die allgemeinen Unfallverhütungsvorschriften und die entsprechenden Werkstatt- und Betriebsschutzanweisungen zu beachten.

1 EINLEITUNG

ZUSÄTZLICHE INFORMATIONEN ZUR GÜLTIGKEIT DES EINBAUVORSCHLAGES

Der Einbauvorschlag ist für das Fahrzeug mit den nachfolgend aufgelisteten Motor- und Getriebevarianten gültig.

MOTOR- UND GETRIEBEVARIANTE

Hubraum	kW / PS	Getriebe
2,0 l TDCI	140 / 190	6S
2,0 l TDCI	175 / 237	8A

6S = 6-Gang-Schaltgetriebe
8A = 8-Gang-Automatikgetriebe

BITTE BEACHTEN!

- Bei Fahrzeugen mit Rechtslenker ist der Einbauvorschlag nicht gültig.
- Fahrzeugmodelle, Motortypen und Ausstattungsvarianten, die nicht in diesem Einbauvorschlag aufgeführt sind, wurden nicht geprüft. Der Einbau nach diesem Einbauvorschlag kann aber möglich sein.

ERSTINBETRIEBNAHME DES HEIZGERÄTES BZW. FUNKTIONSPRÜFUNG

- Nach dem Einbau bzw. einer Reparatur des Heizgerätes ist der Kühlmittelkreislauf sowie das gesamte Brennstoffversorgungssystem sorgfältig zu entlüften. Hierzu die Vorschriften des Fahrzeugherstellers beachten.
- Vor dem Probelauf alle Heizkreisläufe öffnen (die Temperaturregler auf „warm“ stellen).
- Während des Probelaufes des Heizgerätes sind sämtliche Wasser- und Brennstoffanschlüsse auf Dichtheit und festen Sitz zu überprüfen.
- Sollte das Heizgerät während des Betriebes auf Störung gehen, dann mit Hilfe einer Diagnoseeinrichtung die Störung beheben.

ZUM EINBAU NOTWENDIGE TEILE

STÜCKZAHL	BENENNUNG	BESTELL-NR.
1	Hydronic S3 - D 5 E	25 2912 05 0000
1	Fahrzeugspezifischer Einbausatz	24 8000 35 0071
Bedienteil EasyStart nach Wahl:		
1	EasyStart Remote	22 1000 34 2300
1	EasyStart Remote+	22 1000 34 1700
1	EasyStart Web	22 1000 34 5100
zusätzlich bei Ford zu bestellen		
3	Bolzen Antriebswelle (Kardan)	W790063-S900

BITTE BEACHTEN!

Im fahrzeugspezifischen Einbausatz sind alle für den Einbau benötigten Teile enthalten.

ERFORDERLICHES SPEZIALWERKZEUG

- Drehmomentschlüssel
- Korrosionsschutzmittel
- Werkzeug zur Montage der Kardanwelle
- Crimpzange
- Stufenbohrer

ANZUGSDREHMOMENTE

Wenn keine Anzugsmomente vorgegeben sind, dann die Schraubverbindungen entsprechend folgender Tabelle anziehen:

Bauteilbezeichnung	Anzugsdrehmomente
Skt.-Schraube M6	10 $^{+1}$ Nm
Skt.-Schraube M8	20 $^{+2}$ Nm
Skt.-Schraube M10	45 $^{+2}$ Nm
Torxschraube M6 x 14,5	6 $^{+0,5}$ Nm
Schraube M4 x 16	3 $^{+0,5}$ Nm
Schraube M5 x 10	5 $^{+0,5}$ Nm
Rohrschelle für Abgasrohr	7 $^{+1}$ Nm
Schlauchschelle für Wasserschlauch	3 $^{+0,5}$ Nm
Schlauchschelle für Verbrennungsluftrohr	3 $^{+0,5}$ Nm
Schlauchschelle für Brennstoffrohr	1 $^{+0,2}$ Nm

1 EINLEITUNG

EINBAUZEICHNUNG

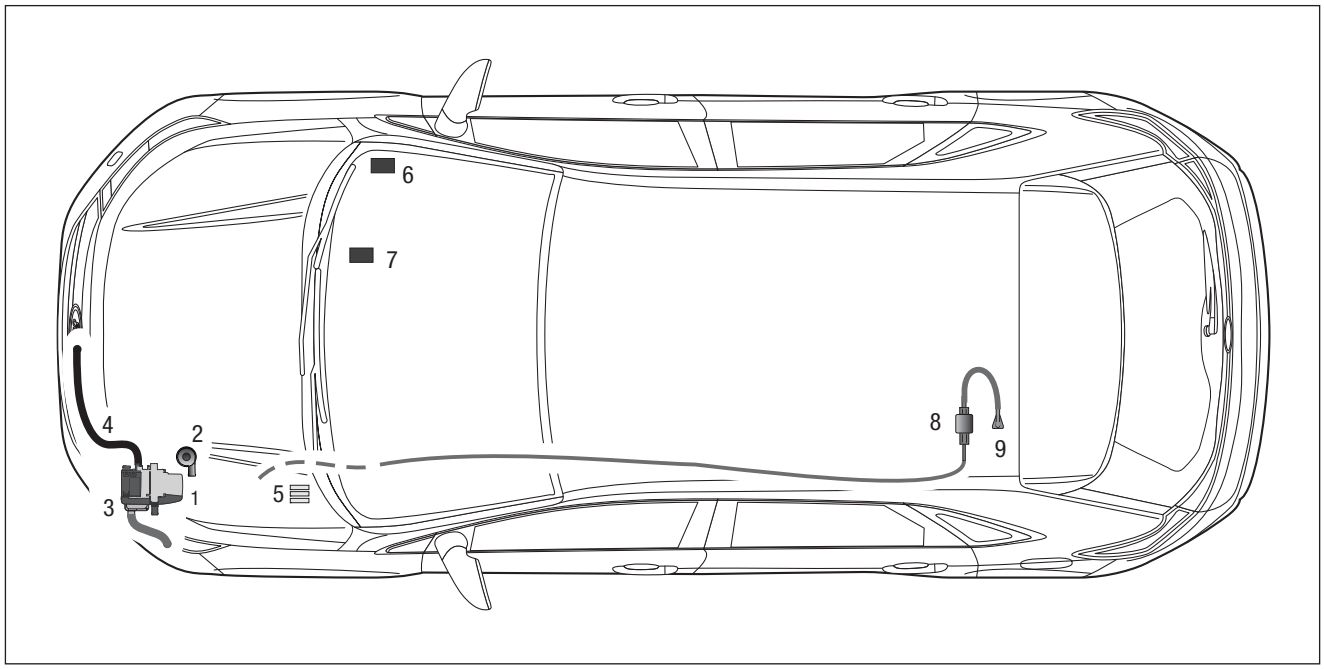

1 Heizgerät Hydronic HS3
2 Wasserpumpe
3 Abgasrohr mit Abgasschalldämpfer
4 Verbrennungsluftrohr
5 Sicherungshalter
6 Stationärteil Bedienelement
7 Gebläsesteuergerät
8 Dosierpumpe
9 Tankentnehmer

2 VORBEREITUNG FAHRZEUG

VORBEREITENDE ARBEITEN AM FAHRZEUG

- Batterie ausbauen
- Klimabedienteil ausbauen
- linke und rechte Seitenverkleidung der Mittelkonsole demontieren
- Handschuhfach ausbauen
- Luftfilter und Batterieträger demontieren
- untere Motorverkleidung demontieren
- vorderer Stoßfänger demontieren
- untere linke Unterbodenverkleidung demontieren
- Abgasanlage demontieren
- Kardanwelle vom Differential lösen
- Tank nach Herstellervorgaben ausbauen
  – erst bei Montage Tankentnehmer
- Kühlmittel in sauberen Behälter ablassen

HINWEISE ZUM AUSBAU DES KLIMABEDIENTEILS
(siehe Abb. 1 bis 3)

Die Kunststoffabdeckungen der Schaltkulisse demontieren.

Die äußere Kunststoffverkleidung der Mittelkonsole der Abbildung entsprechend demontieren.



Abb. 1
① äußere Kunststoffverkleidung der Mittelkonsole demontieren



Abb. 2
① Schrauben vom Schalttafeleinsatz lösen

Die Seitenverkleidungsteile vom Schalttafeleinsatz entfernen
Den Schalttafeleinsatz ausbauen.



Abb. 3
① Schrauben des Klimabedienteils herausschrauben

Die zwei Schrauben des Klimabedienteils herausschrauben.
Das Klimabedienteil nach hinten ausrasten.

2 VORMONTAGE

HEIZGERÄT VORBEREITEN
(siehe Abb. 4 und 5)

Die abgewinkelten Wasserstutzen wie in der Abbildung am Heizgerät montieren, siehe „Montageschritte“.

Das Duplikat-Typenschild vom Heizgerät entfernen.



Abb. 4
① Heizgerät mit Wasserstutzen vorbereitet

Montageschritte

- O-Ring (5) einfetten und in die Nut am Stutzen einsetzen.
- Stutzen (3 oder 4) in die Aussparungen der Fühlerabdeckung (2) einsetzen. Der Bund am Stutzen ist oberhalb der Abdeckung.
- Stutzen mit der Verzahnung in der Fühlerabdeckung positionieren und fixieren.
- Fühlerabdeckung mit Stutzen voran auf das Heizgerät aufsetzen.
- Stutzen vollständig in die Anschlussbohrungen am Wärmetauscher eindrücken.
- Bei abgewinkelten Stutzen die Richtung anpassen:
  – Fühlerabdeckung bis zum Bund der Stutzen anheben
  – Stutzen in die benötigte Richtung drehen
  – Fühlerabdeckung nach unten schieben und Stutzenposition nachjustieren bis die Verzahnungen wieder ineinandergreifen
- Fühlerabdeckung mit Schraube M5 x 18 (1) befestigen (Anzugsdrehmoment $6{,}5^{+0{,}5}$ Nm).

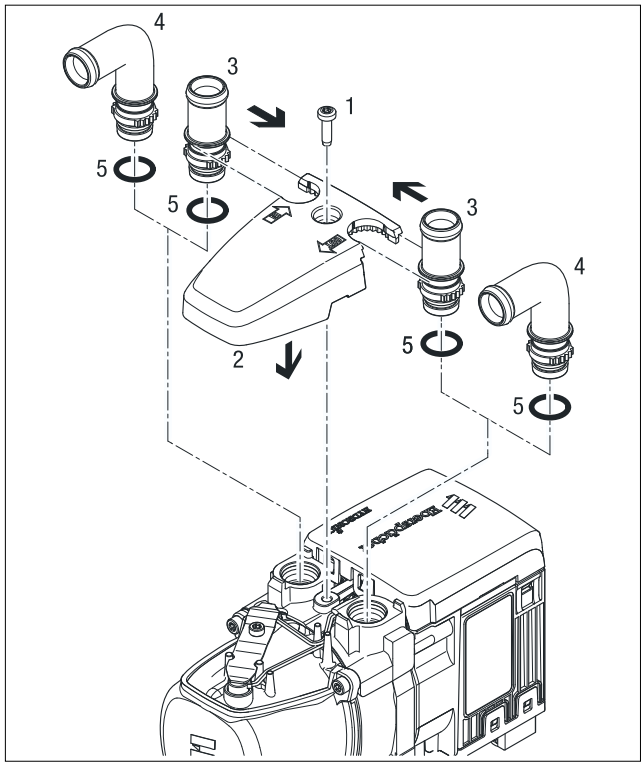

Abb. 5
1 Schraube M5 x 18
2 Fühlerabdeckung
3 Stutzen, gerade
4 Stutzen, abgewinkelt
5 O-Ring

3 VORMONTAGE

WASSERPUMPE VORMONTIEREN
(siehe Abb. 6)

Die Wasserpumpe der Abbildung entsprechend in den Wasserpumpenhalter einsetzen.

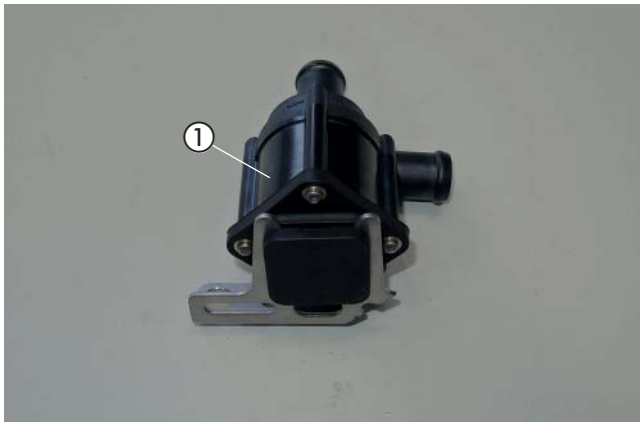

Abb. 6
① Wasserpumpe vormontiert

DOSIERPUMPE VORMONTIEREN
(siehe Abb. 7)

Den Halter 90° (6500) mit einer Schraube M6 x 25 und einer Karosseriescheibe B6 am Gummihalter der Dosierpumpe befestigen und der Abbildung entsprechend ausrichten.

Die Dosierpumpe der Abbildung entsprechend in den Gummihalter einsetzen.

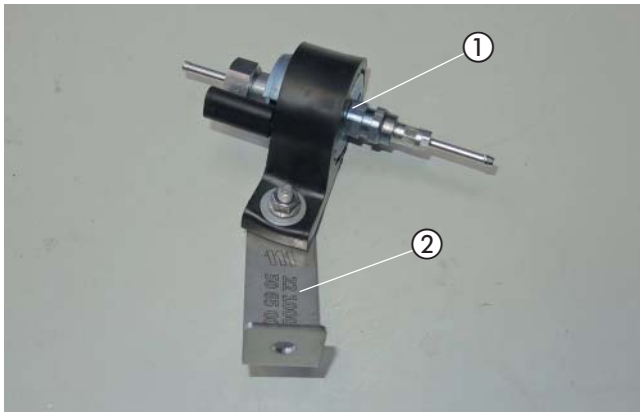

Abb. 7
① Halter 90° (6500)
② Dosierpumpe in den Gummihalter eingesetzt

HALTER SICHERUNGSSOCKEL VORMONTIEREN
(siehe Abb. 8)

Den Sicherungssockel mit zwei Kunststoffspreizniete M4 der Abbildung entsprechend am Halter Sicherungssockel befestigen.

Den Diagnosestecker an der Steckeraufnahme befestigen und am Halter einstecken.

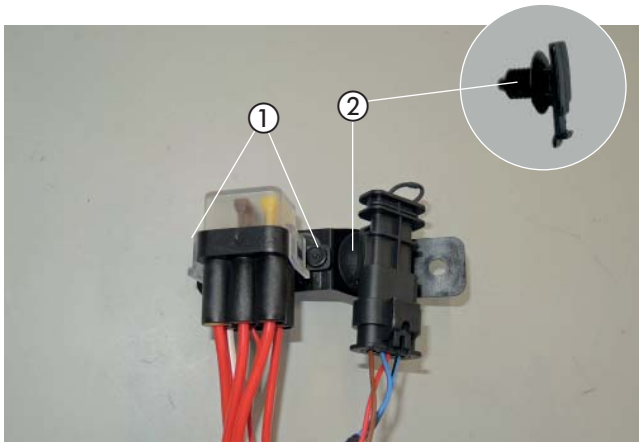

Abb. 8
① Sicherungssockel am Halter montiert
② Steckeraufnahme mit Diagnosestecker

3 VORMONTAGE

GEBLÄSESTEUERGERÄT VORMONTIEREN
(siehe Abb. 9)

Das Gebläsesteuergerät mit zwei Schrauben M4 x 10 am Halter der Abbildung entsprechend montieren.

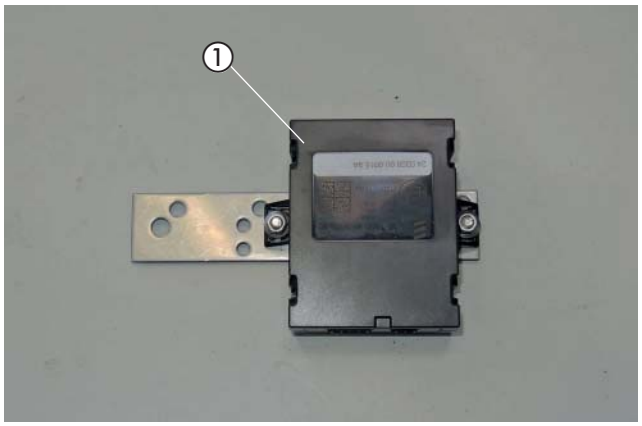

Abb. 9
① Gebläsesteuergerät EasyFan montiert

STATIONÄRTEIL DES BEDIENELEMENTS VORMONTIEREN
(siehe Abb. 10)

BEIM EINBAU EINER FERNBEDIENUNG EASYSTART WEB

Das Stationärteil der EasyStart Web mit zwei Schrauben M4 x 10 der Abbildung entsprechend am Halter (0069) montieren.

BEIM EINBAU EINER FUNKFERBEDIENUNG EASYSTART REMOTE/ REMOTE+

Das Stationärteil der EasyStart Remote/Remote+ mit zwei Schrauben M4 x 10 am Halter (0069) der Abbildung entsprechend montieren.

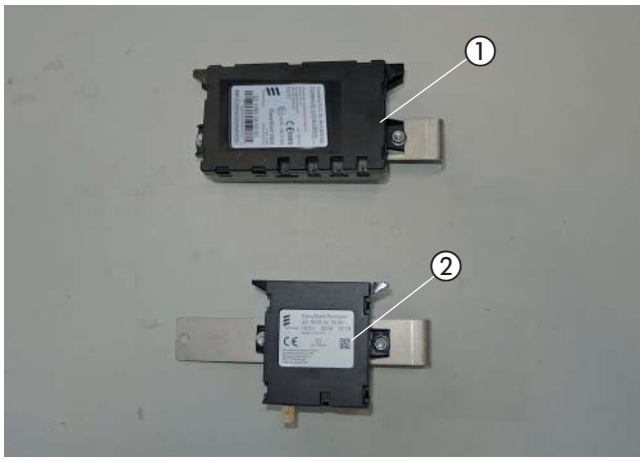

Abb. 10
① Stationärteil EasyStart Web montiert
② Stationärteil EasyStart Remote/Remote+ montiert

4 EINBAU

EINBAUPLATZ VORBEREITEN
(siehe Abb. 11 bis 13)

Zur Befestigung des Heizgerätes den U-Halter verwenden.

Befestigungspunkte des U-Halters

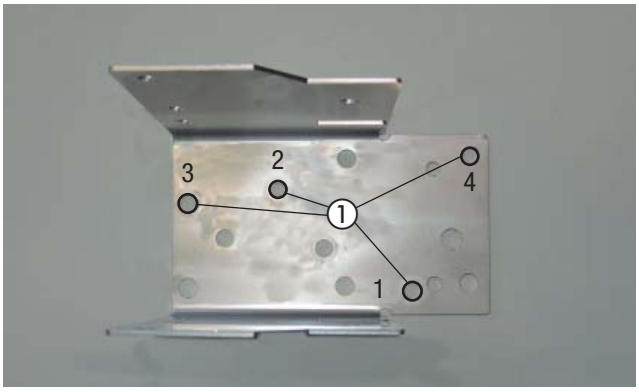

Abb. 11
① Befestigungspunkte U-Halter

Der Einbauplatz des Heizgerätes befindet in der linken Stoßecke unter dem vorderen Ende des Längsträgers.

Den U-Halter an der vorhandenen Bohrung (Befestigungspunkt 1) anhalten und den Befestigungspunkt 2 abtragen.

BEFESTIGUNGSPUNKT 1:
Die vorhandene Bohrung auf Ø 9 mm aufbohren und eine Blindnietmutter M6 einziehen.

BEFESTIGUNGSPUNKT 2:
Eine Bohrung Ø 9 mm fertigen und eine Blindnietmutter M6 einziehen.

⚠ ACHTUNG!
Alle gefertigten Bohrungen entgraten und mit Korrosionsschutzmittel behandeln.

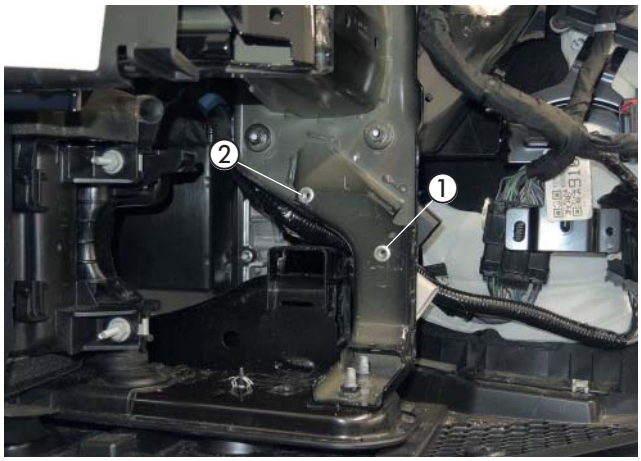

Abb. 12
① Befestigungspunkt 1
② Befestigungspunkt 2

Den U-Halter mit zwei Schrauben M6 x 12 an den Befestigungspunkten 1 und 2 montieren.

Die zwei Z-Winkel (0088) an den fahrzeugeigenen Stehbolzen M8 am Kopfteil vom Längsträger mit montieren und dann mit dem Langloch an den Befestigungspunkten 3 und 4 vom U-Halter montieren.

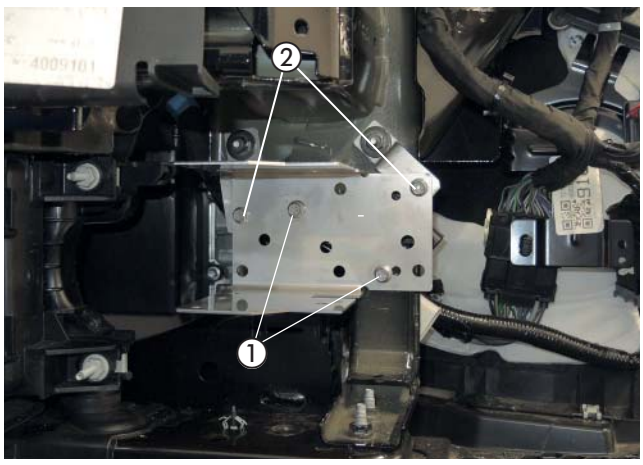

Abb. 13
① U-Halter an Befestigungspunkte 1 und 2 montiert
② Z-Halter an Befestigungspunten 3 und 4 montiert

4 EINBAU

HEIZGERÄT MONTIEREN
(siehe Abb. 14)

Das Heizgerät der Abbildung entsprechend in den U-Halter einsetzen und an der Ober- und Unterseite jeweils mit 2 selbstfurchenden Schrauben M6 x 16 befestigen.

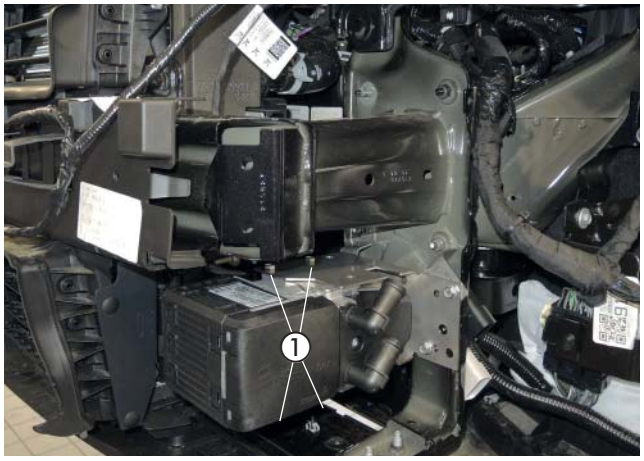

Abb. 14
① Heizgerät montiert

VERBRENNUNGSLUFTROHR ANSCHLIESSEN
(siehe Abb. 15)

Das Verbrennungsluftrohr mit einer Schlauchschelle Ø 16 - 25 mm am Heizgerät anschließen und nach vorn in den geschützten Bereich hinter dem Stoßfänger führen.

⚠ ACHTUNG!
Das Verbrennungsluftrohr so verlegen, dass ausschließlich trockene und saubere Verbrennungsluft durch das Heizgerät angesaugt werden kann.

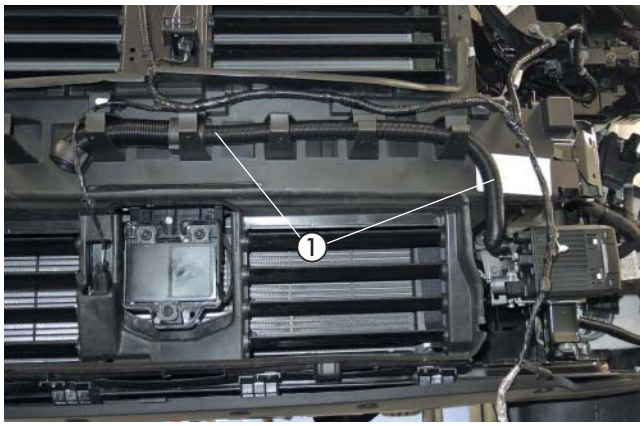

Abb. 15
① Verbrennungsluftrohr angeschlossen

4 EINBAU

ABGASTÜLLE MONTIEREN
(siehe Abb. 16)

In die Unterverkleidung der linken Stoßecke eine Bohrung Ø 38 mm an der in der Abbildung markierten Stelle (geprägte Kreismarkierung auf der Unterverkleidung) fertigen.

In die gefertigte Bohrung die Tülle Ø 41 mm einsetzen.

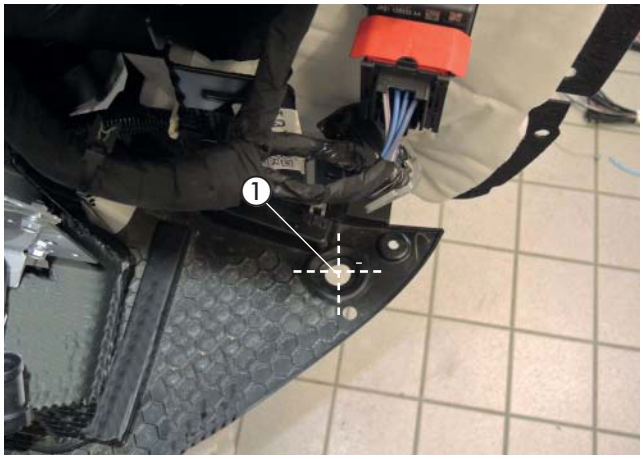

Abb. 16
① Tülle Ø 41 mm eingesetzt

ABGASSCHALLDÄMPFER MONTIEREN UND ANSCHLIESSEN
(siehe Abb. 17 und 18)

Den 90°-Winkel (6700) am vorhandenen vorderen Stehbolzen M8 der Quertraverse mit einer Mutter M8 montieren und der Abbildung entsprechend ausrichten.



Abb. 17
① 90°-Winkel montiert

Den vormontierten Abgasschalldämpfer mit einer Schraube M6 x 12 am montierten 90°-Winkel der Abbildung entsprechend montieren.

Das Abgasrohr mit einer Spannschelle am Abgasstutzen des Heizgerätes anschließen.

Das Abgasendrohr durch die Tülle Ø 41 mm führen.

⚠ ACHTUNG!
Bei der Verlegung der Abgasrohre auf ausreichenden Abstand zu angrenzenden Karosseriebauteilen achten.

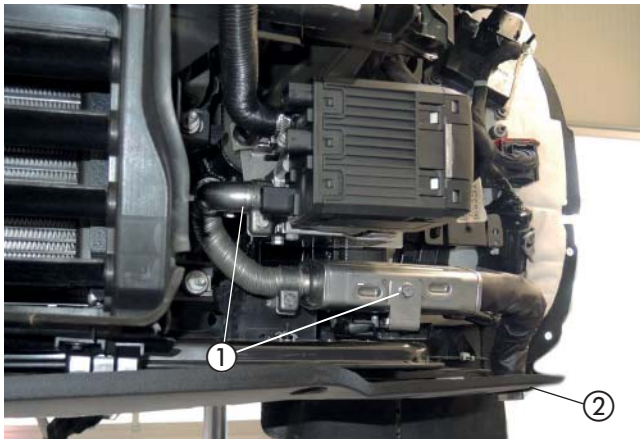

Abb. 18
① Abgasschalldämpfer mit Abgasrohr montiert
② Abgasendrohr durch Tülle Ø 41 mm geführt

4 EINBAU

WASSERPUMPE MONTIEREN
(siehe Abb. 19)

Die vormontierte Wasserpumpe der Abbildung entsprechend am oberen Stehbolzen M8 vom Längsträger montieren.

Der Druckstutzen der Wasserpumpe zeigt nach links und der Saugstutzen nach oben.

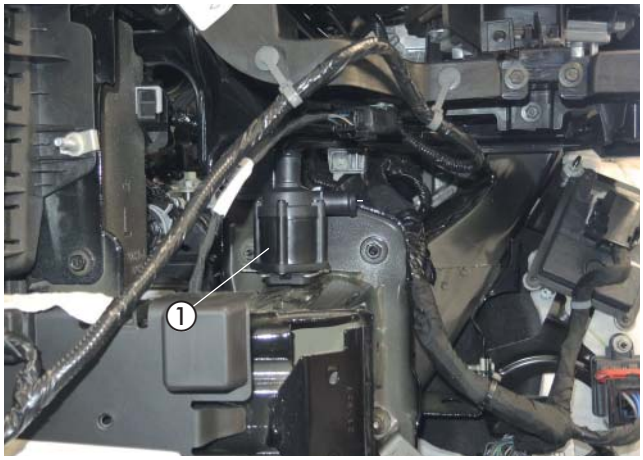

Abb. 19
① Wasserpumpe montiert

WASSERSCHLÄUCHE BEREITLEGEN
(siehe Abb. 20)

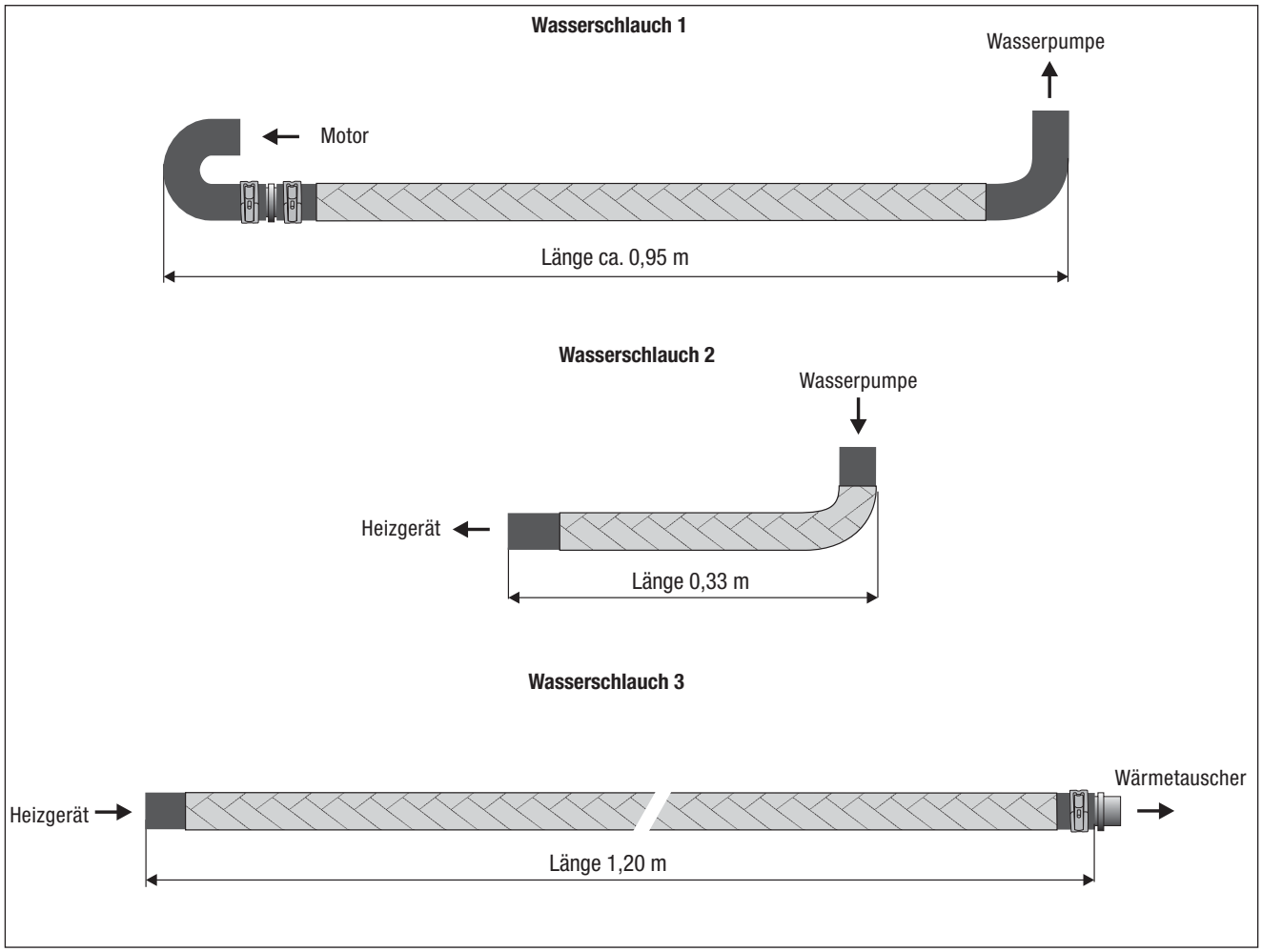

Abb. 20

4 EINBAU

WASSERVORLAUFSCHLAUCH TRENNEN
(siehe Abb. 21)

Den Wasservorlaufschlauch vom Motor zum Wärmetauscher (der rechte Wasserschlauch am Wärmetauscher) der Abbildung entsprechend hinter dem Kupplungsstück trennen.



Abb. 21
① Trennstelle Wasservorlaufschlauch

WASSERSCHLÄUCHE VERLEGEN UND ANSCHLIESSEN
(siehe Abb. 22 bis 25)

Den Wasserschlauch 2 am Druckstutzen der Wasserpumpe und am Wassereintrittsstutzen des Heizgerätes anschließen.

Den Wasserschlauch 3 am Wasseraustrittsstutzen des Heizgerätes anschließen.

Den Wasserschlauch 1 mit dem 90°-Bogen am Saugstutzen der Wasserpumpe anschließen.

Die Wasserschläuche 1 und 3 in den Motorraum zur Trennstelle führen.
Die Wasserschläuche 2 und 3 mit Schlauchhalter ‚drehbar, fixieren.

⚠ ACHTUNG!
Die Wasserschläuche mit Klemmschellen sichern.

Den Wasserschlauch 1 mit dem 180°-Bogen am Wasservorlaufschlauch zum Motor mit einer Schlauchschelle, Ø 20 - 32 mm, anschließen.

Den Wasserschlauch 3 am Wasservorlaufschlauch zum Wärmetauscher mit einer Schlauchschelle, Ø 20 - 32 mm, anschließen.

⚠ ACHTUNG!
Die Schlauchverbindungen zu den fahrzeugeigenen Wasserschläuchen mit Schraubschellen (Ø 20 - 32 mm) sichern.

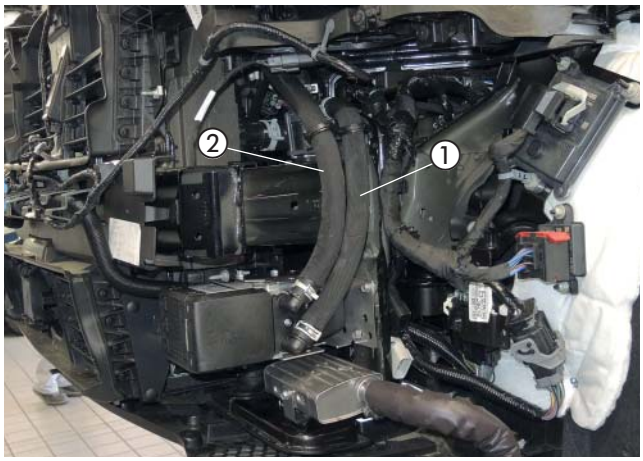

Abb. 22
① Wasserschlauch 2
② Wasserschlauch 3



Abb. 23
① Wasserschlauch 1 angeschlossen
② Wasserschlauch 3 angeschlossen

4 EINBAU

Die Wasserschläuche 1 und 3 der Abbildung entsprechend im Motorraum verlegen und mit Kabelbindern sichern.

ACHTUNG!
Alle Schlauchverbindungen mit Schlauchschellen sichern.
Die Wasserschläuche gegen Scheuern schützen und an geeigneten Stellen mit Kabelbindern sichern.

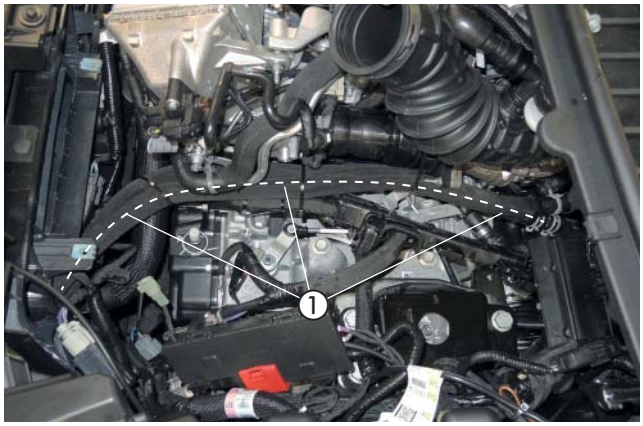

Abb. 24
① Wasserschläuche verlegt und mit Kabelbindern fixiert

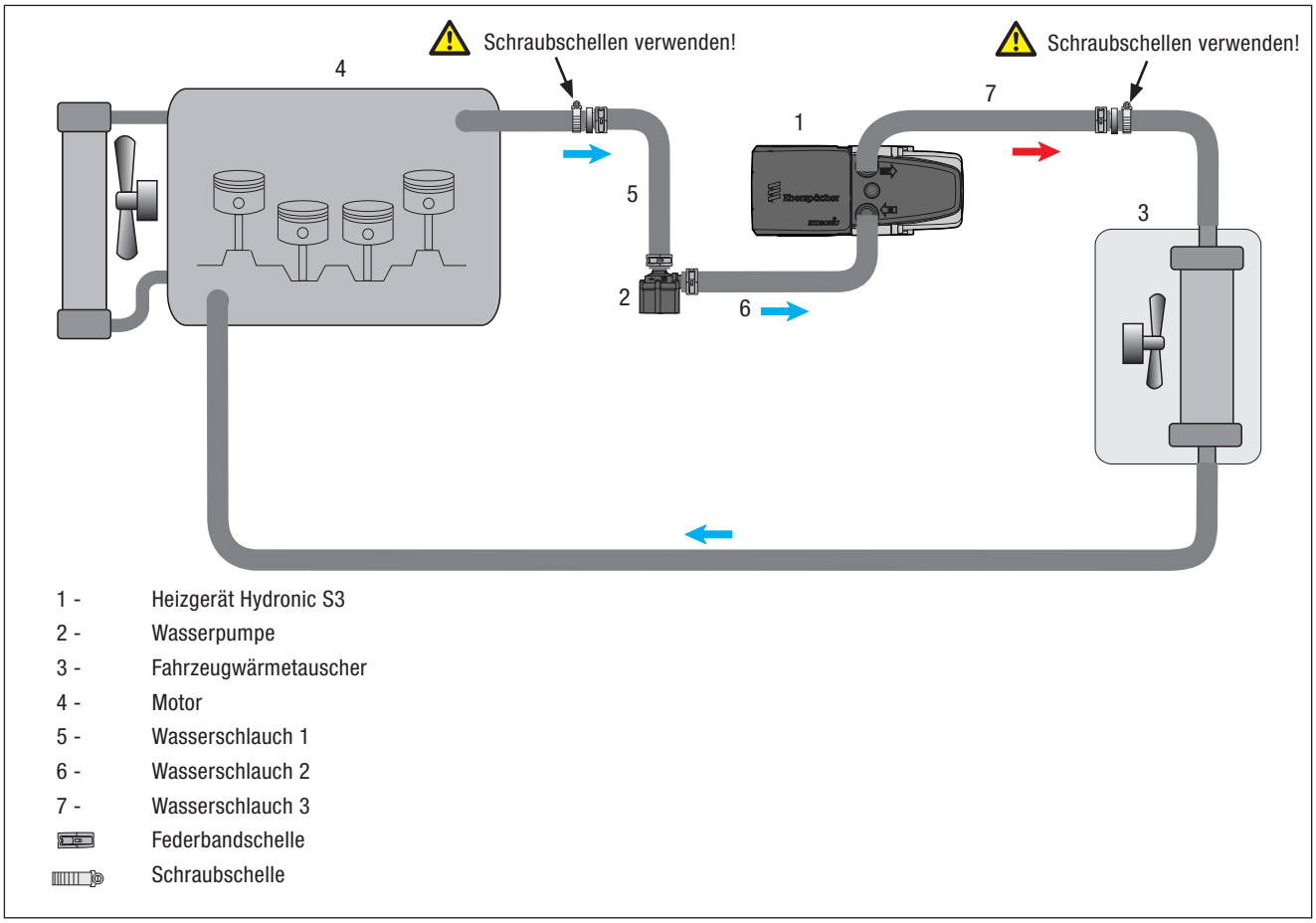

1 - Heizgerät Hydronic S3
2 - Wasserpumpe
3 - Fahrzeugwärmetauscher
4 - Motor
5 - Wasserschlauch 1
6 - Wasserschlauch 2
7 - Wasserschlauch 3
Federbandschelle
Schraubschelle

Abb. 25

4 EINBAU

TANKANSCHLUSS HERSTELLEN
(siehe Abb. 26 und 27)

Den Kraftstofftank nach Herstellerangaben ausbauen.

Vom schrägen Anschlussstutzen an der Tankarmatur ca. 3 mm abschneiden.

⚠ ACHTUNG!
Beim Öffnen des Anschlussstutzens darauf achten, dass keine Verschmutzungen in den Tank gelangen.



Abb. 26
① Anschlussstutzen der Tankarmatur

Das Brennstoffrohr (Saugleitung) durch den Anschlussstutzen in den Tank führen, das Übergangsstück Ø 7,5 / 3,5 mm auf den Anschlussstutzen aufschieben und mit der Schelle Ø 11 mm befestigen.

Das Brennstoffrohr (Saugleitung) unter den Tank verlegen und mit Kabelbindern sichern.

Den Kraftstofftank nach Herstellerangaben wieder einbauen.

⚠ ACHTUNG!
Alle Verbindungsstellen mit Schlauchschellen sichern.

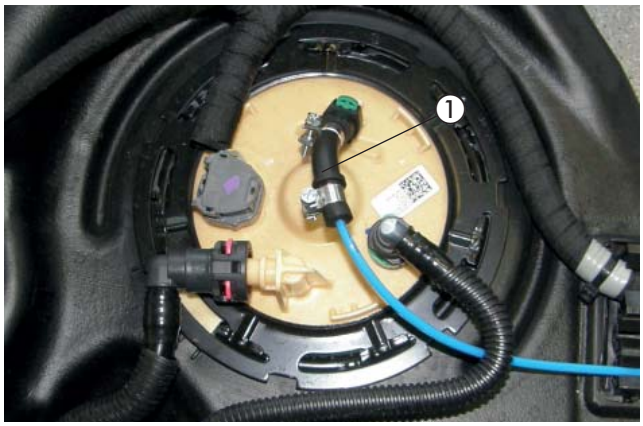

Abb. 27
① Brennstoffrohr (Saugleitung) mit Übergangsstück Ø 7,5 / 3,5 mm angeschlossen

4 EINBAU

BRENNSTOFFROHR ANSCHLIESSEN UND VERLEGEN
(siehe Abb. 28)

Das Brennstoffrohr (Druckleitung) mit dem Übergangsstück Ø 4,5/3,5 mm am Brennstoffstutzen des Heizgerätes anschließen.

- Heizgeräteseitig Schlauchschelle Ø 10 mm
- Brennstoffrohrseitig Schlauchschelle Ø 9 mm

Das Brennstoffrohr (Druckleitung) gemeinsam mit dem Dosierpumpenkabel entlang der fahrzeugeigenen Kraftstoffleitung an der, in Fahrtrichtung gesehen, linken Fahrzeugunterseite zum Einbauort der Dosierpumpe verlegen.



Abb. 28
① Brennstoffrohr (Druckleitung) und Dosierpumpenkabel verlegt

DOSIERPUMPE MONTIEREN UND ANSCHLIESSEN
(siehe Abb. 29)

Die vorbereitete Dosierpumpe mit am Tankfangband links hinter dem Tank befestigen. Dabei auf die Einbaulage mit mindestens 15° Steigung auf der Druckseite achten. Der Druckstutzen der Dosierpumpe zeigt nach links.

Das Brennstoffrohr (Saugleitung) vom Tankanschluss zur Dosierpumpe verlegen und mit Brennstoffschlauch, Ø 3,5 x 3 mm, am Saugstutzen der Dosierpumpe anschließen.

Das Brennstoffrohr (Druckleitung) vom Heizgerät mit dem Brennstoffschlauch, Ø 3,5 x 3 mm, am Druckstutzen der Dosierpumpe anschließen.

Die Steckkontakte des Dosierpumpenkabels ohne Beachtung der Polarität im Gegenstecker einrasten. Den Stecker an der Dosierpumpe anschließen.

ACHTUNG!
Bei der Verlegung von Brennstoffleitungen unbedingt auf ausreichenden Abstand zu heißen Fahrzeug- und Heizungsteilen achten.

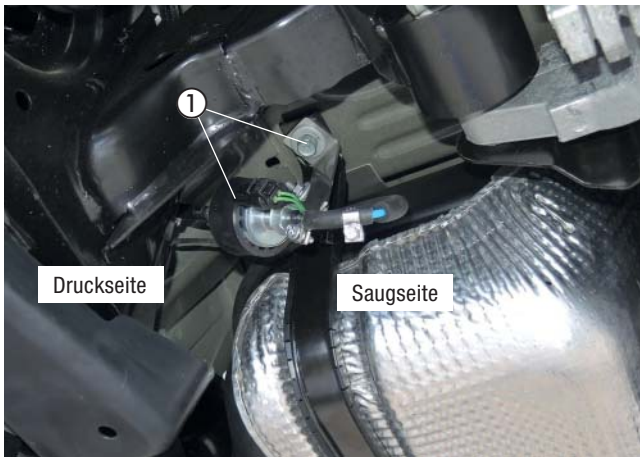

Abb. 29
① Dosierpumpe montiert und angeschlossen

4 EINBAU

SICHERUNGSHALTER MONTIEREN
(siehe Abb. 30)

Den vorbereiteten Halter mit dem Sicherungssockel an der Wischerwanne der Abbildung entsprechend montieren, dazu in die Wischerwanne eine Bohrung Ø 7 mm fertigen.

Die Stecker des Hauptkabelbaumes am Heizgerät anschließen.

Den Stecker vom Kabelstrang der Wasserpumpe anschließen.



Abb. 30
① Halter mit Sicherungssockel montiert

KABELVERLEGUNG
(siehe Abb. 31)

Den Kabelstrang „Fahrzeuginnenraum“ bestehend aus:
• Kabel 4 mm² ws/rt und Kabel 1 mm² sw/rt
• 3-adriger Kabelstrang „Bedieneinrichtung“
• 4-poliger Kabelstrang „Gebläsesteuergerät“
durch die fahrzeugeigene Kabeltülle auf der rechten Seite der Motortrennwand in den Fahrzeuginnenraum verlegen.

ACHTUNG!
Bei der Verlegung der Kabelstränge auf ausreichenden Abstand zu heißen Fahrzeug- und Heizungsteilen achten.
Die Kabelstränge an geeigneten Stellen mit Kabelbindern befestigen.



Abb. 31
① fahrzeugeigene Kabeltülle

STROMVERSORGUNG
(siehe Abb. 32)

Das Pluskabel 4 mm² rt zur Fahrzeugbatterie führen und mit dem Kabelschuh A6 am Pluspol anschließen.

Das Massekabel 2,5 mm² br zum Massestützpunkt führen und mit dem Kabelschuh A6 anschließen.

ACHTUNG!
Sicherungen erst nach erfolgter Fertigstellung des Einbaus einsetzen.
Bei der Verlegung der Kabelstränge auf ausreichenden Abstand zu heißen Fahrzeug- und Heizungsteilen achten.
Die Kabelstränge an geeigneten Stellen mit Kabelbindern befestigen.



Abb. 32
① Pluskabel 4 mm² rt angeschlossen
② Massekabel 2,5 mm² br angeschlossen

4 EINBAU

GEBLÄSEANSTEUERUNG
(siehe Abb. 33 bis 35)

Das vormontierte Gebläsesteuergerät an der Stützstrebe der Armaturentafel links hinter dem Handschuhfach mit der fahrzeugeigenen Befestigungsschraube M6 befestigen.

Den Kabelstrang vom Gebläsesteuergerät (Stecker 8-polig) einstecken.

Das Kabel 0,5 mm² sw/rt vom Kabelstrang Fahrzeuginnenraum zum Gebläsesteuergerät führen mit dem Kabel 0,5 mm² sw/rt vom Kabelstrang des Gebläsesteuergeräts mit einem Stoßverbinder verbinden.

Die verdrillten Kabel zum Klimabedienteil verlegen.

Das Kabel 4 mm² ws/rt isolieren und zurückbinden, es wird nicht benötigt.

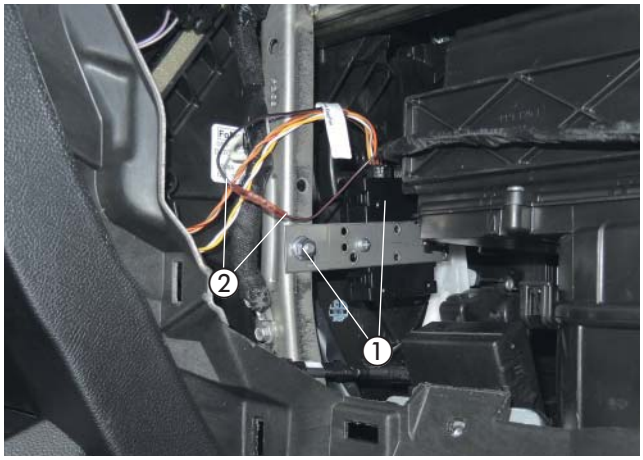

Abb. 33
① Gebläsesteuergerät mit Leitungsstrang montiert
② Kabel 0,5 mm² sw/rt verbunden

Die Gebläseansteruerung erfolgt am 26-poligen Stecker vom Klimasteuergerät, dazu den Stecker abziehen.

Einbindung der CAN-Leitungen vom Gebläsesteuergerät mit Stoßverbindern (rot):

- Kabel grau/orange (Pin 17, CAN-H) trennen
- Kabel gelb zum Stecker Klimasteuergerät verbinden
- Kabel orange/grün zum Fahrzeugkabelbaum verbinden

- Kabel violett/orange (Pin 18, CAN-L) trennen
- Kabel weiß zum Stecker Klimasteuergerät verbinden
- Kabel orange/braun zum Fahrzeugkabelbaum verbinden

BITTE BEACHTEN!
Kabelfarben können variieren!

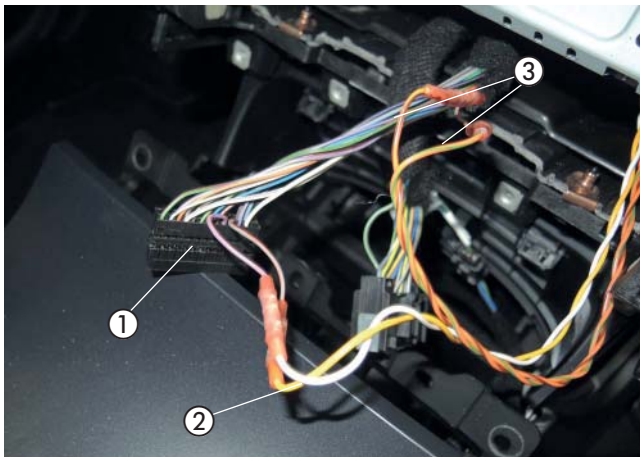

Abb. 34
① Stecker Klimasteuergerät 26-polig
② Kabel gelb und Kabel weiß zum Stecker Klimasteuergerät
③ Kabel orange/grün und Kabel orange/braun zum Fahrzeugkabelbaum verbinden

4 EINBAU

Schaltplan

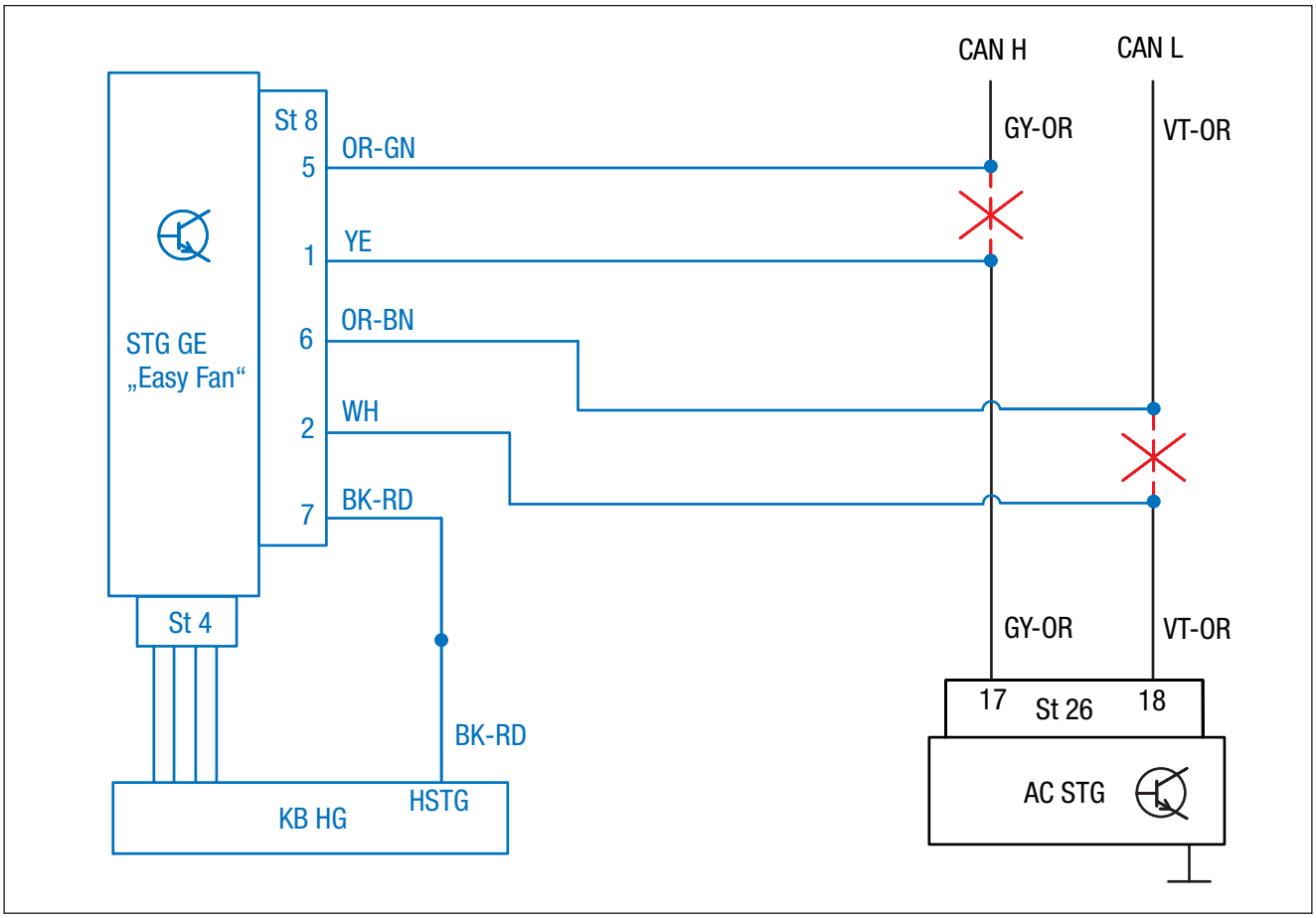

Abb. 35

KABELFARBEN

RD	rot	BU	blau
BK	schwarz	OR	orange
BN	braun	VT	violett
WH	weiß	YE	gelb
BU	blau	PK	rosa
GN	grün	GY	grau

LEGENDE SCHALTPLAN

Eberspächer Teile	
KB HG	Kabelbaum Heizgerät
HSTG	Schaltausgang Heizgerät
STG GE	Gebläsesteuergerät
ST 4	Stecker 4-polig
ST 8	Stecker 8-polig
●	Stoßverbinder

Fahrzeugteile	
AC STG	Klimasteuergerät
ST 26	Stecker 26-polig

4 EINBAU

BEDIENELEMENT EINBAUEN
(Alternativvorschlag - Absprache mit dem Kunden)
(siehe Abb. 36 bis 38)

Der Einbau erfolgt je nach Bedienelement nach der Technischen Beschreibung für die Funkfernbedienung EasyStart Remote/Remote+ oder nach der Technischen Beschreibung für die EasyStart Web, siehe dazu den Abschnitt „Einbauanweisung“.

Den Taster für das Bedienelement auf die Unterverkleidung der Armaturentafel, rechts neben der Lenksäule, der Abbildung entsprechend montieren.

Dazu eine Bohrung Ø 10 mm fertigen und den Taster in die Bohrung einsetzen.



Abb. 36
① Taster des Bedienelements montiert

OPTIONAL:
Den Temperaturfühler an der Verkleidung der A-Säule im Fußraum des Beifahrers anbringen.



Abb. 37
① Temperaturfühler montiert

Das vorbereitete Stationärteil des Bedienelements an der vorhandenen Bohrung Ø 7 mm auf der rechten Seite hinter dem Handschuhfach mit einer Schraube M6 x 12 der Abbildung entsprechend montieren.

Die Kabel vom montierten Taster und Temperaturfühler zusammen mit dem Kabelstrang „Bedieneinrichtung“ zum Einbauort des Stationärteils führen und am Stationärteil anschließen.

NUR BEIM EINBAU EINER FUNKFERNBEDIENUNG EASYSTART REMOTE
Das Antennenkabel der EasyStart Remote/Remote+ am Stationärteil anschließen und im Türgummi der Beifahrerseite verlegen.

ACHTUNG!
Eine eventuelle Überlänge des Antennenkabels unter der Armaturentafel mit Kabelbindern befestigen.



Abb. 38
① Stationärteil des Bedienelements montiert

5 NACH DEM EINBAU

DUPLIKAT-TYPENSCHILD ANBRINGEN
(siehe Abb. 39)

Das Duplikat-Typenschild an der B-Säule aufkleben.



Abb. 39
① Duplikat-Typenschild

HINWEIS-AUFKLEBER "TANKEN" ANBRINGEN
(siehe Abb. 40)

Den Hinweis-Aufkleber "Tanken" in die Tanklappe entsprechend der Abbildung einkleben.



Abb. 40
① Hinweis-Aufkleber "Tanken" anbringen

FAHRZEUG KOMPLETTIEREN

- Alle ausgebauten Teile in umgekehrter Reihenfolge montieren.
- Die Batterie wieder anklemmen.
- Die Schlauchleitungen, Schlauch- und Rohrschellen sowie alle elektrischen Anschlüsse auf festen Sitz prüfen.
- Alle losen Leitungen mit Kabelbindern sichern.
- Alle Programmierungen am Fahrzeug (Radio, Fensterheber usw.) wieder herstellen.
- Das Kühlsystem befüllen, den Motor starten, Kühlsystem entlüften und auf Dichtheit prüfen, fehlende Kühlflüssigkeit nachfüllen.
- Den Hinweis-Aufkleber „Tanken“ in die Tankklappe einkleben.
- Bitte auch die Angaben des Fahrzeugherstellers zur Befüllung und Entlüftung des Kühlsystems beachten.
- Die behördlichen Vorschriften und Sicherheitshinweise in der technischen Beschreibung beachten.
- Das Bedienelement programmieren und die Bedienungsanweisung in das Handschuhfach legen.

⚠ ACHTUNG!
Das Kühlsystem ausschließlich mit der vom Fahrzeughersteller vorgeschriebenen Kühlflüssigkeit befüllen.

INBETRIEBNAHME DES HEIZGERÄTES

- Das Heizgerät am Bedienelement einschalten.
  Siehe Bedienungsanleitung - Bedienelement.

6 TEILEÜBERSICHT



Abb. 41



Abb. 42

7 ERSTINBETRIEBNAHME (EASYSTART REMOTE)

ERSTINBETRIEBNAHME DURCHFÜHREN

Bei Erstinbetriebnahme müssen nacheinander folgende Arbeitsschritte ausgeführt werden.

- **Batterie in das Mobilteil einsetzen**
  Die mitgelieferte Batterie wie in der Bedienungsanweisung EasyStart Remote, unter Kapitel "Wartung / Batterie tauschen" beschrieben, in das Mobilteil einsetzen. Das Mobilteil noch nicht Aktivieren.

- **Betriebsspannung anlegen**
  Die Betriebsspannung wird durch Einstecken der Sicherung in den Sicherungshalter angelegt.
  Automatische Erkennung
  Fünf Sekunden nach dem Anlegen der Betriebsspannung beginnt die LED des
  Tasters zu leuchten. Die Funkfernbedienung prüft jetzt welches Heizgerät angeschlossen ist und konfiguriert die Bedienerführung des Mobilteils.

- **Mobilteil anlernen**
  Beginnt die LED des Tasters zu blinken, kann das Mobilteil angelernt werden.

Hinweis zum Anlernmodus Add
Mit der Funktion **Add** können bis zu 4 Mobilteile auf ein Stationärteil angelernt werden, wobei immer nur ein Mobilteil mit dem Stationärteil Verbindung aufnehmen kann

Hinweise zum Anlernmodus AddE
Mit der **AddE** wird nur das aktuelle Mobilteil angelernt. Alle zuvor angelernten Mobilteile werden gelöscht.

BITTE BEACHTEN!

Wird das Mobilteil nicht innerhalb von 30 Sekunden angelernt, erlischt die LED-Anzeige des Tasters.
Taster drückt, bis die LED zu blinken
beginnt. Anschließend Mobilteil anlernen.

Mobilteil Anlernen - Anlernmodus **ADD**

Taste oder drücken.

Wenn die Verbindung zwischen Mobilteil und Stationärteil aufgebaut ist, beginnt die LED-Anzeige grün zu flackern. Das Mobilteil befindet sich im Anlernmodus **Add**.

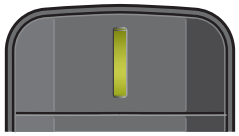

Datenübertragung
LED: leuchtet grün

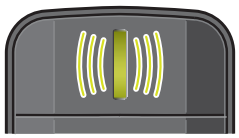

LED: flackert grün

Anlernmodus Add, während die LED-Anzeige grün flackert mit der Taste bestätigen.

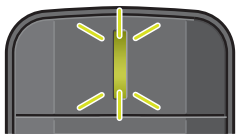

LED: blinkt 2x grün

Das Mobilteil ist
angelernt.

7 ERSTINBETRIEBNAHME (EASYSTART REMOTE)

MOBILTEIL ANLERNEN - ANLERNMODUS ADDE

Taste  oder  drücken.

Wenn die Verbindung zwischen Mobilteil und Stationärteil aufgebaut ist, beginnt die LED-Anzeige grün zu flackern. Das Mobilteil befindet sich im Anlernmodus **Add**.

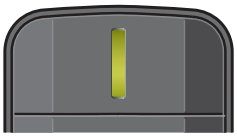

Datenübertragung
LED: leuchtet grün



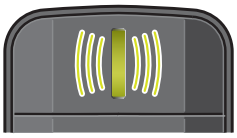

LED: flackert grün

Während die LED grün flackert die Taste  drücken.



LED: flackert rot

Anlernmodus **AddE**, während die LED-Anzeige grün flackert mit der Taste  bestätigen.

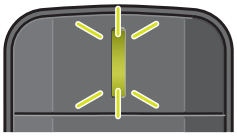

LED: blinkt 2x grün

Das Mobilteil ist angelernt.

ZUSÄTZLICH MOBILTEIL ANLERNEN

- Den im Fahrzeug verbauten Taster drücken, bis die LED des Tasters zu blinken beginnt.
- Während die LED des Tasters blinkt, das Mobilteil wie unter "Mobilteil anlernen" beschrieben aktivieren.

7 STECKERBELEGUNG (EASYSTART REMOTE)

ANSCHLUSS STECKERGEHÄUSE AM STATIONÄRTEIL

Flachstecker am Leitungsstrang Bedienung anschlagen.
Leitungsstrang Bedienung und Leitungsstrang Taster in 12-polige Steckergehäuse einknüpfen. (Belegung Steckergehäuse)
Die Kontaktsicherung in das Steckergehäuse einschieben.
12-poliges Steckergehäuse am Stationärteil anschließen.

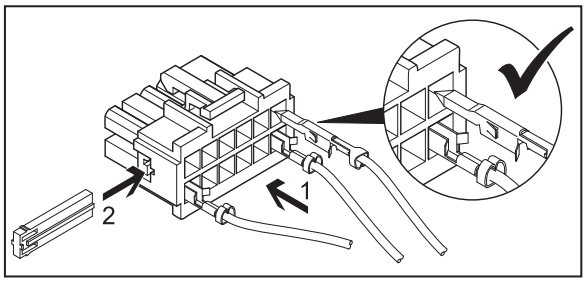

BITTE BEACHTEN!

- Bei der Montage der Stecker darauf achten, dass die Sicherungszungen immer zur Mitte des Steckers zeigen. Nur in dieser Lage rasten die Zungen im Gehäuse ein (siehe Skizze).

PINBELEGUNG AM STATIONÄRTEIL

PIN	SIGNAL	LEITUNGSFARBE
1	Klemme 30	rot
2	-	
3	Klemme 31	braun
4	JE-Diagnose / DAT-Leitung	blau / weiß / vi
5	-	
6	LED Taster (+)	rot / gelb
7	Taster (+)	braun / gelb
8	Taster (-)	braun
9	-	
10	-	
11	-	
12	-	

Kammerbelegung Steckergehäuse -XB12 (Belegung von Leitungseintrittsseite gesehen)

7 ERSTINBETRIEBNAHME (EASYSTART REMOTE+)

ERSTINBETRIEBNAHME DURCHFÜHREN

Bei Erstinbetriebnahme müssen nacheinander folgendene Arbeitsschritte ausgeführt werden.

BATTERIE IN DAS MOBILTEIL EINSETZEN

Die mitgelieferte Batterie wie in der Bedienungsanweisung EasyStart Remote+, unter Kapitel "Wartung / Batterie tauschen" beschrieben, in das Mobilteil einsetzen. Das Mobilteil noch nicht Aktivieren.

BETRIEBSSPANNUNG ANLEGEN

Die Betriebsspannung wird durch Einstecken der Sicherung in den Sicherungshalter angelegt.

AUTOMATISCHE ERKENNUNG

Fünf Sekunden nach dem Anlegen der Betriebsspannung beginnt die LED des Tasters zu leuchten. Die Funkfernbedienung prüft jetzt welches Heizgerät angeschlossen ist und konfiguriert die Beienerführung des Mobilteils.

MOBILTEIL ANLERNEN

Beginnt die LED des Tasters zu blinken, kann das Mobilteil angelernt werden.

HINWEIS ZUM ANLERNMODUS ADD

Mit der Funktion **Add** können bis zu 4 Mobilteile auf ein Stationärteil angelernt werden, wobei immer nur ein Mobilteil mit dem Stationärteil Verbindung aufnehmen kann

Hinweise zum Anlernmodus AddE

Mit der **AddE** wird nur das aktuelle Mobilteil angelernt. Alle zuvor angelernten Mobilteile werden gelöscht.

BITTE BEACHTEN!

Wird das Mobilteil nicht innerhalb von 30 Sekunden angelernt, erlischt die LED-Anzeige des Tasters.
Taster drückt, bis die LED zu blinken beginnt.
Anschließend Mobilteil anlernen.

MOBILTEIL ANLERNEN - ANLERNMODUS ADD

Taste oder drücken, Add wird angezeigt.



Anlernmodus Add mit Taste bestätigen.

Mobilteil anlernen - Anlernmodus AddE
Mit der Taste oder **AddE** auswählen.



Anlernmodus AddE mit Taste bestätigen.

7 ERSTINBETRIEBNAHME (EASYSTART REMOTE+)

NACH DER BESTÄTIGUNG VON ADD ODER ADDE

UHRZEIT EINSTELLEN
Stunden mit der Taste ◄ oder ► einstellen

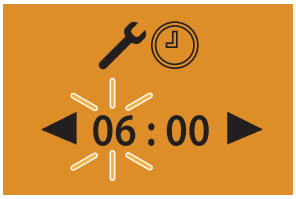

Einstellung mit der Taste ▭ bestätigen

Minuten mit der Taste ◄ oder ► einstellen



- Einstellung mit der Taste ▭ bestätigen
- Wochentag einstellenWochentage mit der Taste ◄ oder ► einstellen

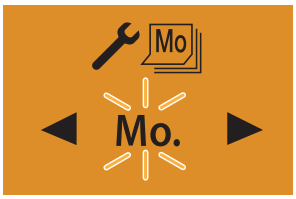

Einstellung mit der Taste ▭ bestätigen. Anschließend EasyStart Remote+ konfigurieren.

Zusätzliches Mobilteil anlernen

Dem im Fahrzeug verbauten Taster drücken, bis die LED des Tasters zu blinken beginnt.
Am Mobilteil die Taste ▭ oder ▭ drücken, **Add** wird angezeigt.

Anlernmodus mt Taste ▭ bestätigen.



Das zusätzliche Mobilteil ist angelernt.

EASYSTART REMOTE+ KONFIGURIEREN

Das System muss je nach Anwendungsfall konfiguriert werden.

7 STECKERBELEGUNG (EASYSTART REMOTE+)

ANSCHLUSS STECKERGEHÄUSE AM STATIONÄRTEIL

Flachstecker am Leitungsstrang Bedienung anschlagen.
Leitungsstrang Bedienung und Leitungsstrang Taster in 12-polige Steckergehäuse einknüpfen.
(Belegung Steckergehäuse)
Die Kontaktsicherung in das Steckergehäuse einschieben.
12-poliges Steckergehäuse am Stationärteil anschließen.

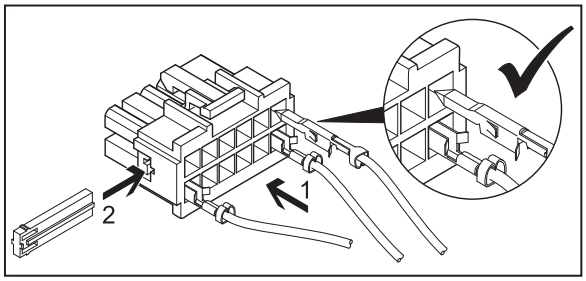

BITTE BEACHTEN!

- Bei der Montage der Stecker darauf achten, dass die Sicherungszungen immer zur Mitte des Steckers zeigen. Nur in dieser Lage rasten die Zungen im Gehäuse ein (siehe Skizze).

PINBELEGUNG AM STATIONÄRTEIL

PIN	SIGNAL	LEITUNGSFARBE
1	Klemme 30	rot
2	-	
3	Klemme 31	braun
4	JE-Diagnose / DAT-Leitung	blau / weiß / vi
5	-	
6	LED Taster (+)	rot / gelb
7	Taster (+)	braun / gelb
8	Taster (-)	braun
9	-	
10	-	
11	-	
12	-	

Kammerbelegung Steckergehäuse -XB12 (Belegung von Leitungseintrittsseite gesehen)

7 ERSTINBETRIEBNAHME (EASYSTART WEB)

Mit der webbasierten Bediensoftware EasyStart Web lässt sich über das eingebaute Empfangsteil ein Eberspächer Luft- oder Wasserheizgerät bedienen.
Zur Inbetriebnahme der Bediensoftware muss sich die Einbauwerkstatt im Portal EasyStart Web anmelden.

Die Erstinbetriebnahme der Bediensoftware EasyStart Web kann nur durch die Einbauwerkstatt über PC/Tablet mit einem Internetanschluss durchgeführt werden.
Für den Zugang zum "Portal EasyStart Web" das Eberspächer Partner Portal mit https://partner.eberspaecher,com/de abrufen.
Besteht bereits ein Zugang zum Portal, muss zur Anmeldung keine E-Mail-Adresse und kein Passwort eingegeben werden. Besteht noch kein Zugang, den Hinweisen zur Anmeldung folgen.

Bei erfolgreichem Zugang erscheint das Hauptfenster des Partner Portals. Unter dem Menüpunkt "Kundenbreich" die Schaltfläche "EasyStart Web" anklicken.

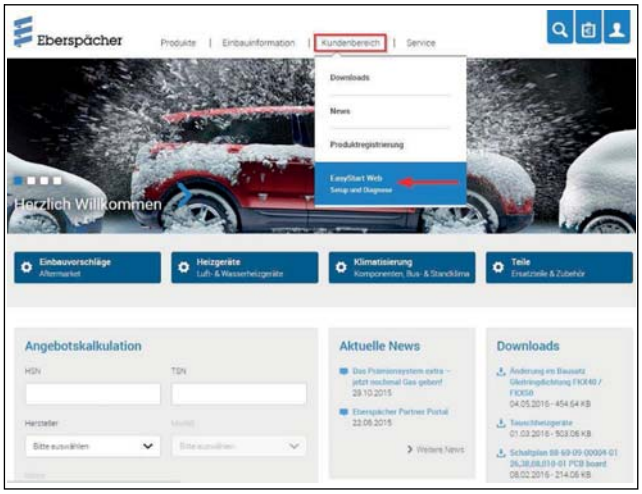

Hier auf den Link zum B2B-Portal von EasyStart Web klicken.

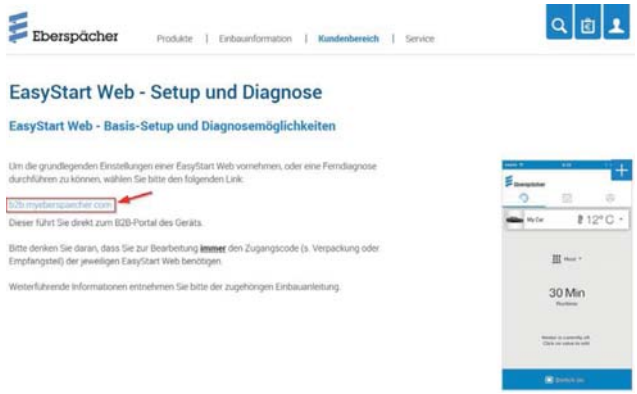

Dann den Menüpunkt "**Erstinbetriebnahme**" auswählen.



Freigabe-Code (IMEI) für die EasyStart Web eingeben.

BITTE BEACHTEN!

- Der Freigabe-Code (IMEI) ist dem Verpackungskarton der EasyStart Web angebracht und liegt als Aufkleber bei.



VOREINSTELLUNGEN FÜR KUNDEN

Konfiguration der EasyStart Web gemäß Kundenwunsch bzw. Einbaunotwendigkeit durchführen.

BITTE BEACHTEN!

Dieser Schritt ist nur möglich, wenn sich die EasyStart Web zurvor am Webserver registriert (GSM-Netz eingebucht).

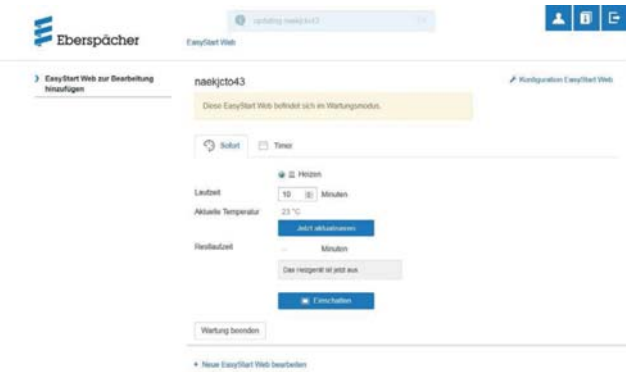

7 ERSTINBETRIEBNAHME (EASYSTART WEB)

Konfiguration der EasyStart Web

Folgende Funktionen können gewählt werden

- **Systemparameter EasyStart Web**
  - Anzeige der aktuellen Konfiguration und Eigenschaften der angesteuerten EasyStart Web.
- **Konnektivität**
  - EasyStart Web ist über App erreichbar / nicht erreichbar.
- **Fehlerspeicher Heizgerät**
  - Fehlerspeicher Heizgerät auslesen und löschen.
- **Fehlerspeicher EasyStart Web**
  - Anzeige Fehlerspeicher EasyStart Web.



- Betriebseinstellungen EasyStart Web
  - Laufzeitbegrenzung des Heizgeräts
  - Programmierung der Vorwahlzeit
  - Konfiguration des Bedienelements
  - Einstellung der Temperatureinheit (°C/°F)



- **Automatische Laufzeitberechnung**

BITTE BEACHTEN!

Eine automatische Laufzeitberechnung ist bei Luftheizungen nicht möglich. Bei größerem Wärmebedarf kann die Hubraumangabe um 500 cm³ erhöht werden. Wird in den Wasserkreislauf das Kombiventil 25 2014 80 6200 oder 25 2014 80 7200 eingesetzt, kann die Hubraumangabe um 500 cm³ vergingert werden. Die Werte für Erhöhung bzw. Reduzierung der Hubraumangabe sind nur bei Kühlwasserkreisläufen gültig, deren Fahrzeugmotor durchströmt wird. Wird das Fahrzeug nur im Kurzstrechenbetrieb eingesetzt, ist in Absprache mit dem Kunden die maximale Laufzeit zu reduzieren.



- Unterspannungserkennung EasyStart Web
  - Siehe Einbauanleitung PLUS
- EasyStart Web zurücksetzen
  - Zurücksetzen auf Auslieferungszustand

Mit einem Klick auf die Schalfläche Änderungen an Konfiguration speichern oder Formular zurücksetzen wird die Konfiguration abschließend gespeichert oder verworfen.
Nach Ende der Konfiguration Testlauf im Betriebsmodus "Sofortbetrieb" durchführen.
Mit einem Klick auf Einschalten den Testbetrieb starten.



Nach erfolgtem Durchlauf wird der Testbetrieb beendet. Dazu Schaltfläche Wartung beenden auswählen und anschließende Meldung bestätigen.



Die Erstinbetriebnahme ist beendet.

Bei der anschließenden Fahrzeugübergabe dem Kunden Verpackungskarton und Kurzanleitung mit dem Zugangs-Code (IMEI) übergeben.

7 STECKERBELEGUNG (EASYSTART WEB)

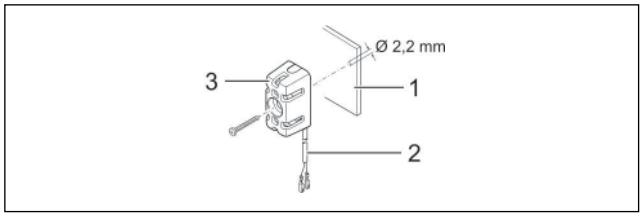

1 Armaturenbrett
2 Leitungsstrang
3 Temperaturfühler

- Die Leitungen "Kabelstrang Temperaturfühler" wie gezeigt in den 2-poligen Stecker (Kleinteilbeutel) einknüpfen.
- Stecker im Empfangsteil am 2-poligen Steckplatz (2. von links) einstecken.

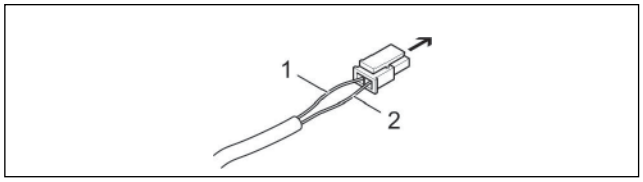

➔ Empfangsteil EasyStart Web, Steckplatz 2-polig
1 Leitung BNHW
2 Leitung GY

Kommunikationsverbindung und Spannungsversorgung herstellen

Im Leitungsstrang "Bedieungung" des Heizgerätekabelbaums prüfen, ob an den Leitungen RD, BN und BUWH Steckhülsen vorhanden sind. Fehlen an den entsprechenden Leitungen die Steckhülsen aus dem Kleinteilbeutel des Lieferumfangs ancrimpen.
Die Leitungen wie folgt in das 5-polige Steckhülsengehäuse einknüpfen.

- Leitung RD in Kammer 1
- Leitung BN in Kammer 3
- Leitung BUWH in Kammer 4

5-poliges Steckhülsengehäuse Leitungsstrang "Bedienung" mit dem 5-poligen Stecker "Kabelstrang" verbinden.
Bei Luftheizungen zusätzlich Leitung GYRD mit BNWH verbinden und isolieren.
Nicht benutzte Leitungen isolieren.

Die beiden 4-poligen Stecker des "Kabelstrang" am Empgangsteil EasyStart Web an den entsprechenden Steckplätzen anschließen (4-polig flach -> ganz links, 4-polig quadratisch -> ganz rechts)

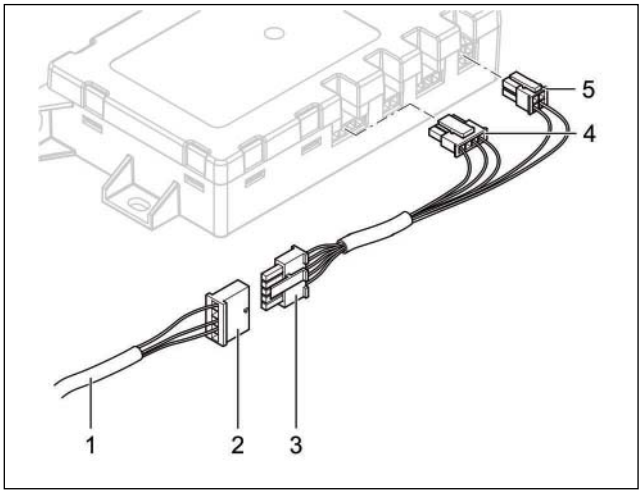

1 Leitungsstrang "Bedienung"
2 Steckhülsengehäuse, 5-polig
3 Stecker "Kabelstrang", 5-polig
4 Stecker flach, 4-polig
5 Stecker quadratisch, 4-polig

KABELFARBEN

RD	rot	GY	grau	BK	schwarz
BU	blau	YE	gelb	GN	grün
WH	weiß	VT	violett	BN	braun
OR	orange				

Spannungsversorgung Herstellen
Nach dem Einbau von Heizgerät und Empfangsteil EasyStart Web durch Einstecken der Sicherung die Spannungsversorgung für beide Geräte herstellen.

Automatische Erkennung
Nach dem Anlegen der Betriebsspannung beginnt die LED des Tasters zu leuchten. Die EasyStart Web prüft, welches Heizgerät angeschlossen ist und konfiguriert das System entsprechend.
Die Erstinbetriebnahme und Konfiguration von EasyStart Web starten, wenn die LED im Taster nicht mehr blinkt.

MERKBLATT FÜR DEN KUNDEN

BITTE BEACHTEN!

Für den Standheizbetrieb müssen keine Voreinstellungen am Klimabedienteil des Fahrzeugs getätigt werden.

Nach dem Verriegeln des Fahrzeugs dauert es mehrere Minuten bis zur Aktivierung der Gebläseansteuerung durch die Standheizung.

Beim Entriegeln des Fahrzeugs (während des Standheizbetriebes) wird die Gebläseansteuerung durch die Standheizung bereits deaktiviert.

Bei Betätigung des Klimabedienteils oder Einschalten der Zündung stehen die originalen Funktionalitäten zur Verfügung.

BITTE BEACHTEN!

- Schalten Sie die Standheizung mindestens einmal monatlich für ca. 10 min und auch in den Sommermonaten ein!
  Dies sorgt für eine reibungslose Funktion im Nutzungszeitraum!
- Wir empfehlen die Heizzeit auf die Fahrzeit abzustimmen: Fahrzeit > Heizzeit.



Klimabedienteil 2-Zonen Klimaautomatik

DE

ANSCHLUSSKONSTELLATIONEN FÜR HYDRONIC S3 12V CS

DE

Bitte beachten: Nur gültig für folgende Hydronic S3 Ausführungsvarianten **mit CAN-Schnittstelle und S+ Schaltausgang:**

Heizgeräte für Otto-Kraftstoff (Benzin)	**Bestell-Nr.**
B 4 E – 12 V CS	20.2007.05.0000
B 5 E – 12 V CS	20.2008.05.0000
Heizgeräte für Dieselkraftstoff	**Bestell-Nr.**
D 4 E – 12 V CS	25.2933.05.0000
D 5 E – 12 V CS	25.2934.05.0000

1 Anschluss Hydronic S3 12V CS an EasyStart Pro / EasyStart Web in Verbindung mit EasyFan

Anschluss über Y-Kabel (Mat.-Nr. 22.1000.35.2800) und Leiter BKRD an Bedienelement und EasyFan.

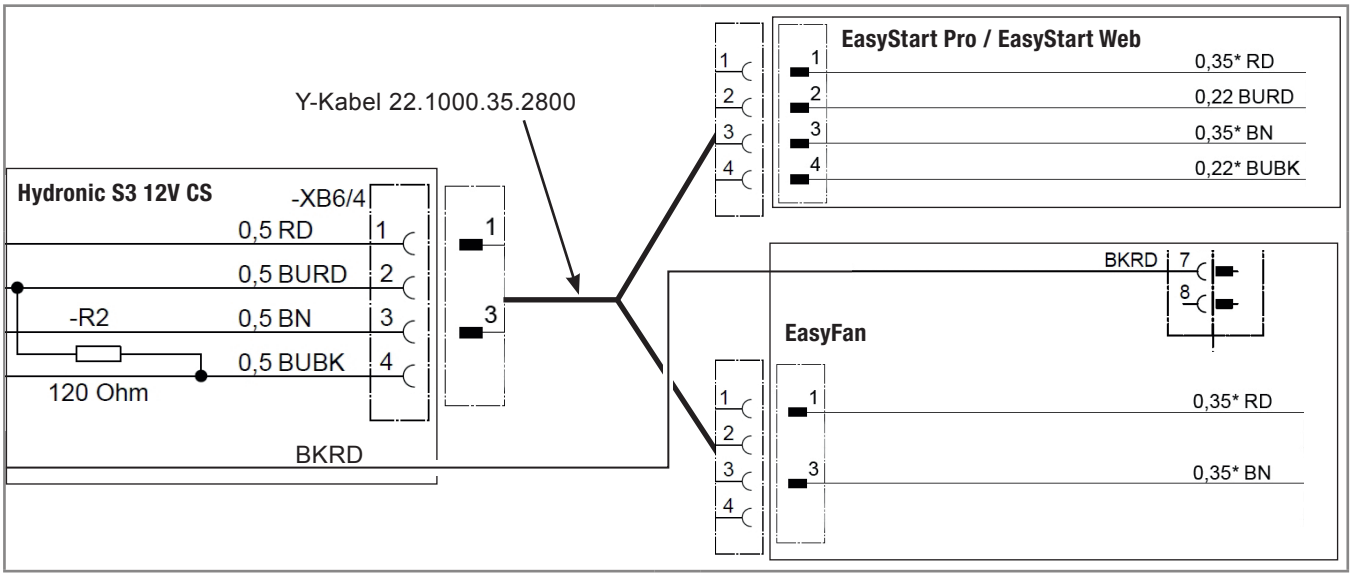

2 Anschluss Hydronic S3 12V CS an 2 x EasyStart Pro / EasyStart Web

Anschluss über Y-Kabel (Mat.-Nr. 22.1000.35.2700) an EasyStart Pro und EasyStart Web.

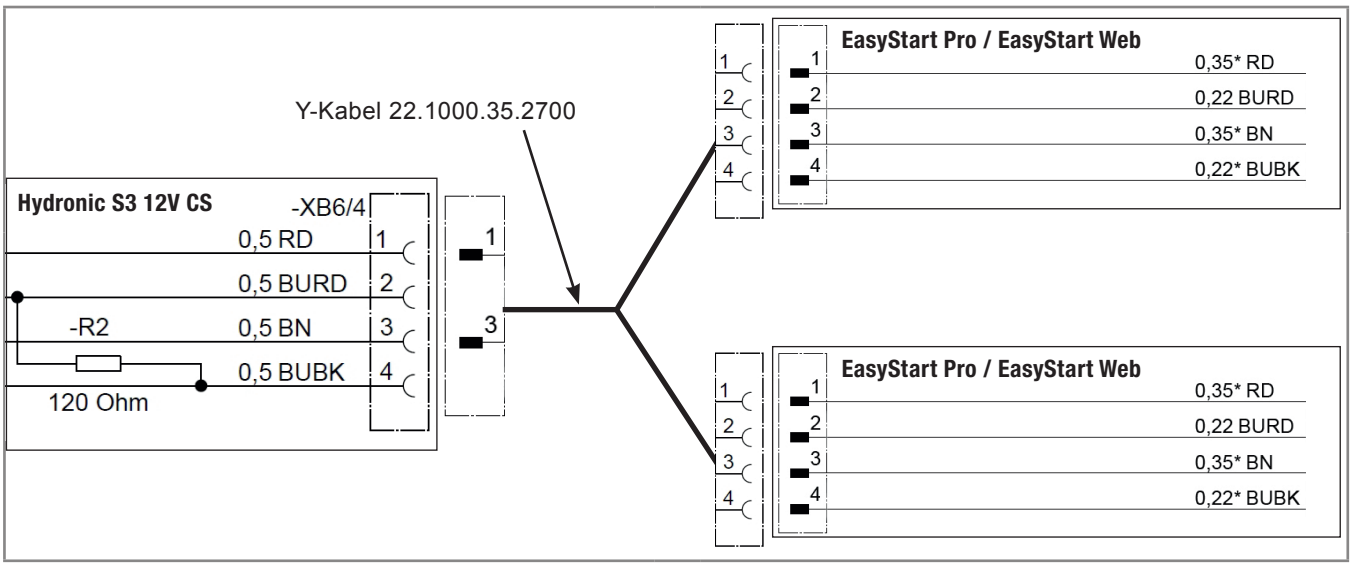

DE

3 Anschluss Hydronic S3 12V CS an EasyStart Remote

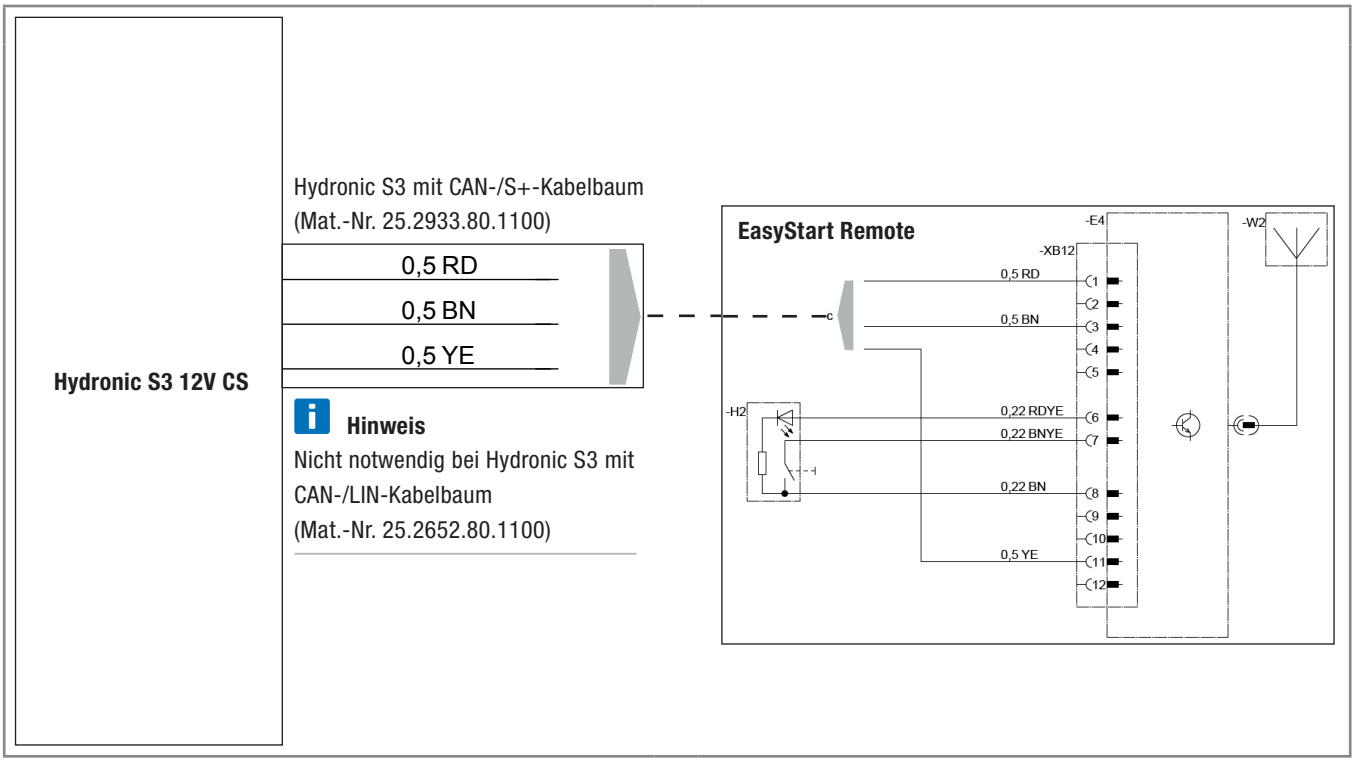

DE

4 Anschluss Hydronic S3 12V CS an EasyStart Remote+

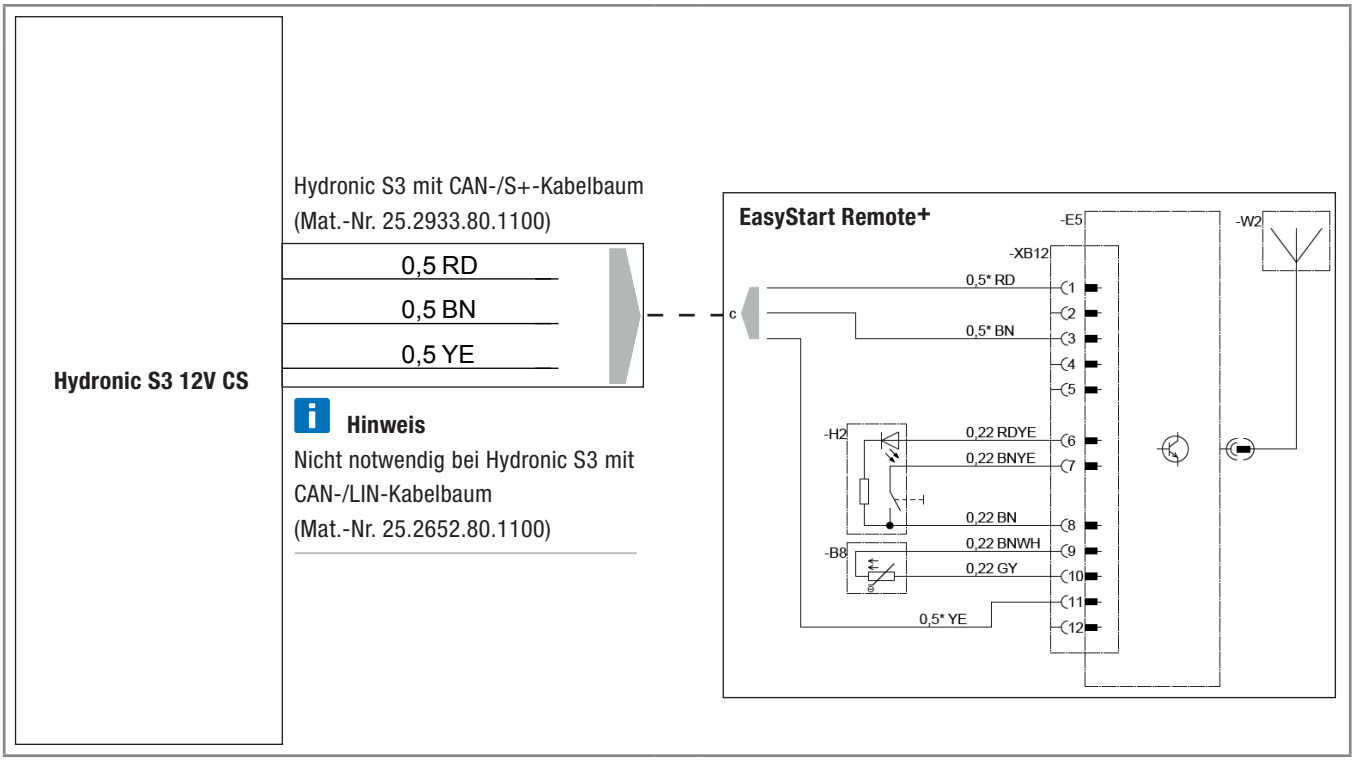

EN

CONNECTION CONSTELLATIONS FOR HYDRONIC S3 12V CS

EN

Please note: Only valid for the following Hydronic S3 versions **with CAN interface and S+ switching output:**

Heaters for petrol	**Order No.**
B 4 E – 12 V CS	20.2007.05.0000
B 5 E – 12 V CS	20.2008.05.0000
Heaters for Diesel	**Order No.**
D 4 E – 12 V CS	25.2933.05.0000
D 5 E – 12 V CS	25.2934.05.0000

1 Connection of Hydronic S3 12V CS to EasyStart Pro / EasyStart Web including EasyFan

Connect via Y cable (Mat.-No. 22.1000.35.2800) and line BKRD to operating element and EasyFan.

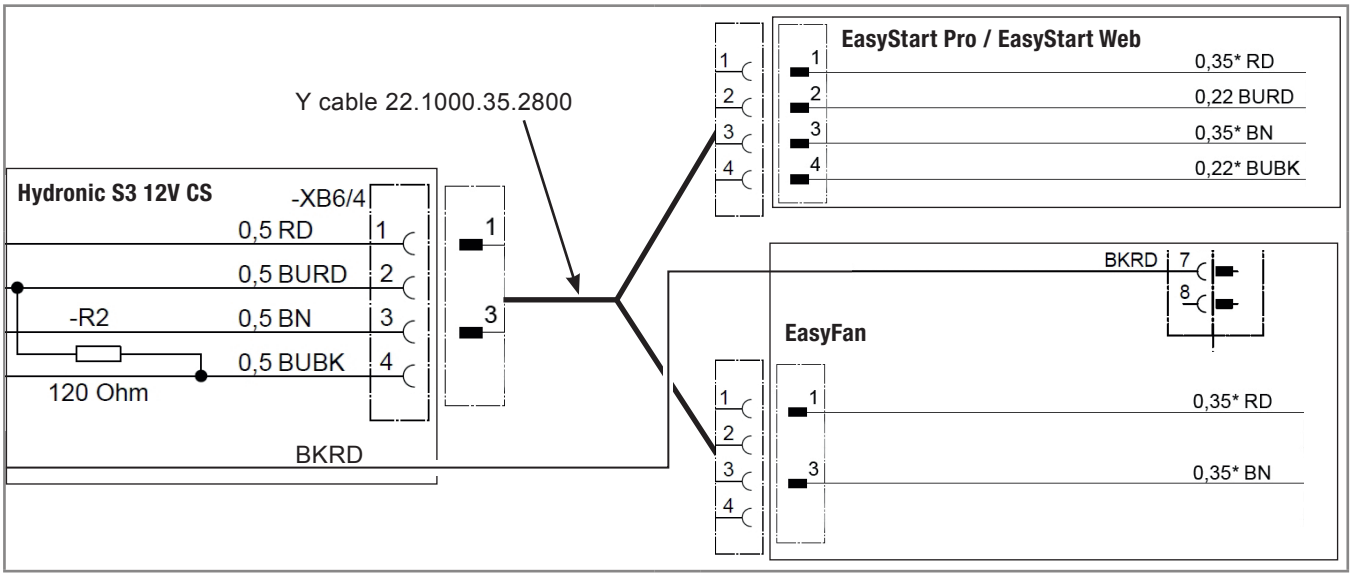

2 Connection of Hydronic S3 12V CS to 2 x EasyStart Pro / EasyStart Web

Connect via Y cable (Mat.-No. 22.1000.35.2700) to EasyStart Pro and EasyStart Web.

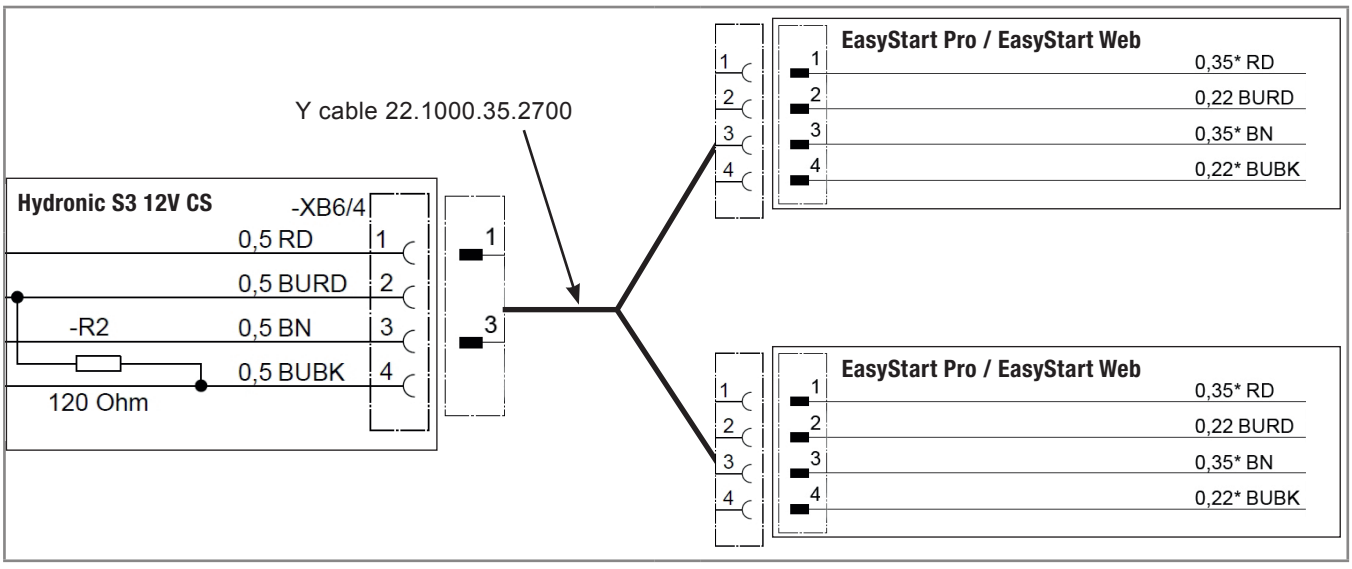

EN

3 Connection of Hydronic S3 12V CS to EasyStart Remote

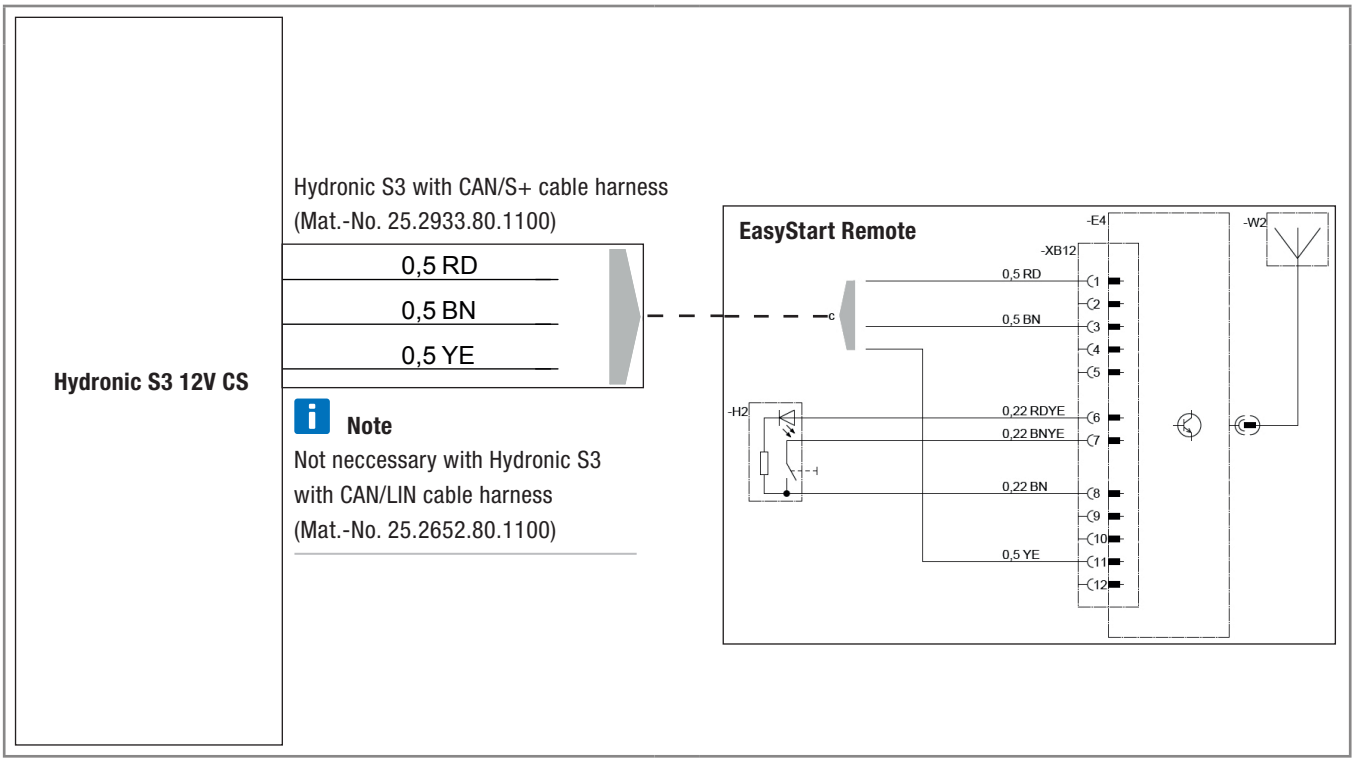

4 Connection of Hydronic S3 12V CS to EasyStart Remote+

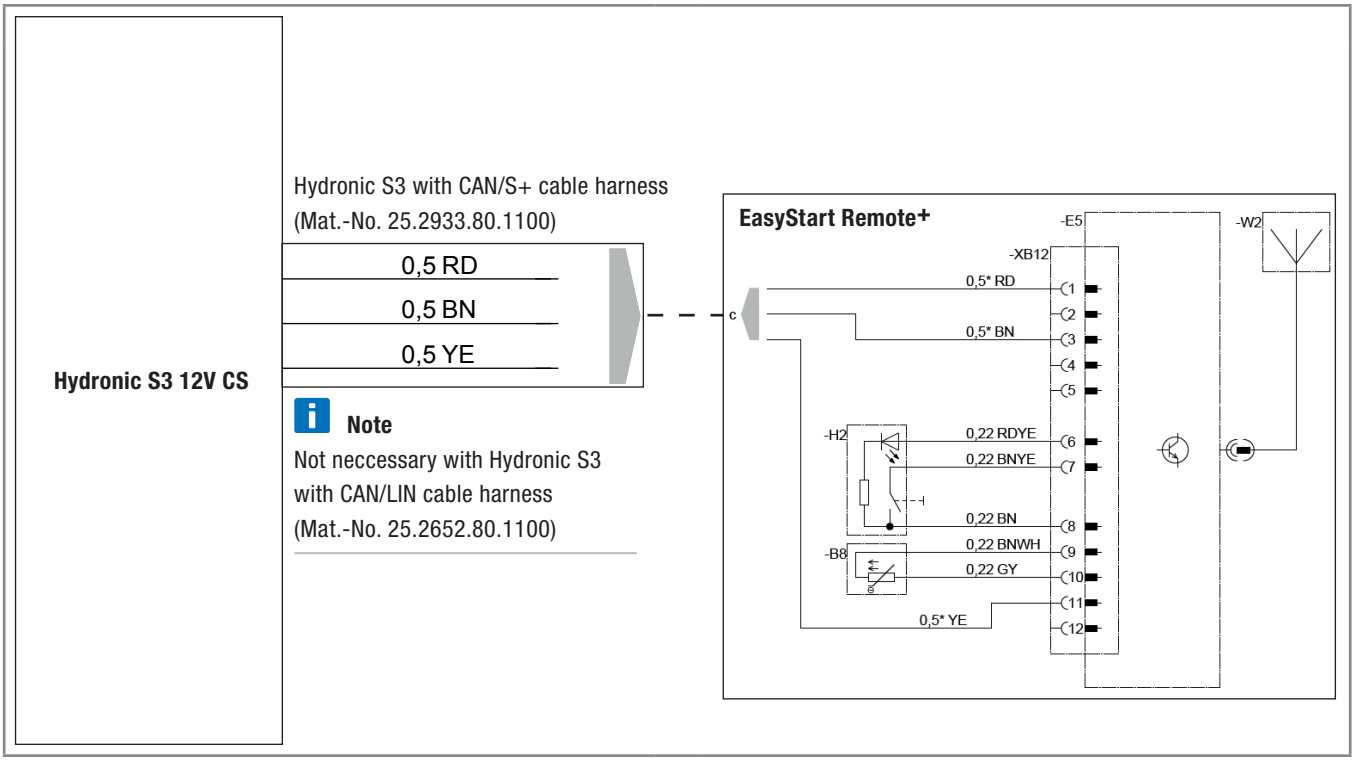

Headquarters:
Eberspächer Climate Control Systems GmbH & Co. KG
Eberspächerstraße 24
73730 Esslingen
Hotline: 03976 2350 235
Fax-Hotline: 01805 262624
info@eberspaecher.com
www.eberspaecher.com

Eberspächer

25.2912.95.3166 03.2019 DE 03.2019
Änderungen vorbehalten © Eberspächer Climate Control Systems GmbH & Co. KG