HYDRONIC

Einbauvorschlag

Eberspächer

J. Eberspächer
GmbH & Co. KG
Eberspächerstr. 24
D - 73730 Esslingen

Service-Hotline
01805 - 26 26 26
Telefax
01805 - 26 26 24

www.eberspaecher.com

HYDRONIC B 4 W S im Ford Fiesta (JA8)

ab Baujahr 2008
mit Nebelscheinwerfer
mit Schaltgetriebe
mit manueller Klimaanlage oder Klimaautomatik

- **1,25 l Hubraum / 4-Zylinder-Reihenmotor Duratec / 44 kW - 60 PS**
- **1,25 l Hubraum / 4-Zylinder-Reihenmotor Duratec / 60 kW - 82 PS**
- **1,4 l Hubraum / 4-Zylinder-Reihenmotor Duratec / 71 kW - 96 PS**

Dieser Einbauvorschlag ist für das oben beschriebene Fahrzeug unter Ausschluss irgendwelcher Haftungsansprüche gültig.
Je nach Ausführung bzw. Änderungszustand des Fahrzeuges können sich Abweichungen gegenüber diesem Einbauvorschlag ergeben.
Der Einbauer hat dies vor dem Einbau zu prüfen und gegebenenfalls die Abweichungen gegenüber diesem Einbauvorschlag zu berücksichtigen.

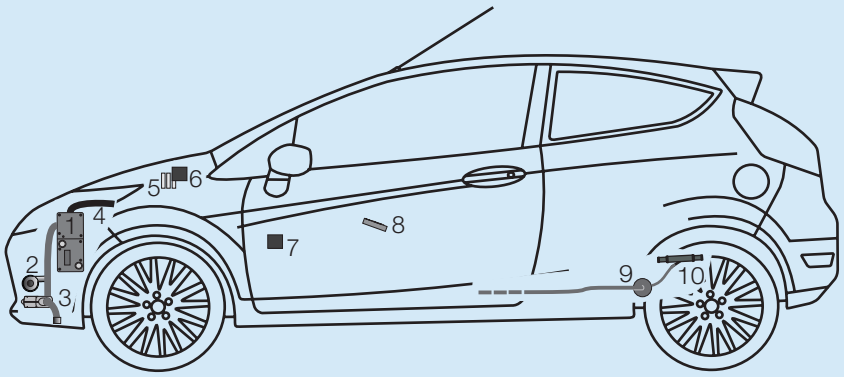

1	*HYDRONIC* B 4 W S	6	Gebläserelais
2	Wasserpumpe	7	IPCU-Modul
3	Abgasrohr mit Abgasschalldämpfer	8	EasyStart T
4	Verbrennungsluftrohr	9	Dosierpumpe
5	Sicherungshalter	10	Y-Stück für Tankentnahme

Einbauplatz
Die *HYDRONIC* B 4 W S wird in der rechten Stoßecke befestigt.
Der Abgasstutzen zeigt nach rechts und das Steuergerät nach oben.

Einbauzeit: ca. 6 h

Inhaltsverzeichnis

		Seite
1	Einleitung	2
2	Einbau - Heizgerät	4
3	Abgas- und Verbrennungsluftführung	6
4	Wasserkreislauf	9
5	Brennstoffversorgung	13
6	Elektrik	15
7	Nach der Montage	22
8	Teileübersicht	23
9	Merkblatt für den Kunden	25

20 1866 95 22 14 10.2008 Änderungen vorbehalten Printed in Germany © J. Eberspächer GmbH & Co. KG

1 Einleitung

Achtung!
Sicherheitshinweise für den Einbau und die Reparatur!

Ein unsachgemäßer Einbau oder eine unsachgemäße Reparatur von Eberspächer - Heizgeräten kann einen Brand verursachen oder zum Eintritt giftiger Abgase in den Fahrzeuginnenraum führen.
Hieraus kann eine Gefahr für Leib und Leben resultieren.

Das Heizgerät darf nur von autorisierten und geschulten Personen entsprechend den Vorgaben in der technischen Dokumentation eingebaut und unter Verwendung von Original-Ersatzteilen repariert werden.
Einbau und Reparaturen durch nicht autorisierte und ungeschulte Personen, Reparaturen mit nicht Original-Ersatzteilen, sowie ohne die zum Einbau bzw. Reparatur erforderliche, technische Dokumentation sind gefährlich und deshalb nicht zulässig.

Bitte beachten!

Der Einbau nach diesem Einbauvorschlag darf nur in Verbindung mit der jeweils gerätetypbezogenen Technischen Beschreibung, Einbauanweisung, Bedienungsanweisung und Wartungsanweisung durchgeführt werden.
Dieses Dokument ist vor / bei dem Einbau sorgfältig durchzulesen und durchgehend zu befolgen.
Ein Höchstmaß an Beachtung ist dabei den Sicherheitshinweisen und den allgemeinen Hinweisen zu schenken.
Die entsprechenden Regeln der Technik sowie eventuelle Angaben des Fahrzeugherstellers sind beim Einbau einzuhalten.
Die Firma Eberspächer übernimmt keine Haftung für Mängel und Schäden, die auf einen Einbau durch nicht autorisierte und ungeschulte Personen zurückzuführen sind.

Unfallverhütung

Grundsätzlich sind die allgemeinen Unfallverhütungs-vorschriften und die entsprechenden Werkstatt- und Betriebsschutzanweisungen zu beachten.

Gültigkeit - Einbauvorschlag

Der Einbauvorschlag ist für das Fahrzeug mit der nachfolgend aufgelisteten Motor- und Getriebevariante gültig.

Motor- und Getriebevariante		
Hubraum	kW / PS	Getriebe
1,25 l Duratec	44 / 60	5S
1,25 l Duratec	60 / 82	5S
1,4 l Duratec	71 / 96	5S

5S = 5-Gang Schaltgetriebe

Bitte beachten!

Bei Fahrzeugen mit Rechtslenker ist der Einbauvorschlag nicht gültig.

Fahrzeugtypen, Motortypen und Ausstattungsvarianten die nicht in diesem Einbauvorschlag aufgeführt sind, wurden nicht geprüft.
Der Einbau nach diesem Einbauvorschlag kann aber möglich sein.

1 Einleitung

Zum Einbau notwendige Teile

Stückzahl	Benennung	Bestell Nr.
1	*HYDRONIC* B 4 W S als Komplettpaket	20 1866 05 00 00
1	Fahrzeugspezifische Zusatzteile	24 8380 00 00 00

Zusätzlich ist ein Bedienteil erforderlich:

1	EasyStart T	22 1000 32 88 00
1	Konsole EasyStart T	22 1000 51 32 00

oder

1	Funkfernbedienung EasyStart R	22 1000 32 85 00

oder

1	Funkfernbedienung EasyStart R+	22 1000 32 80 00

Bei Fahrzeugen mit Klimaautomatik zusätzlich bestellen:

1	Klima-Kit Ford Fiesta	24 8381 00 00 00

Erforderliches Spezialwerkzeug

- Drehmomentschlüssel (5...50 Nm)
- Korrosionsschutzmittel
- Crimpzange
- Bohrmaschine

Anzugsdrehmomente

Sind keine Anzugsdrehmomente vorgegeben, die Schraubverbindungen (Skt.- Schraube und Skt.-Mutter) entsprechend folgender Tabelle anziehen.

Schraubverbindungen	Anzugsdrehmomente
M6	10 Nm
M8	20 Nm
M10	45 Nm

Alle Schraubverbindungen, außer die des Heizgerätes selbst (M6 x 97), mit einer Wellscheibe oder einem Federring versehen.

Vorbereitungen am Fahrzeug

- Batterie abklemmen
- Handschuhfach ausbauen
- rechte Verkleidung der Mittelkonsole abbauen
- Schalthebelabdeckung abbauen
- Druck im Kühlsystem ablassen
- Kühlmittel ablassen
- vordere linke und rechte Radhausschale abbauen
- vorderen Stoßfänger abbauen

2 Einbau - Heizgerät

Einbauplatz vorbereiten
(siehe Bilder 1 und 2)

Die Hupe und den Halter der Hupe am Einbauplatz demontieren.
Der Hupenhalter wird nicht mehr benötigt.



Bild 1

① Hupe und Halter der Hupe

In den Befestigungspunkt der Hupe einen Metallgummipuffer M6 einschrauben.

Den Halter (22 9000 50 15 00) am vorhandenen Stehbolzen des rechten Längsträgers mit einer Mutter M6 entsprechend dem Bild montieren.

Den Kabelstrang für Hupe und Nebelscheinwerfer aus den Befestigungspunkten ausrasten.

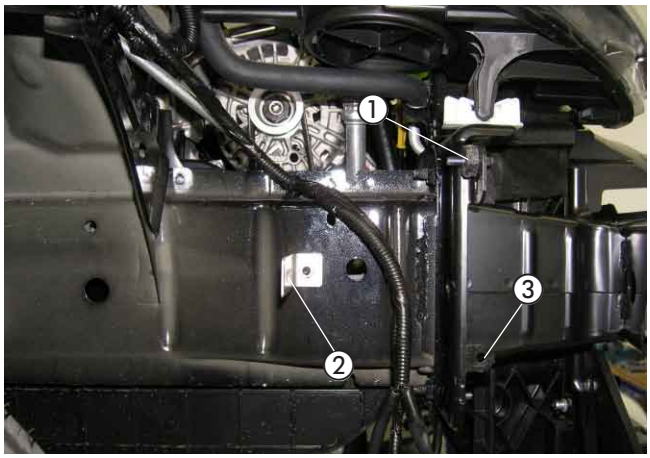

Bild 2

① Metallgummipuffer M6 montiert
② Halter (22 9000 50 15 00) montiert
③ unterer Befestigungspunkt des Gerätehalters

Gerätehalter vorbereiten und montieren
(siehe Bilder 3 und 4)

Die unteren Befestigungslaschen des Gerätehalters abtrennen.

Den Halter (90°-Winkel) und den Halter (Z-Winkel) mit jeweils einer Schraube M6 x 16 am Gerätehalter entsprechend dem Bild montieren.

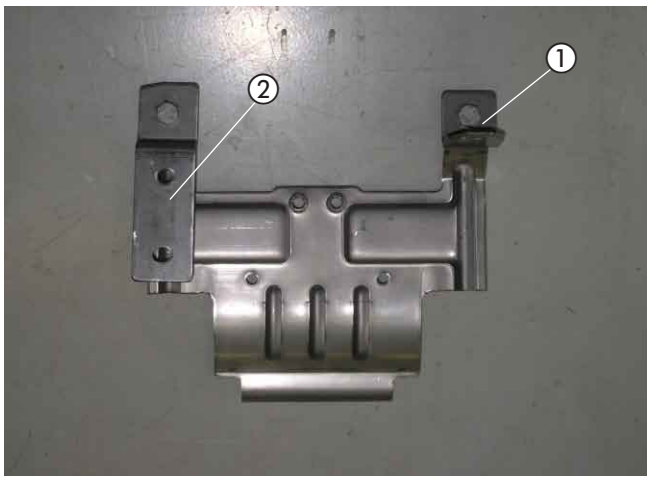

Bild 3

① Halter (90°-Winkel) 22 9000 50 63 02 montiert
② Halter (Z-Winkel) 22 1000 50 64 00 montiert

2 Einbau - Heizgerät

Den Gerätehalter am Metallgummipuffer M6 mit einer Mutter M6 und am unteren Befestigungspunkt (siehe Bild 2) mit einer Schraube M6 x 16 festschrauben.

Die Hupe an der freien Bohrung im Halter (Z-Winkel) mit einer Mutter M6 montieren.



Bild 4

① Gerätehalter montiert
② Hupe neu montiert

Heizgerät montieren
(siehe Bilder 5 und 6)

Die abgewinkelten Wasserstutzen entsprechend dem Bild am Heizgerät montieren, siehe in Technische Beschreibung, Kapitel „Einbau“, Abschnitt „Montage der abgewinkelten Wasserstutzen“.

Das Brennstoffrohr Ø 4 x 1,25 mm mit Moosgummischlauch überziehen und mit Brennstoffschlauch Ø 3,5 x 3 mm, Länge 50 mm, am Brennstoffstutzen des Heizgerätes anschließen. Zusätzlich das Dosierpumpenkabel am bereits montierten Brennstoffrohr Ø 4 x 1,25 mm mit befestigen.

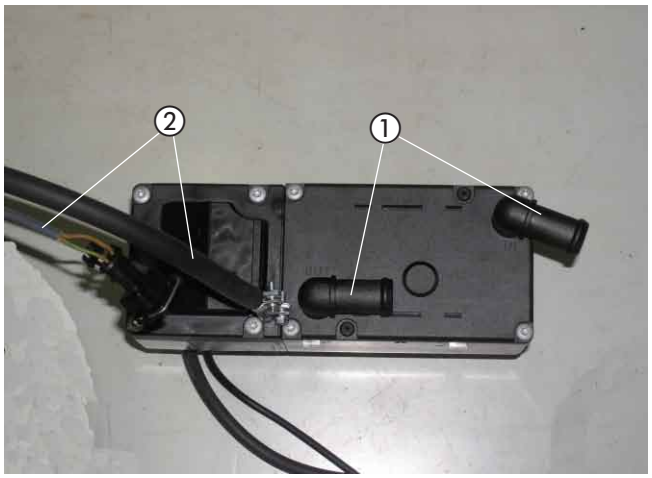

Bild 5

① abgewinkelte Wasserstutzen montiert
② Brennstoffrohr und Dosierpumpenkabel vormontiert

Das Duplikat Typenschild vom Heizgerät entfernen.
Die nicht zutreffenden Jahreszahlen unkenntlich machen.
Das Duplikat Typenschild an geeigneter Stelle im Motorraum gut sichtbar anbringen.

Das Heizgerät in den Gerätehalter einsetzen und mit der Befestigungsschraube M6 x 97 mit $6^{+0,5}$ Nm in der unteren Gewindebohrung montieren.



Bild 6

① Heizgerät montiert

3 Abgas- und Verbrennungsluftführung

Abgasschalldämpfer 22 1000 40 09 00 einbauen und anschließen
(siehe Bilder 7 bis 10)

Am Abgasschalldämpfer den Halter (22 9000 50 95 02) mit einer Schraube M6 x 16 und einer Karosseriescheibe B6 entsprechend dem Bild festschrauben.



Bild 7

① Abgasschalldämpfer 22 1000 40 09 00
② Halter (22 9000 50 95 02) montiert

Den vormontierten Abgasschalldämpfer mit der vorhandenen Schraube M6 x 20 an der unteren Kühlertraverse entsprechend dem Bild festschrauben.

Der Pfeil auf dem Abgasschalldämpfer zeigt nach links.

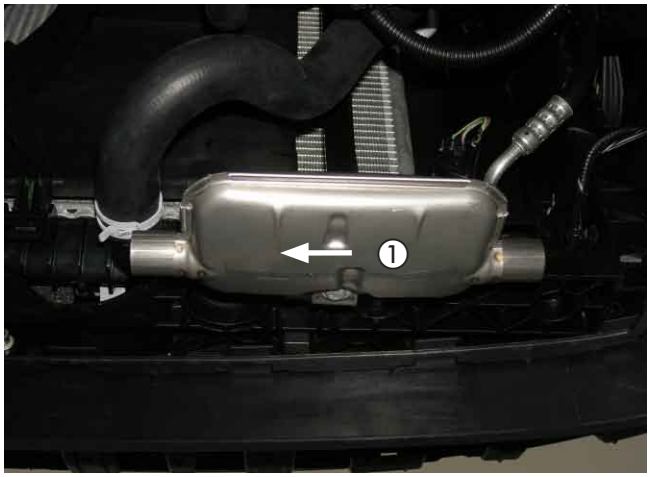

Bild 8

① Abgasschalldämpfer 22 1000 40 09 00 montiert

Den Abgasrohrwinkel am Abgasaustrittsstutzen des Heizgerätes mit einer Rohrschelle befestigen.

Das Abgasrohr auf eine Länge von 640 mm zuschneiden.

Das Abgasrohr mit jeweils einer Rohrschelle am Abgasrohrwinkel und am Eintrittsstutzen des Abgasschalldämpfers anschließen.

Den Halter (Z-Winkel) an der vorhandenen Bohrung Ø 7 mm im Frontspoiler mit einer Schraube M6 x 16 und einer Karosseriescheibe B6 vormontieren.

Das Abgasrohr mit einer Rohrschelle Ø 28 mm und einer Schraube M6 x 16 am Halter (Z-Winkel) befestigen.

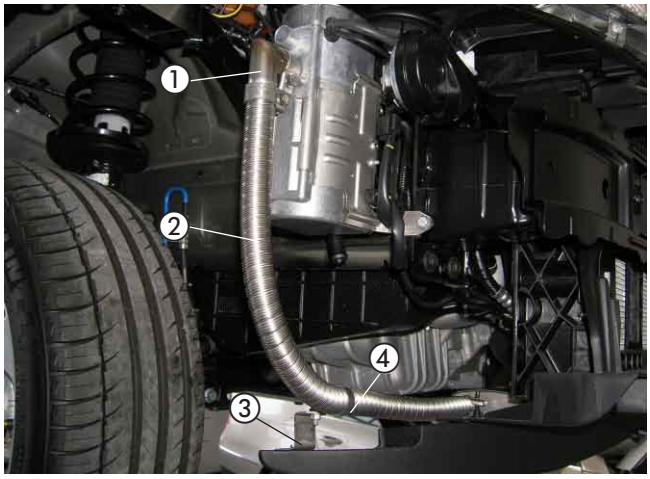

Bild 9

① Abgasrohrwinkel montiert
② Abgasrohr angeschlossen
③ Halter (Z-Winkel) am Frontspoiler vormontiert
④ Rohrschelle Ø 28 mm

3 Abgas- und Verbrennungsluftführung

Das Abgasendrohr auf eine Länge von 100 mm zuschneiden.

Das Abgasendrohr mit einer Rohrschelle am Austrittsstutzen des Abgasschalldämpfers anschließen und entsprechend dem Bild nach unten formen.



Bild 10

① Abgasendrohr montiert

Bitte beachten!

Bei der Verlegung der Abgasrohre auf ausreichenden Abstand zu angrenzenden Karosseriebauteilen achten.

Abgasschalldämpfer 22 1000 40 19 00 einbauen und anschließen
(siehe Bilder 11 bis 14)

Am Abgasschalldämpfer den Halter (22 9000 50 70 02) mit einer Schraube M6 x 16 und einer Karosseriescheibe B6 entsprechend dem Bild festschrauben.

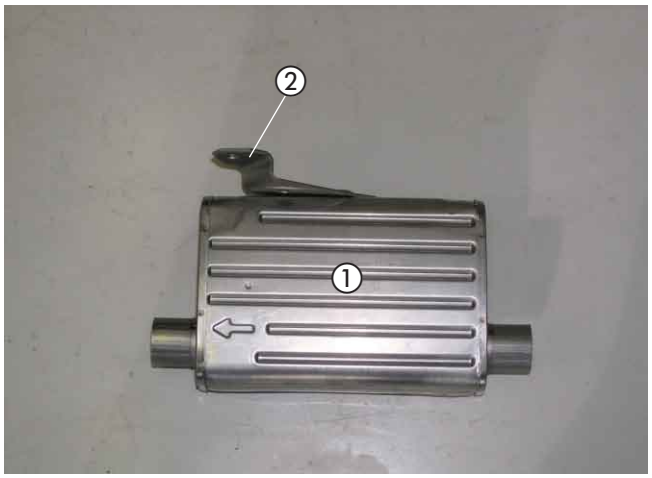

Bild 11

① Abgasschalldämpfer 22 1000 40 19 00
② Halter (22 9000 50 70 02) montiert

Den vormontierten Abgasschalldämpfer mit der vorhandenen Schraube M6 x 20 an der unteren Kühlertraverse entsprechend dem Bild festschrauben.

Der Pfeil auf dem Abgasschalldämpfer zeigt nach links.



Bild 12

① Abgasschalldämpfer 22 1000 40 19 00 montiert

3 Abgas- und Verbrennungsluftführung

Den Abgasrohrwinkel am Abgasaustrittsstutzen des Heizgerätes mit einer Rohrschelle befestigen.

Das Abgasrohr auf eine Länge von 600 mm zuschneiden.

Das Abgasrohr mit jeweils einer Rohrschelle am Abgasrohrwinkel und am Eintrittsstutzen des Abgasschalldämpfers anschließen.

Den Halter (Z-Winkel) an der vorhandenen Bohrung Ø 7 mm im Frontspoiler mit einer Schraube M6 x 16 und einer Karosseriescheibe B6 vormontieren.

Das Abgasrohr mit einer Rohrschelle Ø 28 mm und einer Schraube M6 x 16 am Halter (Z-Winkel) befestigen.

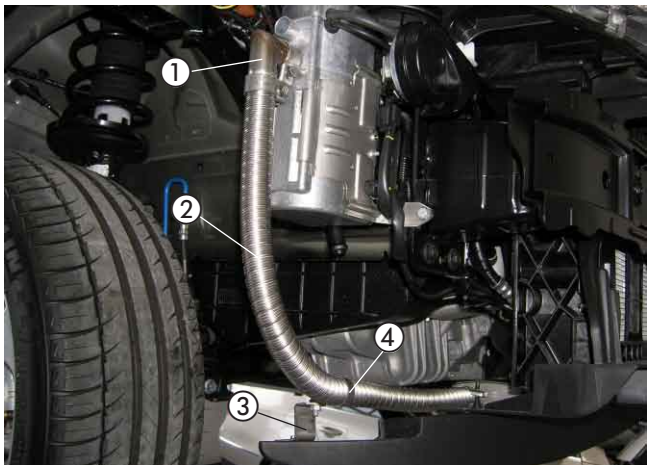

Bild 13

① Abgasrohrwinkel montiert
② Abgasrohr angeschlossen
③ Halter (Z-Winkel) am Frontspoiler vormontiert
④ Rohrschelle Ø 28 mm

Das Abgasendrohr auf eine Länge von 100 mm zuschneiden.

Das Abgasendrohr mit einer Rohrschelle am Austrittsstutzen des Abgasschalldämpfers anschließen und entsprechend dem Bild nach unten formen.



Bild 14

① Abgasendrohr montiert

Bitte beachten!

Bei der Verlegung der Abgasrohre auf ausreichenden Abstand zu angrenzenden Karosseriebauteilen achten.

Verbrennungsluftrohr einbauen
(siehe Bild 15)

Das Verbrennungsluftrohr mit einer Schlauchschelle Ø 16-25 mm am Heizgerät anschließen, im Bogen nach oben führen und in den geschützten Bereich des Kühlmittelbehälters verlegen.

Das Verbrennungsluftrohr an geeigneten Stellen mit Kabelbindern befestigen.

An der tiefsten Stelle des verlegten Verbrennungsluftrohres eine Ablaufbohrung Ø 2 mm für Kondenswasser fertigen.

Bitte beachten!

Das Verbrennungsluftrohr so verlegen, dass ausschließlich trockene und saubere Verbrennungsluft durch das Heizgerät angesaugt wird.



Bild 15

① Verbrennungsluftrohr verlegt

4 Wasserkreislauf

Wasserschläuche vorbereiten
(siehe Skizzen 1 und 2)

Die Wasserschläuche entsprechend der Maße in der Skizze zuschneiden und vorbereiten.

Bitte beachten!

Der Anschluss der Wasserschläuche an den Wasserkreislauf erfolgt „Inline“, siehe in Technische Beschreibung, Kapitel „Einbau“, Abschnitt „Anschluss an den Kühlwasserkreislauf“.

Wasserschlauch ①
vom Motor zur Wasserpumpe

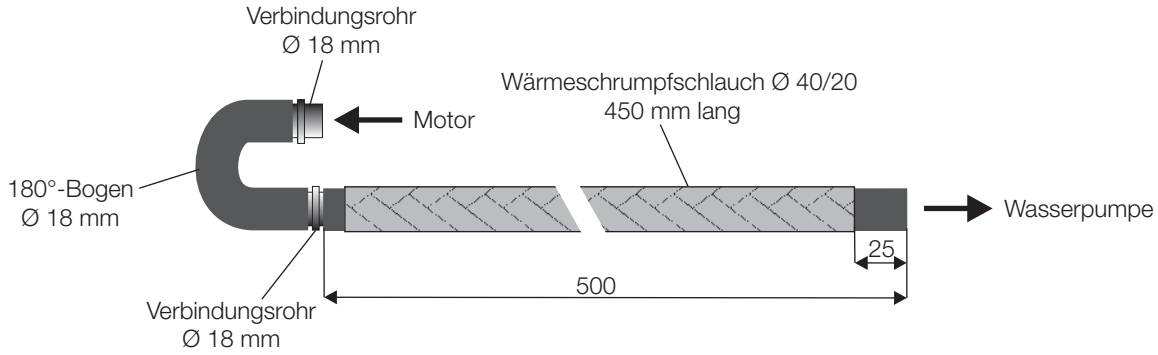

Wasserschlauch ②
von der Wasserpumpe zum Heizgerät

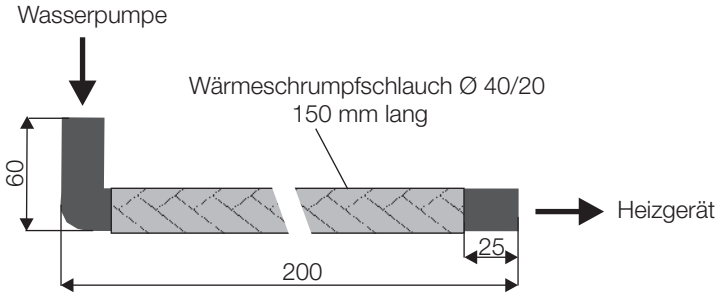

Wasserschlauch ③
vom Heizgerät zum Wärmetauscher

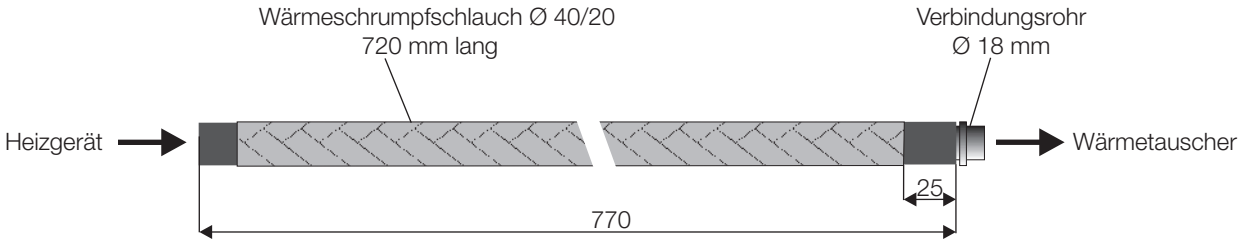

Skizze 1

4 Wasserkreislauf

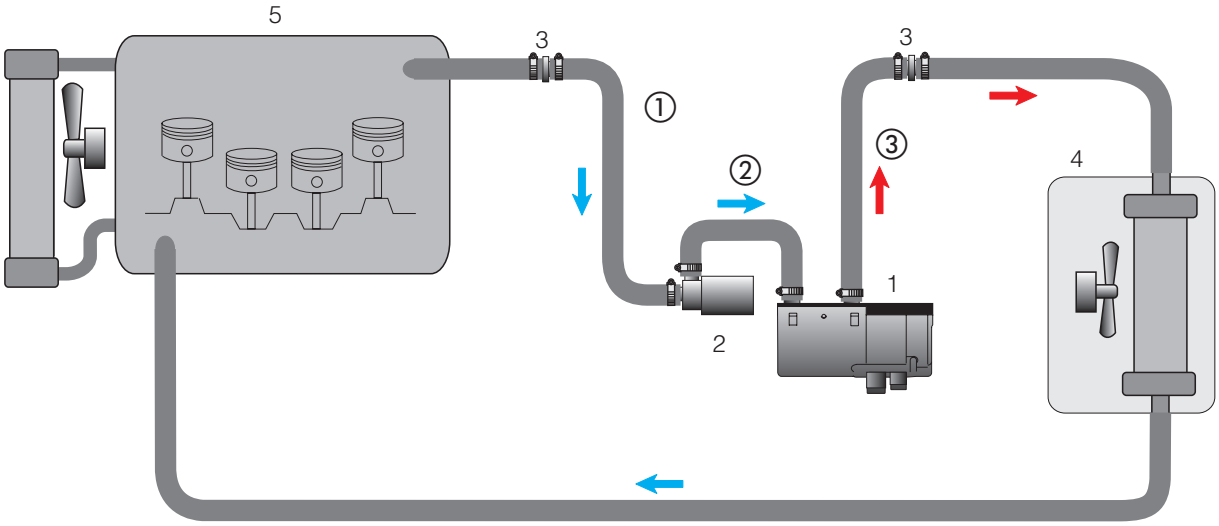

1 - Heizgerät
2 - Wasserpumpe
3 - Verbindungsrohr Ø 18 mm
4 - Fahrzeugwärmetauscher
5 - Motor
- Schlauchschelle Ø 20 - 32 mm

Skizze 2

Wasserpumpe montieren
(siehe Bilder 16 und 17)

Die Wasserpumpe in den Gummihalter einsetzen.
Den Halter (90°-Winkel) mit einer Schaube M6 x 30 und einer Karosseriescheibe B6 am Gummihalter entsprechend dem Bild montieren.



Bild 16

① Halter (90°-Winkel) montiert

Die Wasserpumpe mit dem Halter (90°-Winkel) an der vorhandenen Lasche des rechten Längsträgers mit einer Schraube M6 x 16 festschrauben.

Der Saugstutzen der Wasserpumpe zeigt dabei nach links und der Druckstutzen nach hinten.



Bild 17

① Wasserpumpe montiert

Wasservorlaufschlauch trennen
bei Fahrzeugen mit 1,25 l Hubraum
(siehe Bild 18)

Den Wasservorlaufschlauch vom Motor zum Wärmetauscher (am Wärmetauscherstutzen der obere Anschluss) entsprechend der Bemaßung im Bild trennen.



Bild 18

① Trennstelle am Wasservorlaufschlauch

4 Wasserkreislauf

Wasservorlaufschlauch trennen
bei Fahrzeugen mit 1,4 l Hubraum
(siehe Bild 19)

Den Wasservorlaufschlauch vom Motor zum Wärmetauscher (am Wärmetauscherstutzen der obere Anschluss) entsprechend der Bemaßung im Bild trennen.

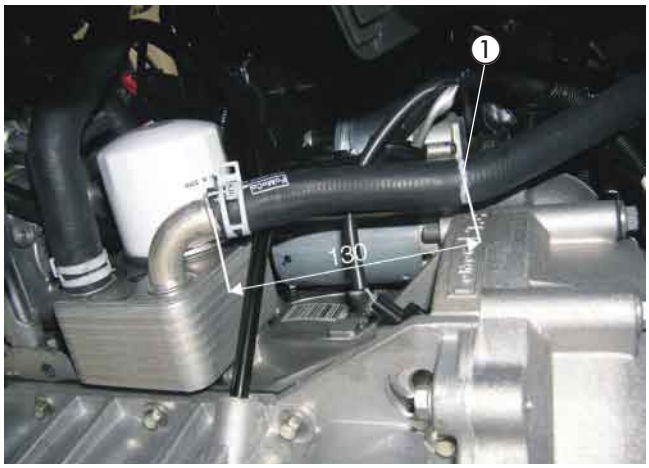

Bild 19

① Trennstelle am Wasservorlaufschlauch

Wasserschläuche verlegen und anschließen
(siehe Bilder 20 und 21 sowie Skizzen 1 und 2)

Den Wasserschlauch ① am Saugstutzen der Wasserpumpe anschließen und zur Trennstelle führen.

Den Wasserschlauch ② am Druckstutzen der Wasserpumpe und am Wassereintrittsstutzen des Heizgerätes anschließen.

Den Wasserschlauch ③ am Wasseraustrittsstutzen des Heizgerätes anschließen und zur Trennstelle führen.

Die Wasserschläuche ① und ③ untereinander mit zwei Schlauchhaltern, drehbar fixieren.

Die Wasserschläuche ① und ③ mit drei Schlauchhaltern, drehbar am fahrzeugeigenen Wasserrücklaufschlauch entsprechend dem Bild fixieren.

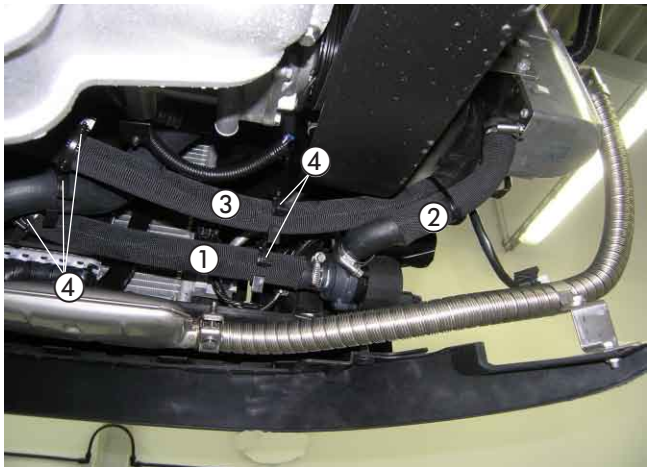

Bild 20

① Wasserschlauch ①
② Wasserschlauch ②
③ Wasserschlauch ③
④ 5 x Schlauchhalter, drehbar

Den Wasserschlauch ① mit dem Verbindungsrohr Ø 18 mm am Wasservorlaufschlauch des Motors anschließen.

Den Wasserschlauch ③ mit dem Verbindungsrohr Ø 18 mm am Wasserschlauch des Wärmetauschers anschließen.

Die Wasserschläuche ① und ③ untereinander mit zwei Schlauchhaltern, drehbar fixieren.

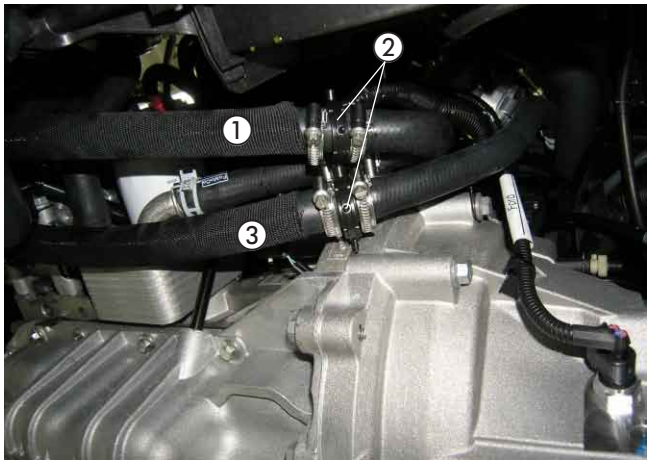

Bild 21

① Wasserschlauch ①
② 2 x Schlauchhalter, drehbar
③ Wasserschlauch ③

Bitte beachten!

Alle Schlauchverbindungen mit Schlauchschellen sichern. Die Wasserschläuche gegen Scheuern schützen und an geeigneten Stellen mit Kabelbindern sichern.

5 Brennstoffversorgung

Y-Stück für Tankbelüftungsschlauch vorbereiten
(siehe Skizze 3)

Das Brennstoffrohr Ø 4 x 1 mm auf einer Länge von ca. 300 mm mit einem Heißluftfön erwärmen und begradigen. Die beidseitigen Stutzen Ø 15 mm vom Y-Stück abtrennen. In den Anschluß, Ø 6 mm, des Y-Stücks das Brennstoffrohr Ø 4 x 1 mm, Länge 1500 mm, verlegen.
Das kurze Ende des Brennstoffrohres mit einem aufgesteckten Brennstoffschlauch Ø 3,5 x 3 mm, Länge 50 mm, ragt dabei um ca. 250 mm aus dem Y-Stück heraus.
Das Brennstoffrohr am Anschluß Ø 6 mm mit einem Übergangsstück Ø 5 / 3,5 mm, Länge 50 mm, und zwei Schlauchschellen Ø 9 mm befestigen sowie vollständig mit Moosgummischlauch überziehen.
Den Brennstoffschlauch Ø 3,5 x 3 mm ca. 45° schräg auf Länge abschneiden.

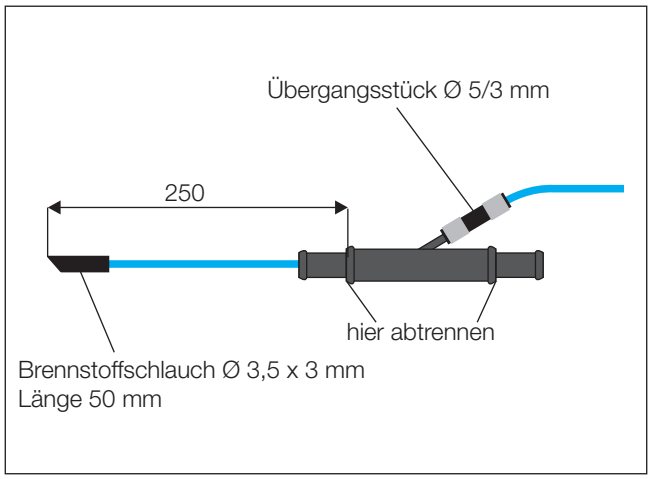

Skizze 3

Y-Stück einbauen
(siehe Bilder 22 und 23)

Den Tankbelüftungsschlauch entsprechend der Bemaßung im Bild trennen.

Das herausgetrennte Schlauchstück (Länge 30 mm) wird nicht mehr benötigt.



Bild 22

① Trennstellen am Belüftungsschlauch

Das vormontierte Y-Stück in die Trennstelle einsetzen und mit zwei Schlauchschellen Ø 16 - 25 mm sichern.

Das Brennstoffrohr Ø 4 x 1 mm am Tankbelüftungsschlauch mit Kabelbinder sichern und zur Dosierpumpe verlegen.

Bitte beachten!

Der Einbau des Y-Stückes erfolgt bei eingebautem Tank!

Das Brennstoffrohr nur mit scharfem Messer ablängen. Sämtliche Schlauchverbindungen mit Schlauchschellen sichern.
Bei der Verlegung von Brennstoffleitungen unbedingt auf ausreichenden Abstand zu heißen Fahrzeug- und Heizungsteilen achten.



Bild 23

① Y-Stück montiert

5 Brennstoffversorgung

Dosierpumpe montieren und anschließen
(siehe Bilder 24 und 25)

Den Halter 22 9000 50 15 00 an der fahrzeugeigenen Torxschraube M6 montieren.
Die Dosierpumpe in den Gummihalter einsetzen und mit Schraube M6 x 20 sowie Karosseriescheibe B6 am Halter 22 9000 50 15 00 montieren.
Auf die Einbaulage mit mindestens 15° Steigung auf der Druckseite achten.
Der Druckstutzen der Dosierpumpe zeigt dabei nach rechts.
Das Brennstoffrohr Ø 4 x 1 mm vom Y-Stück zur Dosierpumpe ablängen und mit Brennstoffschlauch Ø 3,5 x 3 mm, Länge 50 mm, am Saugstutzen der Dosierpumpe anschließen.

Am Hauptkabelbaum den Gegenstecker des Dosierpumpenanschlusses abziehen.
Die Blindstopfen aus dem Gegenstecker entfernen.
Den Stecker des beiliegenden Dosierpumpenkabels am Dosierpumpenanschluss des Hauptkabelbaumes aufstecken.
Das am Heizgerät vormontierte Brennstoffrohr Ø 4 x 1,25 mm gemeinsam mit dem Dosierpumpenkabel entlang der fahrzeugeigenen Kraftstoffleitungen bis zur Dosierpumpe verlegen und druckseitig mit Brennstoffschlauch Ø 3,5 x 3 mm, anschließen.
Das Brennstoffrohr an geeigneten Stellen mit Kabelbindern befestigen.

Die Steckkontakte des Dosierpumpenkabels ohne Beachtung der Polarität im Gegenstecker einrasten und an der Dosierpumpe anschließen.

Bitte beachten!

Das Brennstoffrohr nur mit scharfem Messer ablängen.
Bei der Verlegung von Brennstoffleitungen unbedingt auf ausreichenden Abstand zu heißen Fahrzeug- und Heizungsteilen achten.



Bild 24

① Dosierpumpe montiert
② fahrzeugeigene Torxschraube M6



Bild 25

① Brennstoffrohr Ø 4 x 1,25 mm und Dosierpumpenkabel verlegt

Sicherungen und Gebläserelais montieren
(siehe Bild 26 sowie Skizzen 4)

In den Batteriekasten eine Bohrung Ø 7 mm entsprechend der Bemaßung im Bild fertigen.

Den Halter des Sicherungs- und Relaissockels an der gefertigten Bohrung mit einer Schraube M6 x 16 montieren.

Den Sicherungshalter mit zwei Schrauben M4 x 16 und den Relaissockel mit einer Schraube M5 x 12 am Halter für den Sicherungs- und Relaissockel befestigen.

Die Sicherung 25 A des Fahrzeuggebläses aus dem Sicherungshalter entfernen und eine Sicherung 10 A einsetzen.

Den Blindstopfen aus dem Sicherungssockel entfernen.
Das Kabel 4 mm² rt/ws vom Relaissockel in dem noch freien Steckplatz des Sicherungssockels einrasten.

Den 8-poligen Stecker des Hauptkabelbaumes mit dem 8-poligen Flachsteckergehäuse vom Kabelstrang des Heizgerätes verbinden.

bei Fahrzeugen mit manueller Klimaanlage

Das Kabel 0,5 mm² br des Hauptkabelbaumes in den Steckplatz 85 des Relaissockels einrasten.
Am Kabel 0,5 mm² sw/rt des Hauptkabelbaumes das Steckhülsengehäuse entfernen und in den Steckplatz 86 des Relaissockels einrasten.

bei Fahrzeugen mit Klimaautomatik

Das Kabel 0,5 mm² br des Hauptkabelbaumes in den Steckplatz 85 des Relaissockels einrasten.
Das Kabel 1 mm² sw/rt vom IPCU-Modul (wird nachfolgend montiert) gemeinsam mit dem Kabel 0,5 mm² sw/rt des Hauptkabelbaumes in einer neuen Steckhülse anschlagen und die Steckhülse im Relaissockel auf Steckplatz 86 einrasten.

Bitte beachten!

Bei der Verlegung der Kabelstränge auf ausreichenden Abstand zu heißen Fahrzeug- und Heizungsteilen achten.
Die Kabelstränge an geeigneten Stellen mit Kabelbindern befestigen.



Bild 26

① Halter mit Sicherungen und Gebläserelais montiert

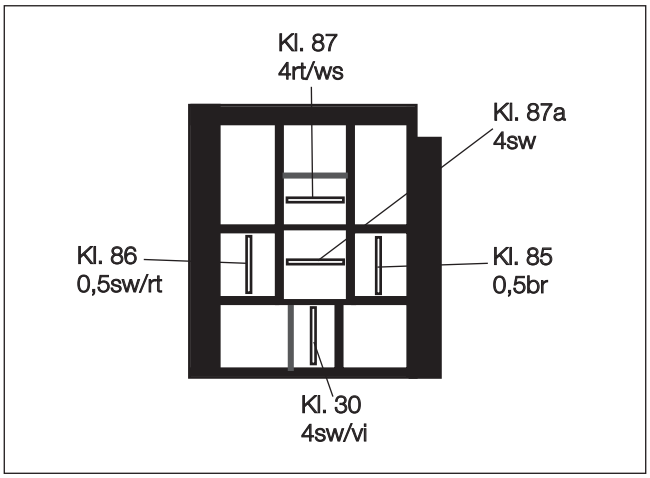

Skizze 4

Ansicht Relaissockel von der Kabeleintrittsseite

Kabelverlegung
(siehe Bild 27)

In die vorhandene Bohrung Ø 16 mm auf der rechten Seite der Motortrennwand eine Tülle Ø 16,5 mm einsetzen.

bei Fahrzeugen mit manueller Klimaanlage

Den Kabelstrang „Bedieneinrichtung“ durch die eingesetzte Kabeltülle in den Innenraum verlegen.

bei Fahrzeugen mit Klimaautomatik

Den Kabelstrang „Bedieneinrichtung“ sowie die Kabel 1 mm² gr und 1 mm² gr/rt (von der Trennstelle am Gebläserelais R13) durch die eingesetzte Kabeltülle in den Innenraum verlegen.

Die Kabel 1 mm² sw/rt und 1 mm² rt/ws (vom IPCU-Modul) durch die eingesetzte Kabeltülle in den Motorraum verlegen.

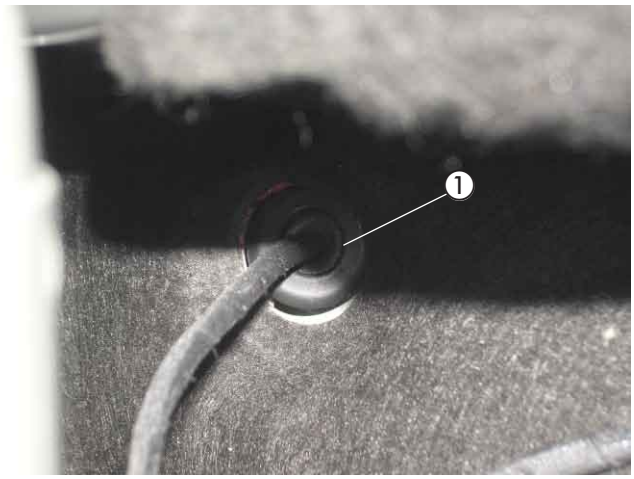

Bild 27

① fahrzeugeigene Kabeltülle

Stromversorgung
(siehe Bilder 28 und 29)

Die Stromversorgung mit Plus erfolgt direkt am Anschluss der Batterie.

Das Pluskabel 4 mm² rt zur Anschlussklemme führen und dort verschrauben.



Bild 28

① Stromversorgung Plus

Das Minuskabel 2,5 mm² br zum vorhandenen Massestützpunkt am linken Federbeindom verlegen und mit dem Kabelschuh A6 am Massestützpunkt anschließen.



Bild 29

① Stromversorgung Minus

Gebläseansteuerung
bei Fahrzeugen mit manueller Klimaanlage
(siehe Bild 30 und Skizze 5)

Die Gebläseansteuerung erfolgt am fahrzeugeigenen Gebläserelais R13 im Relais- und Sicherungskasten auf der linken Seite im Motorraum.

Das Kabel 0,5 mm² gr/br (Kl.1) des fahrzeugeigenen Gebläserelais R13 trennen und die Kabel 4 mm² sw sowie 4 mm² sw/vi entsprechend des Schaltplanes mit den Steckverbindern anschließen.

Bitte beachten!

Bei der Verlegung der Kabelstränge auf ausreichenden Abstand zu beweglichen Fahrzeugteilen achten.
Die Kabelstränge an geeigneten Stellen mit Kabelbindern befestigen.

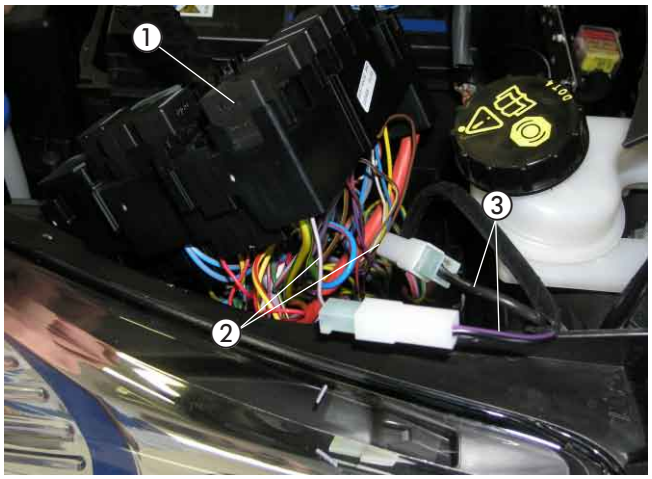

Bild 30

① fahrzeugeigenes Gebläserelais R13
② Kabel 0,5 mm² gr/br (Kl.1) getrennt
③ Kabel 4 mm² sw und 4 mm² sw/vi eingebunden

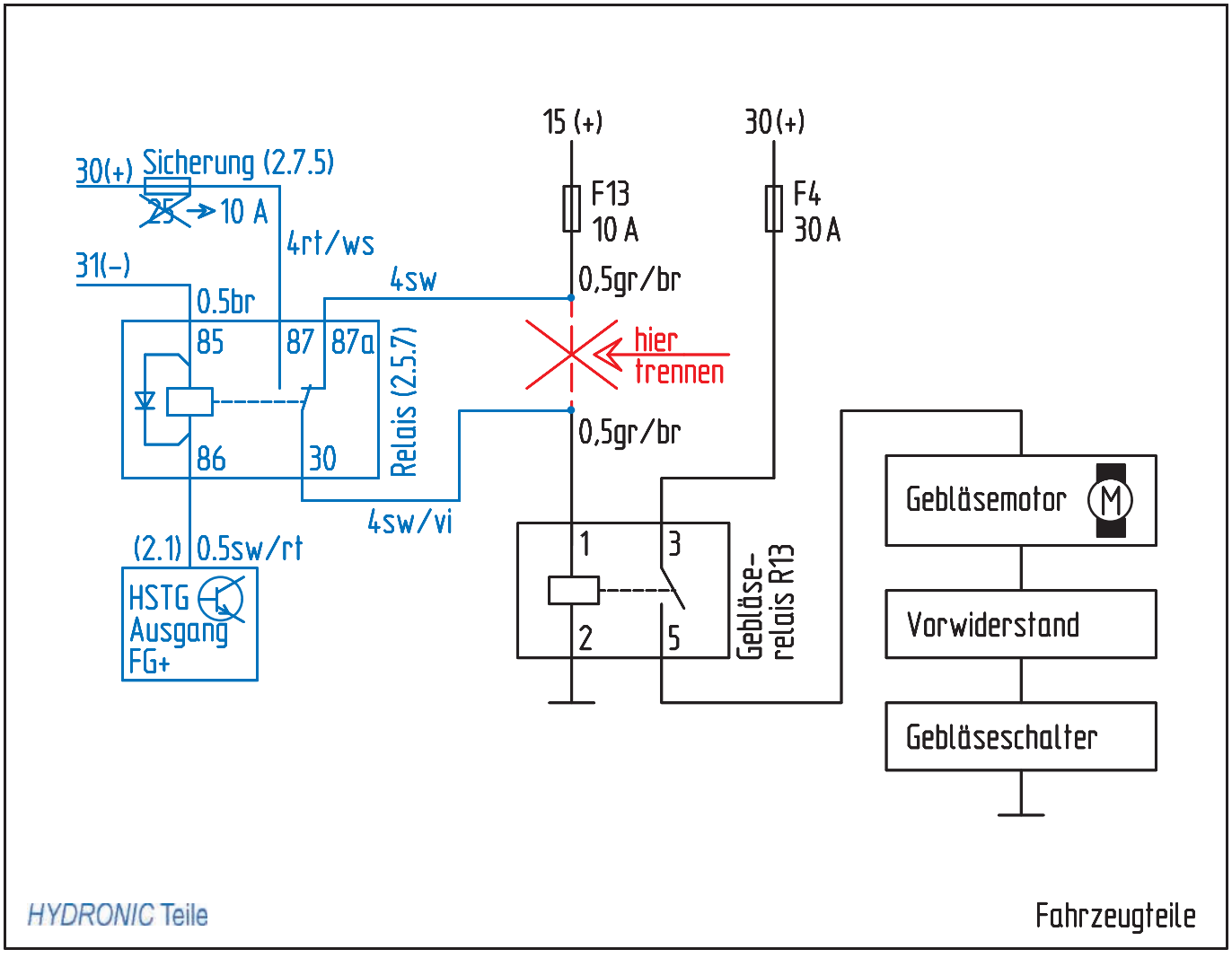

Skizze 5

Gebläseansteuerung
bei Fahrzeugen mit Klimaautomatik
(siehe Bilder 31 bis 33 und Skizze 6)

Die Gebläseansteuerung erfolgt am fahrzeugeigenen Gebläserelais R13 im Relais- und Sicherungskasten auf der linken Seite im Motorraum.

Die Kabel 1 mm² gr und 1 mm² gr/rt in den Isolierschlauch Ø 6 mm einziehen.

Das Kabel 0,5 mm² gr/br (Kl.1) des fahrzeugeigenen Gebläserelais R13 trennen und die Kabel 4 mm² sw/vi, 1 mm² gr/rt sowie die Kabel 4 mm² sw, 1 mm² gr und 1 mm² rt/ws entsprechend des Schaltplanes mit den Steckverbindern anschließen.

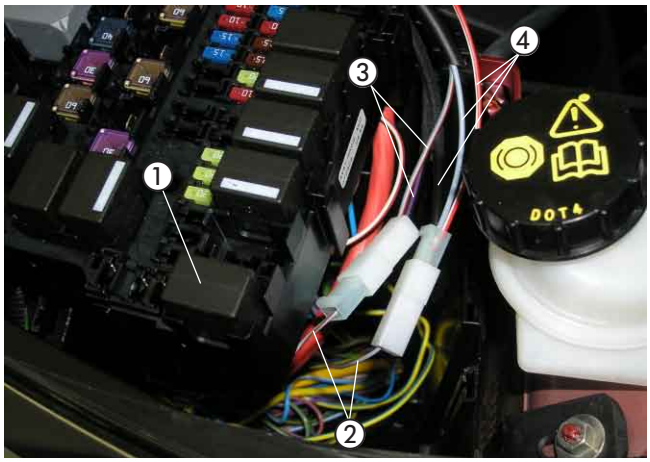

Bild 31

① fahrzeugeigenes Gebläserelais R13
② Kabel 0,5 mm² gr/br (Kl.1) getrennt
③ Kabel 4 mm² sw/vi und 1 mm² gr/rt eingebunden
④ Kabel 4 mm² sw, 1 mm² gr und 1 mm² rt/ws eingebunden

Den Sockel des IPCU-Moduls mit einer Schraube M5 x 10 an der Stützstrebe der Armaturentafel hinter dem Handschuhfach befestigen.

Das Minuskabel 1 mm² br ablängen und einen Kabelschuh A6 ancrimpen. Das Minuskabel 1 mm² br am vorhandenen Stehbolzen mit einer Mutter M6 entsprechend dem Bild anschrauben.

Die Kabel 1 mm² sw und 1 mm² sw/ws zum Gebläsemodul im Fußraum der Beifahrerseite verlegen.

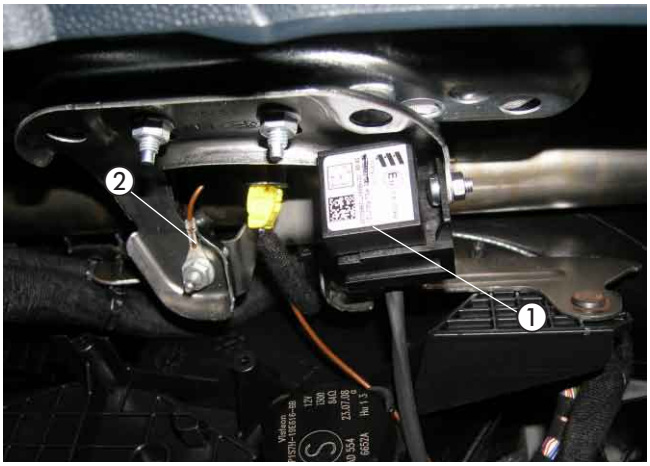

Bild 32

① IPCU-Modul montiert
② Minuskabel 1 mm² br angeschlossen

Das Kabel 0,5 mm² gr/br (Pin 2) am 6-poligen Stecker des Gebläsemoduls trennen und die Kabel 1 mm² gr und 1 mm² gr/rt (von der Trennstelle am Gebläserelais R13) entsprechend des Schaltplanes mit den Stoßverbindern 0,5-1,5 mm² anschließen.

Das Kabel 0,35 mm² gn/vi (Pin 4) am 6-poligen Stecker des Gebläsemoduls trennen und die Kabel 1 mm² sw und 1 mm² sw/ws (vom IPCU-Modul) entsprechend des Schaltplanes mit den Stoßverbindern 0,5-1,5 mm² anschließen.

Bitte beachten!

Bei der Verlegung der Kabelstränge auf ausreichenden Abstand zu beweglichen Fahrzeugteilen achten.
Die Kabelstränge an geeigneten Stellen mit Kabelbindern befestigen.

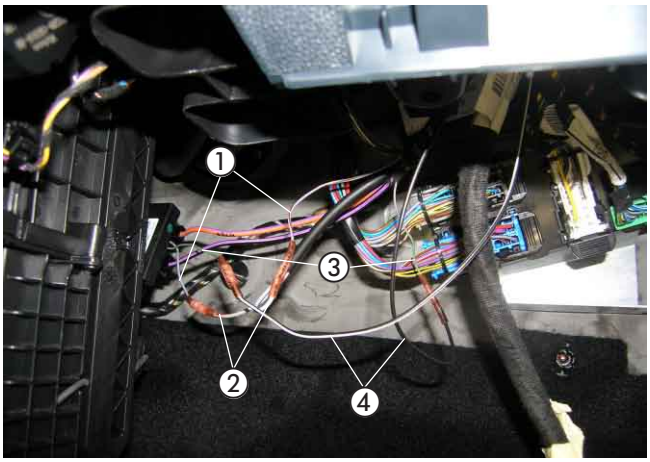

Bild 33

① Kabel 0,5 mm² gr/br (Pin 2) getrennt
② Kabel 1 mm² gr und 1 mm² gr/rt eingebunden
③ Kabel 0,35 mm² gn/vi (Pin 4) getrennt
④ Kabel 1 mm² sw und 1 mm² sw/ws eingebunden

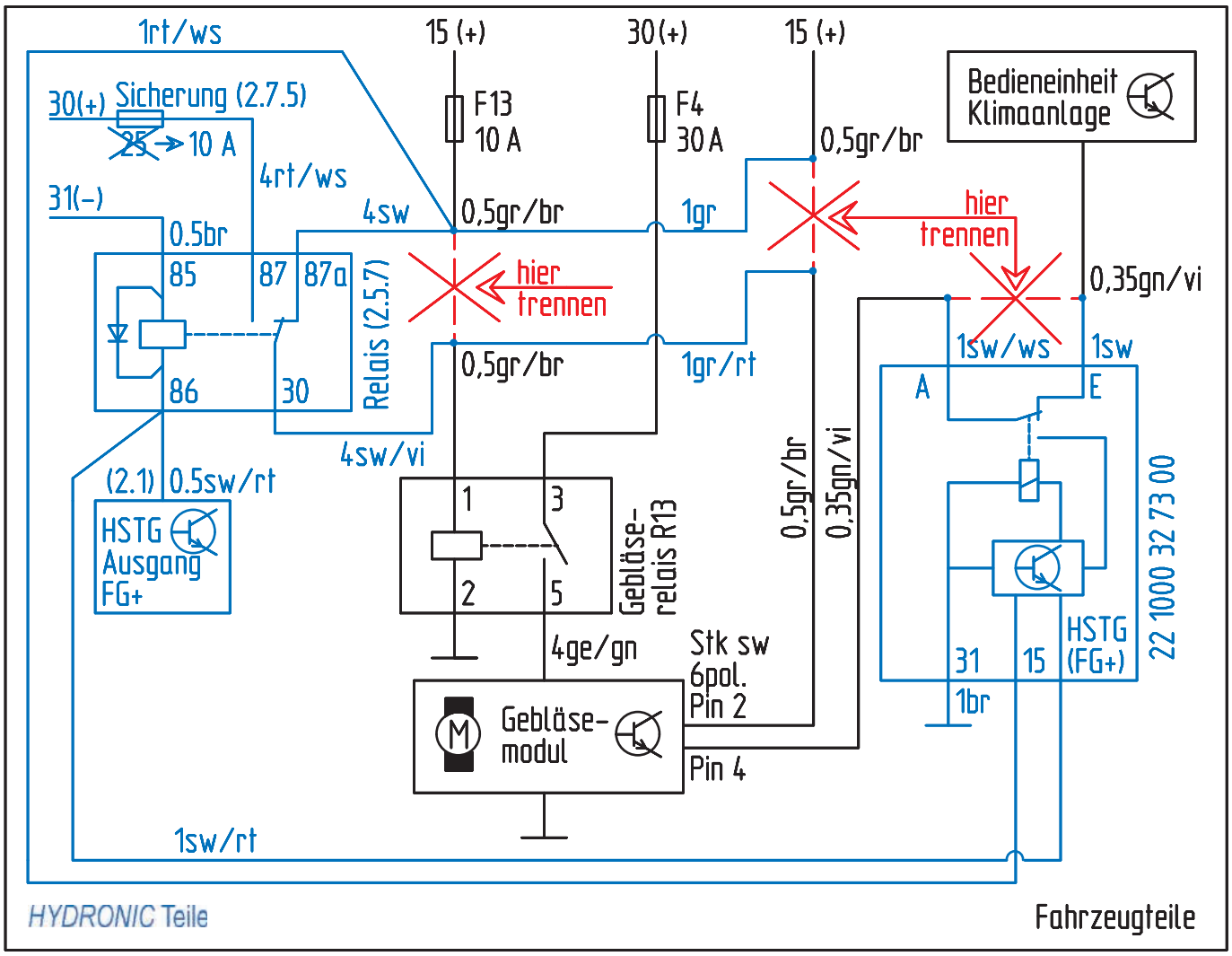
1rt/ws
15 (+)
30 (+)
15 (+)
30(+) Sicherung (2.7.5)
25
10 A
F13
10 A
F4
30 A
0,5gr/br
Bedieneinheit
Klimaanlage
31(-)
4rt/ws
4sw
0,5gr/br
1gr
hier
trennen
0.5br
85
87
87a
Relais (2.5.7)
hier
trennen
0,35gn/vi
0,5gr/br
1gr/rt
1sw/ws
1sw
A
E
86
30
4sw/vi
(2.1) 0.5sw/rt
1
3
2
5
Gebläse-
relais R13
0,5gr/br
0,35gn/vi
HSTG
Ausgang
FG+
4ge/gn
Stk sw
6pol.
Pin 2
Gebläse-
modul
Pin 4
31
15
HSTG
(FG+)
1br
22 1000 32 73 00
1sw/rt
HYDRONIC Teile
Fahrzeugteile

Skizze 6

EasyStart T einbauen
(siehe Bild 34)

Der Einbau der EasyStart T erfolgt nach der Einbauanweisung „EasyStart T“.

Die Schaltuhr EasyStart T mit der Konsole auf die Mittelkonsole oberhalb des Zigarettenanzünders montieren.
Die Konsole an der Montagefläche ausrichten und die Bohrlöcher auf die Montagefläche übertragen.
Die Bohrungen Ø 3 mm und Ø 8 mm fertigen.
Die Bohrschablone nach dem Bohren entfernen.
Die Konsole mit den beiliegenden Befestigungsschrauben B 3,5 x 19 befestigen.

Den Leitungsstrang „Bedienelement“ durch die Bohrung Ø 8 mm führen und die Schaltuhr mit dem Spreizdübel in der Bohrung Ø 6,5 mm vormontieren.
Die Befestigungsschraube in den Spreizdübel eindrücken bzw. einschrauben und die Schaltuhr damit befestigen.

Die Flachstecker vom Leitungsstrang „Bedienelement“ am 9-poligen Flachsteckergehäuse, die bereits montierten Steckhülsen am Steckhülsengehäuse einrasten.
Die Sicherungsspange am Flachsteckergehäuse einschieben.
Die Schutzfolie der Abdeckkappe abziehen und die Abdeckkappe einkleben.

Bitte beachten!

Den Einbauort der Schaltuhr nur in Absprache mit dem Kunden festlegen.



Bild 34

① EasyStart T montiert

Funkfernbedienung EasyStart R/R+ einbauen (Alternativvorschlag - Absprache mit dem Kunden)
(siehe Bilder 35 und 36 sowie Skizze 7)

Der Einbau der EasyStart R/R+ erfolgt nach der Technischen Beschreibung Funkfernbedienung EasyStart R/R+, siehe dazu den Abschnitt „Einbauanweisung“.

Den Taster der EasyStart R/R+ auf die Mittelkonsole oberhalb des Zigarettenanzünders entsprechend dem Bild montieren.
Dazu in die Verkleidung eine Bohrung Ø 8 mm fertigen.
Den Taster in die Bohrung Ø 8 mm einsetzen.



Bild 35

① Taster der EasyStart R/R+ montiert

6 Elektrik

Den Halter entsprechend der Skizze vorbereiten.
Das Stationärteil der EasyStart R/R+ am Halter mit zwei Schrauben M4 x 10 befestigen.

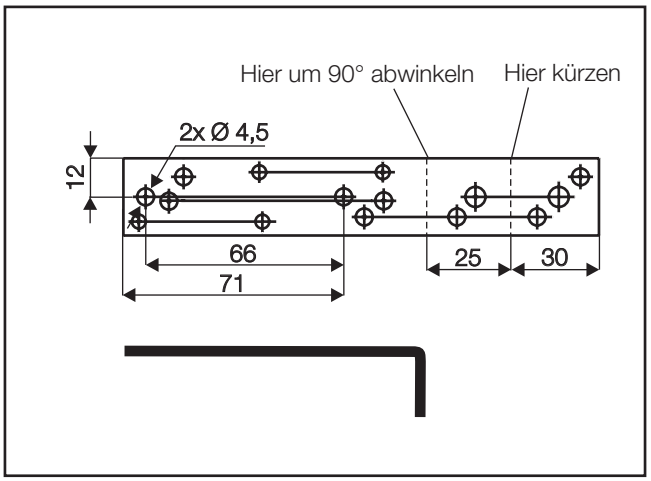

Skizze 7

Das Stationärteil der EasyStart R/R+ mit dem Halter an der Stützstrebe der Armaturentafel mit einer Mutter M6 montieren.

Den Temperaturfühler der EasyStart R/R+ an der Fußraumverkleidung auf der Beifahrerseite anbringen.

Die Kabel vom montierten Taster und Temperaturfühler zusammen mit dem Kabelstrang „Bedieneinrichtung“ zum Einbauort des Stationärteils führen.
Die Kabel entsprechend ablängen, die Steckhülsen ancrimpen, das Buchsengehäuse B7 anschlagen und am Stationärteil anschließen.

Das Antennenkabel der EasyStart R/R+ am Stationärteil anschließen und im Türgummi auf der Beifahrerseite verlegen.

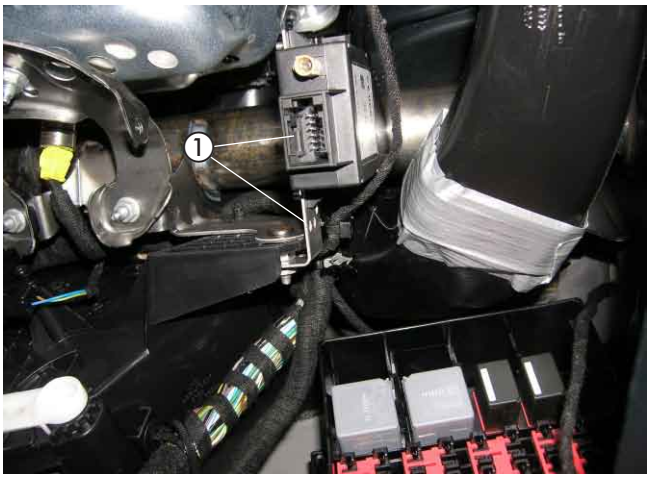

Bild 36

① Stationärteil der EasyStart R/R+ mit Halter montiert

Bitte beachten!

Am unisolierten Ende des Antennenkabels den Kontakt mit Metallteilen vermeiden.
Eine eventuelle Überlänge des Antennenkabels unter der Armaturentafel mit Kabelbindern befestigen.

7 Nach der Montage

Halter (Z-Winkel) am Stoßfänger montieren
(siehe Bild 37)

Nach der Montage des vorderen Stoßfängers den vormontierten Halter (Z-Winkel) am Frontspoiler und an der vorhandenen Bohrung im Stoßfänger festschrauben.



Bild 37

① Halter (Z-Winkel) am Frontspoiler und am Stoßfänger montiert

Fahrzeug komplettieren

- Alle ausgebauten Teile in umgekehrter Reihenfolge montieren.
- Die Batterie wieder anklemmen.
- Die Schlauchleitungen, Schlauch- und Rohrschellen sowie alle elektrischen Anschlüsse auf festen Sitz prüfen.
- Alle losen Leitungen mit Kabelbindern sichern.
- Die Uhr einstellen.
- Das Kühlsystem befüllen, den Motor starten, Kühlsystem entlüften und auf Dichtheit prüfen, fehlende Kühlflüssigkeit bis zur Markierung (Pfeil) nachfüllen.
- Bitte auch die Angaben des Fahrzeugherstellers zur Befüllung und Entlüftung des Kühlsystems beachten.
- Die behördlichen Vorschriften und Sicherheitshinweise in der technischen Beschreibung beachten.
- Das Bedienelement programmieren und die Bedienungsanweisung zusammen mit dem Merkblatt für den Kunden in das Handschuhfach legen.

Bitte beachten!

Das Kühlsystem ausschließlich mit der vom Fahrzeughersteller vorgeschriebenen Kühlflüssigkeit befüllen.

Inbetriebnahme des Heizgerätes

- Das Heizgerät am Bedienelement einschalten. Siehe Bedienungsanleitung - Bedienelement.

8 Teileübersicht

Pos	Bezeichnung	Menge	Bestellnummer
1	Fahrzeugspezifische Zusatzteile darin enthalten:	1	24 8380 00 00 00
	Halter (22 9000 50 15 00)	2	
	Halter Z-Winkel (22 1000 50 64 00)	1	
	Halter 90°-Winkel (22 9000 50 63 02)	1	
	Halter (22 9000 50 70 02)	1	
	Halter (22 9000 50 95 02)	1	
	Halter (EasyStart R/R+)	1	
	Skt.-Mutter M6	2	
	Federscheibe B6	1	
	Karosseriescheibe B6	5	
	Tülle Ø 16,5 mm	1	
	Sicherung 10A	1	
	Linsenschraube M4 x 10	2	
	Skt.-Mutter M4	2	
	Federscheibe B4	2	
	Abgasrohrwinkel	1	
	Rohrschelle	1	
	Wasserschlauchbogen 180°	1	
	Schlauchhalter, drehbar	7	
	Verbindungsrohr Ø 18 mm	1	
	Y-Stück	1	
	Übergangsstück Ø 5,5/3,5 mm	1	
	Schelle Ø 10 mm	1	
	Schelle Ø 16-25 mm	2	
	Flachstecker B6,3 x 1	1	
	Steckhülse B6,3 - 1	1	
	Wärmeschrumpfschlauch Ø 40/20 mm	1,5 m	
	Moosgummischlauch Ø 5 x 3 mm	5,0 m	



Pos.1 Fahrzeugspezifische Zusatzteile 1 Satz

9 Merkblatt für den Kunden

Vor dem Einschalten
bei Fahrzeugen mit manueller Klimaanlage
(siehe Bild 1)

- Vor dem Einschalten bzw. Vorprogrammieren des Heizbetriebes bei eingeschalteter Zündung den Gebläseregler ① auf Stufe 1 stellen.
- Den Regler für die Luftführung ② auf Defroster stellen. Maximale Luftführung auf die Frontscheibe.
- Den Temperaturregler ③ des Fahrzeuges auf „Warm“ (Maximalstellung) einstellen.



Bild 1

① Gebläseregler
② Regler für die Luftführung
③ Temperaturregler

Vor dem Einschalten
bei Fahrzeugen mit Klimaautomatik
(siehe Bild 2)

- Vor dem Einschalten bzw. Vorprogrammieren des Heizbetriebes bei eingeschalteter Zündung den Temperaturregler ① des Fahrzeuges auf „HI“ (Maximalstellung) einstellen.
- Den Taster für die Luftführung ② auf Defroster stellen. Maximale Luftführung auf die Frontscheibe.
- Die Gebläsedrehzahl braucht nicht vorgewählt werden.



Bild 2

① Temperaturregler
② Taster für die Luftführung