EINBAUVORSCHLAG
HYDRONIC S3 – D 5 E IM FORD FOCUS



DIESER EINBAUVORSCHLAG IST FÜR FAHRZEUGE AB MODELLJAHR 2018 MIT FOLGENDEN MOTORISIERUNGEN GÜLTIG:

1,5 l Hubraum / 4-Zylinder-Reihenmotor / 88 kW - 120 PS (HSN: 8566 / TSN: BPU)

WICHTIG für den elektrischen Anschluss der Hydronic S3 CS Heizgeräte: Bitte beachten Sie die Hinweise am Ende dieses Einbauvorschlages!

IMPORTANT NOTE for the electrical wiring of Hydronic S3 CS heaters: Please read the reference at the end of this installation recommendation!

INHALT

KAPITEL	KAPITELBESCHREIBUNG	SEITE
1	Einleitung	3-5
2	Vormontage	6-12
3	Einbau	13-26
4	Nach dem Einbau	27-28
5	Teileübersicht	29
6	Erstinbetriebnahme EasyStart Remote, Remote+	30-35
	Merkblatt für den Kunden	37

Dieser Einbauvorschlag dokumentiert den Einbau des Heizgerätes Hydronic S3 in einem Fahrzeug ab Modelljahr 2018 mit folgender Ausstattung:

- **mit 2-Zonen Klimaautomatik**
- **mit Nebelscheinwerfern**
- **mit LED-Tagfahrlicht**
- **mit Xenon-Scheinwerfern**
- **mit Automatikgetriebe**

BITTE BEACHTEN!

Dieser Einbauvorschlag ist unter Ausschluss irgendwelcher Haftungsansprüche für das o.g. Fahrzeug gültig.
Je nach abweichendem Modelljahr und/oder abweichender Ausstattung können sich Änderungen gegenüber diesem Einbauvorschlag ergeben.
Der Einbau des Heizgerätes in das Fahrzeug muss daher zwingend vor Beginn auf Machbarkeit überprüft werden.
Jegliche Haftungsansprüche bedingt durch Änderungen am Fahrzeug sind ausgeschlossen.

Einbauzeit ca. 8 Stunden

1 EINLEITUNG

BESONDERE SCHREIBWEISEN, DARSTELLUNGEN UND PIKTOGRAMME

In diesem Einbauvorschlag werden unterschiedliche Sachverhalte durch besondere Schreibweise und Piktogramme hervorgehoben. Bedeutung und entsprechendes Handeln entnehmen Sie aus den folgenden Beispielen.

BESONDERE SCHREIBWEISEN UND DARSTELLUNGEN

- Dieser Punkt (▪) kennzeichnet eine Aufzählung die durch eine Überschrift eingeleitet wird.
  - – Folgt nach einem „Punkt“ ein eingerückter Strich (–), ist diese Aufzählung dem schwarzen Punkt untergeordnet.

PIKTOGRAMME

⚠ GEFAHR!

Dieser Hinweis weist Sie auf eine drohende Gefahr für Leib und Leben hin. Wird dieser Hinweis nicht beachtet, kann ein schwerer Personenschaden die Folge sein.

➔ Dieser Pfeil weist Sie auf die entsprechende Vorsichtsmaßnahme hin um die Gefahr abzuwenden.

⚠ ACHTUNG!

Dieser Hinweis weist Sie auf eine gefährliche Situation für eine Person und / oder das Produkt hin. Wird dieser Hinweis nicht beachtet, kann ein Personenschaden und / oder ein Geräteschaden die Folge sein.

➔ Dieser Pfeil weist Sie auf die entsprechende Vorsichtsmaßnahme hin um die Gefahr abzuwenden.

BITTE BEACHTEN!

Dieser Hinweis gibt Ihnen Anwendungsempfehlungen und hilfreiche Tipps für den Betrieb, Einbau und Reparatur des Heizgerätes.

SICHERHEITSHINWEISE FÜR DEN EINBAU UND DIE REPARATUR

⚠ GEFAHR!

Ein unsachgemäßer Einbau oder eine unsachgemäße Reparatur von Eberspächer-Heizgeräten kann einen Brand verursachen oder zum Eintritt giftiger Abgase in den Fahrzeuginnenraum führen.
Hieraus kann Gefahr für Leib und Leben resultieren.

➔ Das Heizgerät darf nur von autorisierten und geschulten Personen entsprechend den Vorgaben in der technischen Dokumentation eingebaut oder unter Verwendung von Original-Ersatzteilen repariert werden.

➔ Einbau und Reparaturen durch nicht autorisierte und ungeschulte Personen, Reparaturen mit nicht Original-Ersatzteilen, sowie ohne die zum Einbau bzw. Reparatur erforderliche technische Dokumentation sind gefährlich und deshalb nicht zulässig.

➔ Der Einbau nach diesem Einbauvorschlag darf nur in Verbindung mit der jeweils gerätebezogenen Technischen Beschreibung, Einbauanweisung, Bedienungsanweisung und Wartungsanweisung durchgeführt werden.
Dieses Dokument ist vor / bei Einbau und Reparatur sorgfältig durchzulesen und durchgehend zu befolgen. Ein Höchstmaß an Beachtung ist dabei den Behördlichen Vorschriften, den Sicherheitshinweisen und den allgemeinen Hinweisen zu schenken.

BITTE BEACHTEN!

- Die entsprechenden Regeln der Technik sowie eventuelle Angaben des Fahrzeugherstellers sind beim Einbau und bei der Reparatur einzuhalten.
- Bei Elektroschweißarbeiten am Fahrzeug ist zum Schutz des Steuergerätes das Pluskabel an der Batterie abzuklemmen und an Masse zu legen.

HAFTUNGSANSPRUCH / GEWÄHRLEISTUNG

Die Firma Eberspächer übernimmt keine Haftung für Mängel und Schäden, die auf einen Einbau bzw. eine Reparatur durch nicht autorisierte und ungeschulte Personen zurückzuführen sind.
Die Einhaltung der Behördlichen Vorschriften und der Sicherheitshinweise ist Voraussetzung für Haftungsansprüche.
Nichtbeachtung der Behördlichen Vorschriften und der Sicherheitshinweise führt zum Haftungsausschluss seitens des Heizgeräteherstellers.

UNFALLVERHÜTUNG

Grundsätzlich sind die allgemeinen Unfallverhütungsvorschriften und die entsprechenden Werkstatt- und Betriebsschutzanweisungen zu beachten.

1 EINLEITUNG

ZUSÄTZLICHE INFORMATIONEN ZUR GÜLTIGKEIT DES EINBAUVORSCHLAGES

Der Einbauvorschlag ist für das Fahrzeug mit den nachfolgend aufgelisteten Motor- und Getriebevarianten gültig.

MOTOR- UND GETRIEBEVARIANTE

Hubraum	kW / PS	Getriebe
1,5 l	88 / 120	6S / 6AT

6AT = 6-Gang Automatikgetriebe
6S = 6-Gang Schaltgetriebe

BITTE BEACHTEN!

- Bei Fahrzeugen mit Rechtslenker ist der Einbauvorschlag nicht gültig.
- Fahrzeugmodelle, Motortypen und Ausstattungsvarianten, die nicht in diesem Einbauvorschlag aufgeführt sind, wurden nicht geprüft. Der Einbau nach diesem Einbauvorschlag kann aber möglich sein.

ERSTINBETRIEBNAHME DES HEIZGERÄTES BZW. FUNKTIONSPRÜFUNG

- Nach dem Einbau bzw. einer Reparatur des Heizgerätes ist der Kühlmittelkreislauf sowie das gesamte Brennstoffversorgungssystem sorgfältig zu entlüften. Hierzu die Vorschriften des Fahrzeugherstellers beachten.
- Vor dem Probelauf alle Heizkreisläufe öffnen (die Temperaturregler auf „warm“ stellen).
- Während des Probelaufes des Heizgerätes sind sämtliche Wasser- und Brennstoffanschlüsse auf Dichtheit und festen Sitz zu überprüfen.
- Sollte das Heizgerät während des Betriebes auf Störung gehen, dann mit Hilfe einer Diagnoseeinrichtung die Störung beheben.

ZUM EINBAU NOTWENDIGE TEILE

STÜCKZAHL	BENENNUNG	BESTELL-NR.
1	Hydronic S3 - D 5 E	25 2912 05 00 00
1	Fahrzeugspezifischer Einbausatz	24 8000 35 00 46
Bedienteil EasyStart nach Wahl:		
1	EasyStart Web	22 1000 34 51 00
1	EasyStart Remote+	22 1000 34 17 00
1	Easy Start Remote	22 1000 34 23 00

ERFORDERLICHES SPEZIALWERKZEUG

- erforderliche Drehmomentschlüssel
- Einziehwerkzeug für Blindnietmuttern
- Korrosionsschutzmittel
- Crimpzange
- Zange für Federbandschellen

ANZUGSDREHMOMENTE

Wenn keine Anzugsmomente vorgegeben sind, dann die Schraubverbindungen entsprechend folgender Tabelle anziehen:

Bauteilbezeichnung	Anzugsdrehmomente
Skt.-Schraube M6	10 $^{+1}$ Nm
Skt.-Schraube M8	20 $^{+2}$ Nm
Skt.-Schraube M10	45 $^{+2}$ Nm
selbstfurchende Torxschraube M6 x 16	11 $^{+1}$ Nm
Schraube M4	3 $^{+0,5}$ Nm
Schraube M5 x 10	5 $^{+0,5}$ Nm
Schraube M5 x 18	6,5 $^{+0,5}$ Nm
Rohrschelle für Abgasrohr	7 $^{+1}$ Nm
Schlauchschelle für Wasserschlauch	3 $^{+0,5}$ Nm
Schlauchschelle für Verbrennungsluftrohr	5 $^{+0,5}$ Nm
Schlauchschelle für Brennstoffrohr	1 $^{+0,2}$ Nm

1 EINLEITUNG

EINBAUZEICHNUNG

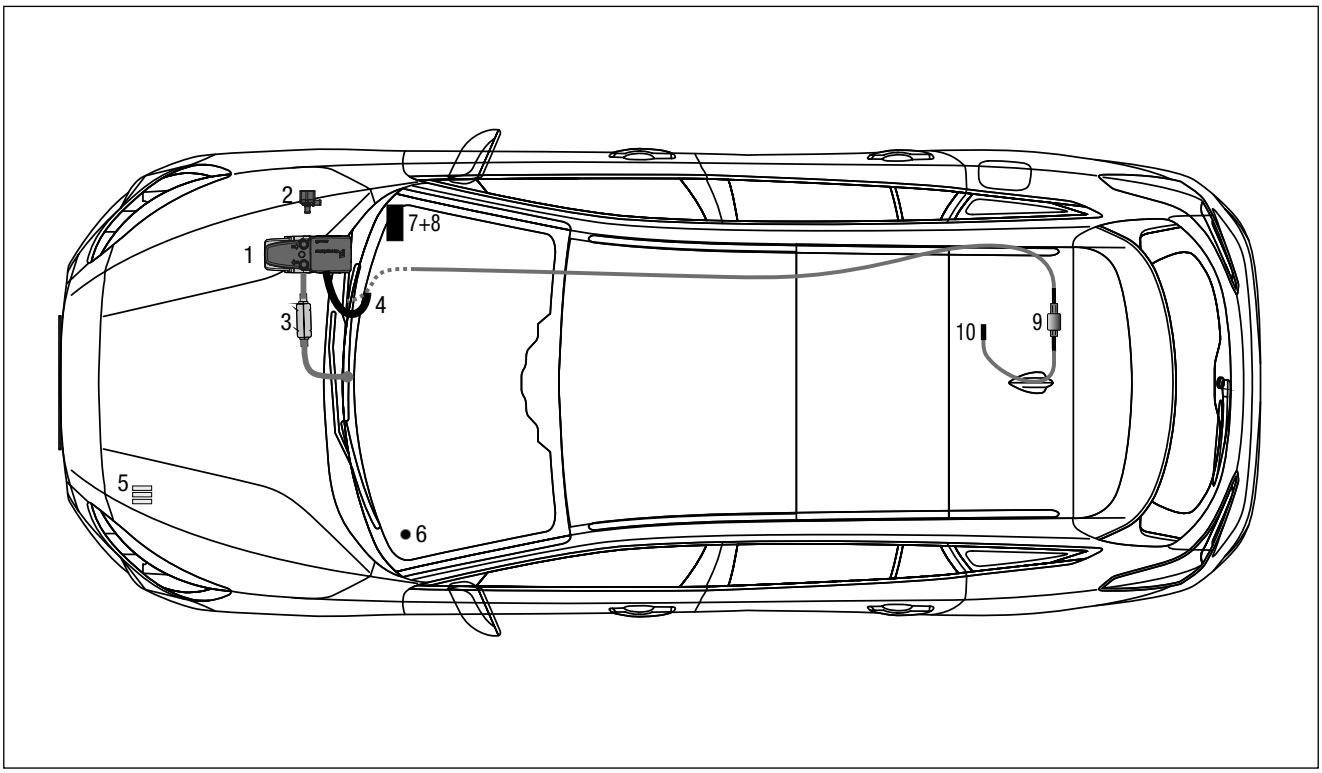

1 Heizgerät Hydronic S3
2 Wasserpumpe
3 Abgasrohr mit Abgasschalldämpfer
4 Verbrennungsluftrohr
5 Sicherungshalter
6 Taster EasyStart Remote / Remote+ / Web
7 Stationärteil EasyStart Remote / Remote+/Web
8 Gebläsesteuergerät EasyFan
9 Dosierpumpe
10 Tankentnehmer

2 VORMONTAGE

VORBEREITENDE ARBEITEN AM FAHRZEUG

- Batterie abklemmen
- Handschuhfach ausbauen
- Rücksitzbank ausbauen
- Luftfilterkasten ausbauen
- untere Motorverkleidung abbauen
- Fahrzeugunterverkleidung der Brems- und Kraftstoffleitungen abbauen
- Druck im Kühlsystem ablassen
- Kühlmittel in sauberen Behälter ablassen

HEIZGERÄT VORBEREITEN
(siehe Abb. 1 und 2)

Die abgewinkelten Wasserstutzen wie in der Abbildung am Heizgerät montieren, siehe „Montageschritte“.

Das Duplikat-Typenschild vom Heizgerät entfernen.

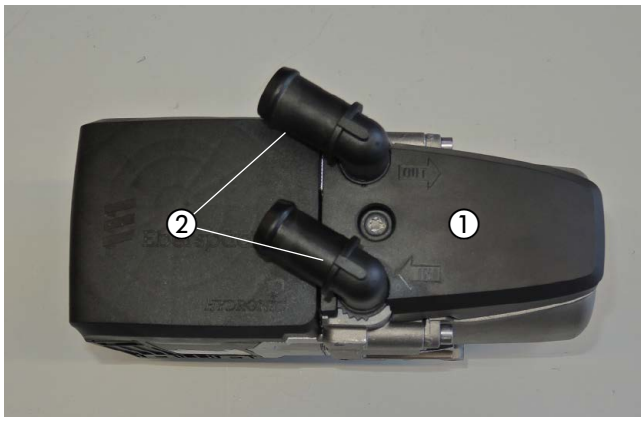

Abb. 1
① Heizgerät
② Winkelstutzen montieren

Montageschritte

- O-Ring (5) einfetten und in die Nut am Stutzen einsetzen.
- Stutzen (3 oder 4) in die Aussparungen der Fühlerabdeckung (2) einsetzen. Der Bund am Stutzen ist oberhalb der Abdeckung.
- Stutzen mit der Verzahnung in der Fühlerabdeckung positionieren und fixieren.
- Fühlerabdeckung mit Stutzen voran auf das Heizgerät aufsetzen.
- Stutzen vollständig in die Anschlussbohrungen am Wärmetauscher eindrücken.
- Bei abgewinkelten Stutzen die Richtung anpassen:
  – Fühlerabdeckung bis zum Bund der Stutzen anheben
  – Stutzen in die benötigte Richtung drehen
  – Fühlerabdeckung nach unten schieben und Stutzenposition nachjustieren bis die Verzahnungen wieder ineinandergreifen
- Fühlerabdeckung mit Schraube M5 x 18 (1) befestigen (Anzugsdrehmoment $6{,}5^{+0{,}5}$ Nm).

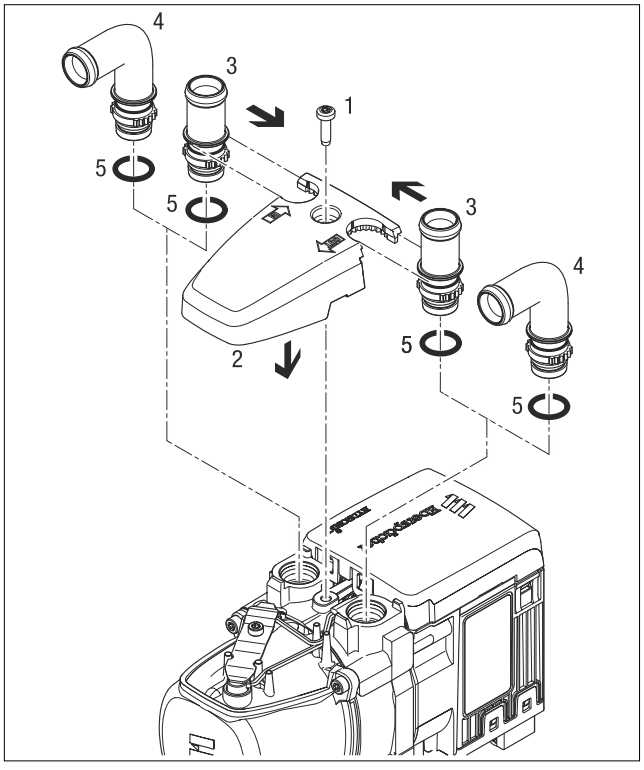

Abb. 2

1 Schraube M5 x 18
2 Fühlerabdeckung
3 Stutzen, gerade
4 Stutzen, abgewinkelt
5 O-Ring

2 VORMONTAGE

DUPLIKAT TYPENSCHILD EINKLEBEN
(siehe Abb. 3)

Das Duplikat-Typenschild der Abbildung entsprechend an der B-Säule auf der Fahrerseite anbringen.



Abb. 3
① Duplikat-Typenschild anbringen

HEIZGERÄTEHALTER BEREITLEGEN
(siehe Abb. 4)

Den Halter entsprechend der Abbildung bereitlegen.

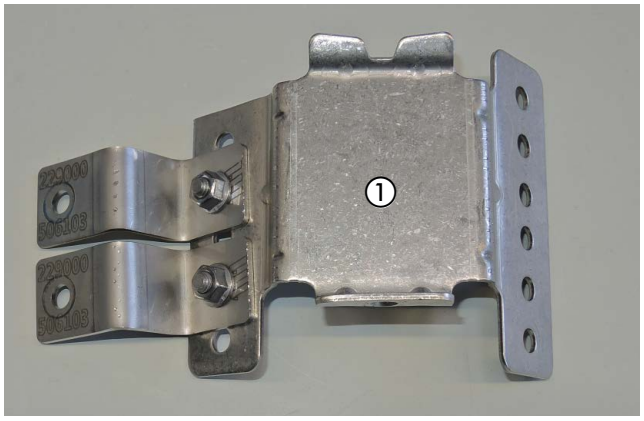

Abb. 4
① Heizgerätehalter

2 VORMONTAGE

WASSERPUMPE VORMONTIEREN
(siehe Abb. 5)

Den Halter der Wasserpumpe und den Halter (22 1000 50 6700) mit einer Schraube M6 x 12 und einer Mutter wie abgebildet montieren. Die Wasserpumpe in den vorereiteten Halter der Wasserpumpe einsetzen.

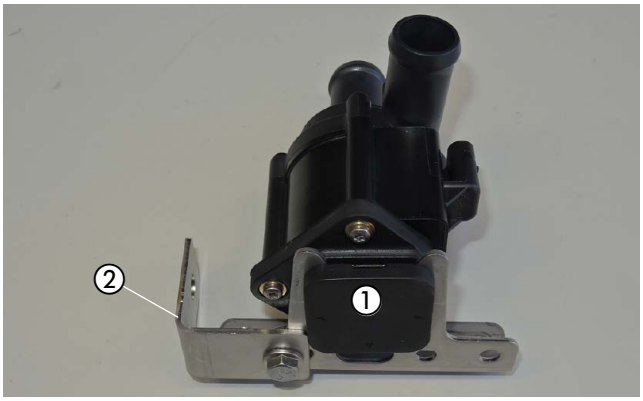

Abb. 5
① Wasserpumpe
② vormontierter Wasserpumpenhalter

ABGASCHALLDÄMPFER BEREITLEGEN
(siehe Abb. 6)

Den bereits vormontierten Abgasschalldämpfer zur späteren Montage bereitlegen.

Die Abgasrohre entsprechend der Abbildung formen.

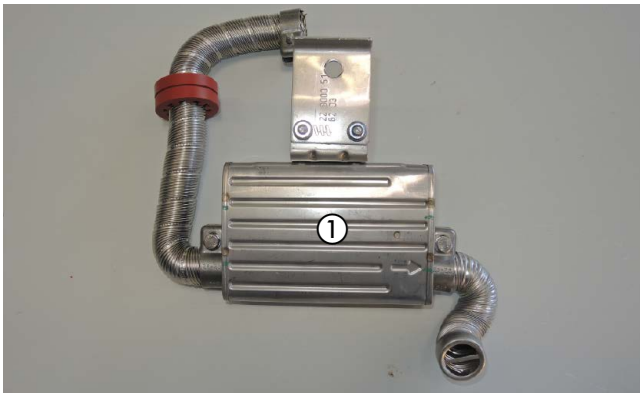

Abb. 6
① Abgasschalldämpfer mit Halter und Abgasrohren

DOSIERPUMPE VORMONTIEREN
(siehe Abb. 7)

Die Dosierpumpe der Abbildung entsprechend in den Gummihalter einsetzen.

Den Halter 90°-Winkel (22 1000 50 8200) mit einer Schraube M6 x 25 und einer Karosseriescheibe B6 am Gummihalter der Dosierpumpe befestigen und der Abbildung entsprechend ausrichten.

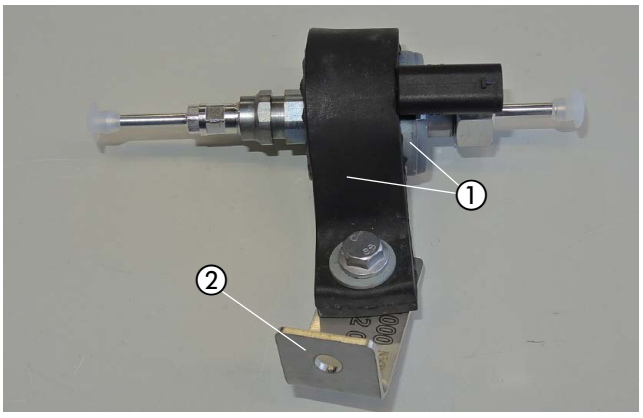

Abb. 7
① Dosierpumpe in den Gummihalter einsetzen
② Halter 90°-Winkel montieren

2 VORMONTAGE

WASSERSCHLÄUCHE BEREITLEGEN
(siehe Abb. 8 und 9)

Die Wasserschläuche sind bereits entsprechend der Abbildung vorbereitet.

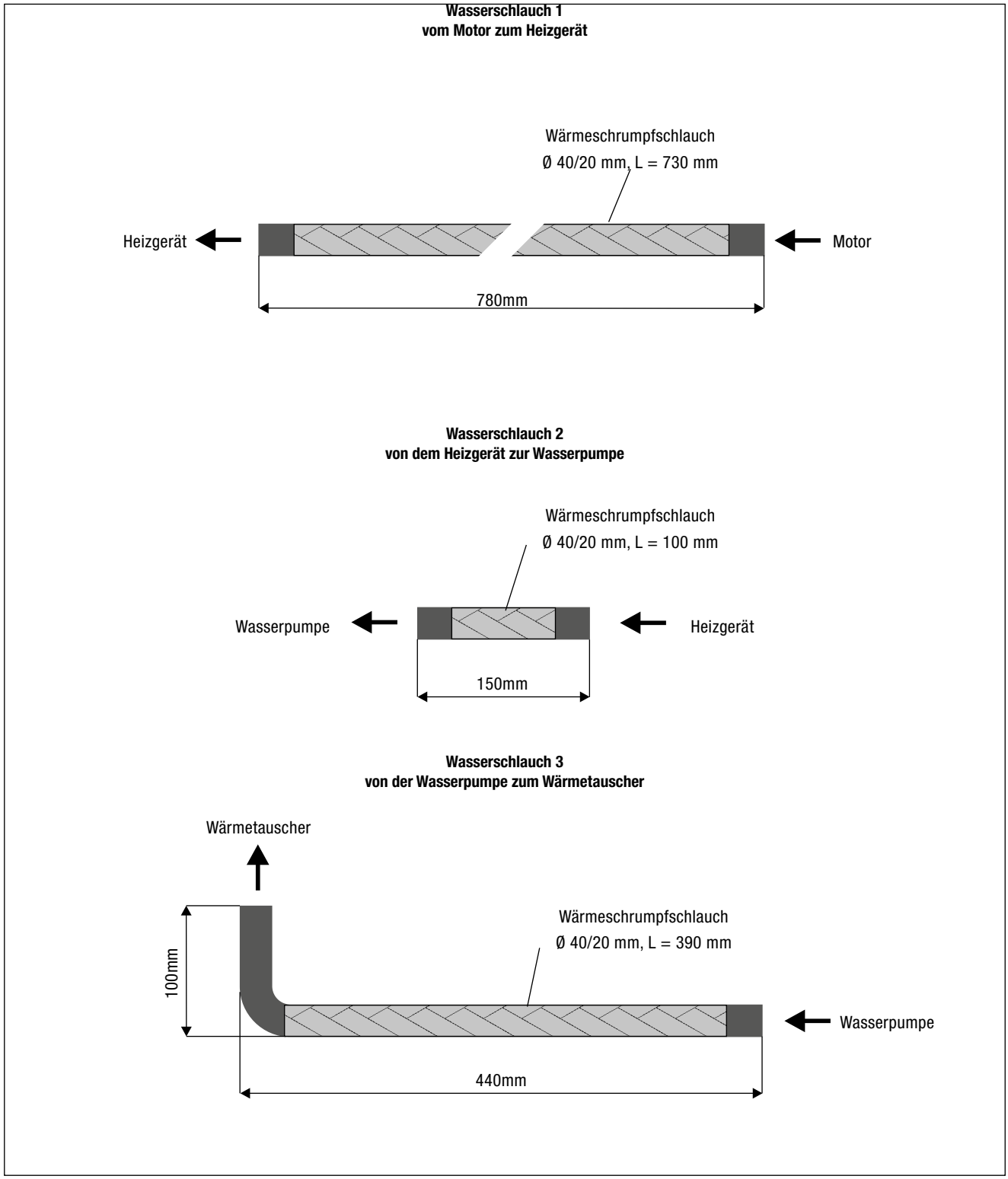

Abb. 8

2 VORMONTAGE

Die Wasserschläuche 1-3 sind im Einbausatz entsprechend den Abbildungen 8 und 9 vorbereitet.

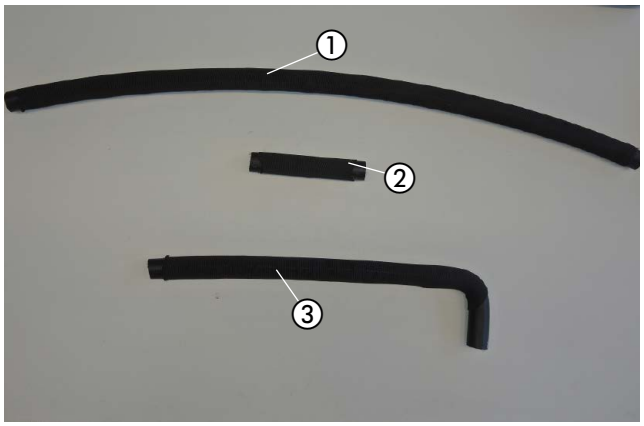

Abb. 9
① Wasserschlauch 1
② Wasserschlauch 2
③ Wasserschlauch 3

BRENNSTOFFROHR (SAUGLEITUNG) BEREITLEGEN
(siehe Abb. 10)

Das bereits vormontierte Brennstoffrohr (Saugleitung) für die spätere Montage bereitlegen.

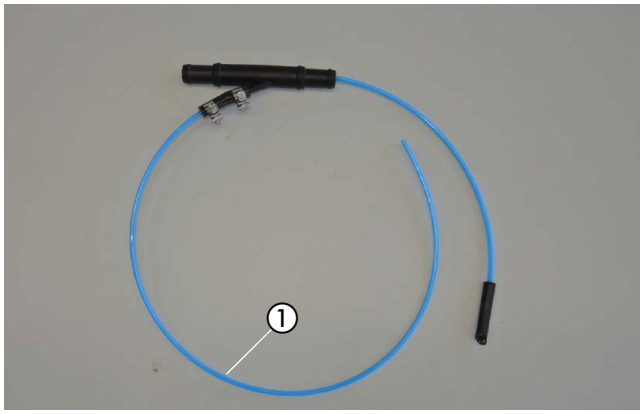

Abb. 10
① Brennstoffrohr (Saugleitung)

BRENNSTOFFROHR (DRUCKLEITUNG) VORBEREITEN
(siehe Abb. 11)

Das Dosiepumpenkabel vom Hauptkabelstrang am Brennstoffrohr (Druckleitung) Länge = 3,5 m mit Isolierband montieren.

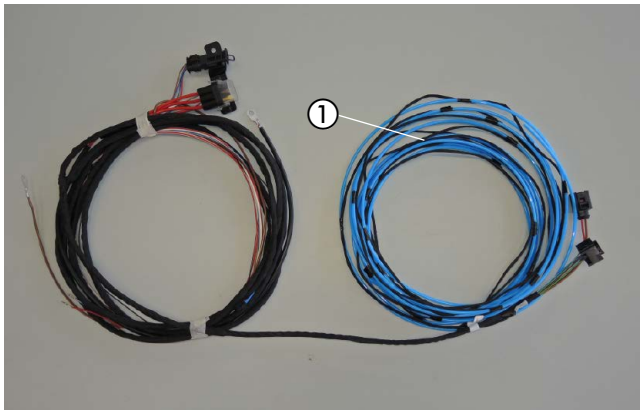

Abb. 11
① Brennstoffrohr (Druckleitung) mit Dosierpumpenkabel

2 VORMONTAGE

SICHERUNGSSOCKEL BEREITLEGEN
(siehe Abb. 12)

Den vormontierten Halter mit Sicherungssockel und Diagnosestecker zur späteren Montage bereitlegen.

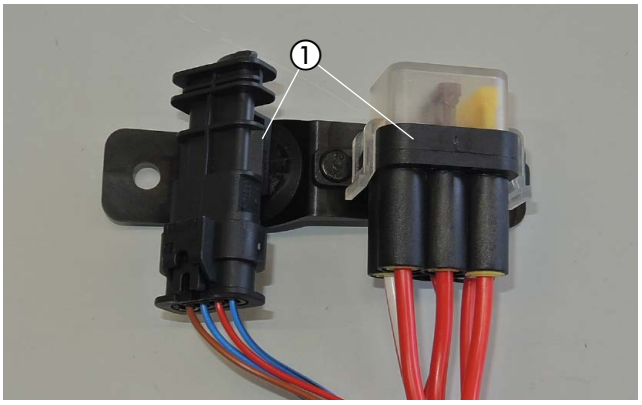

Abb. 12
① Sicherungssockel und Steckeraufnahme mit Diagnosestecker am Halter bereits vormontiert

STATIONÄRTEIL DER EASYSTART REMOTE+ VORMONTIEREN
(siehe Abb. 13)

Das Stationärteil EasyStart Remote/Remote+ gemeinsam mit dem Gebläsesteuergerät EasyFan mit zwei Schrauben M4 x 10 am Halter für das Stationärteil (22 9000 52 0069) der Abbildung entsprechend montieren.

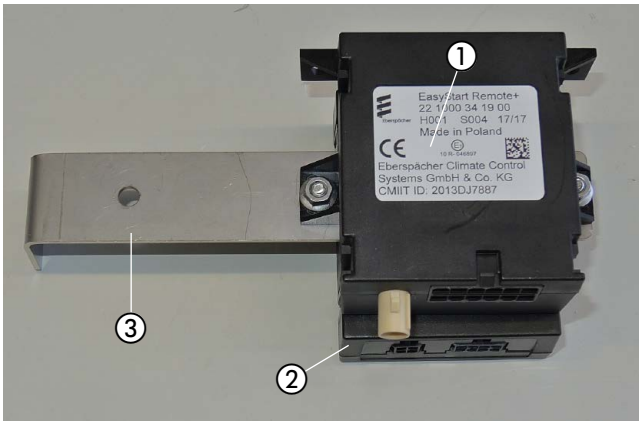

Abb. 13
① Stationärteil EasyStart Remote/Remote+
② Gebläsesteuergerät EasyFan
③ Halter für das Stationärteil der EasyStart Remote/Remote+

STATIONÄRTEIL DER EASYSTART WEB VORMONTIEREN
(siehe Abb. 14)

Das Stationärteil EasyStart Web gemeinsam mit dem Gebläsesteuergerät EasyFan mit zwei Schrauben M4 x 10 am Halter für das Stationärteil (22 9000 52 0069) der Abbildung entsprechend montieren.

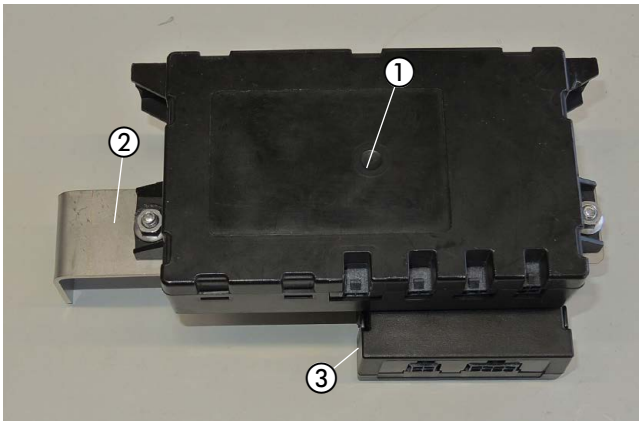

Abb. 14
① Stationärteil EasyStart Web
② Gebläsesteuergerät EasyFan
③ Halter für das Stationärteil der EasyStart Web

2 VORMONTAGE

ABGASTÜLLE MONTIEREN
(siehe Abb. 15)

An der abgebildeten Stelle der unteren Motorverkleidung eine Bohrung Ø 38 mm entsprechend der Abbildung fertigen.

In die gefertigte Bohrung die Tülle Ø 41 mm einsetzen.

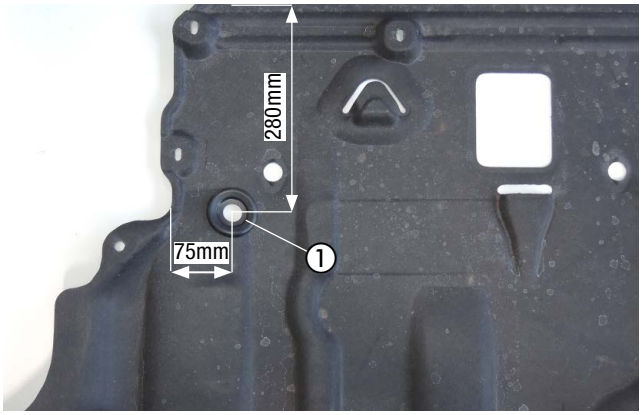

Abb. 15
① Tülle Ø 41 mm einsetzen

3 EINBAU

EINBAUPLATZ VORBEREITEN
(siehe Abb. 16 und 17)

Den fahrzeugeigenen Kabelstrang ausclipsen und an geeigneter Stelle mit Kabelbindern befestigen.

Die Befestigungsschraube des Hitzeschutzbleches am Lenkgetriebes herausschrauben.

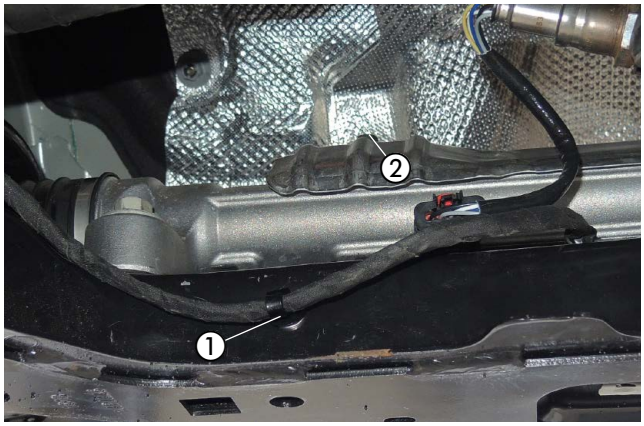

Abb. 16
① fahrzeugeigenen Kabelstrang ausclipsen
② Befestigungsschraube des Hitzeschutzbleches

Der Einbauplatz befindet sich in Fahrtrichtung gesehen auf der rechten Seite am Achsrahmen.

Die Blindnietmutter M6 in die obere Bohrung und die Blindnietmutter M8 in die untere Bohrung einziehen.

Die Blindnietmutter M8 wird als Befestigungspunkt für den Abgasschalldämpfer benötigt.

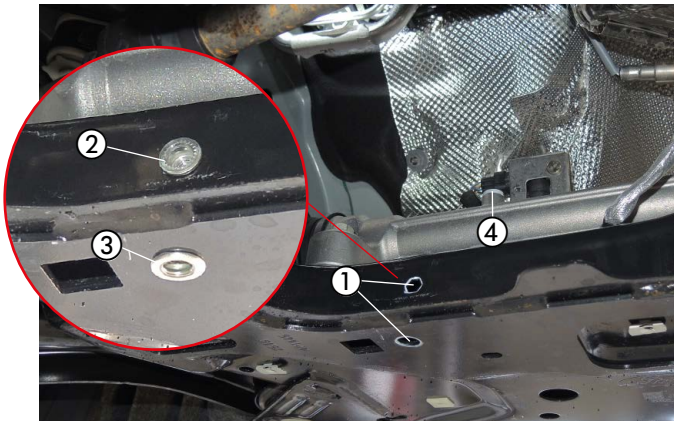

Abb. 17
① fahrzeugeigene Bohrungen
② Blindnietmutter M6 für den Heizgerätehalter
③ Blindnietmutter M8 für den Abgasschalldämpfer
④ vorhandene Schraube im Lenkgetriebe

HEIZGERÄTEHALTER MONTIEREN
(siehe Abb. 18 bis 19)

Den Heizgerätehalter mit der Befestigungsschraube am Lenkgetriebe und mit einer Schraube M6 x 12 am Achsrahmen montieren.

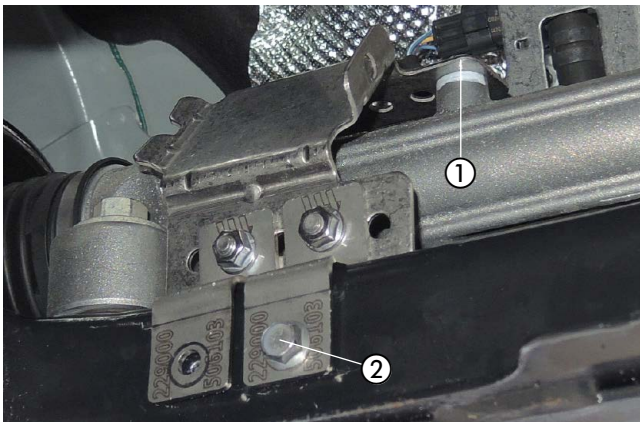

Abb. 18
① Heizgerätehalter mit fahrzeugeigenen Schraube befestigen
② Heizgerätehalter mit Schraube M6 x 12 befestigen

BITTE BEACHTEN!
Zur besseren Veranschaulichung wurde der Hitzeschutz in Abb. 17 und 18 entfernt.

3 EINBAU

Für den 3. Befestigungspunkt den bereits montierten Halter als Bohrschablone nutzen und der Abbildung entsprechend eine Bohrung Ø 3mm fertigen.
Den Heizgerätehalter mit einer selbstschneidenden Schraube M6 x 19 befestigen.

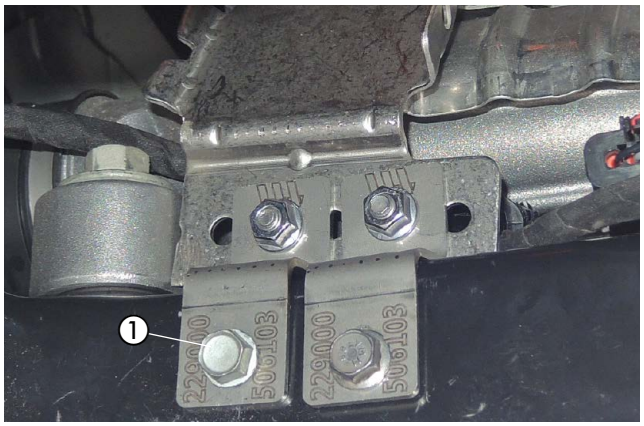

Abb. 19
① Selbstschneidende Schraube M6 x 19

HEIZGERÄT MONTIEREN
(siehe Abb. 20)

Das Heizgerät in den Heizgerätehalter einsetzen und mit einer selbstfurchenden Torxschraube M6 x 16 am Heizgerätehalter befestigen.

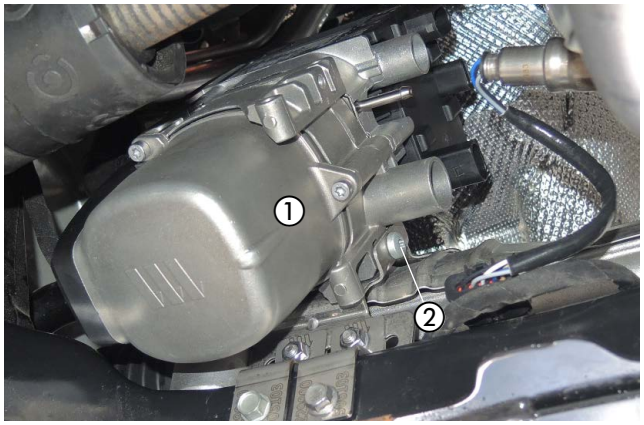

Abb. 20
① Heizgerät
② selbstfurchende Torxschraube M6 x 16

VERBRENNUNGSLUFTROHR ANSCHLIESSEN UND VERLEGEN
(siehe Abb. 21 und 22)

Das Verbrennungsluftrohr mit einer Schlauchschelle Ø 16 - 25 mm am Heizgerät anschließen.

Das Verbrennungsluftrohr an einer geeigneten Stelle mit zwei Leitungshalter, drehbar abfangen.

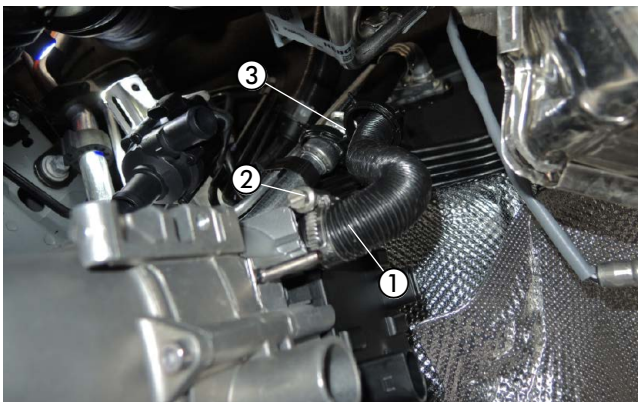

Abb. 21
① Verbrennungsluftrohr anschließen
② Schlauchschelle Ø 16 - 25 mm
③ zwei Leitungshalter drehbar

3 EINBAU

Das Verbrennungsluftrohr nach oben entlang der fahrzeugeigenen Klimaleitungen verlegen.

Das Verbrennungsluftrohr an geeigneter Stelle mit Kabelbindern sichern.

ACHTUNG!
Den Verbrennungsluftschalldämpfer so verlegen, dass ausschließlich trockene und saubere Verbrennungsluft durch das Heizgerät angesaugt werden kann.

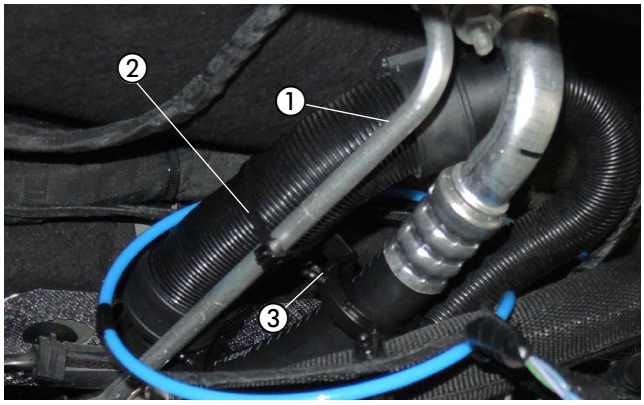

Abb. 22
① Verbrennungsluftrohr verlegen
② Kabelbinder
③ Leitungshalter drehbar

ABGASSYSTEM MONTIEREN
(siehe Abb. 23)

Den vorbereiteten Abgasschalldämpfer mit einer Sechskantschraube M8 x 16 an die Blindnietmutter am Achsrahmen montieren.

Das Abgasrohr mit einer Spannschelle am Abgasstutzen des Heizgerätes anschließen.

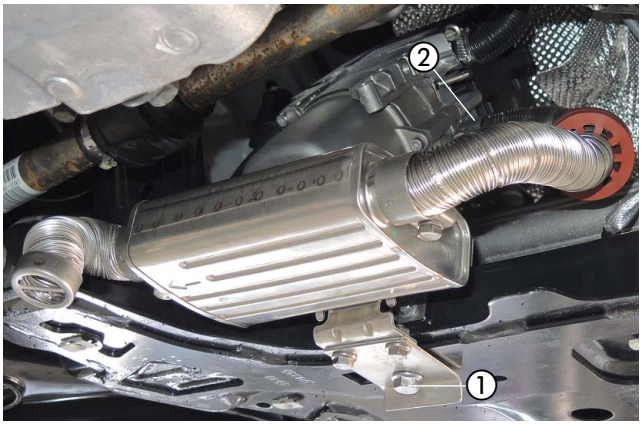

Abb. 23
① Halter Abgasschalldämpfer mit einer Sechskantschraube M8 x 16 montieren
② Abgasrohr anschließen

ACHTUNG!
Bei der Verlegung der Abgasrohre auf ausreichenden Abstand zu angrenzenden Karosseriebauteilen achten.

WASSERPUMPE MONTIEREN
(siehe Abb. 24)

Die vorbereitete Wasserpumpe mit einer Mutter M8 an dem vorhandenen Stehbolzen der Abbildung entsprechend montieren.

Der Druckstutzen zeigt nach links und der Saugstutzen nach unten.

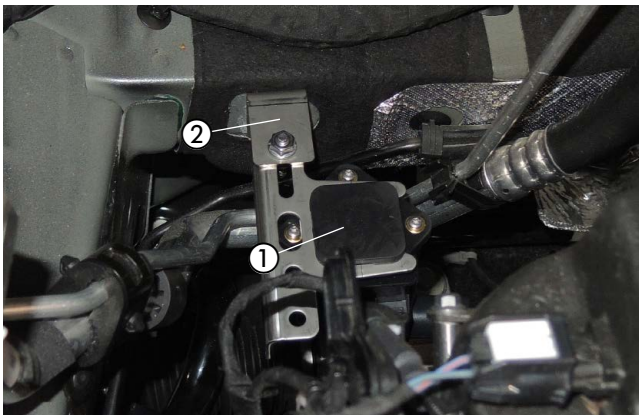

Abb. 24
① vorbereitete Wasserpumpe montieren
② fahrzeugeigener Stehbolzen M8 (verdeckt)

3 EINBAU

WASSERVORLAUFSCHLAUCH DEMONTIEREN
(siehe Abb. 25)

Den Wasservorlaufschlauch (am Wärmetauscher der untere, rechte Wasserschlauch) durch Lösen der Federbandschelle vom Anschlussstutzen abziehen.

Den Wasservorlaufschlauch von der Schlauchkupplung am Motorstutzen durch Lösen der Federbandschelle demontieren.
Der Wasservorlaufschlauch wird nicht weiter benötigt.



Abb. 25
① Wasservorlaufschlauch vom Wärmetauscherstutzen abziehen

WASSERSCHLÄUCHE ANSCHLIESSEN UND VERLEGEN
(siehe Abb. 26 bis 29)

Den Wasserschlauch 2 mit je einer Federbandschelle am Wasseraustrittsstutzen des Heizgerätes und am Saugstutzen der Wasserpumpe anschließen.

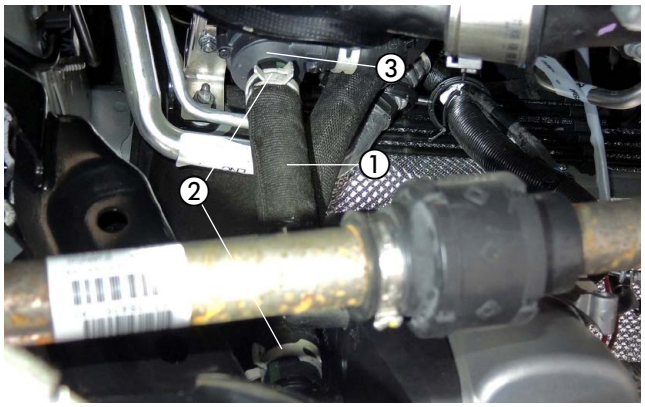

Abb. 26
① Wasserschlauch 2
② Federbandschellen
③ Wasserpumpe

Den Wasserschlauch 3 am Druckstutzen der Wasserpumpe mit einer Federbandschelle und am Vorlaufanschluss des Wärmetauschers mit einer Schlauchschelle Ø 20-32mm anschließen.

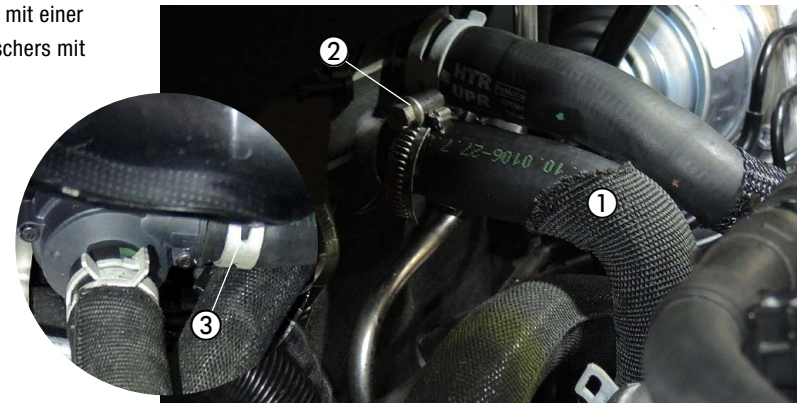

Abb. 27
① Wasserschlauch 3 anschließen
② Schlauchschelle
③ Druckstutzen der Wasserpumpe

3 EINBAU

Den Wasserschlauch 1 am Wassereintrittsstutzen des Heizgerätes mit einer Federbandschelle anschließen.

An der Kupplung am Motorstutzen wird der Wasserschlauch 1 mit einer Schlauchschelle Ø 20-32mm angeschlossen.

Die Wasserschläuche an geeigneter Stelle mit Kabelbindern abfangen.



Abb. 28
① Wasserschlauch 1 anschließen
② Schlauchschelle
③ Kupplung

3 EINBAU

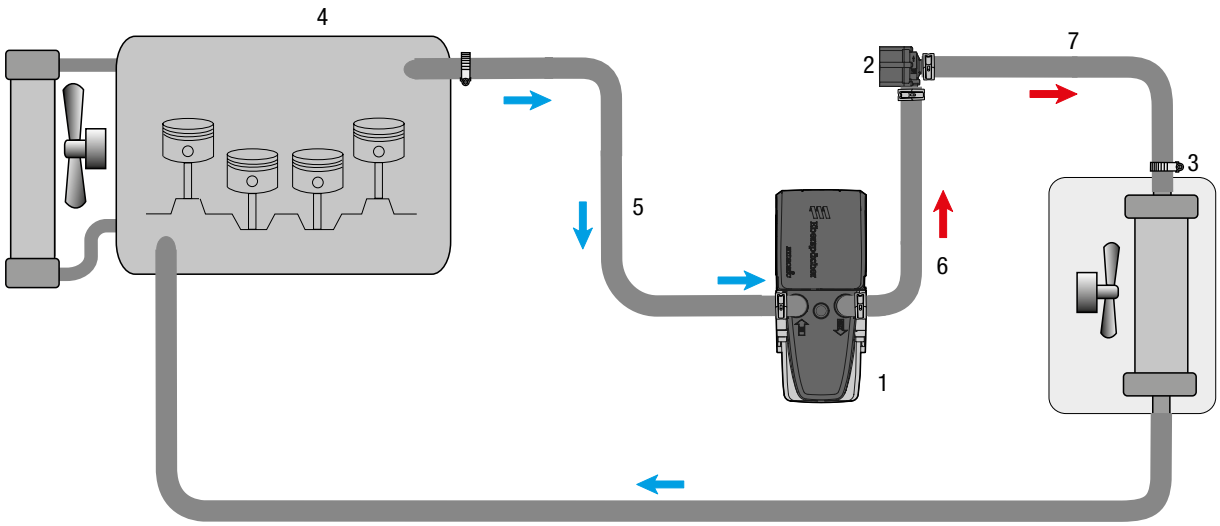

1 – Heizgerät Hydronic S3
2 – Wasserpumpe
3 – Fahrzeugwärmetauscher
4 – Motor
5 – Wasserschlauch 1
6– Wasserschlauch 2
7– Wasserschlauch 3
– Federbandschelle Ø 26 mm
– Schlauchschelle, Ø 20 – 32 mm

Abb. 29

3 EINBAU

TANKANSCHLUSS HERSTELLEN
(siehe Abb. 30 bis 31)

Der Abbildung entsprechend, ca 75mm aus dem Schlauch der Tankentlüftung heraustrennen.

ACHTUNG!
Beim Schneiden darauf achten, dass keine Verschmutzungen in den Tank gelangen.

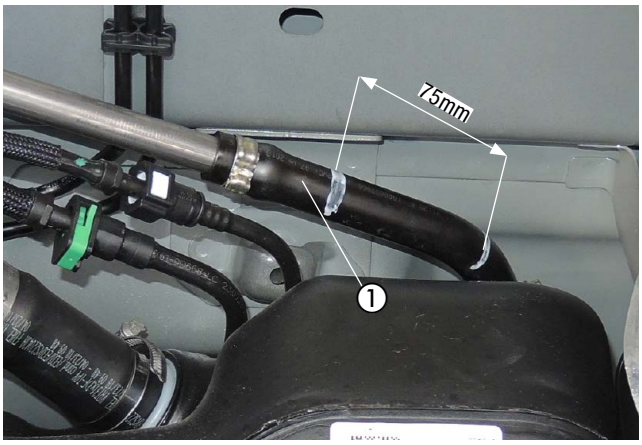

Abb. 30
① Tankentlüftungsleitung

Den Tankentnehmer in den Tank einführen, den Adapter in die Leitung einsetzten und mit zwei Schlauchschellen Ø 16 - 25 mm montieren.



Abb. 31
① Tankentnehmer montieren

BITTE BEACHTEN!
Alle Verbindungsstellen mit Schellen sichern.

3 EINBAU

BRENNSTOFFROHR VERLEGEN
(siehe Abb. 32 bis 33)

Das Übergangsstück Ø 4,5/3,5 mm und einer Schlauchschelle Ø 9 mm mit dem Brennstoffrohr (Druckleitung) verbinden und am Brennstoffstutzen des Heizgerätes mit einer Schlauchschelle Ø 10 mm montieren.

Das Wasserpumpenkabel an Wasserpumpe und Heizgerät anschließen.

Den Stecker vom Hauptkabelbaum und den Kabelstrang Stromversorgung am Heizgerät anschließen.

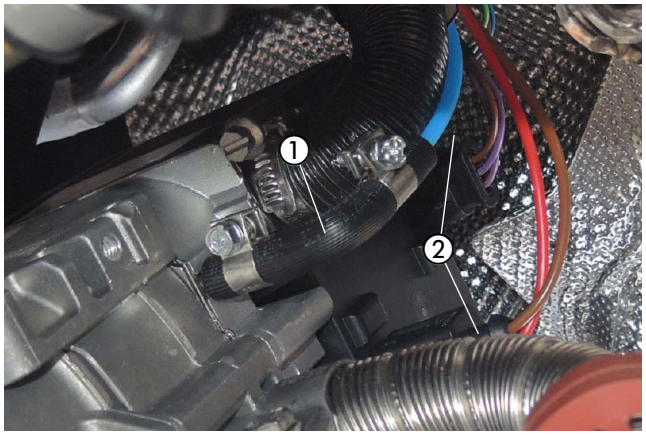

Abb. 32
① Brennstoffrohr (Druckleitung) mit Übergangsstück, Ø 4,5/3,5 mm montieren
② elektrische Steckverbindungen am Heizgerät anschließen

Das Brennstoffrohr (Druckleitung) gemeinsam mit dem Dosierpumpenkabel vom Motorraum entlang der fahrzeugeigenen Kraftstoffleitung an der, in Fahrtrichtung gesehen linken Fahrzeugunterseite zum Einbauort der Dosierpumpe verlegen.

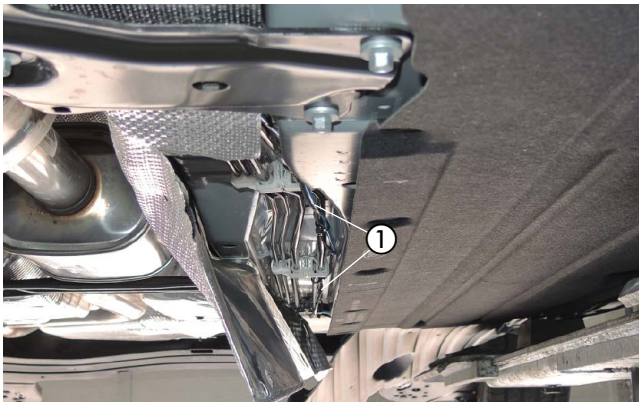

Abb. 33
① Brennstoffrohr (Druckleitung) an der linken Unterbodenseite verlegen

⚠ ACHTUNG!
Bei der Verlegung von Brennstoffleitungen unbedingt auf ausreichenden Abstand zu heißen Fahrzeug- und Heizungsteilen achten.

3 EINBAU

DOSIERPUMPE MONTIEREN UND ANSCHLIESSEN
(siehe Abb. 34)

Die vormontierte Dosierpumpe mit einer Kunststoffmutter Dm 5 hinter dem Kraftstofftank an einem vorhandenen Stehbolzen am Unterboden montieren.
Dabei auf die Einbaulage mit mindestens 15° Steigung auf der Druckseite achten.
Das Brennstoffrohr (Saugleitung) vom Tankentnehmer zur Dosierpumpe mit dem Brennstoffschlauch Ø 3,5 x 3 mm und zwei Schlauchschellen Ø 9 mm am Saugstutzen der Dosierpumpe anschließen.

Das Brennstoffrohr (Druckleitung) vom Heizgerät mit dem Brennstoffschlauch Ø 3,5 x 3 mm und zwei Schlauchschellen Ø 9 mm am Druckstutzen der Dosierpumpe anschließen.
Die Steckkontakte des Dosierpumpenkabels ohne Beachtung der Polarität im Gegenstecker einrasten.
Den Stecker an der Dosierpumpe anschließen.

ACHTUNG!
Sämtliche Schlauchverbindungen mit Schlauchschellen sichern.

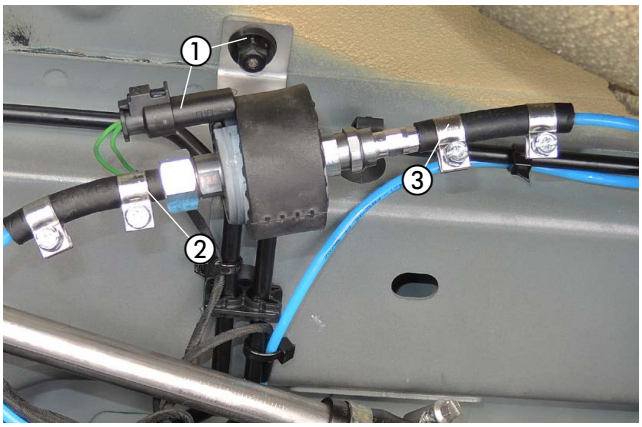

Abb. 34
① Dosierpumpe montieren und anschließen
② Saugstutzen der Dosierpumpe
③ Druckstutzen der Dosierpumpe

SICHERUNGSHALTER MONTIEREN
(siehe Abb. 35)

Den vormontierten Halter mit Sicherungssockel an einer fahrzeugeigenen Verschraubung zwischen dem linken Scheinwerfer und dem Kühler der Abbildung entsprechend montieren.

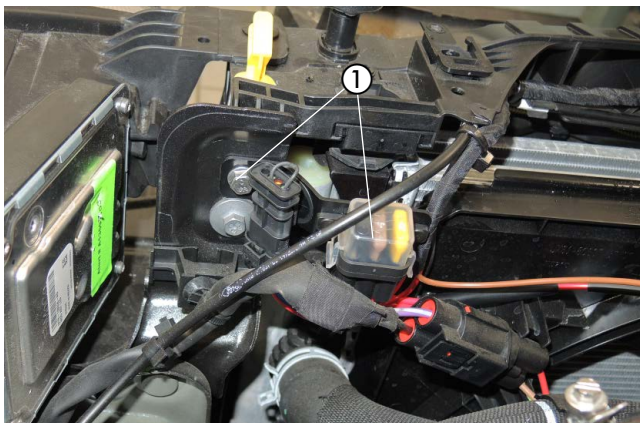

Abb. 35
① vormontierten Halter mit dem Sicherungssockel montieren

3 EINBAU

KABELVERLEGUNG
(siehe Abb. 36)

Den Kabelstrang „Fahrzeuginnenraum“ bestehend aus:

- Kabel 4 mm² ws/rt und Kabel 1 mm² sw/rt
- 3-adriger Kabelstrang „Bedieneinrichtung“
- 4-poliger Kabelstrang „Gebläsesteuergerät“

durch die fahrzeugeigene Kabeltülle in Fahrtrichtung gesehen auf der rechten Seite der Motortrennwand in den Fahrzeuginnenraum verlegen.



Abb. 36
① fahrzeugeigene Kabeltülle

STROMVERSORGUNG
(siehe Abb. 37 und 38)

Das Pluskabel 4 mm² rt zur Batterie auf der linken Seite im Motorraum führen und mit dem Kabelschuh A6 der Abbildung entsprechend an der Pluspolklemme anschließen.



Abb. 37
① Relais- und Sicherungskasten
② Pluskabel 4 mm² rt anschließen

Das Massekabel 2,5 mm² br zum Massestützpunkt auf den linken Längsträger vor die Batterie führen
und mit dem Kabelschuh A6 dort anschließen.

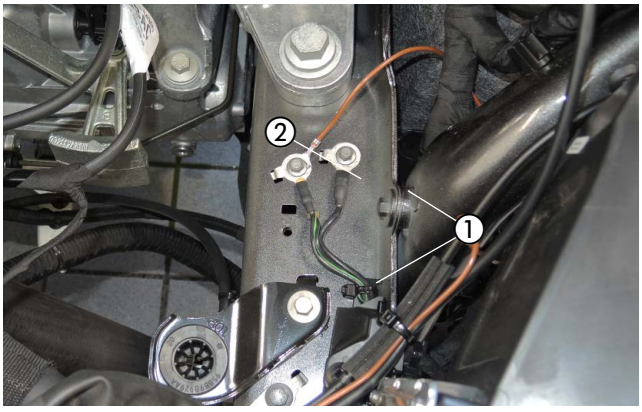

Abb. 38
① Massestützpunkte auf den linken Längsträger
② Massekabel 2,5 mm² br anschließen

ACHTUNG!
Bei der Verlegung der Kabelstränge auf ausreichenden Abstand zu heißen Fahrzeug- und Heizungsteilen achten.
Die Kabelstränge an geeigneten Stellen mit Kabelbindern befestigen.

3 EINBAU

FUNKFERNBEDIENUNG EASYSTART REMOTE/REMOTE+ EINBAUEN
(Alternativvorschlag - Absprache mit dem Kunden)
(siehe Abb. 39 bis 41)

Der Einbau der EasyStart Remote/Remote+ erfolgt nach der Technischen Beschreibung für die Funkfernbedienung EasyStart Remote/Remote+, siehe dazu den Abschnitt „Einbauanweisung“.

Den Taster der EasyStart Remote/Remote+ auf die Verkleidung der Armaturentafel rechts neben der Lichtschaltereinheit entsprechend der Abbildung montieren.
Dazu eine Bohrung Ø 10 mm fertigen und den Taster in die Bohrung einsetzen.



Abb. 39
① Taster der EasyStart Remote/Remote+ montieren

Den Temperaturfühler der EasyStart Remote+ an der Verkleidung der A-Säule im Beifahrerfußraum anbringen.

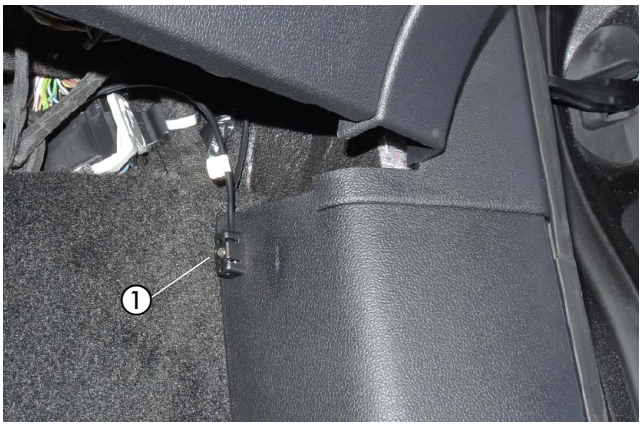

Abb. 40
① Temperaturfühler der EasyStart Remote+ montieren

Das vormontierte Stationärteil der EasyStart Remote/Remote+ mit einer Schraube M6 x 12 und einer Mutter M6 am rechten Träger der Armaturentafel befestigen.

Das Antennenkabel der EasyStart Remote/Remote+ am Stationärteil anschließen, nach rechts führen und im Türgummi der Beifahrerseite verlegen.

Die Kabel vom montierten Taster und Temperaturfühler zusammen mit dem Kabelstrang „Bedieneinrichtung“ zum Einbauort des Stationärteils führen und am Stationärteil anschließen.

ACHTUNG!
Eine eventuelle Überlänge des Antennenkabels unter der Armaturentafel mit Kabelbindern befestigen.

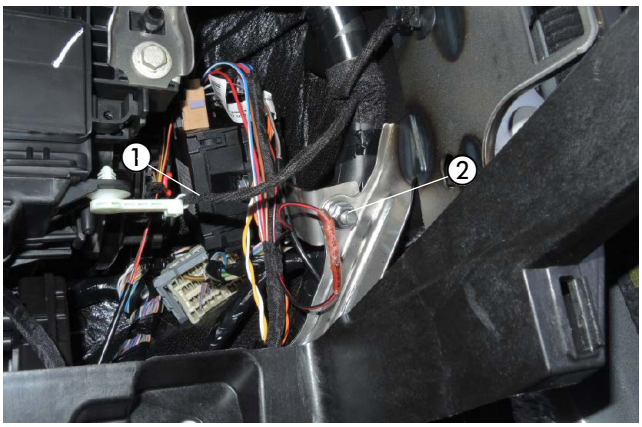

Abb. 41
① vormontiertes Stationärteil der EasyStart Remote/Remote+ am Träger der Armaturentafel befestigen
② Befestigungspunkt vom Halter des Stationärteils

3 EINBAU

EASYSTART WEB EINBAUEN
(Alternativvorschlag - Absprache mit dem Kunden)
(siehe Abb. 42 bis 44)

Der Einbau der EasyStart Web erfolgt nach der Einbauanleitung EasyStart Web.

Den Taster der EasyStart Web auf die Verkleidung der Armaturentafel rechts neben der Lichtschaltereinheit entsprechend der Abbildung montieren.
Dazu eine Bohrung Ø 10 mm fertigen und den Taster in die Bohrung einsetzen.



Abb. 42
① Taster der EasyStart Web montieren

Den Temperaturfühler der EasyStart Web an der Verkleidung der A-Säule im Beifahrerfußraum anbringen.



Abb. 43
① Temperaturfühler der EasyStart Web montieren

Das vormontierte Stationärteil der EasyStart Web mit einer Schraube M6 x 12 und einer Mutter M6 am linken Träger der Armaturentafel befestigen.

Das Antennenkabel der EasyStart Web am Stationärteil anschließen, nach links führen und im Türgummi der Beifahrerseite verlegen.

Die Kabel vom montierten Taster und Temperaturfühler zusammen mit dem Kabelstrang „Bedieneinrichtung“ zum Einbauort des Stationärteils führen und am Stationärteil anschließen.

ACHTUNG!
Eine eventuelle Überlänge des Antennenkabels unter der Armaturentafel mit Kabelbindern befestigen.

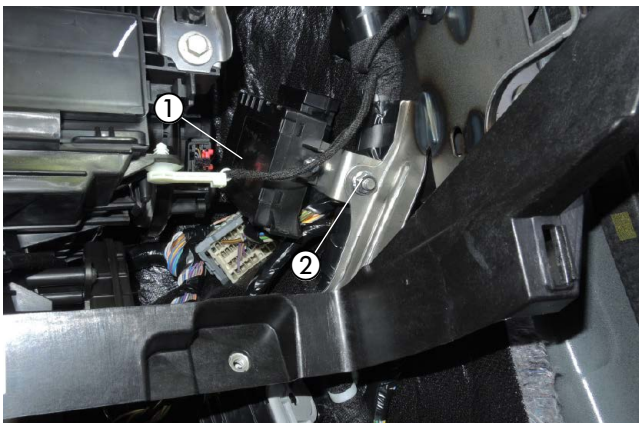

Abb. 44
① vormontiertes Stationärteil der EasyStart Web am Träger der Armaturentafel befestigen
② Befestigungspunkt vom Halter des Stationärteils

3 EINBAU

GEBLÄSEANSTEUERUNG
(siehe Abb. 45 bis 47)

Das Kabel 4 mm² ws/rt isolieren und zurückbinden, es wird nicht benötigt.

Das Kabel 1 mm² sw/rt vom Kabelstrang Fahrzeuginnenraum zum Gebläsesteuergerät führen, ablängen und mit einem roten Stoßverbinder mit dem Kabel 1mm² sw/rt vom Kabelstrang des Gebläsesteuergeräts verbinden.

Die verdrillten Kabel 0,5 mm² or/gn, or/bn, ge und ws zum Klimabedienteil verlegen und anlängen.

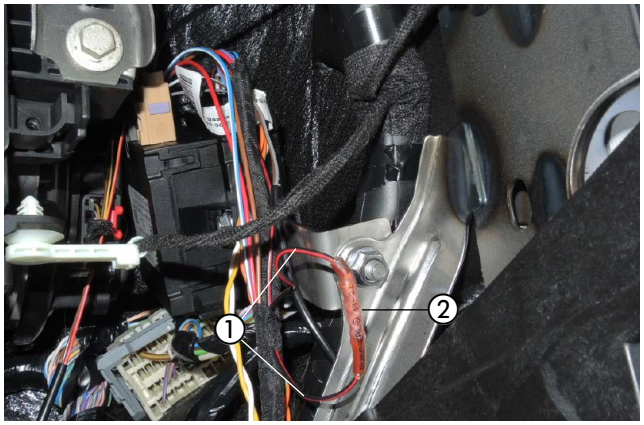

Abb. 45
① Kabel 1mm² sw/rt mit dem Kabel 1 mm² sw/rt verbinden
② Stoßverbinder

Am 26-poligen schwarzen Stecker vom Klimasteuergerät das Kabel 0,5 mm² gr/or (Pin 17) trennen und die Kabel 0,5 mm² ge und 0,5 mm² or/gn dem Schaltplan entsprechend mit jeweils einem roten Stoßverbinder 0,5 - 1,5 mm² einbinden.

Am 26-poligen schwarzen Stecker vom Klimasteuergerät das Kabel 0,5 mm² vi/or (Pin 18) trennen und die Kabel 0,5 mm² ws und 0,5 mm² or/br dem Schaltplan entsprechend mit jeweils einem Stoßverbinder 0,5 - 1,5 mm² einbinden.

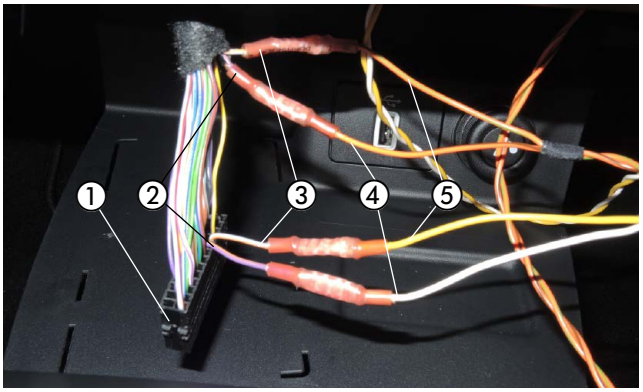

Abb. 46
① 26-poliger schwarzer Stecker
② Kabel 0,5 mm² vi/or (Pin 18) trennen
③ Kabel 0,5 mm² gr/or (Pin 17) trennen
④ Kabel 0,5 mm² ws und Kabel 0,5 mm² or/br einbinden
⑤ Kabel 0,5 mm² ge und Kabel 0,5 mm² or/gn einbinden

BITTE BEACHTEN!
Kabelfarben können variieren!

3 EINBAU

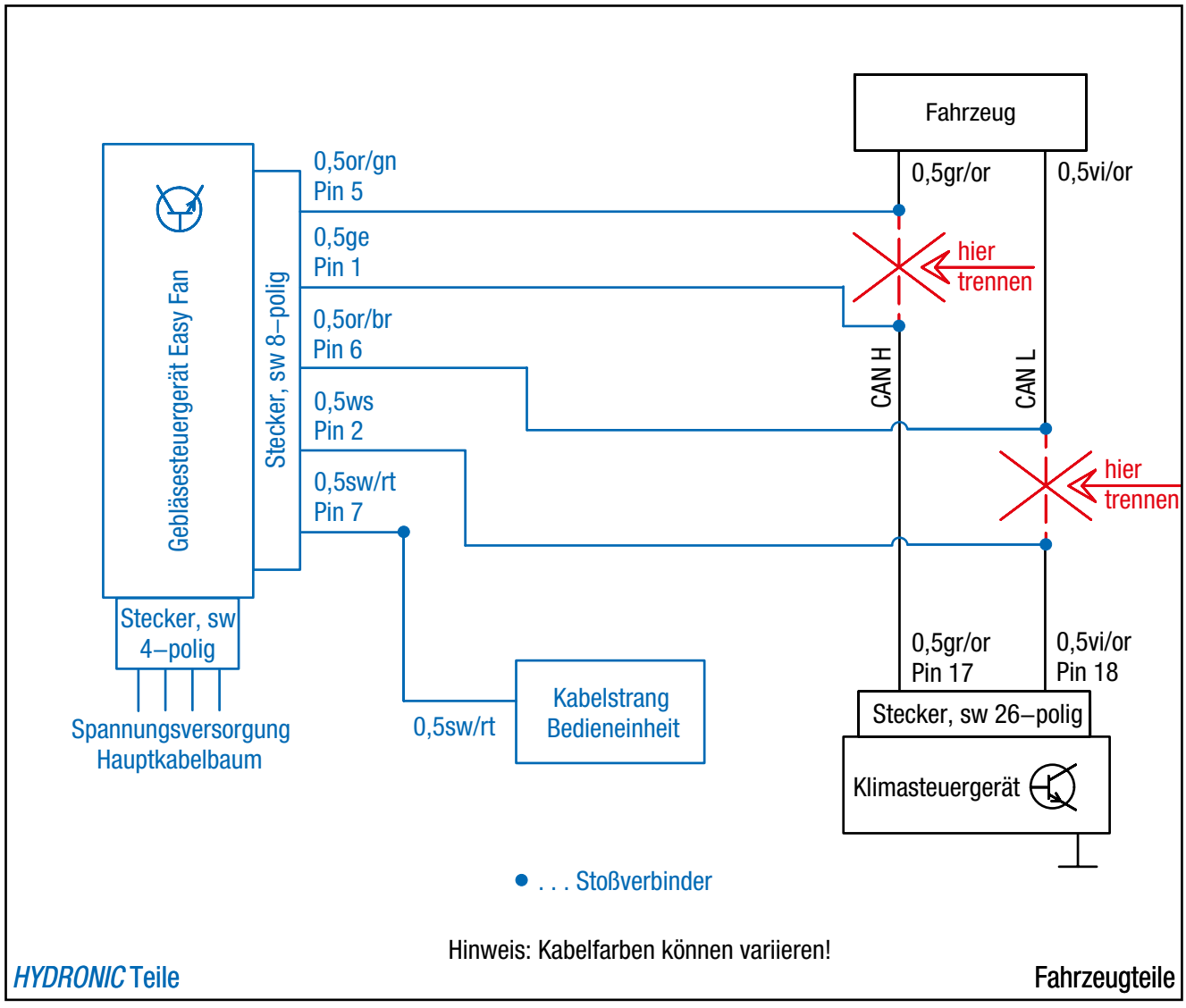

Abb. 47

	weiß	schwarz	rot	grün	braun	gelb	grau	orange
D	ws	sw	rt	gn	bn	ge	gr	or
GB	wh	bk	rd	gn	bn	ye	gy	og

4 NACH DEM EINBAU

HINWEIS-AUFKLEBER "TANKEN" EINKLEBEN
(siehe Abb. 48)

Den Hinweis-Aufkleber "Tanken" in die Tankklappe entsprechend der Abbildung einkleben.



Abb. 48
① Hinweis-Aufkleber "Tanken" anbringen

MOTORVERKLEIDUNG MONTIEREN
(siehe Abb. 49)

Die Motorunterverkleidung montieren und das Abgasendrohr durch die Tülle führen.



Abb. 49
① Abgasendrohr durch die Tülle führen

4 NACH DEM EINBAU

FAHRZEUG KOMPLETTIEREN

- Alle ausgebauten Teile in umgekehrter Reihenfolge montieren.
- Die Batterie wieder anklemmen.
- Die Schlauchleitungen, Schlauch- und Rohrschellen sowie alle elektrischen Anschlüsse auf festen Sitz prüfen.
- Alle losen Leitungen mit Kabelbindern sichern.
- Alle Programmierungen am Fahrzeug (Radio, Fensterheber usw.) wieder herstellen.
- Das Kühlsystem befüllen, den Motor starten, Kühlsystem entlüften und auf Dichtheit prüfen, fehlende Kühlflüssigkeit bis zur Markierung (Pfeil) nachfüllen.
- Das Duplikat Typenschild gut leserlich in der Nähe des Heizgerätes oder an geeigneter Stelle an der B-Säule einkleben.
- Den Hinweis-Aufkleber „Tanken“ in die Tankklappe oder an geeigneter Stelle an der B-Säule einkleben.
- Bitte auch die Angaben des Fahrzeugherstellers zur Befüllung und Entlüftung des Kühlsystems beachten.
- Die behördlichen Vorschriften und Sicherheitshinweise in der technischen Beschreibung beachten.
- Das Bedienelement programmieren und die Bedienungs-anweisung in das Handschuhfach legen.
- Das Merkblatt für den Kunden in das Handschuhfach legen oder dem Kunden persönlich aushändigen.

⚠ ACHTUNG!
Das Kühlsystem ausschließlich mit der vom Fahrzeughersteller vorgeschriebenen Kühlflüssigkeit befüllen.

INBETRIEBNAHME DES HEIZGERÄTES

- Das Heizgerät am Bedienelement einschalten.
  Siehe Bedienungsanleitung - Bedienelement.

5 TEILEÜBERSICHT

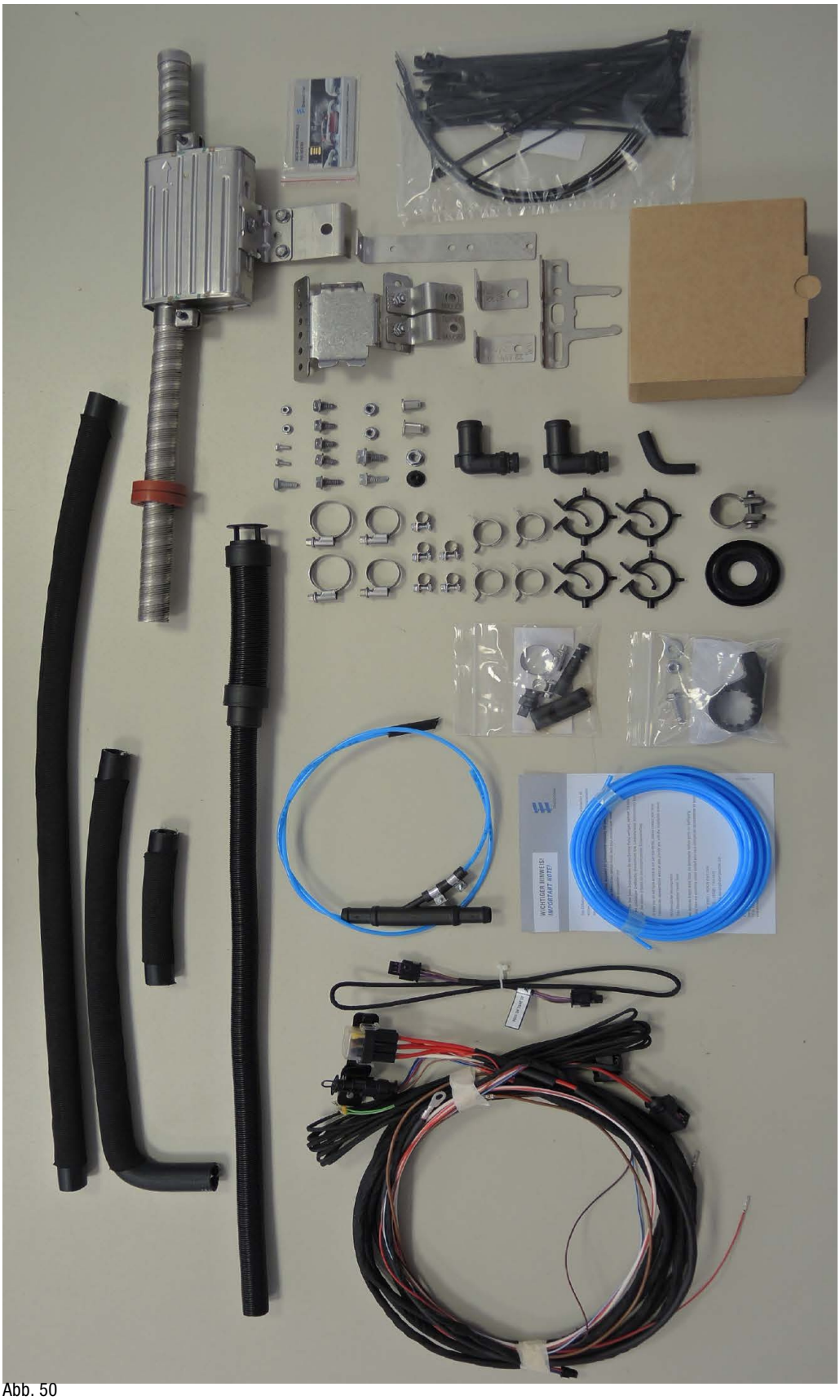

Abb. 50

6 ERSTINBETRIEBNAHME (EASYSTART REMOTE)

ERSTINBETRIEBNAHME DURCHFÜHREN

Bei Erstinbetriebnahme müssen nacheinander folgende Arbeitsschritte ausgeführt werden.

- **Batterie in das Mobilteil einsetzen**
  Die mitgelieferte Batterie wie in der Bedienungsanweisung EasyStart Remote, unter Kapitel "Wartung / Batterie tauschen" beschrieben, in das Mobilteil einsetzen. Das Mobilteil noch nicht Aktivieren.

- **Betriebsspannung anlegen**
  Die Betriebsspannung wird durch Einstecken der Sicherung in den Sicherungshalter angelegt.
  Automatische Erkennung
  Fünf Sekunden nach dem Anlegen der Betriebsspannung beginnt die LED des
  Tasters zu leuchten. Die Funkfernbedienung prüft jetzt welches Heizgerät angeschlossen ist und konfiguriert die Bedienerführung des Mobilteils.

- **Mobilteil anlernen**
  Beginnt die LED des Tasters zu blinken, kann das Mobilteil angelernt werden.

Hinweis zum Anlernmodus Add
Mit der Funktion **Add** können bis zu 4 Mobilteile auf ein Stationärteil angelernt werden, wobei immer nur ein Mobilteil mit dem Stationärteil Verbindung aufnehmen kann

Hinweise zum Anlernmodus AddE
Mit der **AddE** wird nur das aktuelle Mobilteil angelernt. Alle zuvor angelernten Mobilteile werden gelöscht.

BITTE BEACHTEN!

Wird das Mobilteil nicht innerhalb von 30 Sekunden angelernt, erlischt die LED-Anzeige des Tasters.
Taster drückt, bis die LED zu blinken
beginnt. Anschließend Mobilteil anlernen.

Mobilteil Anlernen - Anlernmodus **ADD**

Taste  oder  drücken.

Wenn die Verbindung zwischen Mobilteil und Stationärteil aufgebaut ist, beginnt die LED-Anzeige grün zu flackern. Das Mobilteil befindet sich im Anlernmodus **Add**.

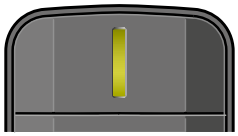

Datenübertragung
LED: leuchtet grün



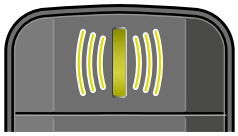

LED: flackert grün

Anlernmodus Add, während die LED-Anzeige grün flackert mit der Taste  bestätigen.

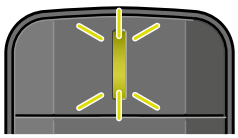

LED: blinkt 2x grün

Das Mobilteil ist
angelernt.

6 ERSTINBETRIEBNAHME (EASYSTART REMOTE)

MOBILTEIL ANLERNEN - ANLERNMODUS ADDE

Taste  oder  drücken.

Wenn die Verbindung zwischen Mobilteil und Stationärteil aufgebaut ist, beginnt die LED-Anzeige grün zu flackern. Das Mobilteil befindet sich im Anlernmodus **Add**.

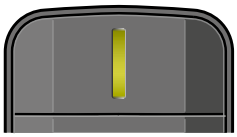

Datenübertragung
LED: leuchtet grün



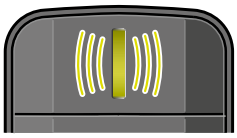

LED: flackert grün

Während die LED grün flackert die Taste  drücken.

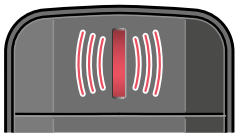

LED: flackert rot

Anlernmodus **AddE**, während die LED-Anzeige grün flackert mit der Taste  bestätigen.

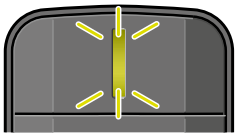

LED: blinkt 2x grün

Das Mobilteil ist angelernt.

ZUSÄTZLICH MOBILTEIL ANLERNEN

- Den im Fahrzeug verbauten Taster drücken, bis die LED des Tasters zu blinken beginnt.
- Während die LED des Tasters blinkt, das Mobilteil wie unter "Mobilteil anlernen" beschrieben aktivieren.

6 STECKERBELEGUNG (EASYSTART REMOTE)

ANSCHLUSS STECKERGEHÄUSE AM STATIONÄRTEIL

Flachstecker am Leitungsstrang Bedienung anschlagen.
Leitungsstrang Bedienung und Leitungsstrang Taster in 12-polige Steckergehäuse einknüpfen. (Belegung Steckergehäuse)
Die Kontaktsicherung in das Steckergehäuse einschieben.
12-poliges Steckergehäuse am Stationärteil anschließen.

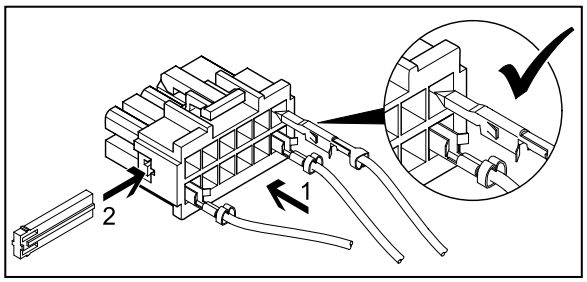

BITTE BEACHTEN!

- Bei der Montage der Stecker darauf achten, dass die Sicherungszungen immer zur Mitte des Steckers zeigen. Nur in dieser Lage rasten die Zungen im Gehäuse ein (siehe Skizze).

PINBELEGUNG AM STATIONÄRTEIL

PIN	SIGNAL	LEITUNGSFARBE
1	Klemme 30 (Plus)	rot
2	-	
3	Klemme 31 (Masse)	braun
4	JE-Diagnose / DAT-Leitung	blau / weiß / vi
5	-	
6	LED Taster (+)	rot / gelb
7	Taster (+)	braun / gelb
8	Taster (-)	braun
9	-	
10	-	
11	-	
12	-	

Kammerbelegung Steckergehäuse -XB12 (Belegung von Leitungseintrittsseite gesehen)

6 ERSTINBETRIEBNAHME (EASYSTART REMOTE+)

ERSTINBETRIEBNAHME DURCHFÜHREN

Bei Erstinbetriebnahme müssen nacheinander folgendene Arbeitsschritte ausgeführt werden.

BATTERIE IN DAS MOBILTEIL EINSETZEN

Die mitgelieferte Batterie wie in der Bedienungsanweisung EasyStart Remote+, unter Kapitel "Wartung / Batterie tauschen" beschrieben, in das Mobilteil einsetzen. Das Mobilteil noch nicht Aktivieren.

BETRIEBSSPANNUNG ANLEGEN

Die Betriebsspannung wird durch Einstecken der Sicherung in den Sicherungshalter angelegt.

AUTOMATISCHE ERKENNUNG

Fünf Sekunden nach dem Anlegen der Betriebsspannung beginnt die LED des Tasters zu leuchten. Die Funkfernbedienung prüft jetzt welches Heizgerät angeschlossen ist und konfiguriert die Beienerführung des Mobilteils.

MOBILTEIL ANLERNEN

Beginnt die LED des Tasters zu blinken, kann das Mobilteil angelernt werden.

HINWEIS ZUM ANLERNMODUS ADD

Mit der Funktion **Add** können bis zu 4 Mobilteile auf ein Stationärteil angelernt werden, wobei immer nur ein Mobilteil mit dem Stationärteil Verbindung aufnehmen kann

Hinweise zum Anlernmodus AddE

Mit der **AddE** wird nur das aktuelle Mobilteil angelernt. Alle zuvor angelernten Mobilteile werden gelöscht.

BITTE BEACHTEN!

Wird das Mobilteil nicht innerhalb von 30 Sekunden angelernt, erlischt die LED-Anzeige des Tasters.
Taster drückt, bis die LED zu blinken beginnt.
Anschließend Mobilteil anlernen.

MOBILTEIL ANLERNEN - ANLERNMODUS ADD

Taste  oder  drücken, Add wird angezeigt.



Anlernmodus Add mit Taste  bestätigen.

Mobilteil anlernen - Anlernmodus AddE
Mit der Taste  oder  **AddE** auswählen.



Anlernmodus AddE mit Taste  bestätigen.

6 ERSTINBETRIEBNAHME (EASYSTART REMOTE+)

NACH DER BESTÄTIGUNG VON ADD ODER ADDE

UHRZEIT EINSTELLEN
Stunden mit der Taste ◄ oder ► einstellen

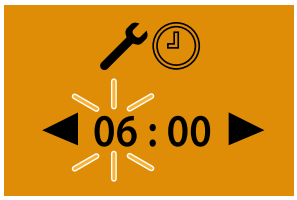

Einstellung mit der Taste ▭ bestätigen

Minuten mit der Taste ◄ oder ► einstellen

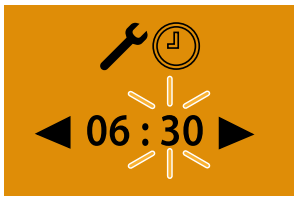

- Einstellung mit der Taste ▭ bestätigen
- Wochentag einstellenWochentage mit der Taste ◄ oder ► einstellen

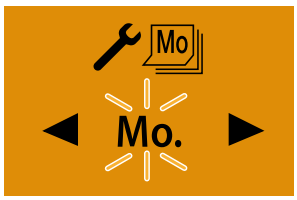

Einstellung mit der Taste ▭ bestätigen. Anschließend EasyStart Remote+ konfigurieren.

Zusätzliches Mobilteil anlernen

Dem im Fahrzeug verbauten Taster drücken, bis die LED des Tasters zu blinken beginnt.
Am Mobilteil die Taste ▭ oder ▭ drücken, **Add** wird angezeigt.

Anlernmodus mt Taste ▭ bestätigen.



Das zusätzliche Mobilteil ist angelernt.

EASYSTART REMOTE+ KONFIGURIEREN

Das System muss je nach Anwendungsfall konfiguriert werden.

6 STECKERBELEGUNG (EASYSTART REMOTE+)

ANSCHLUSS STECKERGEHÄUSE AM STATIONÄRTEIL

Flachstecker am Leitungsstrang Bedienung anschlagen.
Leitungsstrang Bedienung und Leitungsstrang Taster in 12-polige Steckergehäuse einknüpfen.
(Belegung Steckergehäuse)
Die Kontaktsicherung in das Steckergehäuse einschieben.
12-poliges Steckergehäuse am Stationärteil anschließen.

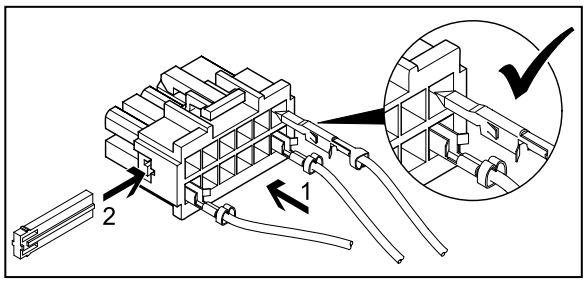

BITTE BEACHTEN!

- Bei der Montage der Stecker darauf achten, dass die Sicherungszungen immer zur Mitte des Steckers zeigen. Nur in dieser Lage rasten die Zungen im Gehäuse ein (siehe Skizze).

PINBELEGUNG AM STATIONÄRTEIL

PIN	SIGNAL	LEITUNGSFARBE
1	Klemme 30 (Plus)	rot
2	-	
3	Klemme 31 (Masse)	braun
4	JE-Diagnose / DAT-Leitung	blau / weiß / vi
5	-	
6	LED Taster (+)	rot / gelb
7	Taster (+)	braun / gelb
8	Taster (-)	braun
9	-	
10	-	
11	-	
12	-	

Kammerbelegung Steckergehäuse -XB12 (Belegung von Leitungseintrittsseite gesehen)

MERKBLATT FÜR DEN KUNDEN

VOR DEM EINSCHALTEN
(siehe Abbildung)

- Voreinstellungen sind nicht nötig

Beim Entriegeln des Fahrzeuges (während des Standheizbetriebes) wird die Gebläseansteuerung durch die Standheizung bereits deaktiviert.
Beim Einschalten der Zündung stehen die orginalen Funktionalitäten zur Verfügung.
Nach dem Verriegeln des Fahrzeuges dauert es einige Minuten bis zur Aktivierung der Gebläseansteuerung durch die Standheizung.



① Temperaturregler
② Taster für die Luftführung

EMPFEHLUNG!

- Schalten Sie die Standheizung mindestens einmal monatlich für ca. 10 min und auch in den Sommermonaten ein!
  Dies sorgt für eine reibungslose Funktion im Nutzungszeitraum!
- Wir empfehlen die Heizzeit auf die Fahrzeit abzustimmen: Fahrzeit > Heizzeit.

EMPFEHLUNG!

Bei Fahrzeugen mit Innenraumüberwachung ist diese für den Heizvorgang zu deaktivieren.
Hinweise für die Deaktivierung bitte der Bedienungsanleitung des Fahrzeuges entnehmen.

DE

ANSCHLUSSKONSTELLATIONEN FÜR HYDRONIC S3 12V CS

DE

Bitte beachten: Nur gültig für folgende Hydronic S3 Ausführungsvarianten **mit CAN-Schnittstelle und S+ Schaltausgang:**

Heizgeräte für Otto-Kraftstoff (Benzin)	**Bestell-Nr.**
B 4 E – 12 V CS	20.2007.05.0000
B 5 E – 12 V CS	20.2008.05.0000
Heizgeräte für Dieselkraftstoff	**Bestell-Nr.**
D 4 E – 12 V CS	25.2933.05.0000
D 5 E – 12 V CS	25.2934.05.0000

1 Anschluss Hydronic S3 12V CS an EasyStart Pro / EasyStart Web in Verbindung mit EasyFan

Anschluss über Y-Kabel (Mat.-Nr. 22.1000.35.2800) und Leiter BKRD an Bedienelement und EasyFan.

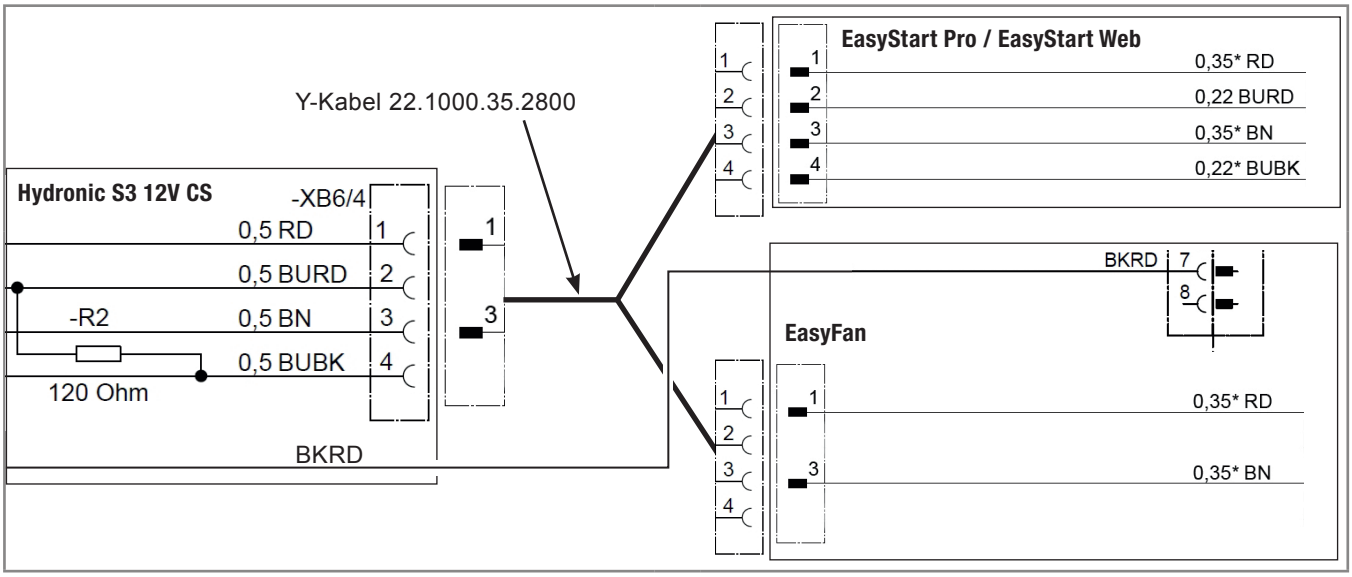

2 Anschluss Hydronic S3 12V CS an 2 x EasyStart Pro / EasyStart Web

Anschluss über Y-Kabel (Mat.-Nr. 22.1000.35.2700) an EasyStart Pro und EasyStart Web.

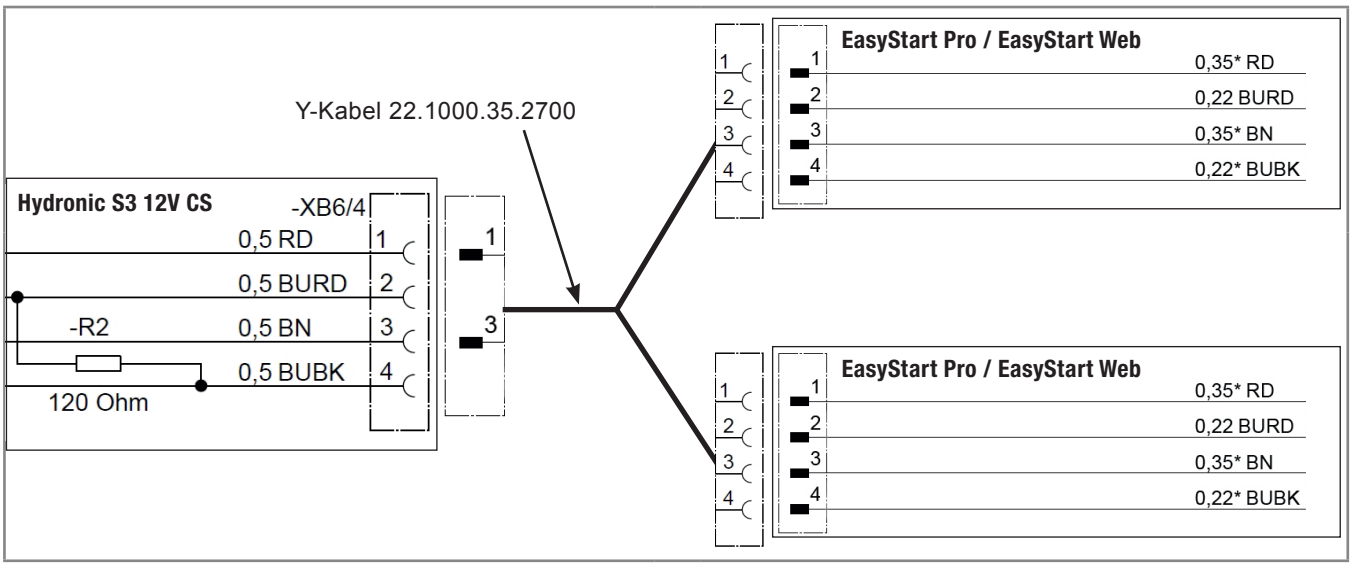

DE

3 Anschluss Hydronic S3 12V CS an EasyStart Remote

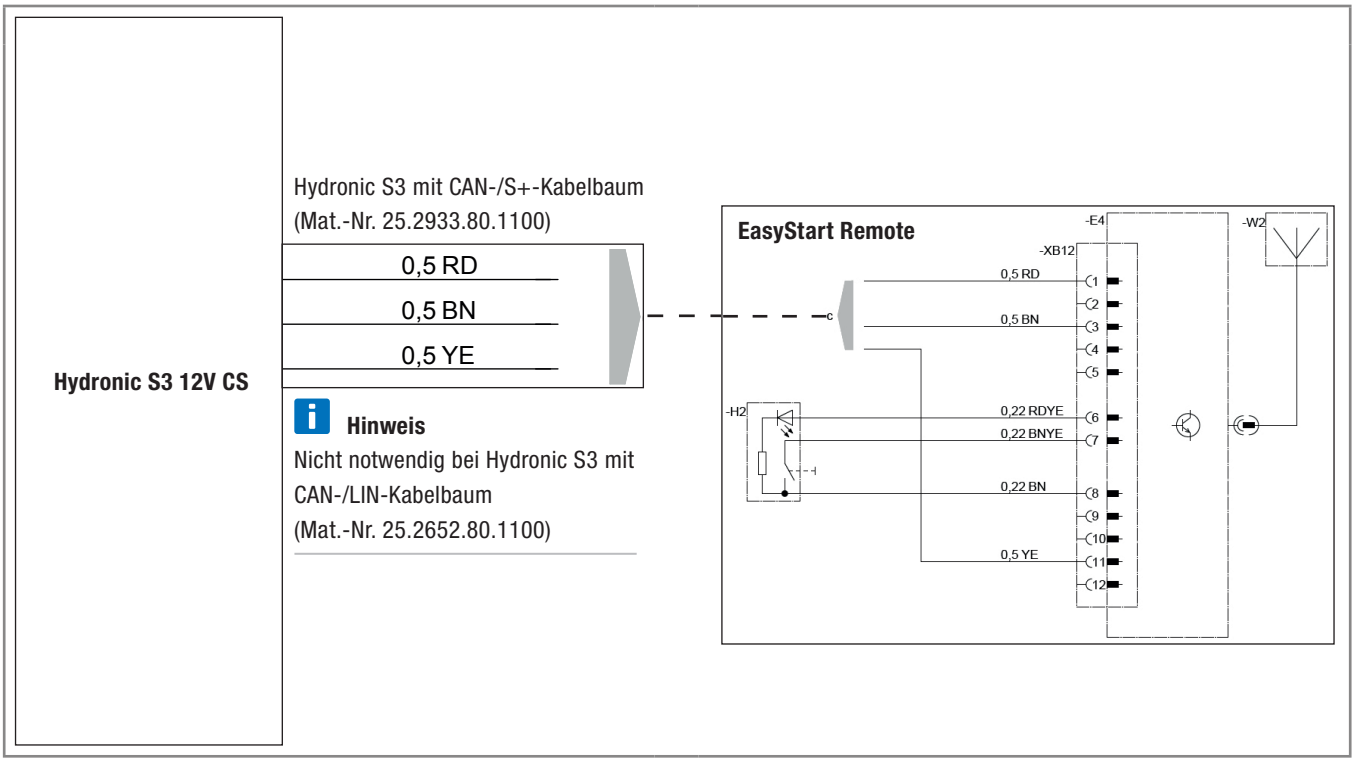

DE

4 Anschluss Hydronic S3 12V CS an EasyStart Remote+

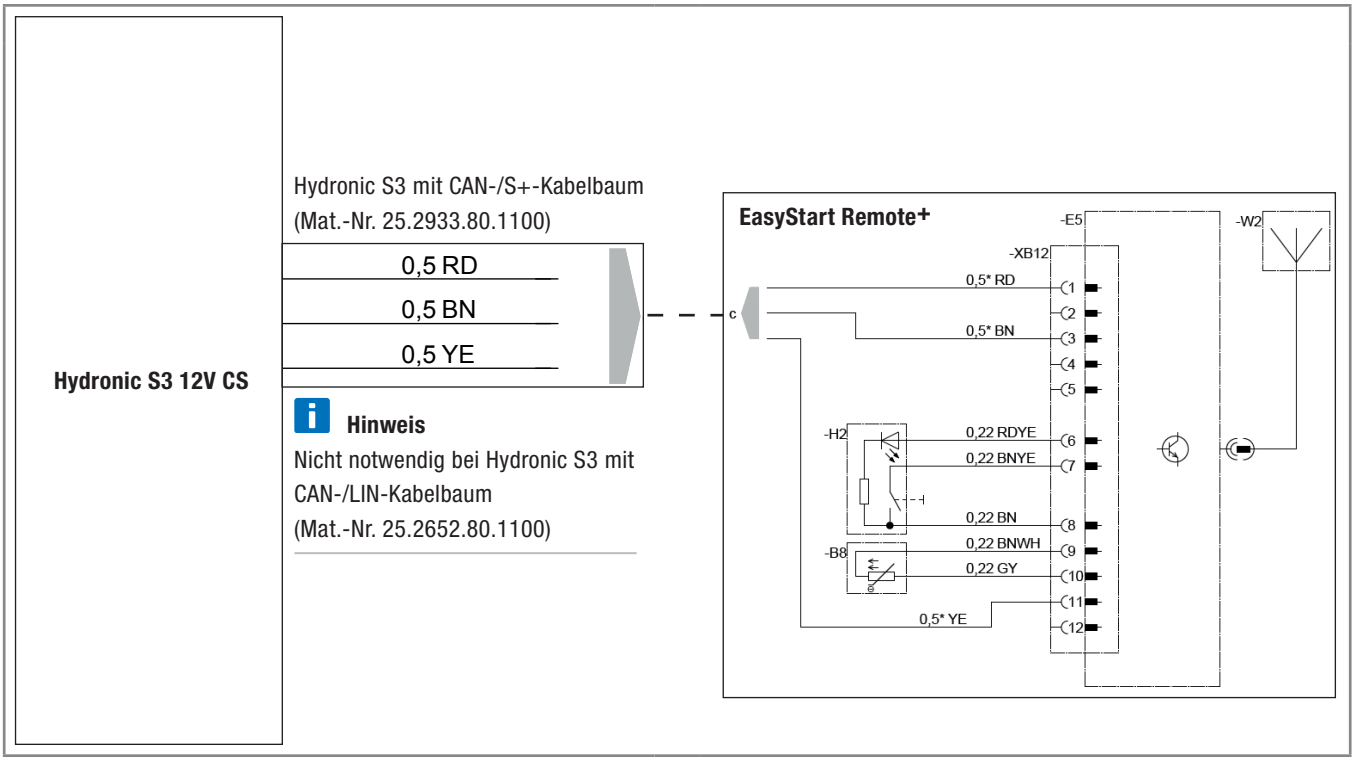

EN

CONNECTION CONSTELLATIONS FOR HYDRONIC S3 12V CS

EN

Please note: Only valid for the following Hydronic S3 versions **with CAN interface and S+ switching output:**

Heaters for petrol	**Order No.**
B 4 E – 12 V CS	20.2007.05.0000
B 5 E – 12 V CS	20.2008.05.0000
Heaters for Diesel	**Order No.**
D 4 E – 12 V CS	25.2933.05.0000
D 5 E – 12 V CS	25.2934.05.0000

1 Connection of Hydronic S3 12V CS to EasyStart Pro / EasyStart Web including EasyFan

Connect via Y cable (Mat.-No. 22.1000.35.2800) and line BKRD to operating element and EasyFan.

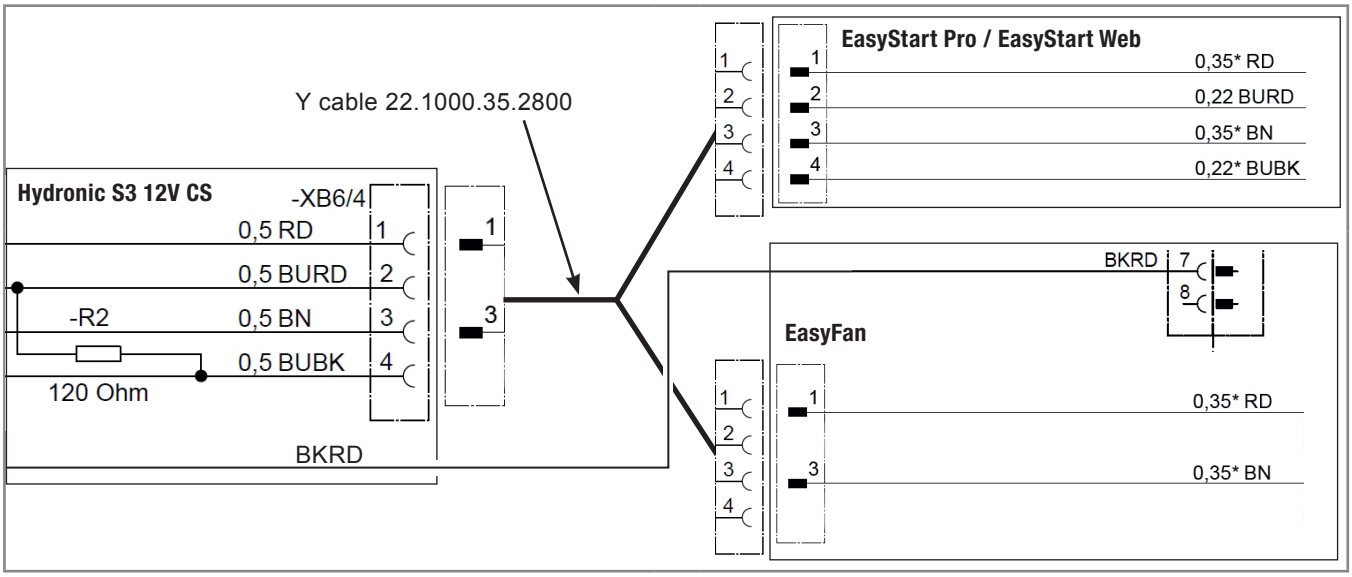

2 Connection of Hydronic S3 12V CS to 2 x EasyStart Pro / EasyStart Web

Connect via Y cable (Mat.-No. 22.1000.35.2700) to EasyStart Pro and EasyStart Web.

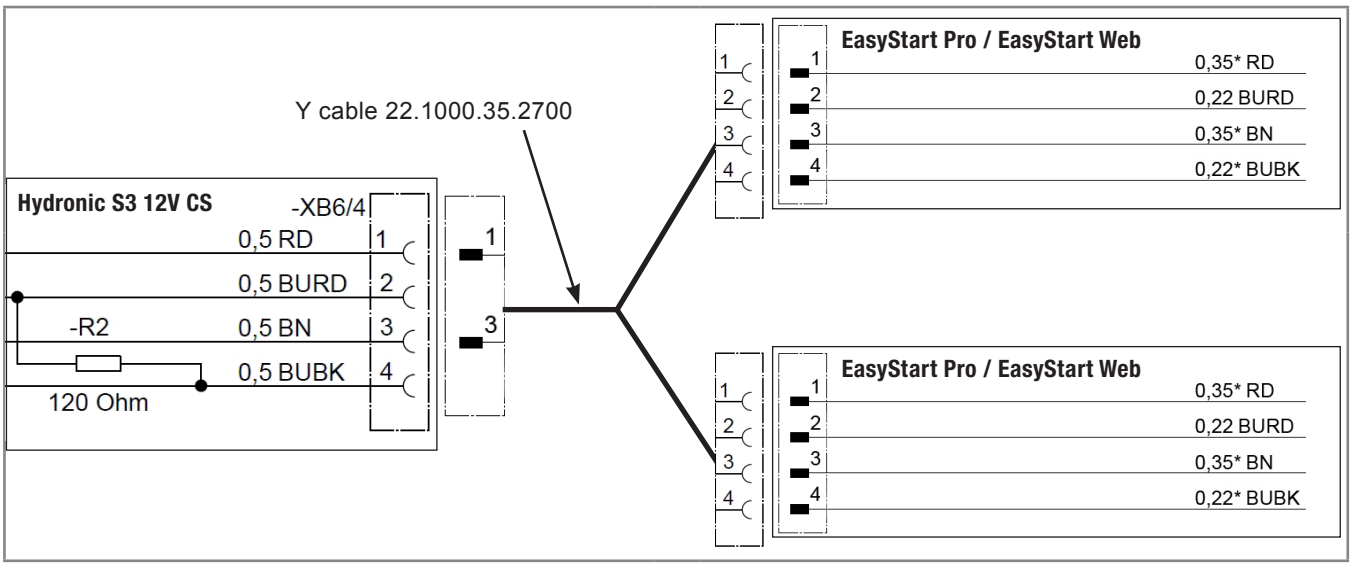

EN

3 Connection of Hydronic S3 12V CS to EasyStart Remote

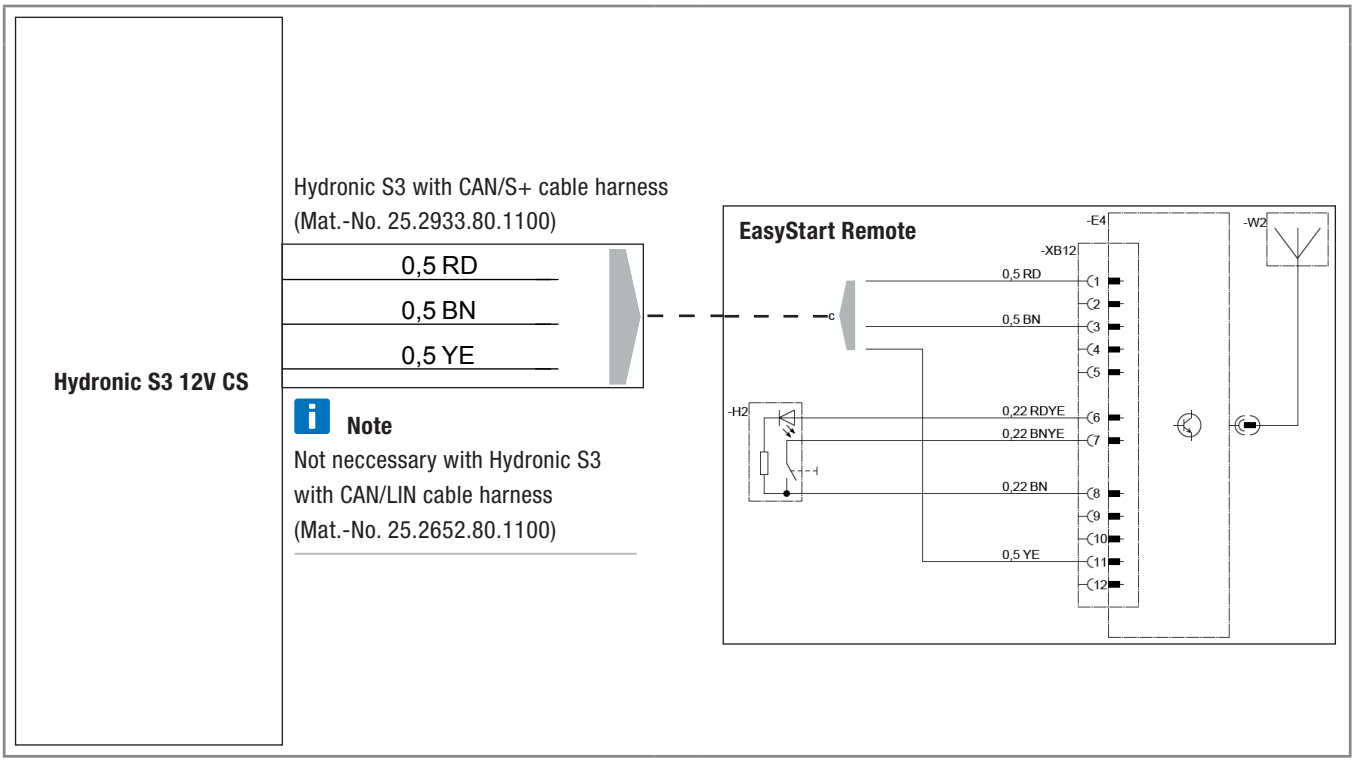

4 Connection of Hydronic S3 12V CS to EasyStart Remote+

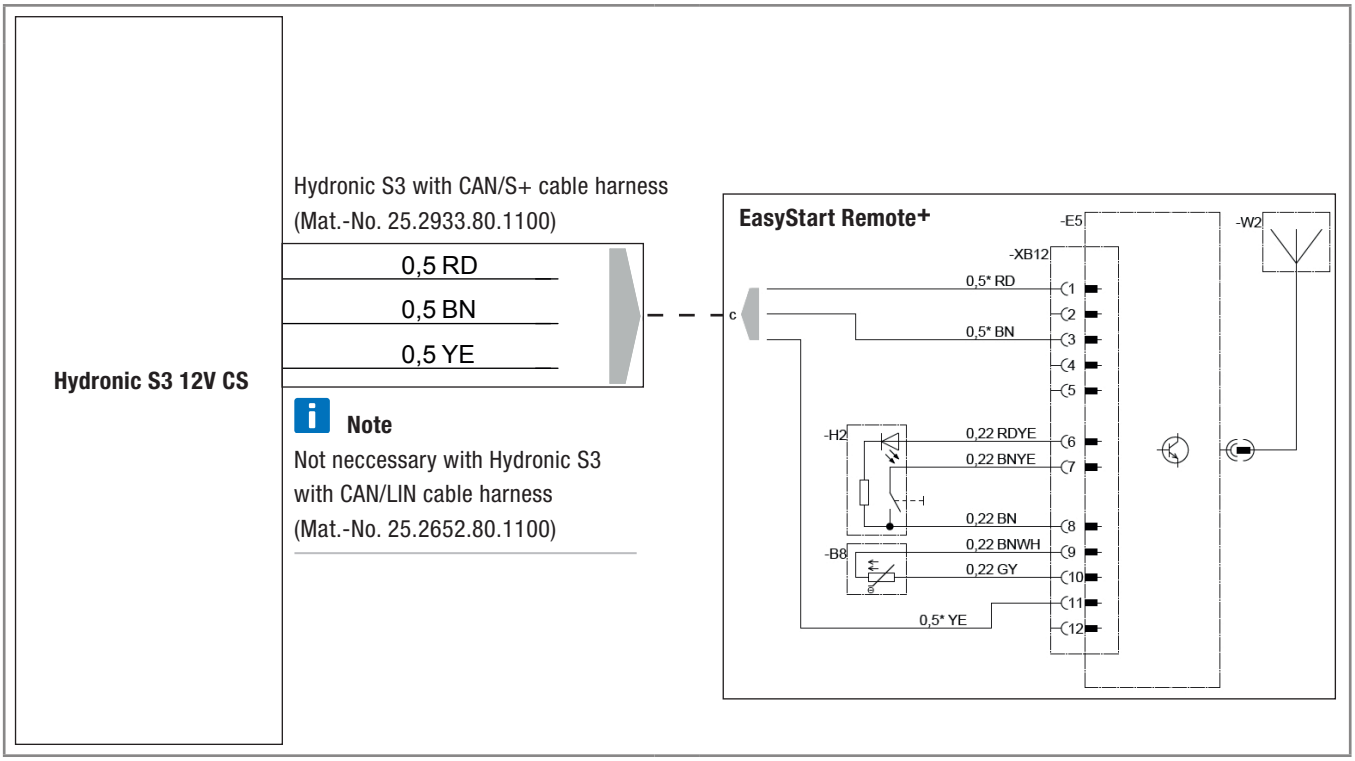

Headquarters:
Eberspächer Climate Control Systems GmbH & Co. KG
Eberspächerstraße 24
73730 Esslingen
Hotline: 03976 2350 235
Fax-Hotline: 01805 262624
info@eberspaecher.com
www.eberspaecher.com

Eberspächer

25 2912 95 3133 09.2018 DE 08.2018
Änderungen vorbehalten © Eberspächer Climate Control Systems GmbH & Co. KG