EINBAUVORSCHLAG
HYDRONIC S3 – B 4 E / B 5 E IM FORD FOCUS (DEH)



DIESER EINBAUVORSCHLAG IST FÜR FAHRZEUGE AB MODELLJAHR 2018 MIT FOLGENDEN MOTORISIERUNGEN GÜLTIG:

1,5 l Hubraum / 3-Zylinder-Reihenmotor / 110 kW - 150 PS (HSN: 8566 / TSN: BQL, BQM, BQN)
1,5 l Hubraum / 3-Zylinder-Reihenmotor / 134 kW - 182 PS (HSN: 8566 / TSN: BQG, BQH)

BITTE BEACHTEN!

Standheizbetrieb ohne Motorvorwärmung

WICHTIG für den elektrischen Anschluss der Hydronic S3 CS Heizgeräte: Bitte beachten Sie die Hinweise am Ende dieses Einbauvorschlages!

IMPORTANT NOTE for the electrical wiring of Hydronic S3 CS heaters: Please read the reference at the end of this installation recommendation!

INHALT

KAPITEL	KAPITELBESCHREIBUNG	SEITE
1	Einleitung	3-5
2	Vormontage	6-11
3	Einbau	12-24
4	Nach dem Einbau	25-26
5	Teileübersicht	27
6	Erstinbetriebnahme EasyStart Remote, Remote+, Web	28-36
	Merkblatt für den Kunden	37

Dieser Einbauvorschlag dokumentiert den Einbau des Heizgerätes Hydronic S3 in einem Fahrzeug ab Modelljahr 2018 mit folgender Ausstattung:

- **mit Klimaanlage oder 2-Zonen Klimaautomatik**
- **mit Nebelscheinwerfern**
- **mit LED-Tagfahrlicht**
- **mit Xenon-Scheinwerfern**
- **mit 8-Gang-Automatikgetriebe**

BITTE BEACHTEN!

Dieser Einbauvorschlag ist unter Ausschluss irgendwelcher Haftungsansprüche für das o.g. Fahrzeug gültig.
Je nach abweichendem Modelljahr und/oder abweichender Ausstattung können sich Änderungen gegenüber diesem Einbauvorschlag ergeben.
Der Einbau des Heizgerätes in das Fahrzeug muss daher zwingend vor Beginn auf Machbarkeit überprüft werden.
Jegliche Haftungsansprüche bedingt durch Änderungen am Fahrzeug sind ausgeschlossen.

Einbauzeit ca. 8 Stunden

1 EINLEITUNG

BESONDERE SCHREIBWEISEN, DARSTELLUNGEN UND PIKTOGRAMME

In diesem Einbauvorschlag werden unterschiedliche Sachverhalte durch besondere Schreibweise und Piktogramme hervorgehoben. Bedeutung und entsprechendes Handeln entnehmen Sie aus den folgenden Beispielen.

BESONDERE SCHREIBWEISEN UND DARSTELLUNGEN

- Dieser Punkt (▪) kennzeichnet eine Aufzählung die durch eine Überschrift eingeleitet wird.
  - – Folgt nach einem „Punkt“ ein eingerückter Strich (–), ist diese Aufzählung dem schwarzen Punkt untergeordnet.

PIKTOGRAMME

GEFAHR!

Dieser Hinweis weist Sie auf eine drohende Gefahr für Leib und Leben hin. Wird dieser Hinweis nicht beachtet, kann ein schwerer Personenschaden die Folge sein.

➔ Dieser Pfeil weist Sie auf die entsprechende Vorsichtsmaßnahme hin um die Gefahr abzuwenden.

ACHTUNG!

Dieser Hinweis weist Sie auf eine gefährliche Situation für eine Person und / oder das Produkt hin. Wird dieser Hinweis nicht beachtet, kann ein Personenschaden und / oder ein Geräteschaden die Folge sein.

➔ Dieser Pfeil weist Sie auf die entsprechende Vorsichtsmaßnahme hin um die Gefahr abzuwenden.

BITTE BEACHTEN!

Dieser Hinweis gibt Ihnen Anwendungsempfehlungen und hilfreiche Tipps für den Betrieb, Einbau und Reparatur des Heizgerätes.

SICHERHEITSHINWEISE FÜR DEN EINBAU UND DIE REPARATUR

GEFAHR!

Ein unsachgemäßer Einbau oder eine unsachgemäße Reparatur von Eberspächer-Heizgeräten kann einen Brand verursachen oder zum Eintritt giftiger Abgase in den Fahrzeuginnenraum führen.
Hieraus kann Gefahr für Leib und Leben resultieren.

➔ Das Heizgerät darf nur von autorisierten und geschulten Personen entsprechend den Vorgaben in der technischen Dokumentation eingebaut oder unter Verwendung von Original-Ersatzteilen repariert werden.

➔ Einbau und Reparaturen durch nicht autorisierte und ungeschulte Personen, Reparaturen mit nicht Original-Ersatzteilen, sowie ohne die zum Einbau bzw. Reparatur erforderliche technische Dokumentation sind gefährlich und deshalb nicht zulässig.

➔ Der Einbau nach diesem Einbauvorschlag darf nur in Verbindung mit der jeweils gerätebezogenen Technischen Beschreibung, Einbauanweisung, Bedienungsanweisung und Wartungsanweisung durchgeführt werden.
Dieses Dokument ist vor / bei Einbau und Reparatur sorgfältig durchzulesen und durchgehend zu befolgen. Ein Höchstmaß an Beachtung ist dabei den Behördlichen Vorschriften, den Sicherheitshinweisen und den allgemeinen Hinweisen zu schenken.

BITTE BEACHTEN!

- Die entsprechenden Regeln der Technik sowie eventuelle Angaben des Fahrzeugherstellers sind beim Einbau und bei der Reparatur einzuhalten.
- Bei Elektroschweißarbeiten am Fahrzeug ist zum Schutz des Steuergerätes das Pluskabel an der Batterie abzuklemmen und an Masse zu legen.

HAFTUNGSANSPRUCH / GEWÄHRLEISTUNG

Die Firma Eberspächer übernimmt keine Haftung für Mängel und Schäden, die auf einen Einbau bzw. eine Reparatur durch nicht autorisierte und ungeschulte Personen zurückzuführen sind.
Die Einhaltung der Behördlichen Vorschriften und der Sicherheitshinweise ist Voraussetzung für Haftungsansprüche.
Nichtbeachtung der Behördlichen Vorschriften und der Sicherheitshinweise führt zum Haftungsausschluss seitens des Heizgeräteherstellers.

UNFALLVERHÜTUNG

Grundsätzlich sind die allgemeinen Unfallverhütungsvorschriften und die entsprechenden Werkstatt- und Betriebsschutzanweisungen zu beachten.

1 EINLEITUNG

ZUSÄTZLICHE INFORMATIONEN ZUR GÜLTIGKEIT DES EINBAUVORSCHLAGES

Der Einbauvorschlag ist für das Fahrzeug mit den nachfolgend aufgelisteten Motor- und Getriebevarianten gültig.

MOTOR- UND GETRIEBEVARIANTE

Hubraum	kW / PS	Getriebe
1,5 l EcoBoost	110 / 150	8AT
1,5 l EcoBoost	134 / 182	8AT

8AT = 8-Gang-Automatikgetriebe

BITTE BEACHTEN!

- Bei Fahrzeugen mit Rechtslenker ist der Einbauvorschlag nicht gültig.
- Fahrzeugmodelle, Motortypen und Ausstattungsvarianten, die nicht in diesem Einbauvorschlag aufgeführt sind, wurden nicht geprüft. Der Einbau nach diesem Einbauvorschlag kann aber möglich sein.

ERSTINBETRIEBNAHME DES HEIZGERÄTES BZW. FUNKTIONSPRÜFUNG

- Nach dem Einbau bzw. einer Reparatur des Heizgerätes ist der Kühlmittelkreislauf sowie das gesamte Brennstoffversorgungssystem sorgfältig zu entlüften. Hierzu die Vorschriften des Fahrzeugherstellers beachten.
- Vor dem Probelauf alle Heizkreisläufe öffnen (die Temperaturregler auf „warm“ stellen).
- Während des Probelaufes des Heizgerätes sind sämtliche Wasser- und Brennstoffanschlüsse auf Dichtheit und festen Sitz zu überprüfen.
- Sollte das Heizgerät während des Betriebes auf Störung gehen, dann mit Hilfe einer Diagnoseeinrichtung die Störung beheben.

ZUM EINBAU NOTWENDIGE TEILE

STÜCKZAHL	BENENNUNG	BESTELL-NR.
1	Hydronic S3 - B 4 E	20 1994 05 0000
1	Fahrzeugspezifischer Einbausatz	24 8000 35 0083
	oder	
1	Hydronic S3 - B 5 E	20 1993 05 0000
1	Fahrzeugspezifischer Einbausatz	24 8000 35 0083
Bedienteil EasyStart nach Wahl:		
1	EasyStart Web	22 1000 34 5100
1	EasyStart Remote+	22 1000 34 1700
1	Easy Start Remote	22 1000 34 2300

ERFORDERLICHES SPEZIALWERKZEUG

- erforderliche Drehmomentschlüssel
- Einziehwerkzeug für Blindnietmuttern
- Korrosionsschutzmittel
- Crimpzange
- Zange für Federbandschellen

ANZUGSDREHMOMENTE

Wenn keine Anzugsmomente vorgegeben sind, dann die Schraubverbindungen entsprechend folgender Tabelle anziehen:

Bauteilbezeichnung	Anzugsdrehmomente
Skt.-Schraube M6	10 $^{+1}$ Nm
Skt.-Schraube M8	20 $^{+2}$ Nm
Skt.-Schraube M10	45 $^{+2}$ Nm
selbstfurchende Torxschraube M6 x 16	11 $^{+1}$ Nm
Schraube M4	3 $^{+0,5}$ Nm
Schraube M5 x 10	5 $^{+0,5}$ Nm
Schraube M5 x 18	6,5 $^{+0,5}$ Nm
Rohrschelle für Abgasrohr	7 $^{+1}$ Nm
Schlauchschelle für Wasserschlauch	3 $^{+0,5}$ Nm
Schlauchschelle für Verbrennungsluftrohr	5 $^{+0,5}$ Nm
Schlauchschelle für Brennstoffrohr	1 $^{+0,2}$ Nm

1 EINLEITUNG

EINBAUZEICHNUNG

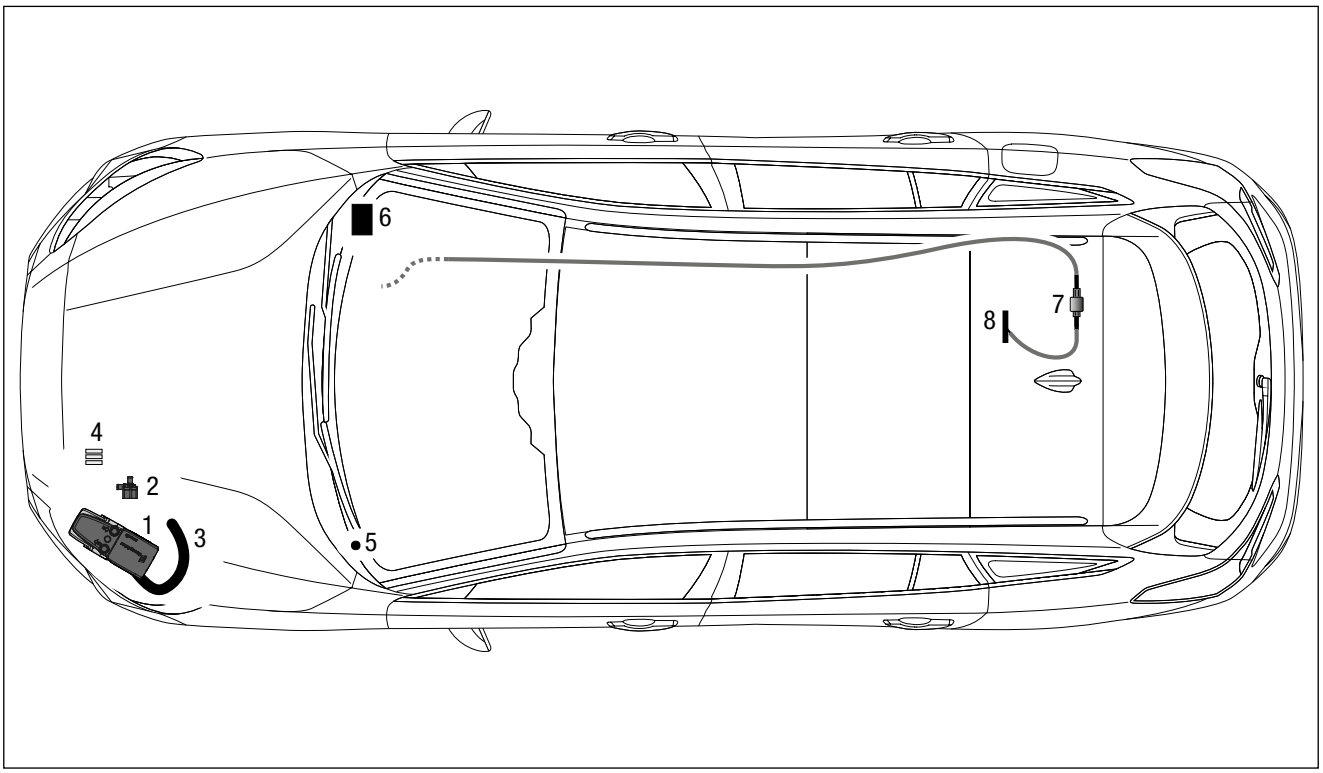

1 Heizgerät Hydronic S3
2 Wasserpumpe
3 Abgasschalldämpfer mit Abgasrohre
4 Verbrennungsluftrohr
5 Sicherungshalter
6 Stationärteil Bedienelement / Gebläsesteuergerät EasyFan
7 Taster Bedienelement
8 Dosierpumpe
9 Y-Stück zur Tankentnahme

2 VORMONTAGE

VORBEREITENDE ARBEITEN AM FAHRZEUG

- Batterie abklemmen und ausbauen
- Handschuhfach ausbauen
- untere Verkleidung vom Klimabedienteil ausbauen
- untere Motorunterverkleidung abbauen
- obere Motorunterverkleidung abbauen
- linke Unterbodenverkleidung abbauen
- Luftfilterkasten, Batterie und Batterietisch ausbauen
- Stecker vom Klimabedienteil abziehen
- Druck im Kühlsystem ablassen
- Kühlmittel in sauberen Behälter ablassen

HEIZGERÄT VORBEREITEN
(siehe Abb. 1 bis 3)

Die abgewinkelten Wasserstutzen wie in der Abbildung am Heizgerät montieren, siehe „Montageschritte".

Das Duplikat-Typenschild vom Heizgerät entfernen.

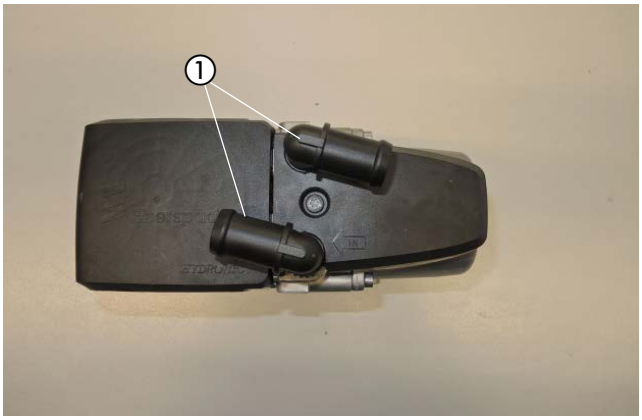

Abb. 1
① Heizgerät mit Wasserstutzen vorbereitet

Montageschritte

- O-Ring (5) einfetten und in die Nut am Stutzen einsetzen.
- Stutzen (3 oder 4) in die Aussparungen der Fühlerabdeckung (2) einsetzen. Der Bund am Stutzen ist oberhalb der Abdeckung.
- Stutzen mit der Verzahnung in der Fühlerabdeckung positionieren und fixieren.
- Fühlerabdeckung mit Stutzen voran auf das Heizgerät aufsetzen.
- Stutzen vollständig in die Anschlussbohrungen am Wärmetauscher eindrücken.
- Bei abgewinkelten Stutzen die Richtung anpassen:
  – Fühlerabdeckung bis zum Bund der Stutzen anheben
  – Stutzen in die benötigte Richtung drehen
  – Fühlerabdeckung nach unten schieben und Stutzenposition nachjustieren bis die Verzahnungen wieder ineinandergreifen
- Fühlerabdeckung mit Schraube M5 x 18 (1) befestigen (Anzugsdrehmoment $6{,}5^{+0{,}5}$ Nm).

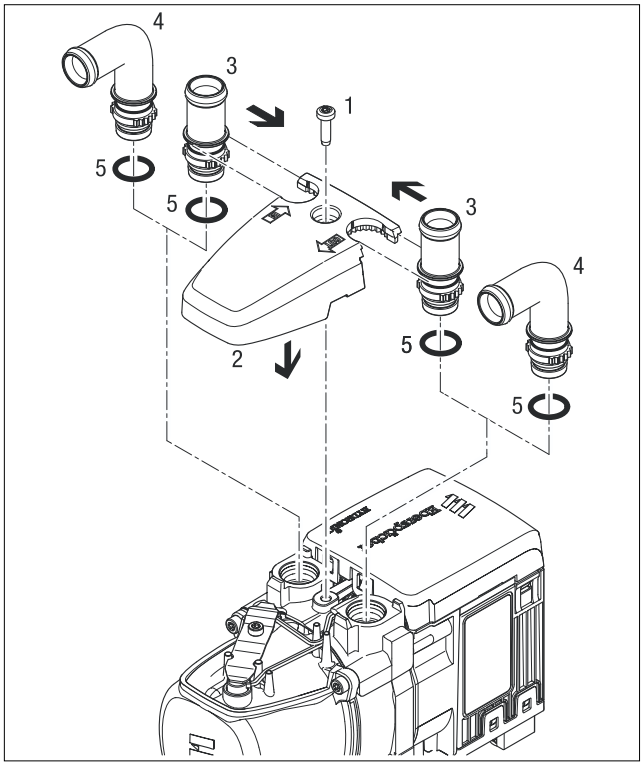

Abb. 2
1 Schraube M5 x 18
2 Fühlerabdeckung
3 Stutzen, gerade
4 Stutzen, abgewinkelt
5 O-Ring

2 VORMONTAGE

Das Verbrennungsluftrohr zusammen mit dem Verbrennungsluftrohrwinkel mit einer Schlauchschelle Ø 16 - 25 mm der Abbildung entsprechend am Heizgerät befestigen.

Den Kabelstrang der Wasserpumpe der Abbildung entsprechend am Heizgerät anschließen.

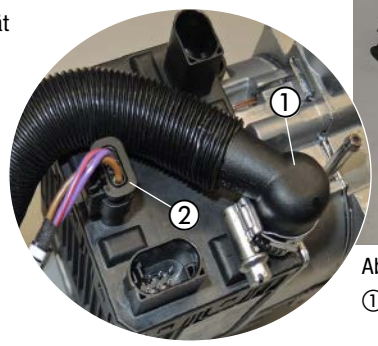

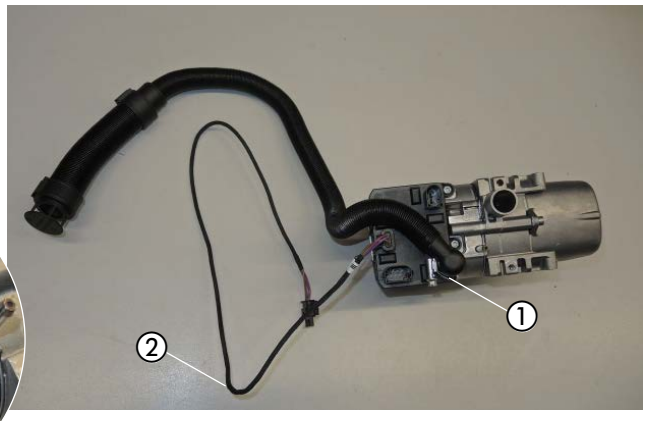

Abb. 3
① Verbrennungsluftrohr mit Verbrennungsluftuftrohrwinkel montieren
② Wasserpumpenkabel anschließen

DOSIERPUMPE VORMONTIEREN
(siehe Abb. 4)

Die Dosierpumpe der Abbildung entsprechend in den Gummihalter einsetzen.

Den Halter 90°-Winkel (20 1856 05 0006) mit einer Schraube M6 x 25, einer Karosseriescheibe B6 und einer Mutter M6 am Gummihalter der Dosierpumpe befestigen und der Abbildung entsprechend ausrichten.

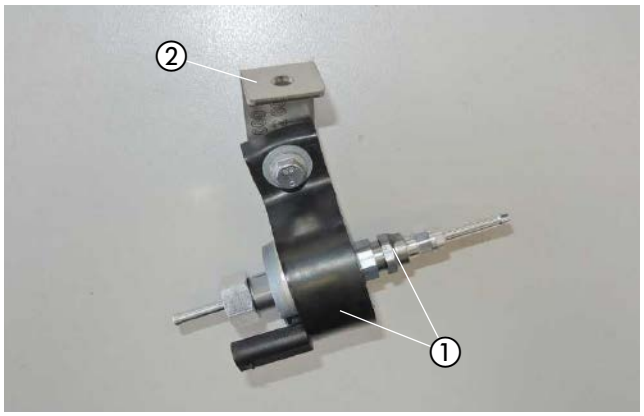

Abb. 4
① Dosierpumpe in den Gummihalter einsetzen
② Halter 90°-Winkel (20 1856 05 0006) montieren

BRENNSTOFFROHR (SAUGLEITUNG) BEREITLEGEN
(siehe Abb. 5)

Das Brennstoffrohr (Saugleitung) der Abbildung entsprechend bereitlegen.

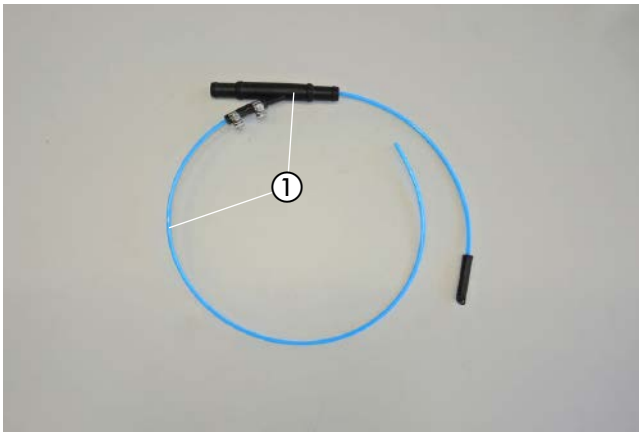

Abb. 5
① Brennstoffrohr (Saugleitung) bereitlegen

2 VORMONTAGE

WASSERSCHLÄUCHE BEREITLEGEN
(siehe Abb. 6)

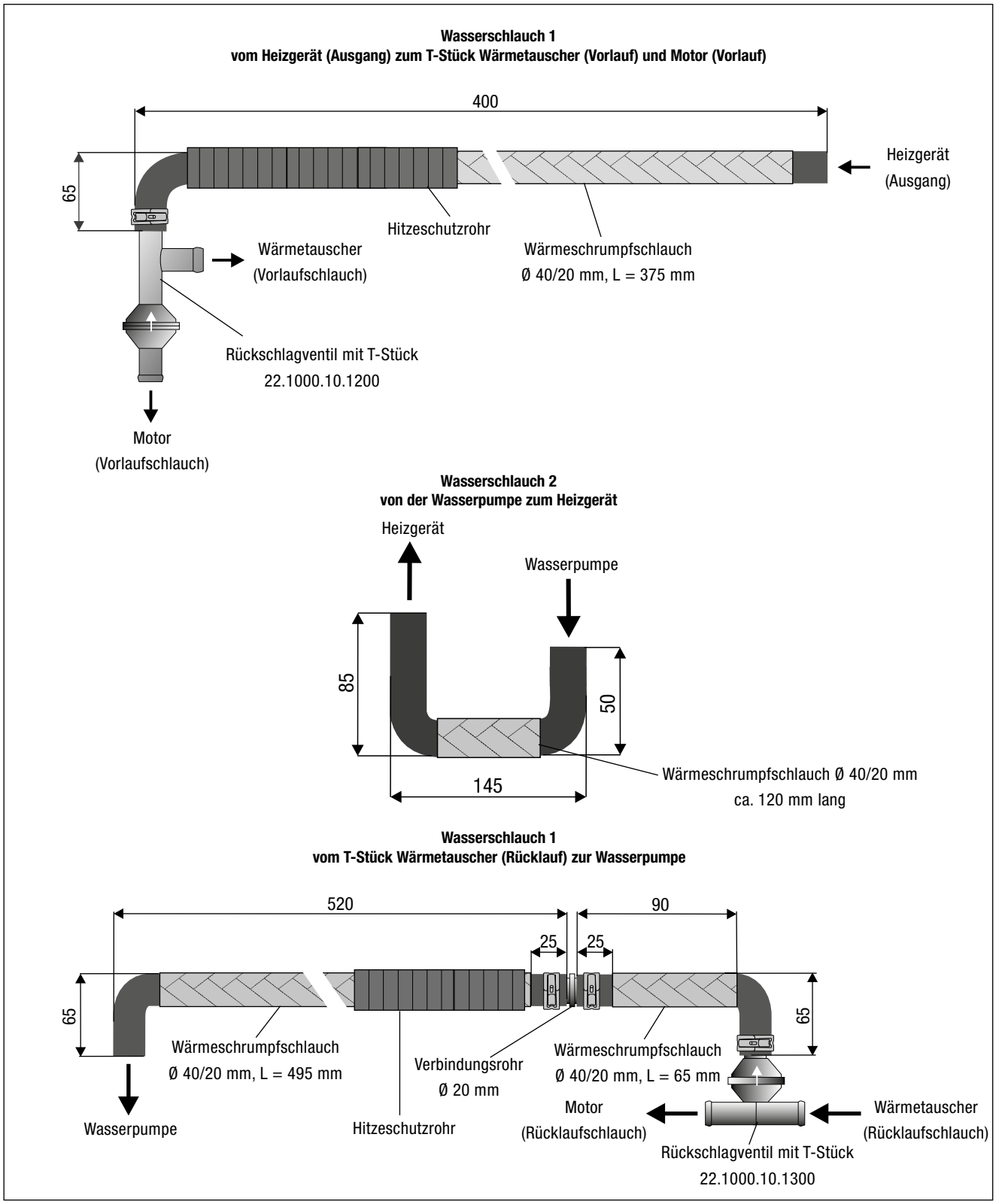

Abb. 6

2 VORMONTAGE

Die Wasserschläuche 1 bis 3 entsprechend der Abbildung bereitlegen.

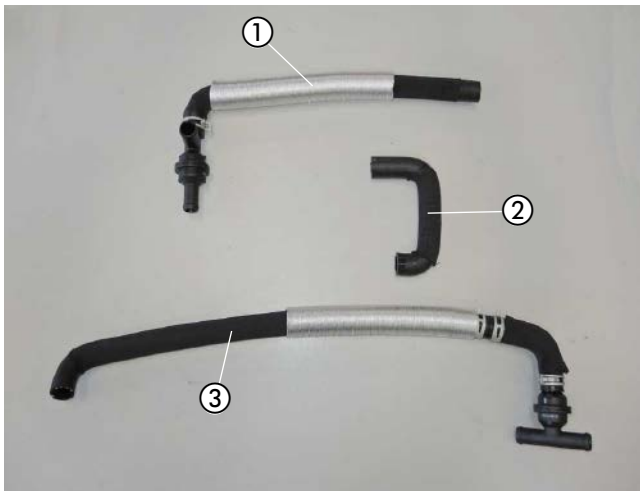

Abb. 7
① Wasserschlauch 1
② Wasserschlauch 2
③ Wasserschlauch 3

ABGASSYSTEM VORBEREITEN
(siehe Abb. 8 bis 10)

Den Abgasrohrbogen entsprechend der Bemaßung in der Abbildung kürzen.

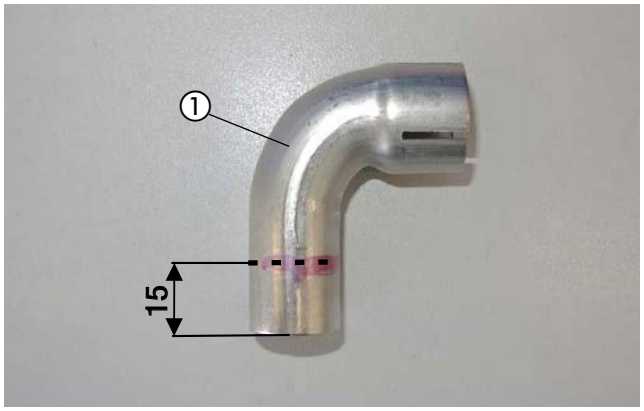

Abb. 8
① Abgasrohrbogen kürzen

Den gekürzten Abgasrohrbogen mit einer Spannschelle am Austrittsstutzen des Abgasschalldämpfers montieren und der Abbildung entsprechend ausrichten.

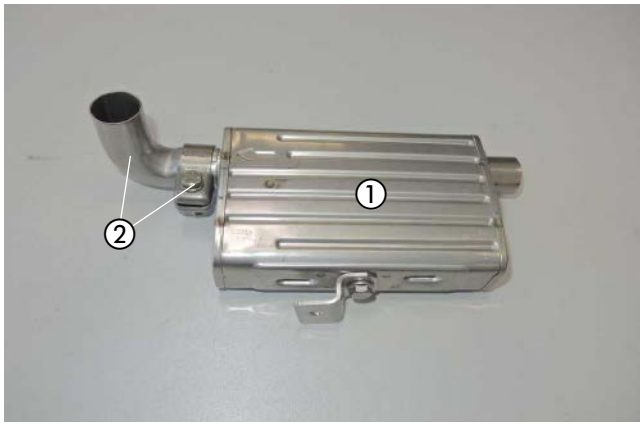

Abb. 9
① Abgasschalldämpfer mit Halter Z-Winkel
② gekürzten Abgasrohrbogen montieren

2 VORMONTAGE

Das Abgasrohr entsprechend der Abbildung formen.



Abb. 10
① Abgasrohr formen

HALTER SICHERUNGSSOCKEL VORMONTIEREN
(siehe Abb. 11)

Den Sicherungssockel mit zwei Kunststoffspreizniete M4 der Abbildung entsprechend am Halter Sicherungssockel befestigen.

Den Diagnosestecker an der Steckeraufnahme befestigen und am Halter einstecken.

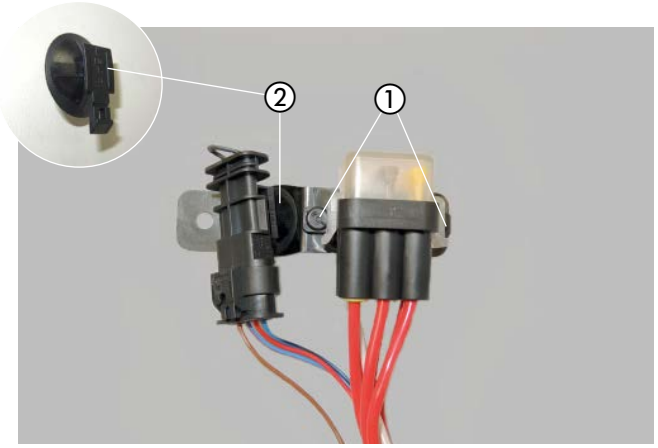

Abb. 11
① Sicherungssockel am Halter montieren
② Steckeraufnahme mit Diagnosestecker

BRENNSTOFFROHR (DRUCKLEITUNG) VORBEREITEN
(siehe Abb. 12)

Das Dosierpumpenkabel vom Hauptkabelstrang am Brennstoffrohr (Druckleitung) Länge = 6,5 m mit Isolierband befestigen.

Am Ende der Druckleitung das gebogene Übergangsstück Ø 4,5/3,5 mm montieren und mit einer Schlauchschelle Ø 9 mm befestigen.

ACHTUNG!
Bei der Montage des Übergangsstückes darauf achten, dass das Ende mit der weißen Markierung Ø 3,5 mm auf die Druckleitung montiert wird .

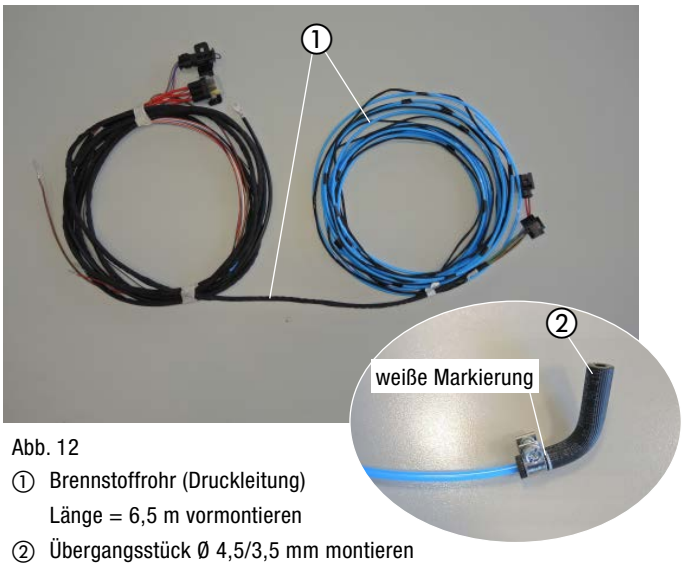

Abb. 12
① Brennstoffrohr (Druckleitung) Länge = 6,5 m vormontieren
② Übergangsstück Ø 4,5/3,5 mm montieren

2 VORMONTAGE

BRENNSTOFFROHR (SAUGLEITUNG) BEREITLEGEN
(siehe Abb. 13)

Das bereits vormontierte Brennstoffrohr (Saugleitung) für die spätere Montage bereitlegen.

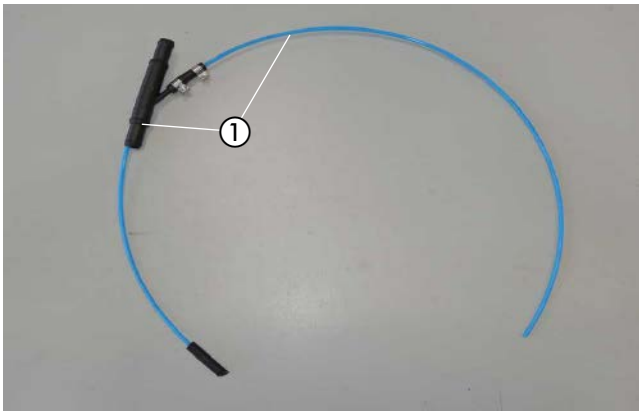

Abb. 13
① Brennstoffrohr (Saugleitung) bereitlegen

STATIONÄRTEIL VOM BEDIENELEMENT VORMONTIEREN
(siehe Abb. 14 und 15)

BEIM EINBAU EINER FUNKFERBEDIENUNG EASYSTART REMOTE/ REMOTE+

Das Stationärteil der EasyStart Remote/Remote+ gemeinsam mit dem Gebläsesteuergerät EasyFan mit zwei Schrauben M4 x 10 am Halter 90°-Winkel (22.9000.52.0069) der Abbildung entsprechend montieren.

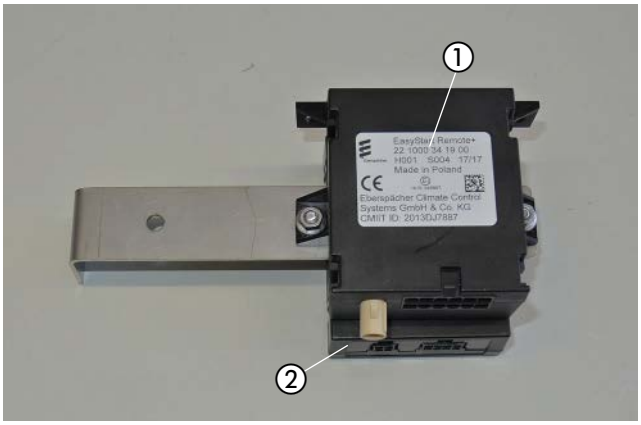

Abb. 14
① Stationärteil EasyStart Remote/Remote+ montieren
② Gebläsesteuergerät EasyFan montieren

BEIM EINBAU EINER FERNBEDIENUNG EASYSTART WEB

Das Stationärteil der EasyStart Web gemeinsam mit dem Gebläsesteuergerät EasyFan mit zwei Schrauben M4 x 10 der Abbildung entsprechend am Halter 90°-Winkel (22.9000.52.0069) montieren.

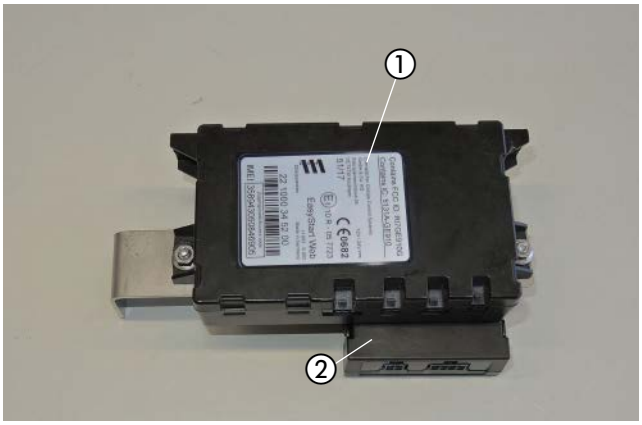

Abb. 15
① Stationärteil EasyStart Web montieren
② Gebläsesteuergerät EasyFan montieren

3 EINBAU

EINBAUPLATZ VORBEREITEN
(siehe Abb. 16 und 17)

Der Einbauplatz des Heizgerätes befindet sich an der rechten Seite der Motortrennwand.
Der vorhandene Stehbolzen M8 dient als 1. Befestigungspunkt und der vorhandene Stehbolzen M6 als 2. Befestigungspunkt für den Halter Heizgerät.
Für den 3. Befestigungspunkt eine Bohrung Ø 9,5 mm fertigen und eine Blindnietmutter M6 montieren. Hierzu den Halter Heizgerät an den ersten beiden Befestigungspunkten ansetzen (wie in Abb.18) und den Bohrpunkt markieren.

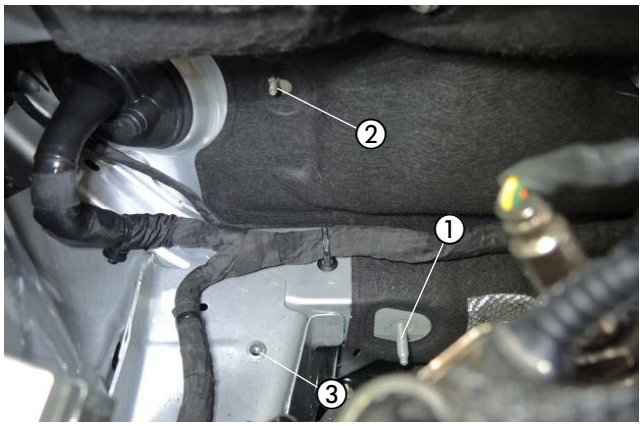

Abb. 16
① vorhandener Stehbolzen M8 (1. Befestigungspunkt)
② vorhandener Stehbolzen M6 (2. Befestigungspunkt)
③ Bohrung Ø 9,5 mm fertigen und eine Blindnietmutter M6 montieren (3. Befestigungspunkt)

Die Kabel für das Heizgerät vom Hauptkabelbaum sowie das Brennstoffrohr (Druckleitung) mit Dosierpumpenkabel zum Einbauort des Heizgerätes verlegen.

Den Kabelstrang „Fahrzeuginnenraum“ bestehend aus:
- Kabel 4 mm² ws/rt und Kabel 1 mm² sw/rt
- 3-adriger Kabelstrang „Bedieneinrichtung“
- 4-poliger Kabelstrang „Gebläsesteuergerät“

durch die fahrzeugeigene Kabeltülle auf der rechten Seite der Motortrennwand in den Fahrzeuginnenraum verlegen.

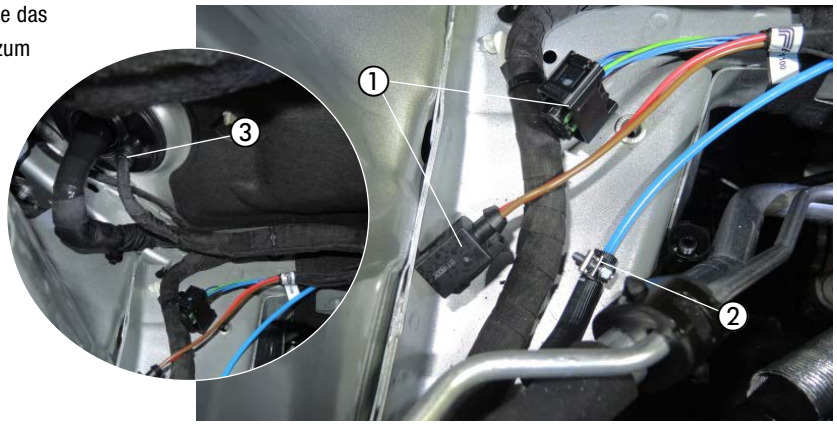

Abb. 17
① Kabel für das Heizgerät vom Hauptkabelbaum verlegen
② Brennstoffrohr (Druckleitung) mit Dosierpumpenkabel verlegen
③ Kabelstrang „Fahrzeuginnenraum“ verlegen

GERÄTEHALTER MONTIEREN
(siehe Abb. 18 und 19)

Den vormontierten Halter an den drei Befestigungpunkten montieren:
1. Befestigungspunkt: -Mutter M8 und Distanzhülse
2. Befestigungspunkt: -Kunststoffmutter Dm5
3. Befestigungspunkt: -Schraube M6 x 16

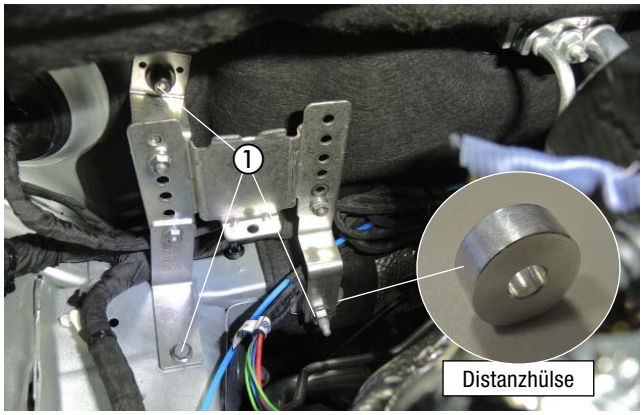

Abb. 18
① Halter Heizgerät montieren

3 EINBAU

Die Kabel für das Heizgerät vom Hauptkabelbaum sowie das Dosierpumpenkabel am Heizgerät anschließen.

Das Brennstoffrohr (Druckleitung) mit dem Übergangsstück Ø 4,5/3,5 mm am Brennstoffstutzen des Heizgerätes anschließen.

- Heizgeräteseitig Schlauchschelle Ø 10 mm
- Brennstoffrohrseitig Schlauchschelle Ø 9 mm

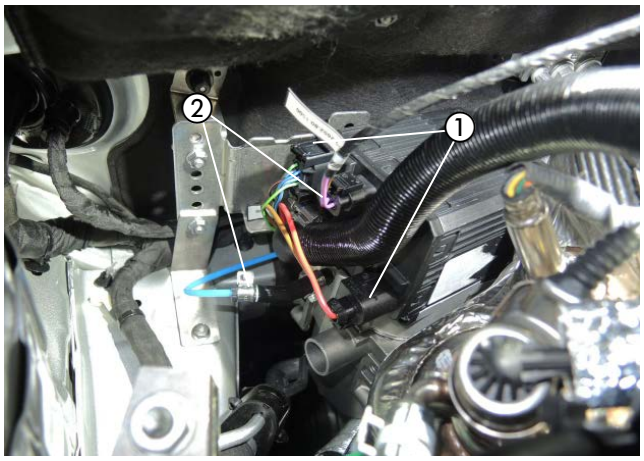

Abb. 19
① Kabel vom Hauptkabelbaum am Heizgerät anschließen
② Brennstoffrohr (Druckleitung) mit Dosierpumpenkabel anschließen

HEIZGERÄT MIT VERBRENNUNGSLUFTROHR MONTIEREN
(siehe Abb. 20 bis 22)

Das Heizgerät in den Heizgerätehalter einsetzen.

Das Verbrennungsluftrohr hinter dem Heizgerät zum rechten Federbeindom verlegen.



Abb. 20
① Heizgerät einsetzen
② Verbrennungsluftrohr verlegen

Das Heizgerät von unten mit einer selbstfurchenden Torxschraube M6 x 16 am Heizgerätehalter befestigen.



Abb. 21
① selbstfurchenden Torxschraube M6 x 16 montieren

3 EINBAU

Das Verbrennungsluftrohr weiter entlang der Klimaleitung nach vorn verlegen und befestigen.

Das Verbrennungsluftrohr an geeigneten Stellen mit Kabelbindern sichern.

ACHTUNG!
Den Verbrennungsluftschalldämpfer so verlegen, dass ausschließlich trockene und saubere Verbrennungsluft durch das Heizgerät angesaugt werden kann.



Abb. 22
① Verbrennungsluftrohr verlegen

ABGASSYSTEM MONTIEREN
(siehe Abb. 23 bis 27)

In die Unterverkleidung eine Bohrung Ø 38 mm entsprechend der Bemaßung in der Abbildung fertigen.

In die gefertigte Bohrung die Tülle Ø 41 mm einsetzen.

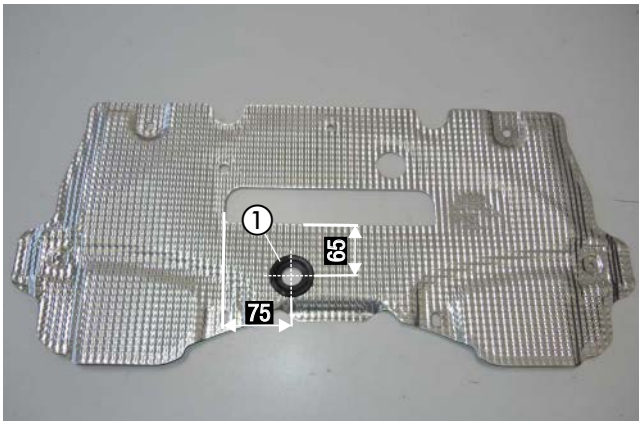

Abb. 23
① Bohrung Ø 38 mm fertigen und Tülle Ø 41 mm einsetzen

Der Einbauort des Abgasschalldämpfers befindet sich am vorhandenen Stehbolzen M6 auf der rechten Seite des vorderen Achsträgers.

Die fahrzeugeigene Mutter M6 vom Stehbolzen lösen, diese wird später wieder zusammen mit dem Abgasschalldämpfer montiert.



Abb. 24
① Befestigungspunkt des Abgasschalldämpfers

3 EINBAU

Das Abgasrohr mit einer Spannschelle am Abgasstutzen des Heizgerätes anschließen und nach unten zum Einbauort des Abgasschalldämpfers verlegen.



Abb. 25
① Abgasrohr am Heizgerät anschließen und verlegen

Den Halter Z-Winkel (22.1000.50.6400) mit Kunststoffmutter Dm 5 am vorhandenen Stehbolzen der Motortrennwand montieren und der Abbildung entsprechend ausrichten.

Die Schelle Ø 34 mm des Abgasrohres mit einer Schraube M6 x 16 und einer Mutter M6 am Halter Z-Winkel der Abbildung entsprechend befestigen.

Das Abgasrohr weiter zum Einbauort des Abgasschalldämpfers verlegen.

ACHTUNG!
Bei der Verlegung der Abgasrohre auf ausreichenden Abstand zu angrenzenden Karosseriebauteilen achten.

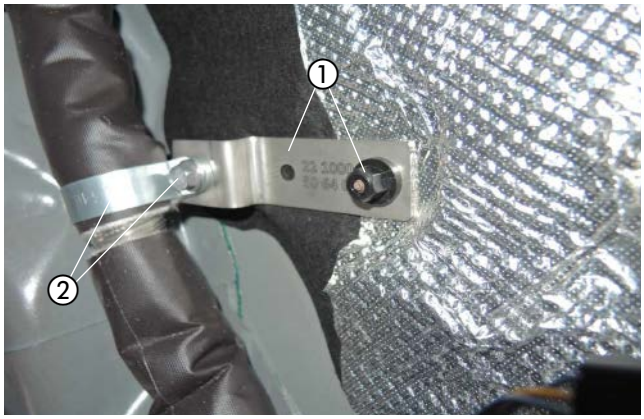

Abb. 26
① Halter Z-Winkel (22.1000.50.6400) mit Kunststoffmutter Dm 5 montieren
② Schelle Ø 34 mm am Halter Z-Winkel montieren

Den Abgasschalldämpfer mit der fahrzeugeigenen Mutter M6 am vorhandenen Stehbolzen der Abbildung entsprechend befestigen.

Das Abgasrohr mit einer Spannschelle am Abgasaustrittsstutzen des Abgasschalldämpfers anschließen.

ACHTUNG!
Bei der Montage des Abgasschalldämpfers auf ausreichenden Abstand zu angrenzenden Fahrzeugteilen achten.



Abb. 27
① Abgasschalldämpfer montieren
② Abgasrohr anschließen

3 EINBAU

WASSERPUMPE MONTIEREN
(siehe Abb. 28)

Den Halter der Wasserpumpe mit einer selbstfurchenden Schraube M6 x 16 an der vorhandenene Bohrung am Heizgerätemantel montieren und ausrichten. Die Wasserpumpe der Abbildung entsprechend in den montierten Halter einsetzen.

Der Druckstutzen zeigt nach rechts und der Saugstutzen nach oben.

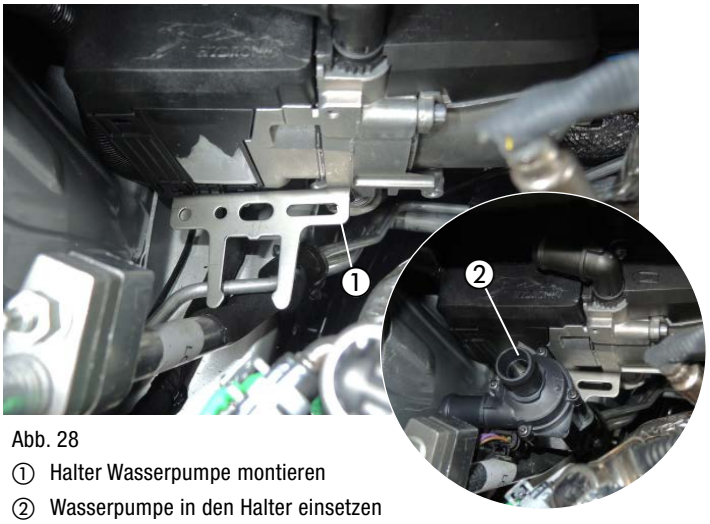

Abb. 28
① Halter Wasserpumpe montieren
② Wasserpumpe in den Halter einsetzen

WASSERVORLAUFSCHLAUCH TRENNEN
(siehe Abb. 29)

Den Wasservorlaufschlauch vom Motor zum Wärmetauscher (am Wärmetauscher der rechte Anschluss) entsprechend der Bemaßung in der Abbildung trennen.

Das herausgetrennte Schlauchstück entfällt.

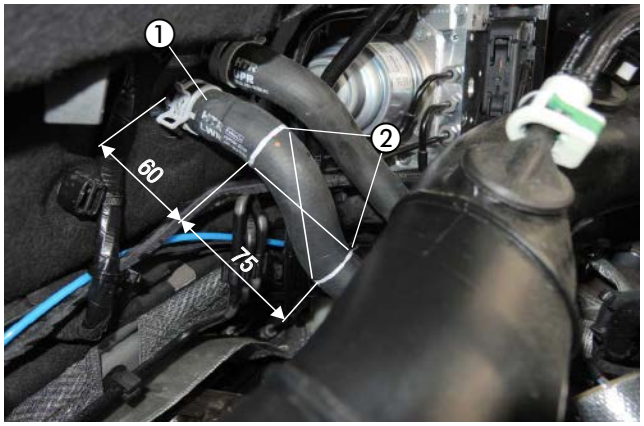

Abb. 29
① Wasservorlaufschlauch
② Trennstelle am Wasservorlaufschlauch

WASSERRÜCKLAUFSCHLAUCH TRENNEN
(siehe Abb. 30)

Den Wasserrücklaufschlauch vom Wärmetauscher zum Motor (am Wärmetauscher der linke Anschluss) entsprechend der Bemaßung in der Abbildung trennen.

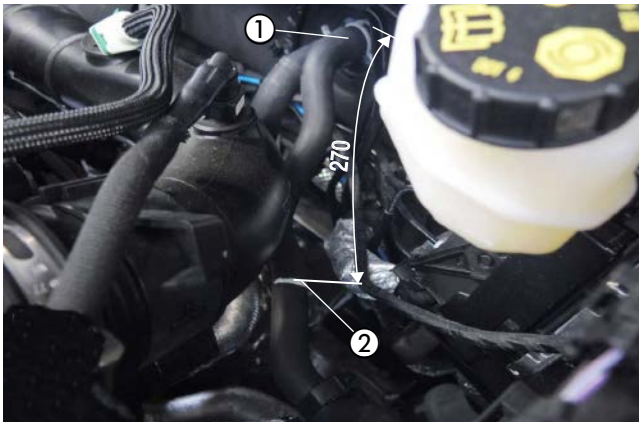

Abb. 30
① Wasserrücklaufschlauch
② Trennstelle am Wasserrücklaufschlauch

3 EINBAU

WASSERSCHLÄUCHE ANSCHLIESSEN UND VERLEGEN
(siehe Abb. 31 bis 35)

Den Wasserschlauch 2 am Wassereintrittsstutzen des Heizgerätes und am Druckstutzen der Wasserpumpe mit jeweils einer Federbandschelle Ø 26 mm anschließen.
Den Kabelstrang der Wasserpumpe verlegen und an der Wasserpumpe anschließen.



Abb. 31
① Wasserschlauch 2 anschließen
② Kabelstrang der Wasserpumpe anschließen

Den Wasserschlauch 3 am Wasseraustrittsstutzen des Heizgerätes mit einer Federbandschelle Ø 26 mm anschließen und zur Trennstelle des Wasservorlaufschlauches verlegen.

Den Wasserschlauch 1 am Saugstutzen der Wasserpumpe mit einer Federbandschelle Ø 26 mm anschließen und zur Trennstelle des Wasserrücklaufschlauches verlegen.

ACHTUNG!
Alle Schlauchverbindungen mit Federbandschellen bzw. Schraubschellen sichern.

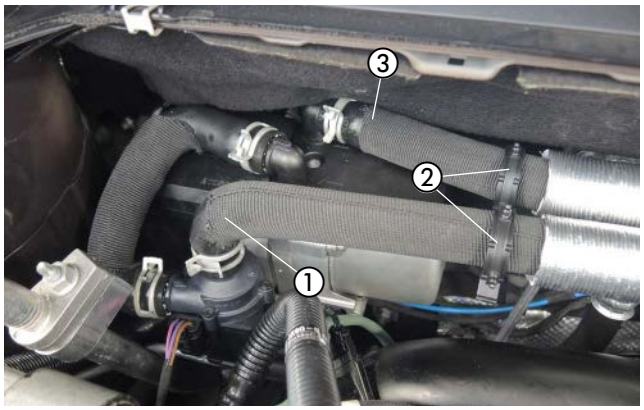

Abb. 32
① Wasserschlauch 1 anschließen und verlegen
② 2 x Schlauchhalter, drehbar
③ Wasserschlauch 3 anschließen und verlegen

Den Wasserschlauch 1 in die Trennstelle des Wasserrücklaufschlauches einsetzen und mit zwei Schlauchschellen 20-32 mm anschließen.

ACHTUNG!
Bei der Verlegung der Wasserschläuche auf ausreichenden Abstand zu heißen Fahrzeugteilen achten.

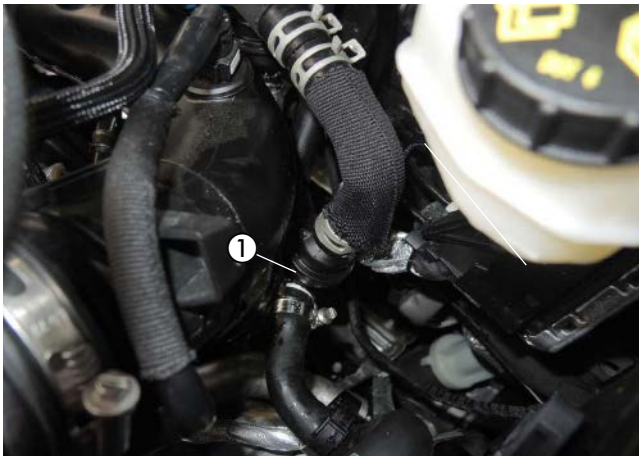

Abb. 33
① Wasserschlauch 1 am T-Stück des Wasserrücklaufschlauches anschließen

3 EINBAU

Den Wasserschlauch 3 in die Trennstelle des Wasservorlaufschlauches einsetzen und mit zwei Schlauchschellen 20-32 mm anschließen.



Abb. 34
① Wasserschlauch 3 am T-Stück des Wasservorlaufschlauches anschließen

ACHTUNG!
Alle Schlauchverbindungen mit Federbandschellen bzw. Schraubschellen sichern.

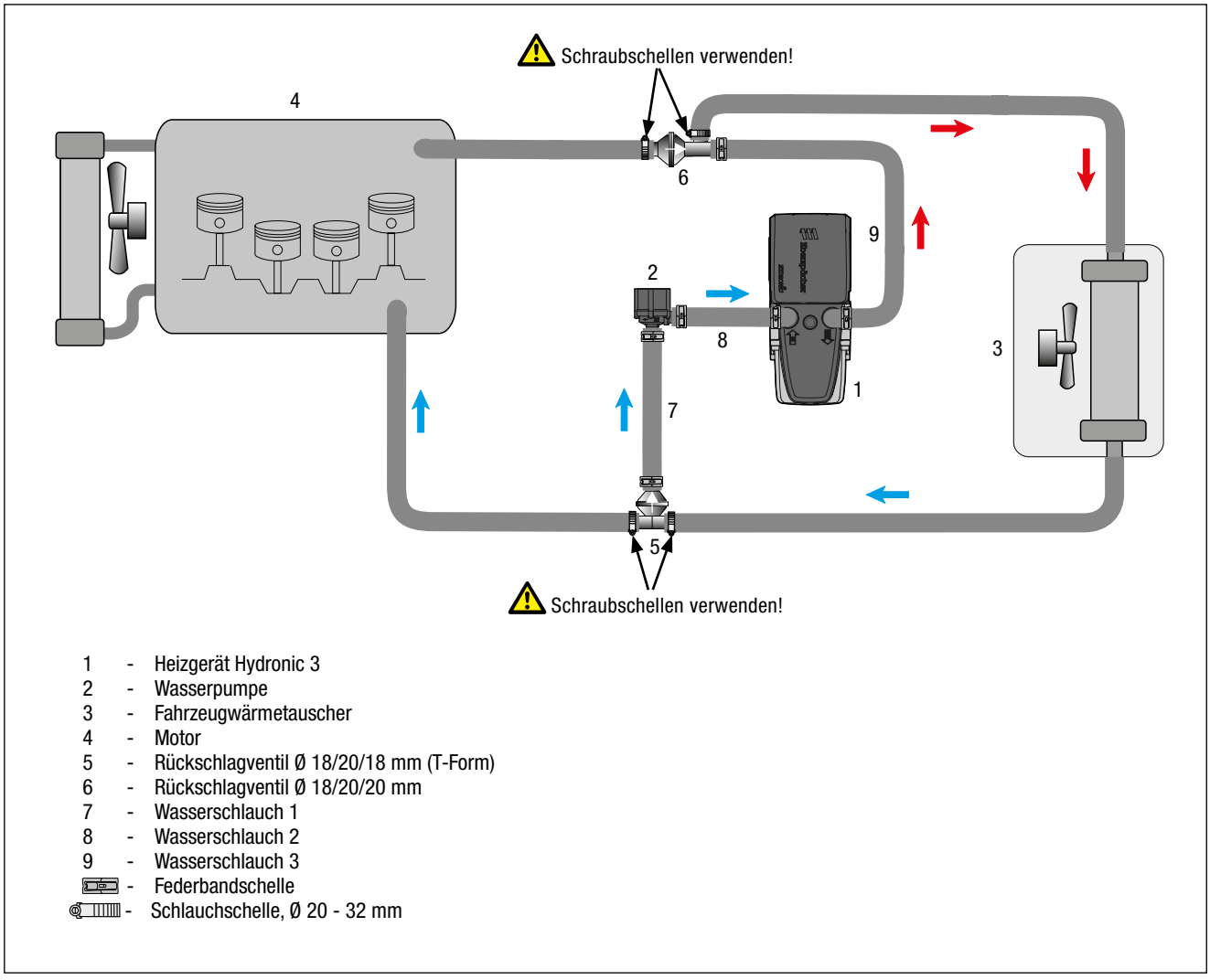

1 - Heizgerät Hydronic 3
2 - Wasserpumpe
3 - Fahrzeugwärmetauscher
4 - Motor
5 - Rückschlagventil Ø 18/20/18 mm (T-Form)
6 - Rückschlagventil Ø 18/20/20 mm
7 - Wasserschlauch 1
8 - Wasserschlauch 2
9 - Wasserschlauch 3
- Federbandschelle
- Schlauchschelle, Ø 20 - 32 mm

Abb. 35

3 EINBAU

TANKANSCHLUSS HERSTELLEN
(siehe Abb. 36 bis 38)

Vom Schlauch der Tankentlüftung (hinter dem Tank) eine Länge von L = 75mm der Abbildung entsprechend heraustrennen.

ACHTUNG!
Beim Trennen darauf achten, dass keine Verschmutzungen in den Tank gelangen.

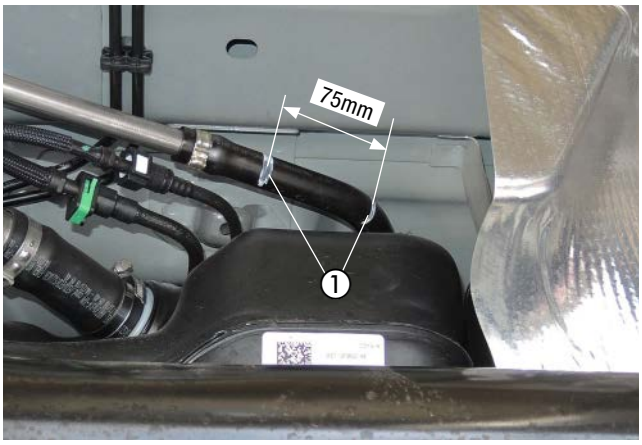

Abb. 36
① Trennstellen Tankentlüftungsschlauch

Den Sauganschluss des Tankentnehmers in den Tank einführen, das Y-Stück in die durchtrennte Leitung einsetzen und mit zwei Schlauchschellen Ø 16-25 mm montieren.

BITTE BEACHTEN!
Alle Verbindungsstellen mit Schellen sichern.

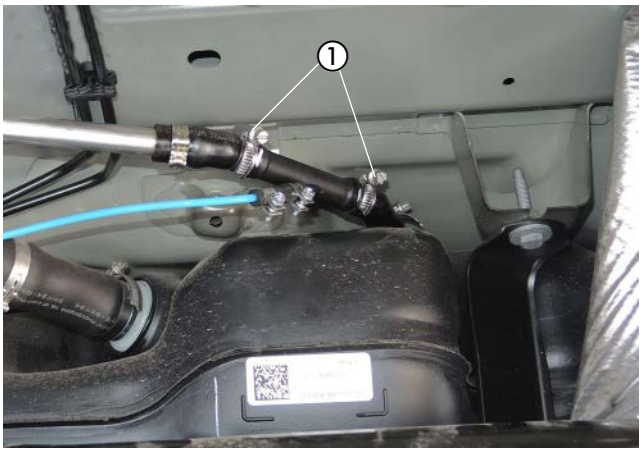

Abb. 37
① Tankentnehmer montieren

BRENNSTOFFROHR (DRUCKLEITUNG) ANSCHLIESSEN UND VERLEGEN
(siehe Abb. 38)

Das Brennstoffrohr (Druckleitung) gemeinsam mit dem Dosierpumpenkabel vom Motorraum entlang der fahrzeugeigenen Kraftstoffleitung an der, in Fahrtrichtung gesehen, linken Fahrzeugunterseite zum Einbauort der Dosierpumpe verlegen.

ACHTUNG!
Bei der Verlegung von Brennstoffleitungen unbedingt auf ausreichenden Abstand zu heißen Fahrzeug- und Heizungsteilen achten.

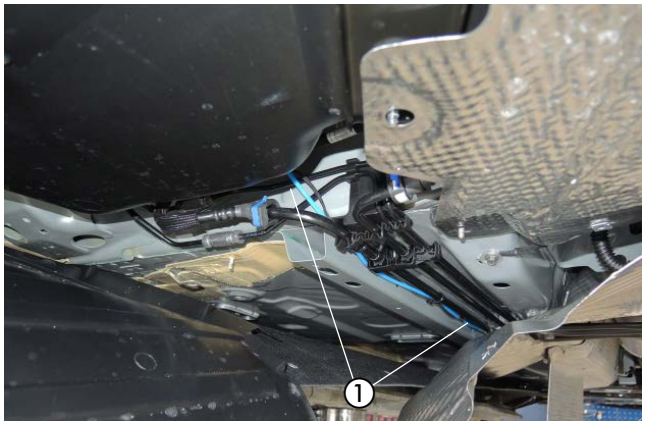

Abb. 38
① Brennstoffrohr (Druckleitung) am Unterboden verlegen

3 EINBAU

DOSIERPUMPE MONTIEREN
(siehe Abb. 39)

Der Einbauplatz der Dosierpumpe befindet sich an der hinteren linken Tankhalterung.
Die vormontierte Dosierpumpe mit dem Halter 90°-Winkel mit der vorhandenen Schraube M8 am hinteren linken Befestigungspunkt des Kraftstofftanks montieren und ausrichten.
Dabei auf die Einbaulage mit mindestens 15° Steigung auf der Druckseite achten.
Das Brennstoffrohr (Saugleitung) vom Tankentnehmer zur Dosierpumpe verlegen und mit dem Brennstoffschlauch Ø 3,5 x 3 mm am Saugstutzen der Dosierpumpe anschließen.
Das Brennstoffrohr (Druckleitung) vom Heizgerät zur Dosierpumpe verlegen und mit dem Brennstoffschlauch Ø 3,5 x 3 mm am Druckstutzen der Dosierpumpe anschließen.
Die Steckkontakte in das Steckergehäuse ohne Beachtung der Polarität einrasten. Den Stecker an der Dosierpumpe anschließen.

ACHTUNG!
Das Brennstoffrohr nur mit scharfem Messer ablängen.
Sämtliche Schlauchverbindungen mit Schlauchschellen sichern.
Bei der Verlegung von Brennstoffleitungen unbedingt auf ausreichenden Abstand zu heißen Fahrzeug- und Heizungsteilen achten.

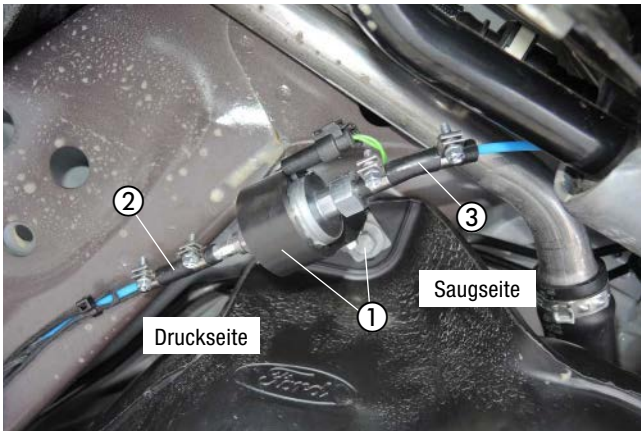

Abb. 39
① Dosierpumpe montieren und anschließen
② Saugstutzen der Dosierpumpe
③ Druckstutzen der Dosierpumpe

3 EINBAU

SICHERUNGSHALTER MONTIEREN
(siehe Abb. 40)

Den vormontierten Halter mit dem Sicherungssockel an der vorhandenen Bohrung zwischen dem linken Scheinwerfer und dem Kühler der Abbildung entsprechend montieren.



Abb. 40
① Halter Sicherungssockel montieren

GEBLÄSEANSTEUERUNG
(siehe Abb. 41 bis 43)

Den vormontierten Halter mit dem Stationärteil des Bedienelemnts und Gebläsesteuergerät EasyFan mit einer Schraube M6 x 12 am rechten Träger der Armaturentafel befestigen.

Den Kabelstrang vom Gebläsesteuergerät (Stecker 8-polig) einstecken.

Das Kabel 0,5mm² sw/rt vom Kabelstrang Fahrzeuginnenraum zum Gebläsesteuergerät führen mit dem Kabel 0,5 mm² sw/rt vom Kabelstrang des Gebläsesteuergeräts mit einem Stoßverbinder verbinden.
Die verdrillten Kabel zum Klimabedienteil verlegen.
Das Kabel 4 mm² ws/rt isolieren und zurückbinden, es wird nicht benötigt.

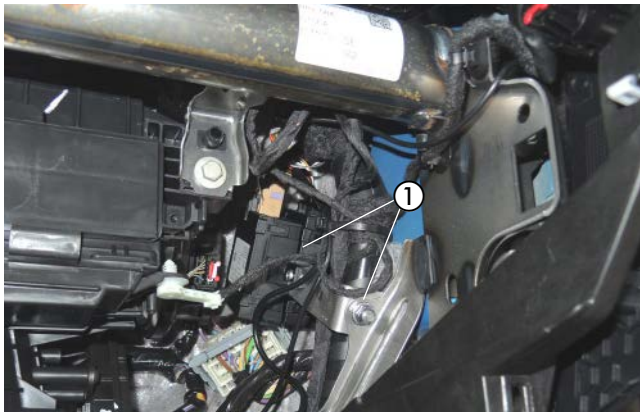

Abb. 41
① Gebläsesteuergerät und Stationärteil montieren

Die Gebläseansteruerung erfolgt am 26-poligen Stecker vom Klimasteuergerät, dazu den Stecker abziehen.

Einbindung der CAN-Leitungen vom Gebläsesteuergerät mit Stoßverbindern (rot):

- CAN-H (Kabel grau/orange, Pin 17) trennen
- Kabel gelb zum Stecker Klimasteuergerät verbinden
- Kabel orange/grün zum Fahrzeugkabelbaum verbinden

- CAN-L (Kabel violett/orange, Pin 18) trennen
- Kabel weiß zum Stecker Klimasteuergerät verbinden
- Kabel orange/braun zum Fahrzeugkabelbaum verbinden

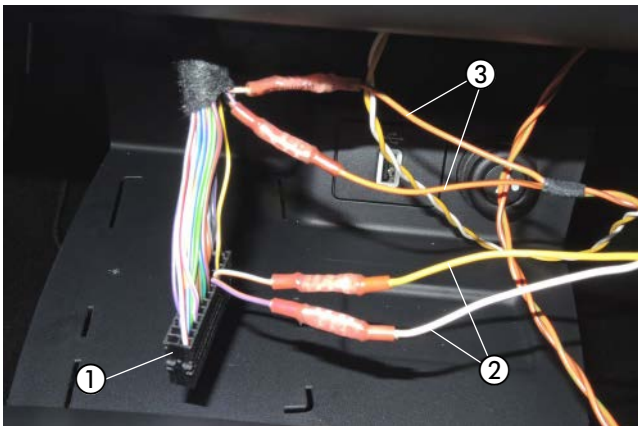

Abb. 42
① Stecker Klimasteuergerät 26-polig
② Kabel gelb und Kabel weiß jeweils zum Stecker Klimasteuergerät verbunden
③ Kabel orange/grün und Kabel orange/braun jeweils zum Fahrzeug verbunden

BITTE BEACHTEN!
Kabelfarben können variieren!

3 EINBAU

Schaltplan

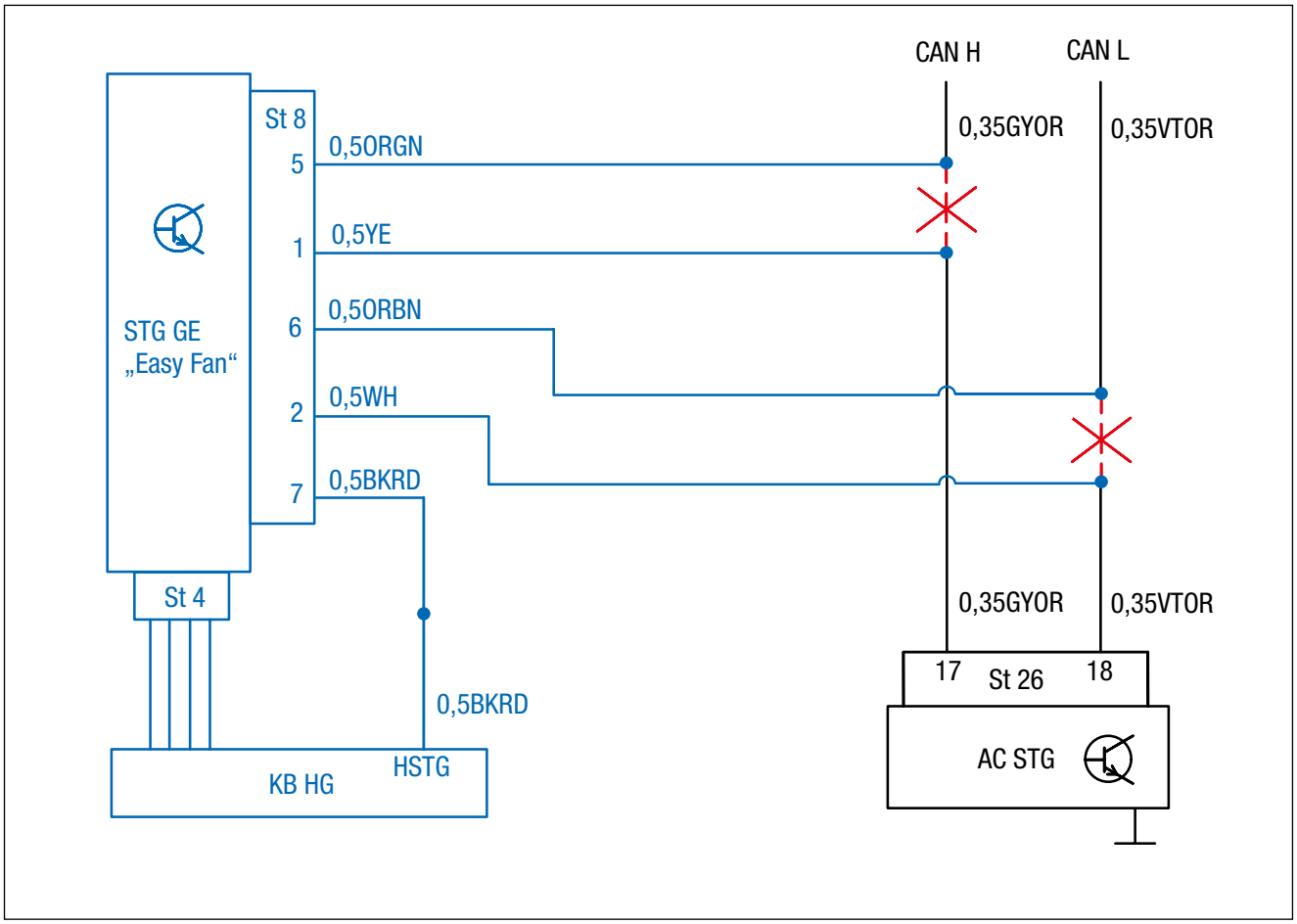

Abb. 43 Eberspächer Teile Fahrzeugteile

KABELFARBEN

RD	rot	BU	blau
BK	schwarz	OR	orange
BN	braun	VT	violett
WH	weiß	YE	gelb
BU	blau	PK	rosa
GN	grün	GY	grau

LEGENDE SCHALTPLAN

Eberspächer Teile	
KB HG	Kabelbaum Heizgerät
HSTG	Schaltausgang Heizgerät
STG GE	Gebläsesteuergerät
ST 4	Stecker 4-polig
ST 8	Stecker 8-polig
●	Stoßverbinder

Fahrzeugteile	
AC STG	Klimasteuergerät
ST 26	Stecker 26-polig

3 EINBAU

STROMVERSORGUNG
(siehe Abb. 44)

Das Pluskabel 4 mm² rt zur Batterie führen und mit dem Kabelschuh A6 an der Batterieklemme anschließen.

Das Massekabel 2,5 mm² br zur Batterie führen und mit dem Kabelschuh A6 an der Batterieklemme anschließen.

ACHTUNG!
Bei der Verlegung der Kabelstränge auf ausreichenden Abstand zu heißen Fahrzeug- und Heizungsteilen achten.
Die Kabelstränge an geeigneten Stellen mit Kabelbindern befestigen.



Abb. 44
① Pluskabel 4 mm² rt anschließen
② Massekabel 2,5 mm² br anschließen

3 EINBAU

BEDIENELEMENT EINBAUEN
(siehe Abb. 45 bis 47)

Der Einbau erfolgt nach der Technischen Beschreibung für die Funkfernbedienung EasyStart Remote/Remote+ oder nach der Technischen Beschreibung für die EasyStart Web, siehe dazu den Abschnitt „Einbauanweisung“.

Den vormontierten Halter mit dem Stationärteil des Bedienelements und Gebläsesteuergerät EasyFan mit einer Schraube M6 x 12 am rechten Träger der Armaturentafel befestigen.



Abb. 45
① Stationärteil des Bedienelements / Gebläsesteuergerät montiert

Den Taster für das Bedienelement auf die Verkleidung der Mittelkonsole rechts neben der 12V-Steckdose entsprechend der Abbildung montieren.

Dazu eine Bohrung Ø 10 mm fertigen und den Taster in die Bohrung einsetzen.

NUR BEIM EINBAU EINER FUNKFERNBEDIENUNG EASYSTART REMOTE
Das Antennenkabel der EasyStart Remote/Remote+ am Stationärteil anschließen, nach rechts führen und im Türgummi der Beifahrerseite verlegen.

⚠ ACHTUNG!
Eine eventuelle Überlänge des Antennenkabels unter der Armaturentafel mit Kabelbindern befestigen.

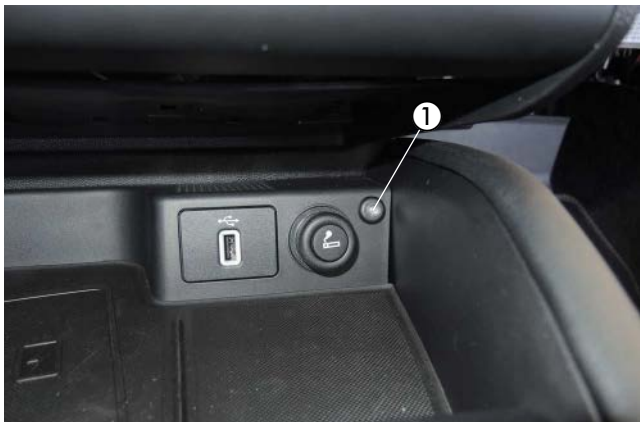

Abb. 46
① Taster des Bedienelements montieren

OPTIONAL:
Den Temperaturfühler an der Verkleidung der A-Säule im Beifahrerfußraum anbringen.

Die Kabel vom montierten Taster und Temperaturfühler zusammen mit dem Kabelstrang „Bedieneinrichtung“ zum Einbauort des Stationärteils führen und in das Steckergehäuse vom Bedienelement einrasten.

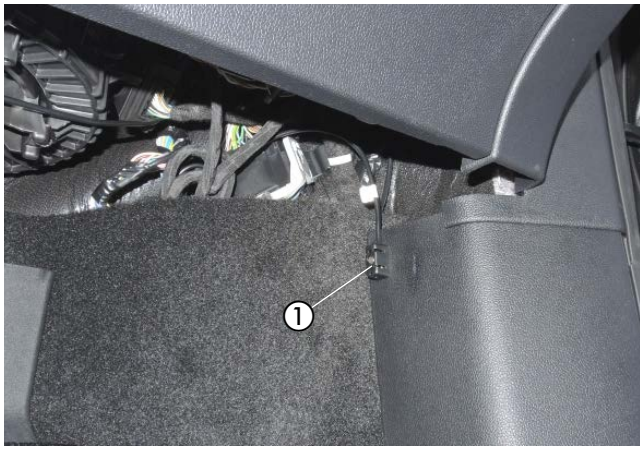

Abb. 47
① Temperaturfühler montieren

4 NACH DEM EINBAU

HINWEIS-AUFKLEBER "TANKEN" EINKLEBEN
(siehe Abb. 48)

Den Hinweis-Aufkleber "Tanken" in die Tankklappe entsprechend der Abbildung einkleben.



Abb. 48
① Hinweis-Aufkleber "Tanken"

DUPLIKAT TYPENSCHILD EINKLEBEN
(siehe Abb. 49)

Das Duplikat-Typenschild der Abbildung entsprechend an der B-Säule auf der Fahrerseite anbringen.



Abb. 49
① Duplikat-Typenschild anbringen

MOTORUNTERVERKLEIDUNG MONTIEREN
(siehe Abb. 50)

Die Motorunterverkleidung montieren und dabei das Abgasendrohr durch die Tülle führen.

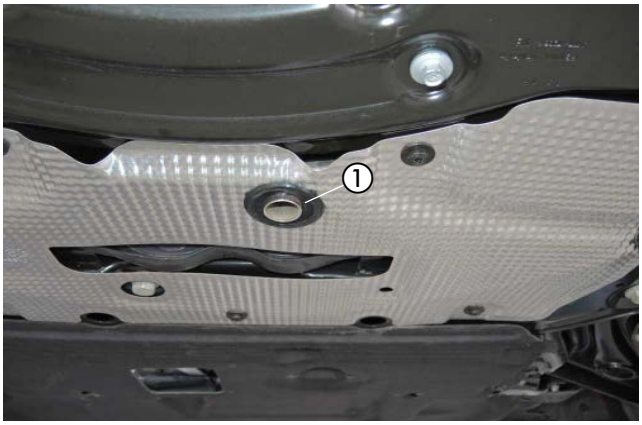

Abb. 50
① Abgasendrohr durch die Tülle führen

4 NACH DEM EINBAU

FAHRZEUG KOMPLETTIEREN

- Alle ausgebauten Teile in umgekehrter Reihenfolge montieren.
- Die Batterie wieder anklemmen.
- Die Schlauchleitungen, Schlauch- und Rohrschellen sowie alle elektrischen Anschlüsse auf festen Sitz prüfen.
- Alle losen Leitungen mit Kabelbindern sichern.
- Alle Programmierungen am Fahrzeug (Radio, Fensterheber usw.) wieder herstellen.
- Das Kühlsystem befüllen, den Motor starten, Kühlsystem entlüften und auf Dichtheit prüfen, fehlende Kühlflüssigkeit nachfüllen.
- Bitte auch die Angaben des Fahrzeugherstellers zur Befüllung und Entlüftung des Kühlsystems beachten.
- Die behördlichen Vorschriften und Sicherheitshinweise in der technischen Beschreibung beachten.
- Das Bedienelement programmieren und die Bedienungs-anweisung in das Handschuhfach legen.
- Das Merkblatt für den Kunden in das Handschuhfach legen oder dem Kunden persönlich aushändigen.

⚠ ACHTUNG!
Das Kühlsystem ausschließlich mit der vom Fahrzeughersteller vorgeschriebenen Kühlflüssigkeit befüllen.

INBETRIEBNAHME DES HEIZGERÄTES

- Das Heizgerät am Bedienelement einschalten.
  Siehe Bedienungsanleitung - Bedienelement.

5 TEILEÜBERSICHT



Abb. 51

6 ERSTINBETRIEBNAHME (EASYSTART REMOTE)

ERSTINBETRIEBNAHME DURCHFÜHREN

Bei Erstinbetriebnahme müssen nacheinander folgende Arbeitsschritte ausgeführt werden.

- **Batterie in das Mobilteil einsetzen**
  Die mitgelieferte Batterie wie in der Bedienungsanweisung EasyStart Remote, unter Kapitel "Wartung / Batterie tauschen" beschrieben, in das Mobilteil einsetzen. Das Mobilteil noch nicht Aktivieren.

- **Betriebsspannung anlegen**
  Die Betriebsspannung wird durch Einstecken der Sicherung in den Sicherungshalter angelegt.
  Automatische Erkennung
  Fünf Sekunden nach dem Anlegen der Betriebsspannung beginnt die LED des
  Tasters zu leuchten. Die Funkfernbedienung prüft jetzt welches Heizgerät angeschlossen ist und konfiguriert die Bedienerführung des Mobilteils.

- **Mobilteil anlernen**
  Beginnt die LED des Tasters zu blinken, kann das Mobilteil angelernt werden.

Hinweis zum Anlernmodus Add
Mit der Funktion **Add** können bis zu 4 Mobilteile auf ein Stationärteil angelernt werden, wobei immer nur ein Mobilteil mit dem Stationärteil Verbindung aufnehmen kann

Hinweise zum Anlernmodus AddE
Mit der **AddE** wird nur das aktuelle Mobilteil angelernt. Alle zuvor angelernten Mobilteile werden gelöscht.

BITTE BEACHTEN!

Wird das Mobilteil nicht innerhalb von 30 Sekunden angelernt, erlischt die LED-Anzeige des Tasters.
Taster drückt, bis die LED zu blinken
beginnt. Anschließend Mobilteil anlernen.

Mobilteil Anlernen - Anlernmodus **ADD**

Taste  oder  drücken.

Wenn die Verbindung zwischen Mobilteil und Stationärteil aufgebaut ist, beginnt die LED-Anzeige grün zu flackern. Das Mobilteil befindet sich im Anlernmodus **Add**.

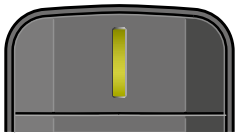

Datenübertragung
LED: leuchtet grün



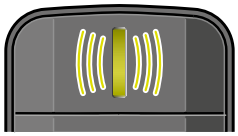

LED: flackert grün

Anlernmodus Add, während die LED-Anzeige grün flackert mit der Taste  bestätigen.

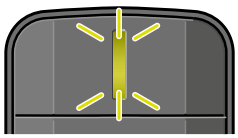

LED: blinkt 2x grün

Das Mobilteil ist
angelernt.

6 ERSTINBETRIEBNAHME (EASYSTART REMOTE)

MOBILTEIL ANLERNEN - ANLERNMODUS ADDE

Taste  oder  drücken.

Wenn die Verbindung zwischen Mobilteil und Stationärteil aufgebaut ist, beginnt die LED-Anzeige grün zu flackern. Das Mobilteil befindet sich im Anlernmodus **Add**.

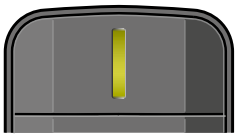

Datenübertragung
LED: leuchtet grün



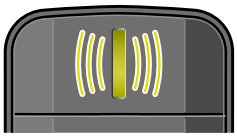

LED: flackert grün

Während die LED grün flackert die Taste  drücken.

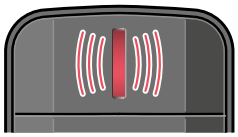

LED: flackert rot

Anlernmodus **AddE**, während die LED-Anzeige grün flackert mit der Taste  bestätigen.

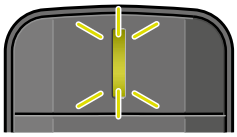

LED: blinkt 2x grün

Das Mobilteil ist angelernt.

ZUSÄTZLICH MOBILTEIL ANLERNEN

- Den im Fahrzeug verbauten Taster drücken, bis die LED des Tasters zu blinken beginnt.
- Während die LED des Tasters blinkt, das Mobilteil wie unter "Mobilteil anlernen" beschrieben aktivieren.

6 STECKERBELEGUNG (EASYSTART REMOTE)

ANSCHLUSS STECKERGEHÄUSE AM STATIONÄRTEIL

Flachstecker am Leitungsstrang Bedienung anschlagen.
Leitungsstrang Bedienung und Leitungsstrang Taster in 12-polige Steckergehäuse einknüpfen. (Belegung Steckergehäuse)
Die Kontaktsicherung in das Steckergehäuse einschieben.
12-poliges Steckergehäuse am Stationärteil anschließen.

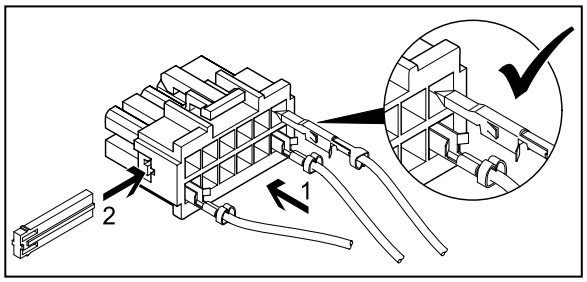

BITTE BEACHTEN!

- Bei der Montage der Stecker darauf achten, dass die Sicherungszungen immer zur Mitte des Steckers zeigen. Nur in dieser Lage rasten die Zungen im Gehäuse ein (siehe Skizze).

PINBELEGUNG AM STATIONÄRTEIL

PIN	SIGNAL	LEITUNGSFARBE
1	Klemme 30	rot
2	-	
3	Klemme 31	braun
4	JE-Diagnose / DAT-Leitung	blau / weiß / vi
5	-	
6	LED Taster (+)	rot / gelb
7	Taster (+)	braun / gelb
8	Taster (-)	braun
9	-	
10	-	
11	-	
12	-	

Kammerbelegung Steckergehäuse -XB12 (Belegung von Leitungseintrittsseite gesehen)

6 ERSTINBETRIEBNAHME (EASYSTART REMOTE+)

ERSTINBETRIEBNAHME DURCHFÜHREN

Bei Erstinbetriebnahme müssen nacheinander folgendene Arbeitsschritte ausgeführt werden.

BATTERIE IN DAS MOBILTEIL EINSETZEN

Die mitgelieferte Batterie wie in der Bedienungsanweisung EasyStart Remote+, unter Kapitel "Wartung / Batterie tauschen" beschrieben, in das Mobilteil einsetzen. Das Mobilteil noch nicht Aktivieren.

BETRIEBSSPANNUNG ANLEGEN

Die Betriebsspannung wird durch Einstecken der Sicherung in den Sicherungshalter angelegt.

AUTOMATISCHE ERKENNUNG

Fünf Sekunden nach dem Anlegen der Betriebsspannung beginnt die LED des Tasters zu leuchten. Die Funkfernbedienung prüft jetzt welches Heizgerät angeschlossen ist und konfiguriert die Beienerführung des Mobilteils.

MOBILTEIL ANLERNEN

Beginnt die LED des Tasters zu blinken, kann das Mobilteil angelernt werden.

HINWEIS ZUM ANLERNMODUS ADD

Mit der Funktion **Add** können bis zu 4 Mobilteile auf ein Stationärteil angelernt werden, wobei immer nur ein Mobilteil mit dem Stationärteil Verbindung aufnehmen kann

Hinweise zum Anlernmodus AddE

Mit der **AddE** wird nur das aktuelle Mobilteil angelernt. Alle zuvor angelernten Mobilteile werden gelöscht.

BITTE BEACHTEN!

Wird das Mobilteil nicht innerhalb von 30 Sekunden angelernt, erlischt die LED-Anzeige des Tasters.
Taster drückt, bis die LED zu blinken beginnt.
Anschließend Mobilteil anlernen.

MOBILTEIL ANLERNEN - ANLERNMODUS ADD

Taste  oder  drücken, Add wird angezeigt.



Anlernmodus Add mit Taste  bestätigen.

Mobilteil anlernen - Anlernmodus AddE
Mit der Taste  oder  **AddE** auswählen.



Anlernmodus AddE mit Taste  bestätigen.

6 ERSTINBETRIEBNAHME (EASYSTART REMOTE+)

NACH DER BESTÄTIGUNG VON ADD ODER ADDE

UHRZEIT EINSTELLEN
Stunden mit der Taste ◄ oder ► einstellen

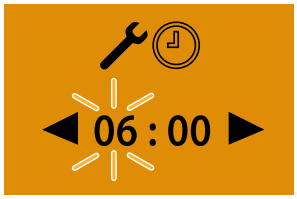

Einstellung mit der Taste ▭ bestätigen

Minuten mit der Taste ◄ oder ► einstellen

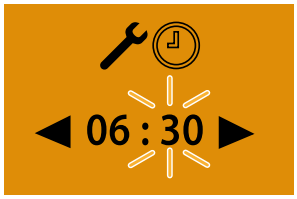

- Einstellung mit der Taste ▭ bestätigen
- Wochentag einstellenWochentage mit der Taste ◄ oder ► einstellen

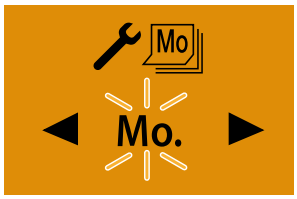

Einstellung mit der Taste ▭ bestätigen. Anschließend EasyStart Remote+ konfigurieren.

Zusätzliches Mobilteil anlernen

Dem im Fahrzeug verbauten Taster drücken, bis die LED des Tasters zu blinken beginnt.
Am Mobilteil die Taste ▭ oder ▭ drücken, **Add** wird angezeigt.

Anlernmodus mt Taste ▭ bestätigen.



Das zusätzliche Mobilteil ist angelernt.

EASYSTART REMOTE+ KONFIGURIEREN

Das System muss je nach Anwendungsfall konfiguriert werden.

6 STECKERBELEGUNG (EASYSTART REMOTE+)

ANSCHLUSS STECKERGEHÄUSE AM STATIONÄRTEIL

Flachstecker am Leitungsstrang Bedienung anschlagen.
Leitungsstrang Bedienung und Leitungsstrang Taster in 12-polige Steckergehäuse einknüpfen.
(Belegung Steckergehäuse)
Die Kontaktsicherung in das Steckergehäuse einschieben.
12-poliges Steckergehäuse am Stationärteil anschließen.

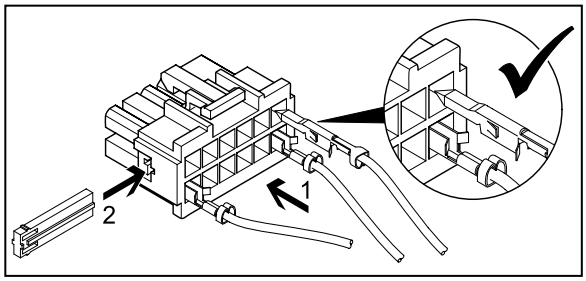

BITTE BEACHTEN!

- Bei der Montage der Stecker darauf achten, dass die Sicherungszungen immer zur Mitte des Steckers zeigen. Nur in dieser Lage rasten die Zungen im Gehäuse ein (siehe Skizze).

PINBELEGUNG AM STATIONÄRTEIL

PIN	SIGNAL	LEITUNGSFARBE
1	Klemme 30	rot
2	-	
3	Klemme 31	braun
4	JE-Diagnose / DAT-Leitung	blau / weiß / vi
5	-	
6	LED Taster (+)	rot / gelb
7	Taster (+)	braun / gelb
8	Taster (-)	braun
9	-	
10	-	
11	-	
12	-	

Kammerbelegung Steckergehäuse -XB12 (Belegung von Leitungseintrittsseite gesehen)

6 ERSTINBETRIEBNAHME (EASYSTART WEB)

Mit der webbasierten Bediensoftware EasyStart Web lässt sich über das eingebaute Empfangsteil ein Eberspächer Luft- oder Wasserheizgerät bedienen.
Zur Inbetriebnahme der Bediensoftware muss sich die Einbauwerkstatt im Portal EasyStart Web anmelden.

Die Erstinbetriebnahme der Bediensoftware EasyStart Web kann nur durch die Einbauwerkstatt über PC/Tablet mit einem Internetanschluss durchgeführt werden.
Für den Zugang zum "Portal EasyStart Web" das Eberspächer Partner Portal mit https://partner.eberspaecher,com/de abrufen.
Besteht bereits ein Zugang zum Portal, muss zur Anmeldung keine E-Mail-Adresse und kein Passwort eingegeben werden. Besteht noch kein Zugang, den Hinweisen zur Anmeldung folgen.

Bei erfolgreichem Zugang erscheint das Hauptfenster des Partner Portals. Unter dem Menüpunkt "Kundenbreich" die Schaltfläche "EasyStart Web" anklicken.

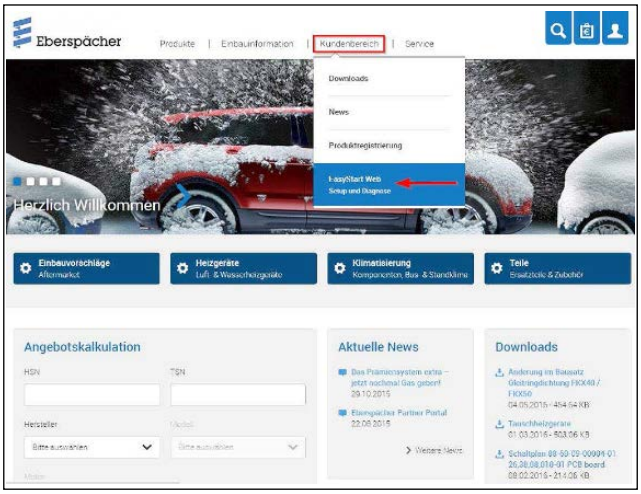

Hier auf den Link zum B2B-Portal von EasyStart Web klicken.

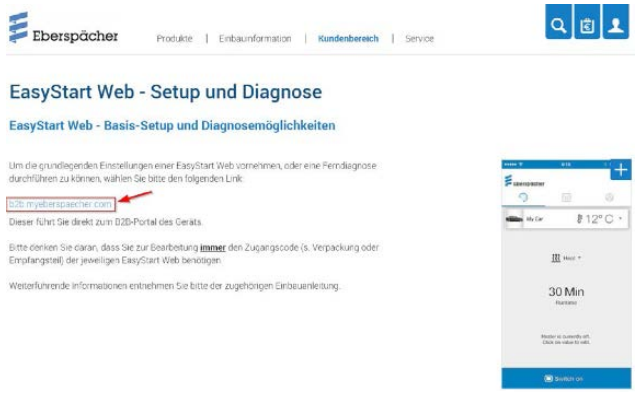

Dann den Menüpunkt "**Erstinbetriebnahme**" auswählen.



Freigabe-Code (IMEI) für die EasyStart Web eingeben.

BITTE BEACHTEN!

- Der Freigabe-Code (IMEI) ist dem Verpackungskarton der EasyStart Web angebracht und liegt als Aufkleber bei.



VOREINSTELLUNGEN FÜR KUNDEN

Konfiguration der EasyStart Web gemäß Kundenwunsch bzw. Einbaunotwendigkeit durchführen.

BITTE BEACHTEN!

Dieser Schritt ist nur möglich, wenn sich die EasyStart Web zurvor am Webserver registriert (GSM-Netz eingebucht).

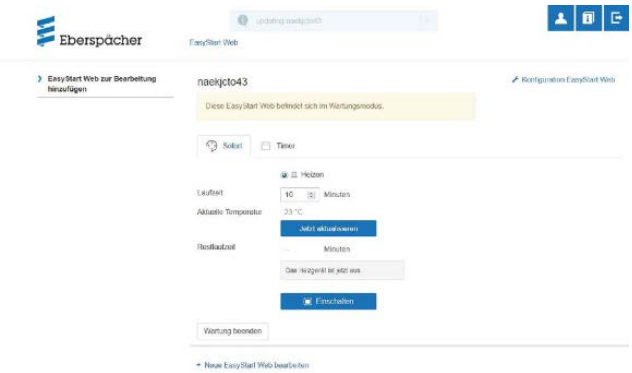

6 ERSTINBETRIEBNAHME (EASYSTART WEB)

Konfiguration der EasyStart Web

Folgende Funktionen können gewählt werden

- **Systemparameter EasyStart Web**
  - Anzeige der aktuellen Konfiguration und Eigenschaften der angesteuerten EasyStart Web.
- **Konnektivität**
  - EasyStart Web ist über App erreichbar / nicht erreichbar.
- **Fehlerspeicher Heizgerät**
  - Fehlerspeicher Heizgerät auslesen und löschen.
- **Fehlerspeicher EasyStart Web**
  - Anzeige Fehlerspeicher EasyStart Web.



- Betriebseinstellungen EasyStart Web
  - Laufzeitbegrenzung des Heizgeräts
  - Programmierung der Vorwahlzeit
  - Konfiguration des Bedienelements
  - Einstellung der Temperatureinheit (°C/°F)



- **Automatische Laufzeitberechnung**



- Unterspannungserkennung EasyStart Web
  - Siehe Einbauanleitung PLUS
- EasyStart Web zurücksetzen
  - Zurücksetzen auf Auslieferungszustand

Mit einem Klick auf die Schalfläche Änderungen an Konfiguration speichern oder Formular zurücksetzen wird die Konfiguration abschließend gespeichert oder verworfen.
Nach Ende der Konfiguration Testlauf im Betriebsmodus "Sofortbetrieb" durchführen.
Mit einem Klick auf Einschalten den Testbetrieb starten.

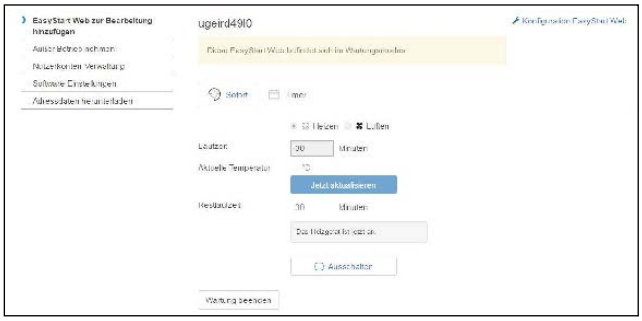

Nach erfolgtem Durchlauf wird der Testbetrieb beendet. Dazu Schaltfläche Wartung beenden auswählen und anschließende Meldung bestätigen.

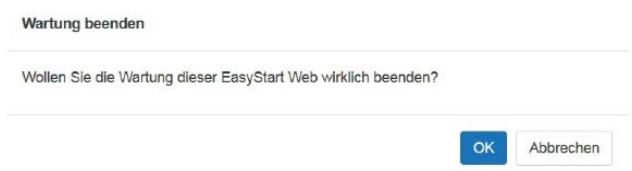

Die Erstinbetriebnahme ist beendet.

Bei der anschließenden Fahrzeugübergabe dem Kunden Verpackungskarton und Kurzanleitung mit dem Zugangs-Code (IMEI) übergeben.

BITTE BEACHTEN!

Eine automatische Laufzeitberechnung ist bei Luftheizungen nicht möglich. Bei größerem Wärmebedarf kann die Hubraumangabe um 500 cm³ erhöht werden. Wird in den Wasserkreislauf das Kombiventil 25 2014 80 6200 oder 25 2014 80 7200 eingesetzt, kann die Hubraumangabe um 500 cm³ vergingert werden. Die Werte für Erhöhung bzw. Reduzierung der Hubraumangabe sind nur bei Kühlwasserkreisläufen gültig, deren Fahrzeugmotor durchströmt wird. Wird das Fahrzeug nur im Kurzstrechenbetrieb eingesetzt, ist in Absprache mit dem Kunden die maximale Laufzeit zu reduzieren.

6 STECKERBELEGUNG (EASYSTART WEB)

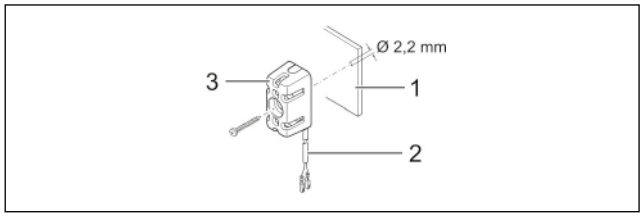

1 Armaturenbrett
2 Leitungsstrang
3 Temperaturfühler

- Die Leitungen "Kabelstrang Temperaturfühler" wie gezeigt in den 2-poligen Stecker (Kleinteilbeutel) einknüpfen.
- Stecker im Empfangsteil am 2-poligen Steckplatz (2. von links) einstecken.

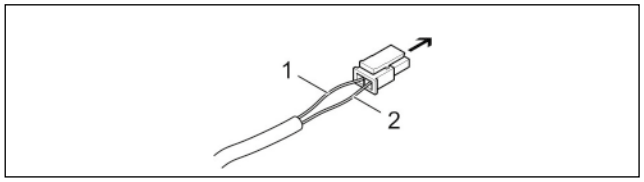

➔ Empfangsteil EasyStart Web, Steckplatz 2-polig
1 Leitung BNHW
2 Leitung GY

Kommunikationsverbindung und Spannungsversorgung herstellen

Im Leitungsstrang "Bedieungung" des Heizgerätekabelbaums prüfen, ob an den Leitungen RD, BN und BUWH Steckhülsen vorhanden sind. Fehlen an den entsprechenden Leitungen die Steckhülsen aus dem Kleinteilbeutel des Lieferumfangs ancrimpen.
Die Leitungen wie folgt in das 5-polige Steckhülsengehäuse einknüpfen.

- Leitung RD in Kammer 1
- Leitung BN in Kammer 3
- Leitung BUWH in Kammer 4

5-poliges Steckhülsengehäuse Leitungsstrang "Bedienung" mit dem 5-poligen Stecker "Kabelstrang" verbinden.
Bei Luftheizungen zusätzlich Leitung GYRD mit BNWH verbinden und isolieren.
Nicht benutzte Leitungen isolieren.

Die beiden 4-poligen Stecker des "Kabelstrang" am Empgangsteil EasyStart Web an den entsprechenden Steckplätzen anschließen (4-polig flach -> ganz links, 4-polig quadratisch -> ganz rechts)

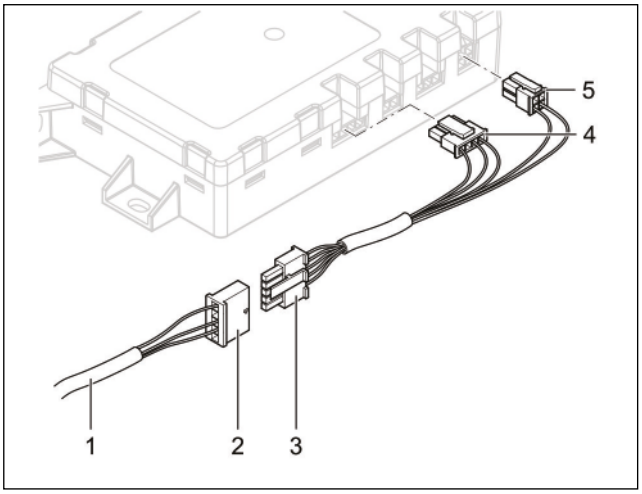

1 Leitungsstrang "Bedienung"
2 Steckhülsengehäuse, 5-polig
3 Stecker "Kabelstrang", 5-polig
4 Stecker flach, 4-polig
5 Stecker quadratisch, 4-polig

KABELFARBEN

RD	rot	GY	grau	BK	schwarz
BU	blau	YE	gelb	GN	grün
WH	weiß	VT	violett	BN	braun
OR	orange				

Spannungsversorgung Herstellen
Nach dem Einbau von Heizgerät und Empfangsteil EasyStart Web durch Einstecken der Sicherung die Spannungsversorgung für beide Geräte herstellen.

Automatische Erkennung
Nach dem Anlegen der Betriebsspannung beginnt die LED des Tasters zu leuchten. Die EasyStart Web prüft, welches Heizgerät angeschlossen ist und konfiguriert das System entsprechend.
Die Erstinbetriebnahme und Konfiguration von EasyStart Web starten, wenn die LED im Taster nicht mehr blinkt.

MERKBLATT FÜR DEN KUNDEN

VOR DEM EINSCHALTEN

- Voreinstellungen sind nicht nötig

Beim Entriegeln des Fahrzeuges (während des Standheizbetriebes) wird die Gebläseansteuerung durch die Standheizung bereits deaktiviert. Beim Einschalten der Zündung stehen die orginalen Funktionalitäten zur Verfügung.
Nach dem Verriegeln des Fahrzeuges dauert es einige Minuten bis zur Aktivierung der Gebläseansteuerung durch die Standheizung.



Abb. 1 Bedienteil manuelle Klimaanalage



Abb. 2 Bedienteil Klimaautomatik

EMPFEHLUNG!

- Schalten Sie die Standheizung mindestens einmal monatlich für ca. 10 min und auch in den Sommermonaten ein! Dies sorgt für eine reibungslose Funktion im Nutzungszeitraum!
- Wir empfehlen die Heizzeit auf die Fahrzeit abzustimmen: Fahrzeit > Heizzeit.

EMPFEHLUNG!

Bei Fahrzeugen mit Innenraumüberwachung ist diese für den Heizvorgang zu deaktivieren.
Hinweise für die Deaktivierung bitte der Bedienungsanleitung des Fahrzeuges entnehmen.

DE

ANSCHLUSSKONSTELLATIONEN FÜR HYDRONIC S3 12V CS

DE

Bitte beachten: Nur gültig für folgende Hydronic S3 Ausführungsvarianten **mit CAN-Schnittstelle und S+ Schaltausgang:**

Heizgeräte für Otto-Kraftstoff (Benzin)	**Bestell-Nr.**
B 4 E – 12 V CS	20.2007.05.0000
B 5 E – 12 V CS	20.2008.05.0000
Heizgeräte für Dieselkraftstoff	**Bestell-Nr.**
D 4 E – 12 V CS	25.2933.05.0000
D 5 E – 12 V CS	25.2934.05.0000

1 Anschluss Hydronic S3 12V CS an EasyStart Pro / EasyStart Web in Verbindung mit EasyFan

Anschluss über Y-Kabel (Mat.-Nr. 22.1000.35.2800) und Leiter BKRD an Bedienelement und EasyFan.

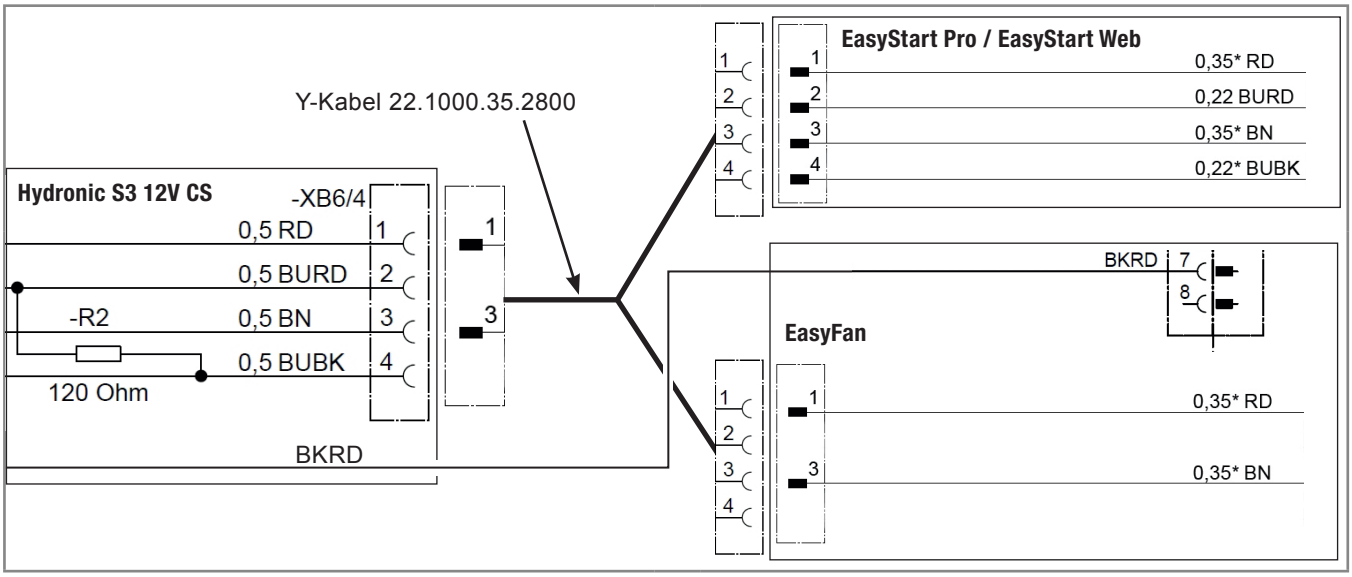

2 Anschluss Hydronic S3 12V CS an 2 x EasyStart Pro / EasyStart Web

Anschluss über Y-Kabel (Mat.-Nr. 22.1000.35.2700) an EasyStart Pro und EasyStart Web.

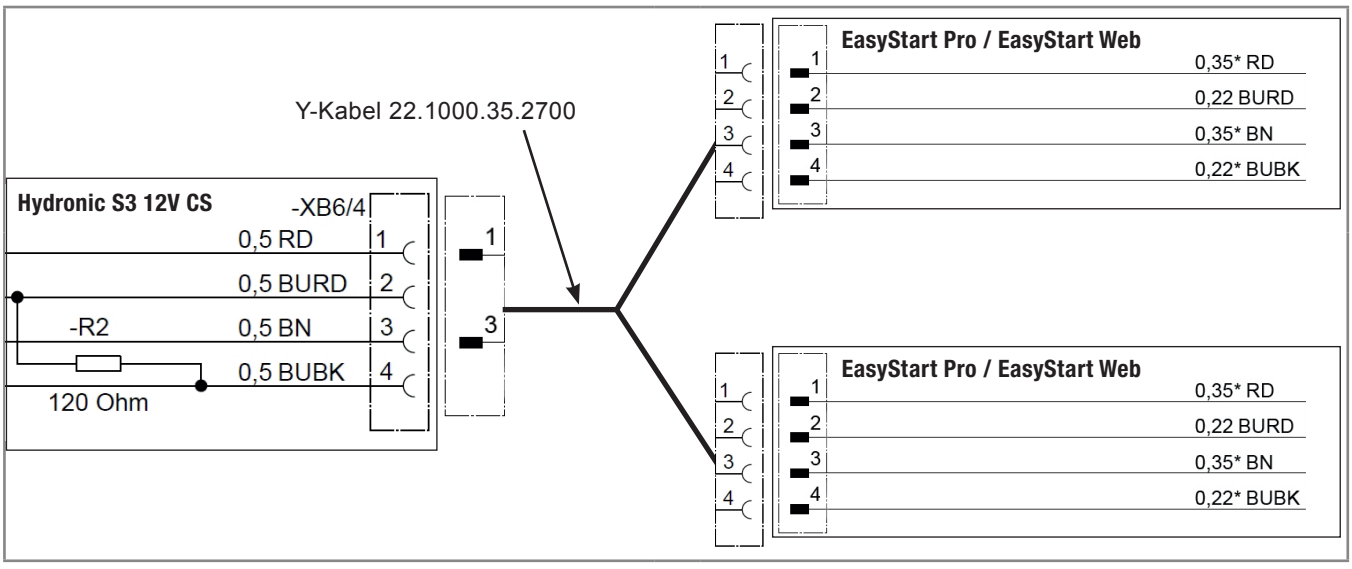

DE

3 Anschluss Hydronic S3 12V CS an EasyStart Remote

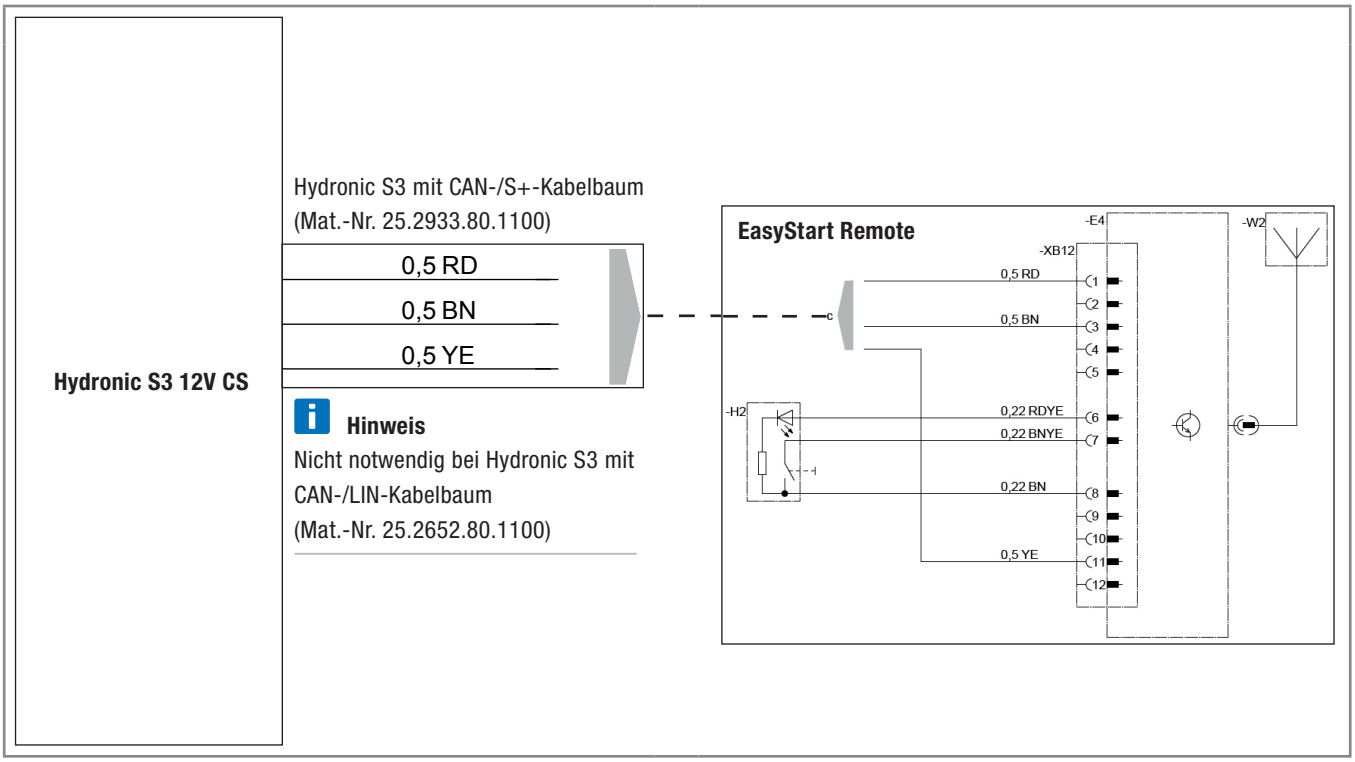

DE

4 Anschluss Hydronic S3 12V CS an EasyStart Remote+

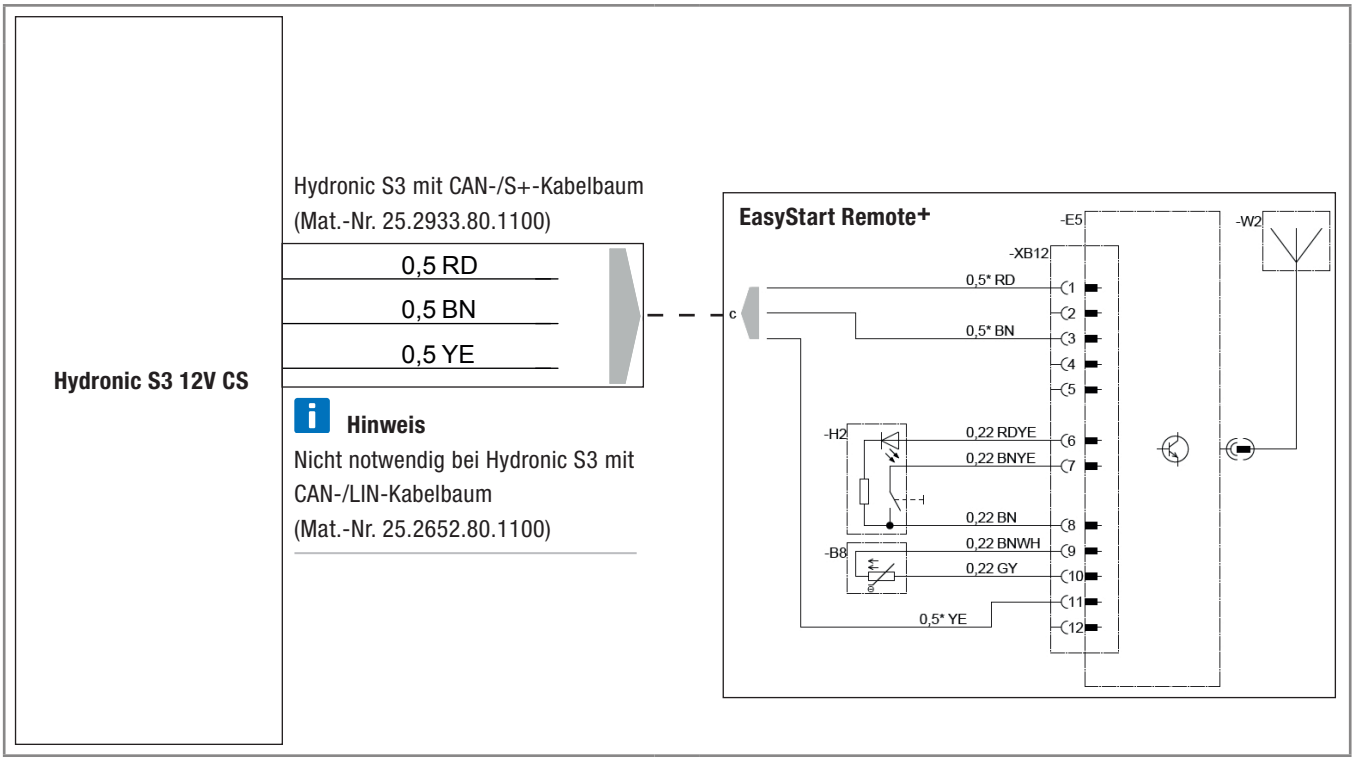

EN

CONNECTION CONSTELLATIONS FOR HYDRONIC S3 12V CS

EN

Please note: Only valid for the following Hydronic S3 versions **with CAN interface and S+ switching output:**

Heaters for petrol	**Order No.**
B 4 E – 12 V CS	20.2007.05.0000
B 5 E – 12 V CS	20.2008.05.0000
Heaters for Diesel	**Order No.**
D 4 E – 12 V CS	25.2933.05.0000
D 5 E – 12 V CS	25.2934.05.0000

1 Connection of Hydronic S3 12V CS to EasyStart Pro / EasyStart Web including EasyFan

Connect via Y cable (Mat.-No. 22.1000.35.2800) and line BKRD to operating element and EasyFan.

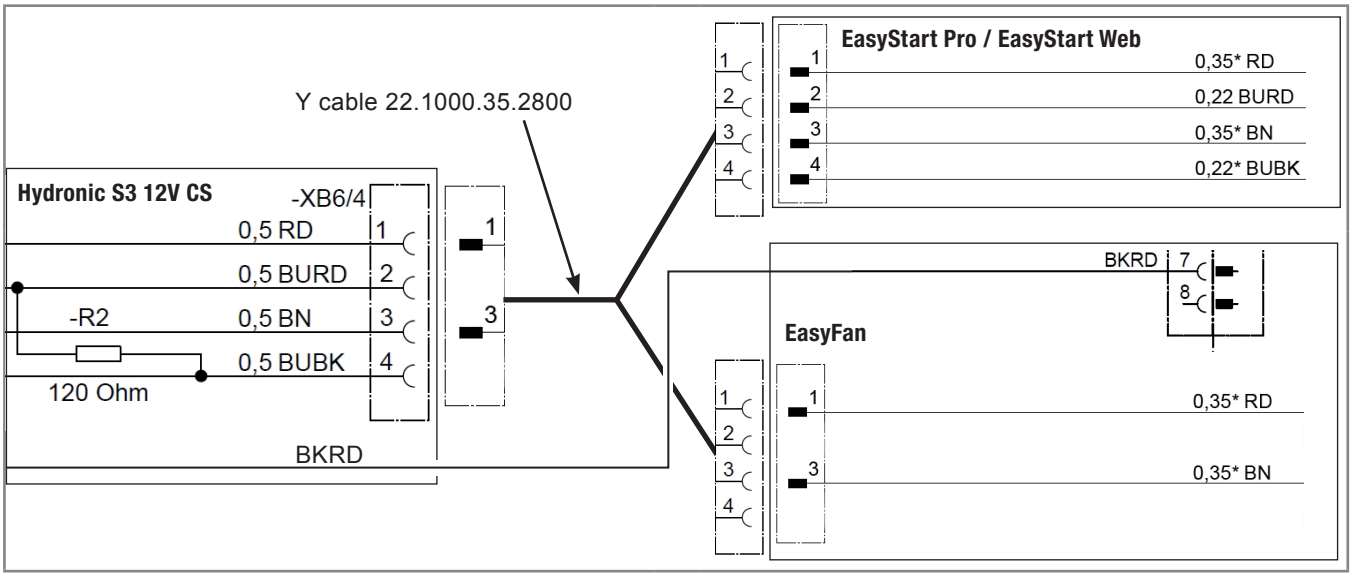

2 Connection of Hydronic S3 12V CS to 2 x EasyStart Pro / EasyStart Web

Connect via Y cable (Mat.-No. 22.1000.35.2700) to EasyStart Pro and EasyStart Web.

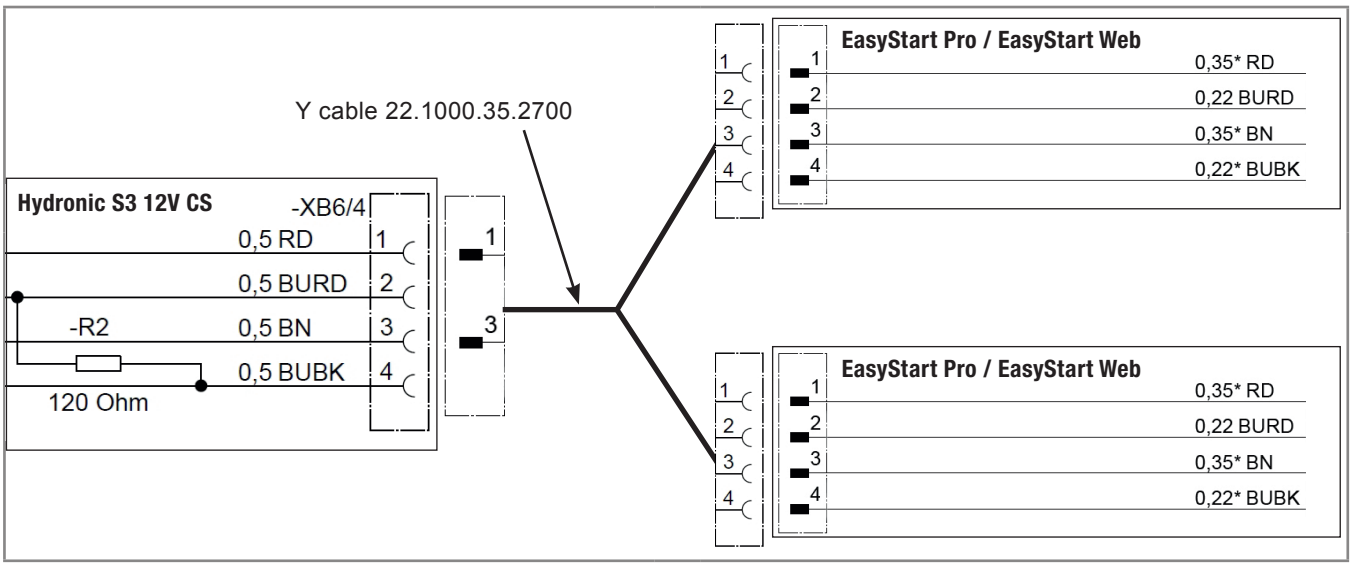

EN

3 Connection of Hydronic S3 12V CS to EasyStart Remote

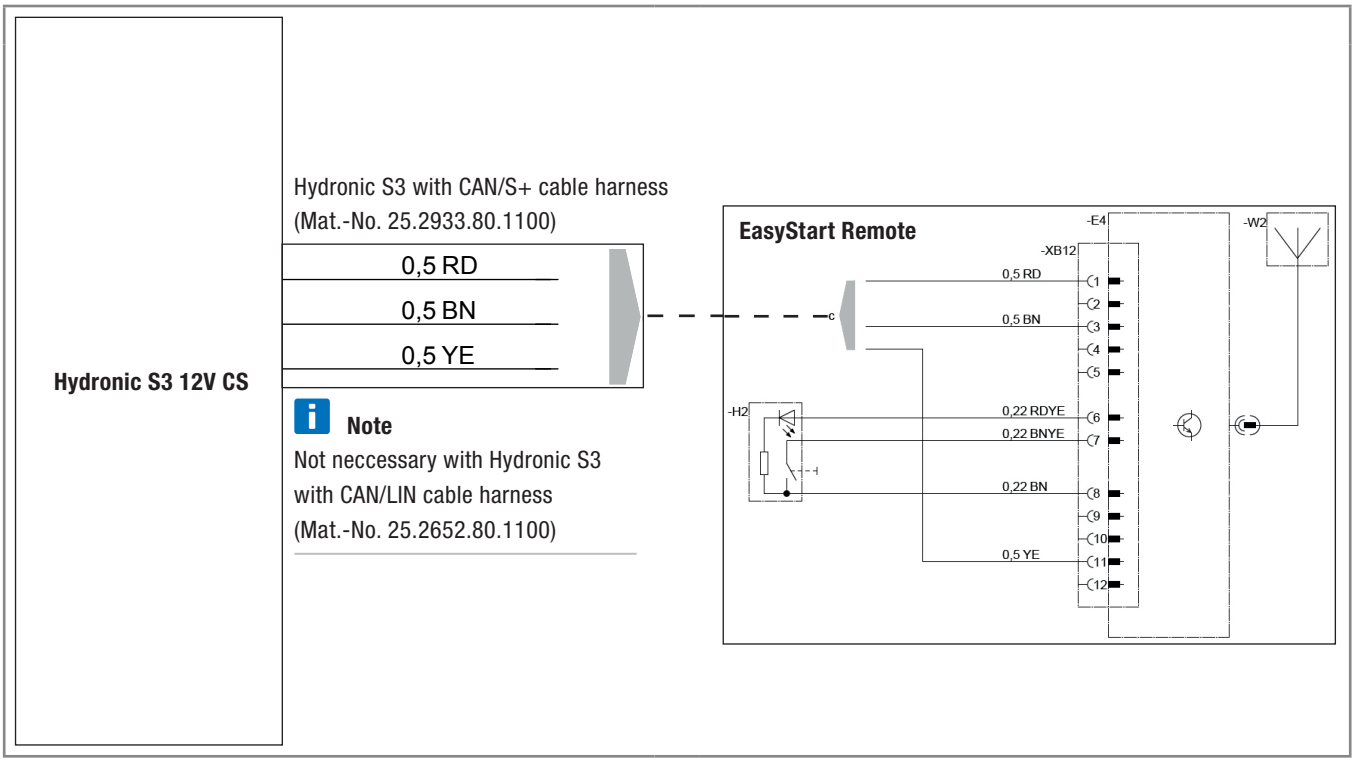

4 Connection of Hydronic S3 12V CS to EasyStart Remote+

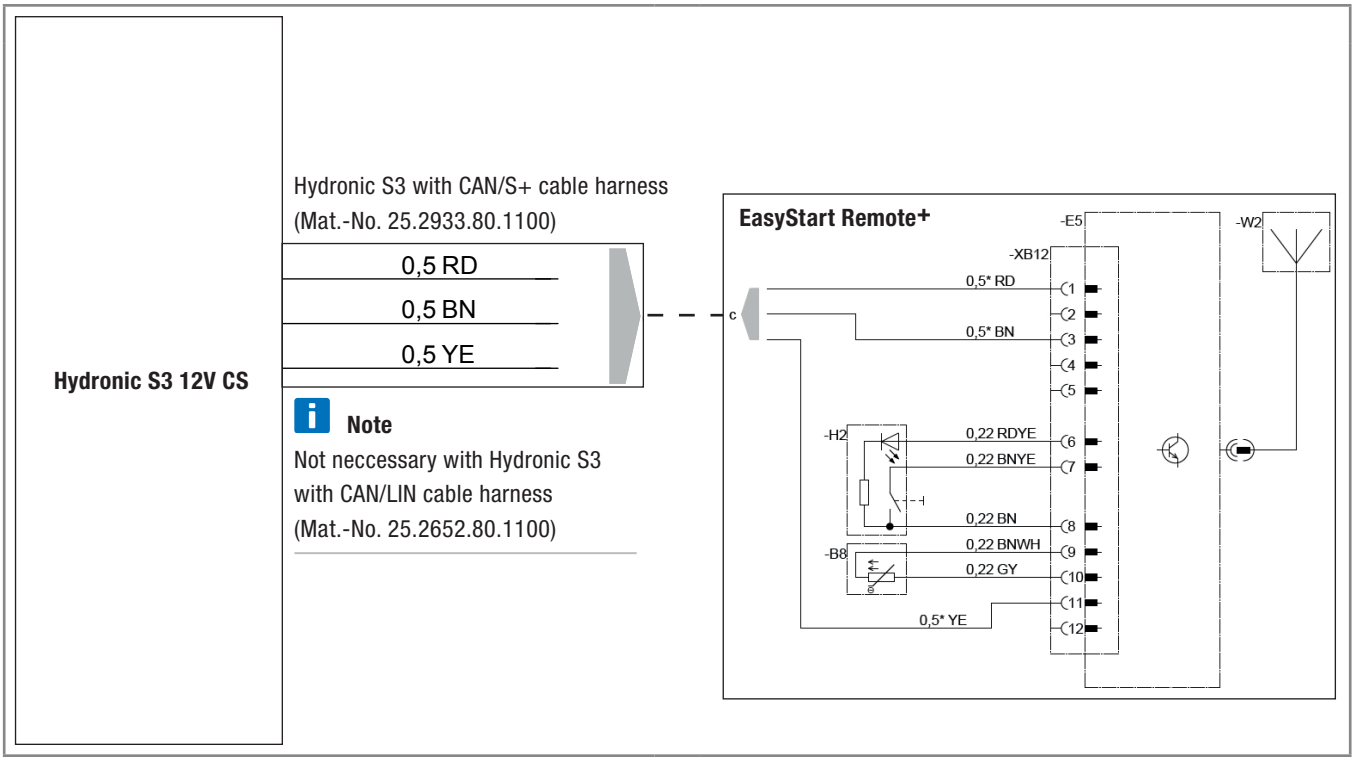

Headquarters:
Eberspächer Climate Control Systems GmbH & Co. KG
Eberspächerstraße 24
73730 Esslingen
Hotline: 03976 2350 235
Fax-Hotline: 01805 262624
info@eberspaecher.com
www.eberspaecher.com

Eberspächer

20 1993 95 3187 07.2019 DE 07.2019
Änderungen vorbehalten © Eberspächer Climate Control Systems GmbH & Co. KG