J. Eberspächer
GmbH & Co. KG
Eberspächerstr. 24
D - 73730 Esslingen

Service-Hotline
01805 - 26 26 26
Telefax
01805 - 26 26 24

www.eberspaecher.com

HYDRONIC B 5 W S im Ford Mondeo

ab Baujahr 2004
4 - Zylinder - Reihenmotor
1,8 l Hubraum / 96 kW - 130 PS SCi Duratec
mit manueller Klimaanlage oder
mit Klimaautomatik EATC

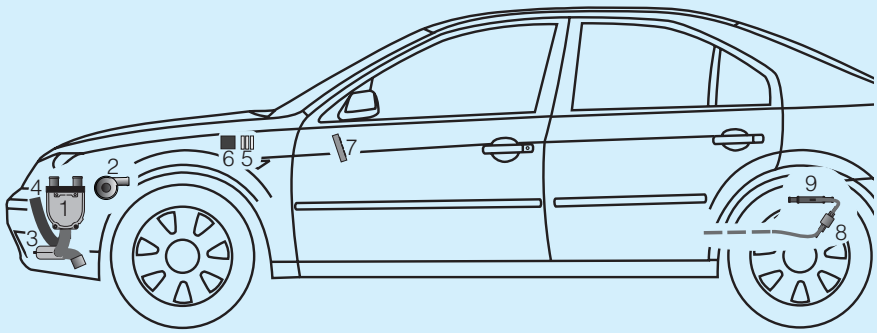

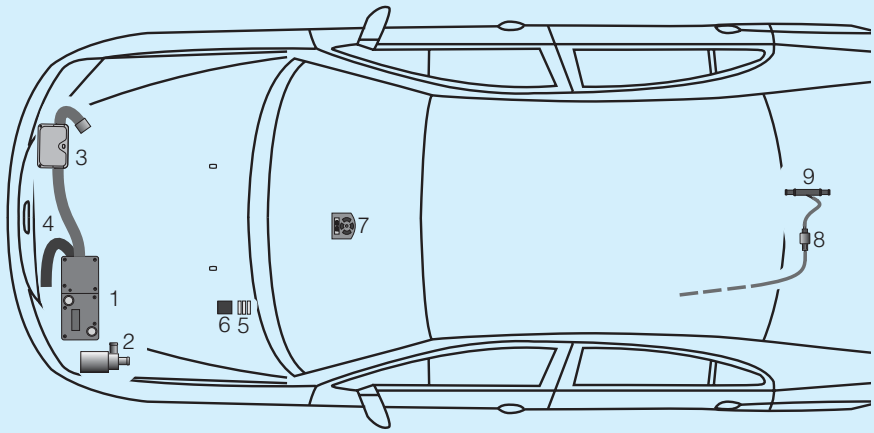

Einbauplatz
Das Heizgerät wird mit einem Halter in Normallage links am Querträger eingebaut.
Das Steuergerät zeigt zur rechten Fahrzeugseite.

1 Heizgerät

2 Wasserpumpe

3 Abgasrohr mit Abgasschalldämpfer

4 Verbrennungsluftrohr

5 Sicherungshalter

6 Gebläserelais

7 Mini-Uhr

8 Dosierpumpe

9 Y-Stück für Brennstoffversorgung

 © J. Eberspächer

1 Einleitung

Inhaltsverzeichnis

Kapitel	Kapitelbezeichnung	Kapitelinhalt	Seite
1	**Einleitung**	• Inhaltverzeichnis	2 - 3
		• Vorwort	4
		• Unfallverhütung	4
		• Gültigkeit-Einbauvorschlag	4
		• Erforderliches Spezialwerkzeug	5
		• Anzugsdrehmomente	5
		• Zum Einbau notwendige Teile	5
2	**Einbau - Heizgerät**	• Vorbereitung am Fahrzeug	6
		• Heizgerät einbauen	
		- Einbauplatz vorbereiten	6
		- Halter vormontieren	6
		- Halter einbauen	7
		- Heizgerät vorbereiten	7 - 8
		- Heizgerät einbauen	8
3	**Abgas- und Verbrennungsluft-führung**	• Abgasführung	
		- Abgasschalldämpfer einbauen	9
		- Abgasrohr einbauen	9
		- Abgasendrohr einbauen	9
		• Verbrennungsluftführung	
		- Verbrennungsluftrohr verlegen	10
4	**Wasserkreislauf**	• Wasserschläuche	
		- Wasserschläuche vorbereiten	11
		• Wasserpumpe einbauen	
		- Wasserpumpe montieren	12
		• Wasserschläuche einbauen	
		- Wasservorlaufschlauch abziehen	13
		-Wasserschläuche verlegen und anschließen	13 - 14
5	**Brennstoffversorgung**	• Y-Stück in die Tankbelüftungsleitung einsetzen	15
		• Dosierpumpe einbauen und anschließen	16
6	**Elektrik**	• Sicherungshalter und Gebläserelais montieren	17
		• Stromversorgung	17
		• Gebläseansteuerung	
		- Bei Fahrzeugen mit manueller Klimaanlage	18
		- Bei Fahrzeugen mit Klimaautomatik	19
		• Bedienelemente	
		- Mini-Uhr einbauen	20
		- Funkfernbedienung TP5 einbauen	20
7	**Nach der Montage**	• Fahrzeug komplettieren	21
		• Inbetriebnahme des Heizgerätes	21

1 Einleitung

Kapitel	Kapitelbezeichnung	Kapitelinhalt	Seite
8	**Teileübersicht / Skizzen**	• Teileübersicht ---------- 22 - 24 • Skizzen - Skizze Halter Heizgerät ---------- 25 - Skizze Stützstrebe ---------- 26	
9	**Merkblatt für den Kunden**	• Vor dem Einschalten - Bei Fahrzeugen mit manueller Klimaanlage ---------- 27 - Bei Fahrzeugen mit Klimaautomatik ---------- 27	

1 Einleitung

Vorwort

Dieser Einbauvorschlag ist für das auf der Titelseite beschriebene Fahrzeug unter Ausschluss irgendwelcher Haftungsansprüche gültig.

Je nach Ausführung bzw. Änderungszustand des Fahrzeuges können sich Abweichungen gegenüber diesem Einbauvorschlag ergeben.

Der Einbauer hat dies vor dem Einbau zu prüfen und gegebenfalls die Abweichungen gegenüber diesem Einbauvorschlag zu berücksichtigen.



Achtung!
Sicherheitshinweise für den Einbau und die Reparatur!

Ein unsachgemäßer Einbau oder eine unsachgemäße Reparatur von Eberspächer- Heizgeräten kann einen Brand verursachen oder zum Eintritt giftiger Abgase in den Fahrzeuginnenraum führen.
Hieraus kann eine Gefahr für Leib und Leben resultieren.

Das Heizgerät darf nur von autorisierten und geschulten Personen entsprechend den Vorgaben in der technischen Dokumentation eingebaut und unter Verwendung von Original- Ersatzteilen repariert werden.
Einbau und Reparaturen durch nicht autorisierte und ungeschulte Personen, Reparaturen mit nicht Original-Ersatzteilen, sowie ohne die zum Einbau bzw. Reparatur erforderliche, technische Dokumentation sind gefährlich und deshalb nicht zulässig.

Bitte beachten!

Der Einbau nach diesem Einbauvorschlag darf nur in Verbindung mit der jeweils gerätetypbezogenen Technischen Beschreibung, Einbauanweisung, Bedienungsanweisung und Wartungsanweisung durchgeführt werden.
Dieses Dokument ist vor/ bei dem Einbau sorgfältig durchzulesen und durchgehend zu befolgen.
Ein Höchstmaß an Beachtung ist dabei den Sicherheits-hinweisen und den allgemeinen Hinweisen zu schenken.
Die entsprechenden Regeln der Technik sowie eventuelle Angaben des Fahrzeugherstellers sind beim Einbau einzuhalten.
Die Firma Eberspächer übernimmt keine Haftung für Mängel und Schäden, die auf einen Einbau durch nicht autorisierte und ungeschulte Personen zurückzuführen sind.

Unfallverhütung

Grundsätzlich sind die allgemeinen Unfallver-hütungsvorschriften und die entsprechenden Werkstatt- und Betriebsschutzanweisungen zu beachten.

Gültigkeit - Einbauvorschlag

Der Einbauvorschlag ist für das Fahrzeug mit der nachfolgend aufgelisteten Motor- und Getriebevariante gültig.

Motor- und Getriebevariante		
Hubraum	kW / PS	Getriebe
1,8 l	96 / 130	6S

6S= 6 - Gang Schaltgetriebe

Bitte beachten!

Bei Fahrzeugen mit Rechtslenker ist der Einbauvorschlag nicht gültig.

Fahrzeugtypen, Motortypen und Ausstattungsvarianten die nicht in diesem Einbauvorschlag aufgeführt sind, wurden nicht geprüft.
Der Einbau nach diesem Einbauvorschlag kann aber möglich sein.

1 Einleitung

Erforderliches Spezialwerkzeug

- Drehmomentschlüssel (5....50 Nm)
- Abklemmzangen für Kühlwasserschläuche
- Schlüssel für Überwurfmutter der Tankarmatur
- Zange für Federbandschellen
- Rostschutzgrundierung
- Zange für Blindnietmutter

Anzugsdrehmomente

Wenn keine Anzugsmomente vorgegeben sind, dann die Schraubverbindungen (Skt.- Schraube und Skt.- Mutter) entsprechend folgender Tabelle anziehen.

Schraubverbindungen	**Anzugsdrehmomente**
M 6	10 Nm
M 8	20 Nm
M 10	45 Nm

Zum Einbau notwendige Teile

Stückzahl	Benennung	Bestell Nr.
1	Heizgerät B 5 W S als Komplettpaket	20 1862 05 00 00
1	Fahrzeugspezifische Zusatzteile	24 8035 00 00 00
Optionen:		
1	Mini - Uhr	22 1000 32 35 00
1	Konsole für Mini - Uhr	22 1000 50 08 00
oder		
1	Funkfernbedienung TP5	22 1000 32 01 00

2 Einbau- Heizgerät

Vorbereitungen am Fahrzeug

- Batterie abklemmen und ausbauen
- Druck im Kühlsystem ablassen
- Kühlmittel ablassen
- Motorverkleidung oben abbauen
- Tank ausbauen
- Armaturenbrettunterverkleidung links ausbauen
- Schraube Signalhorn herausschrauben

Heizgerät einbauen

Einbauplatz vorbereiten
(siehe Bild 1)

Den Halter für das Heizgerät mit dem Winkel nach unten so an den Querträger anlegen, dass die Bohrung Ø 9 mm des Halters auf dem Kabelhalter platziert ist.
Befestigungspunkte übertragen und mit Ø 7 mm bohren.

Bitte beachten!

Alle Bohrungen mit Korrosionsschutz behandeln.

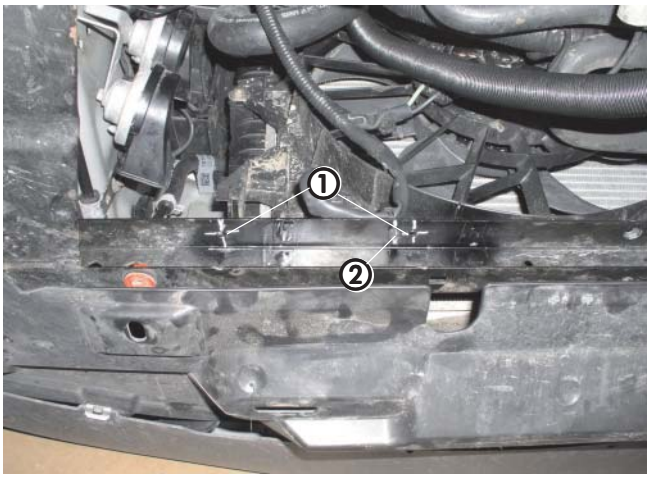

Bild 1

① Bohrungen für den Halter
② Kabelhalter

Halter vormontieren
(siehe Bild 2)

Den Gerätehalter am Halter mit 3 Schrauben M6 verschrauben.
Die Verschraubung oben links freilassen.

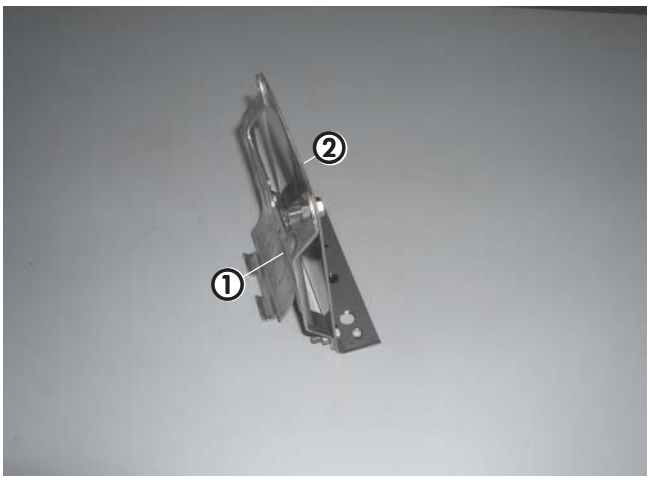

Bild 2

① Gerätehalter montiert
② Halter Heizgerät

2 Einbau - Heizgerät

Halter einbauen
(siehe Bild 3)

Den Halter an den beiden Befestigungspunkten am Querträger verschrauben.
Die Stützstrebe an der freigelassenen Verschraubung am Halter ansetzen und montieren.
Die andere Seite der Stützstrebe an der vorhandenen Verschraubung des Signalhorns befestigen.

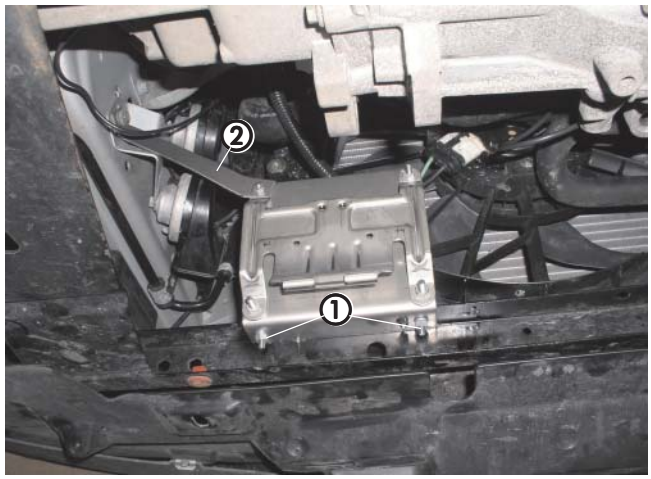

Bild 3

① Halter befestigt
② Stützstrebe montiert

Heizgerät vorbereiten
(siehe Bild 4 und Skizze 1)

Das Heizgerät wie im Bild dargestellt vorbereiten.
Den geraden Wassereintrittstutzen durch den Winkelstutzen 90° aus dem Einbausatz ersetzen.



Bild 4

① Winkelstutzen 90°

2 Einbau- Heizgerät

Montage der Winkelstutzen

Die vier Befestigungsschrauben vom Deckel herausnehmen.
Den Deckel abnehmen und den geraden Wassereintrittstutzen nach unten drücken, anschließend den Zackenring vom Wasserstutzen lösen.
Den Wasserstutzen aus dem Deckel herausziehen.
Den abgewinkelten Wasserstutzen in den Deckel einsetzen, einen neuen O - Ring in die vorgesehene Nut einsetzen und leicht einfetten.
Zackenring am abgewinkelten Wasserstutzen montieren.
Den Wasserstutzen wie in Bild 4 und Skizze1 gezeigt in den Zahnkranz des Deckels einsetzen.
Den Deckel wieder mit vier Befestigungsschrauben mit dem Anzugsmoment von 4 Nm am Heizgeräte - Mantel befestigen.

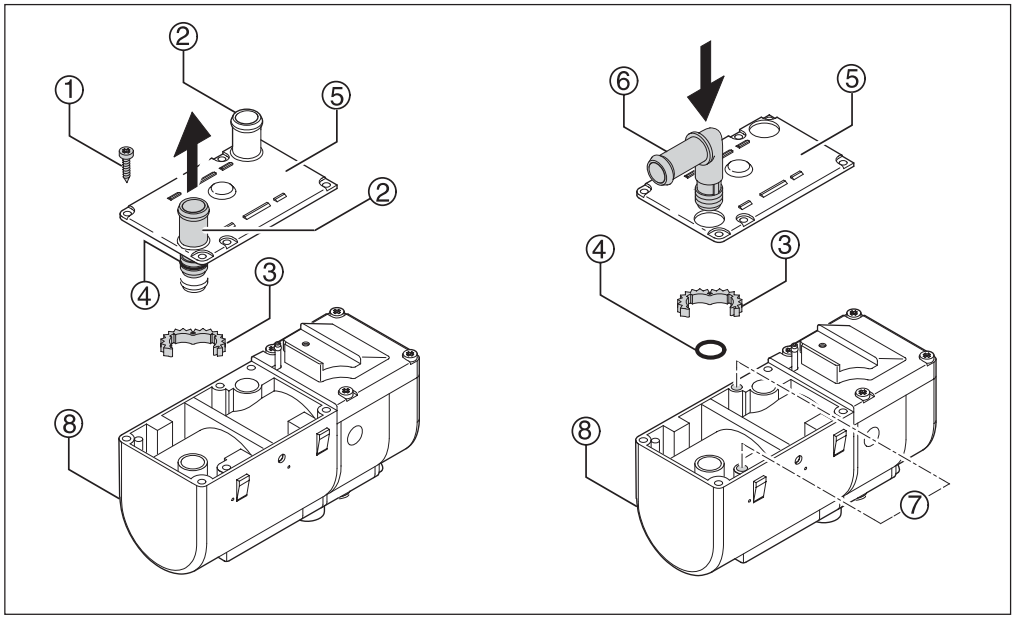

① Befestigungsschrauben
② Gerade Stutzen
③ Zackenring
④ O-Ring
⑤ Deckel
⑥ Abgewinkelter Stutzen
⑦ Bohrungen
⑧ Heizgerät

Skizze 1

Heizgerät einbauen
(siehe Bilder 5)

Das Heizgerät in den Gerätehalter einsetzen.
Die Befestigungsschraube M6 x 97 mit $6^{+0,5}$ Nm an der linken Gewindebohrung des Gerätehalters verschrauben.



Bild 5

① Heizgerät eingebaut

3 Abgas- und Verbrennungsluftführung

Abgasführung

Abgasschalldämpfer einbauen
(siehe Bild 6)

Den Abgasschalldämpfer mit Z - Winkel am Querträger an der 2. vorhandenen Bohrung von rechts montieren.
Der Pfeil auf dem Abgasschalldämpfer zeigt nach rechts.



Bild 6

① Abgasschalldämpfer montiert
② Z - Winkel am Querträger

Abgasrohr einbauen
(siehe Bild 7)

Das Abgasrohr auf eine Länge von 370 mm zuschneiden.
Den Abgasrohrwinkel am Abgasstutzen des Heizgerätes montieren, so dass dieser 45° nach hinten rechts zeigt.
Das Abgasrohr am Abgasrohrwinkel mit einer Rohrschelle anschließen und zum Stutzen des Abgasschalldämpfers führen.
Nach der Formgebung das Abgasrohr mit einer Rohrschelle am Abgasschalldämpfer anschließen.
Zusätzlich das Abgasrohr mit einer Schelle am Querträger an der 4. vorhandenen Bohrung von rechts befestigen.

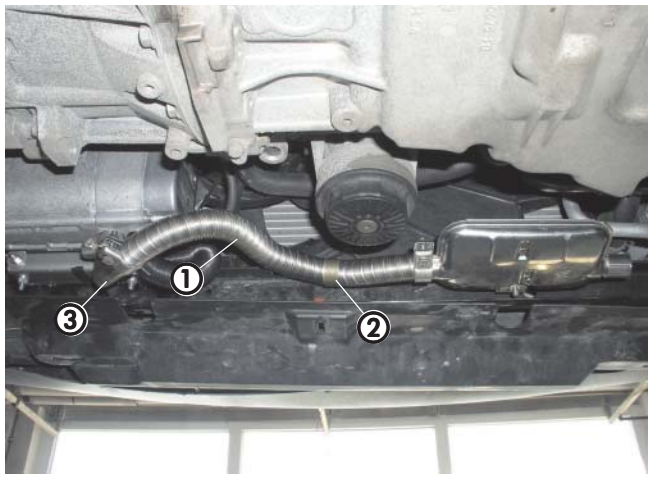

Bild 7

① Abgasrohr befestigt
② Schelle am Querträger
③ Abgasrohrwinkel

Abgasendrohr einbauen
(siehe Bild 8)

Das Abgasendrohr auf eine Länge von 70 mm zuschneiden.
Am Austrittstutzen des Abgasschalldämpfers das Abgasendrohr mit einer Rohrschelle anschließen und nach unten biegen.

Bitte beachten!

Bei der Verlegung der Abgasrohre unbedingt auf ausreichend Abstand zu den Kunststoffteilen achten.

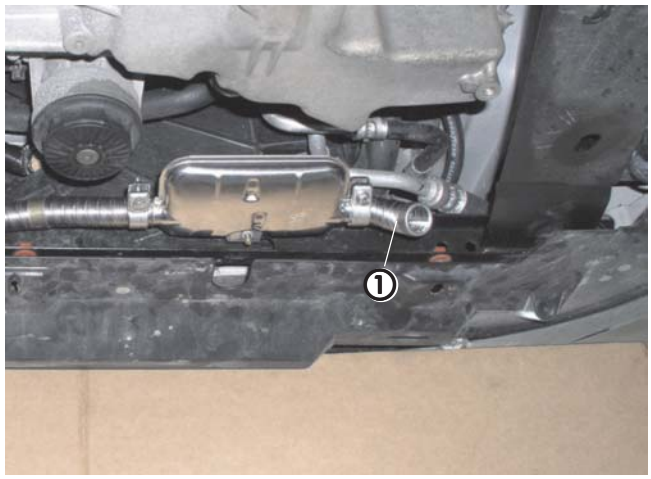

Bild 8

① Abgasendrohr montiert

3 Abgas- und Verbrennungsluftführung

Verbrennungsluftführung

Verbrennungsluftrohr verlegen
(siehe Bild 9)

Das Verbrennungsluftrohr, Länge 720 mm, am Heizgerät mit einer Schlauchschelle anschließen, nach oben zwischen Kühler und Heizgerät verlegen und an geeigneten Stellen mit Kabelbindern befestigen.



Bild 9

① Verbrennungsluftrohr verlegt

Wasserschläuche

Wasserschläuche vorbereiten
(siehe Skizze 2)

Die Wasserschläuche entsprechend der Skizze zuschneiden und vorbereiten.

Wasserschlauch vom Heizgerät zum Wärmetauscher

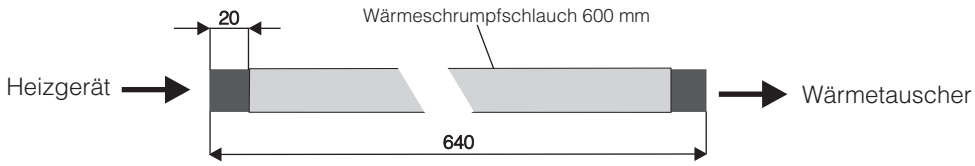

Wasserschlauch von der Wasserpumpe zum Heizgerät

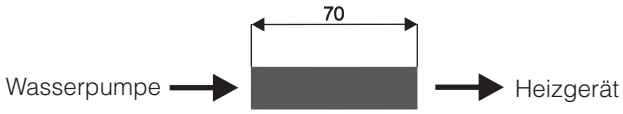

Wasserschlauch vom Motor zur Wasserpumpe

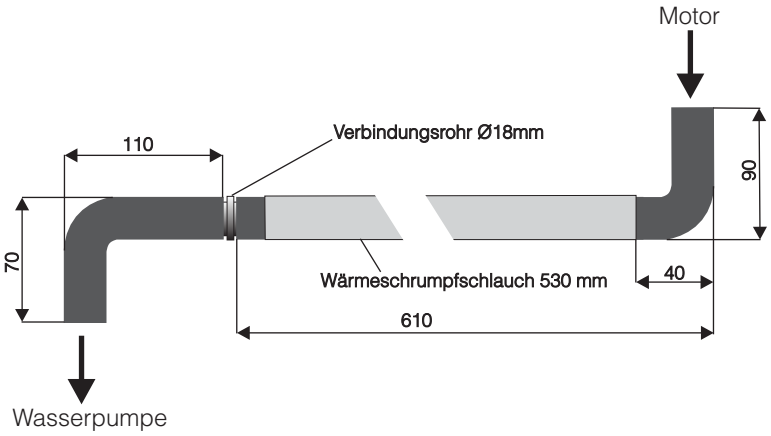

Skizze 2

Wasserpumpe einbauen

Wasserpumpe montieren
(siehe Bild 10 und Bild 11)

In die vorhandene Bohrung am linken Horn des Motorträgers eine Einziehmutter M6 einziehen.



Bild 10

① Einziehmutter in vorhandene Bohrung eingezogen

Die Wasserpumpe in den Gummiträger einsetzen und am Befestigungspunkt verschrauben.
Der Druckstutzen zeigt zum Heizgerät, der Saugstutzen nach hinten.

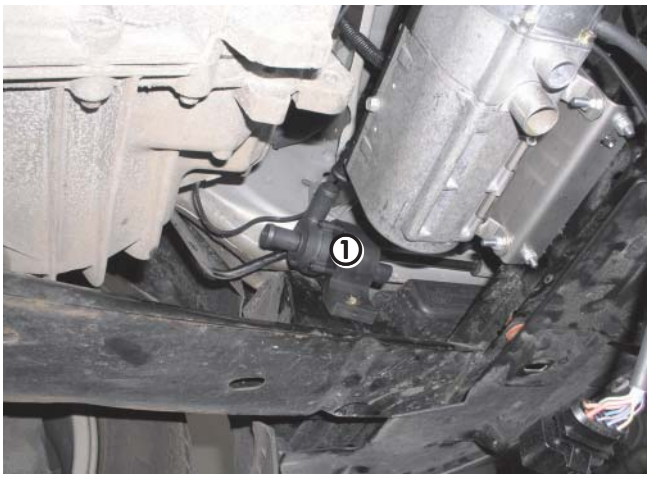

Bild 11

① Wasserpumpe eingebaut

Wasserschläuche einbauen

Wasservorlaufschlauch abziehen
(siehe Bild 12)

Den Wasservorlaufschlauch vom Motor zum Wärmetauscher (am Wärmetauscheranschluß der linke Wasserschlauch) am Wasseraustrittstutzen des Motors abziehen.



Bild 12

① Wasservorlaufschlauch vom Motor abziehen

Wasserschläuche anschließen und verlegen
(siehe Bilder 13 bis 15)

Den Wasserschlauch vom Motor zur Wasserpumpe am Wasseraustrittstutzen des Motors montieren.
Den Wasserschlauch vom Heizgerät zum Wärmetauscher am abgezogenen Wasservorlaufschlauch zum Wärmetauscher mit Verbindungsrohr Ø 18 mm anschließen.

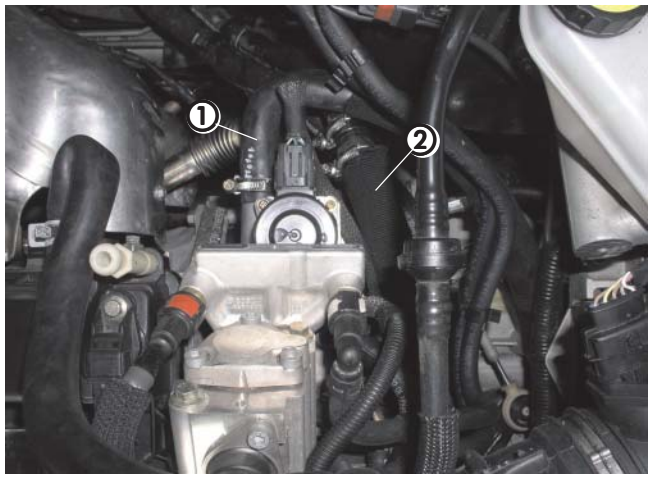

Bild 13

① Wasserschlauch vom Motor zur Wasserpumpe
② Wasserschlauch vom Heizgerät zum Wärmetauscher

Den Wasserschlauch von der Wasserpumpe zum Heizgerät anschließen.
Den Wasserschlauch vom Motor zur Wasserpumpe am Saugstutzen der Wasserpumpe montieren.



Bild 14

① Wasserschlauch von Wasserpumpe zum Heizgerät
② Wasserschlauch vom Motor zur Wasserpumpe

4 Wasserkreislauf

Den Wasserschlauch vom Heizgerät zum Wärmetauscher am Heizgerät anschließen.
Den Wasserschlauch vom Motor zur Wasserpumpe und den Wasserschlauch vom Heizgerät zum Wärmetauscher über das Getriebe verlegen.

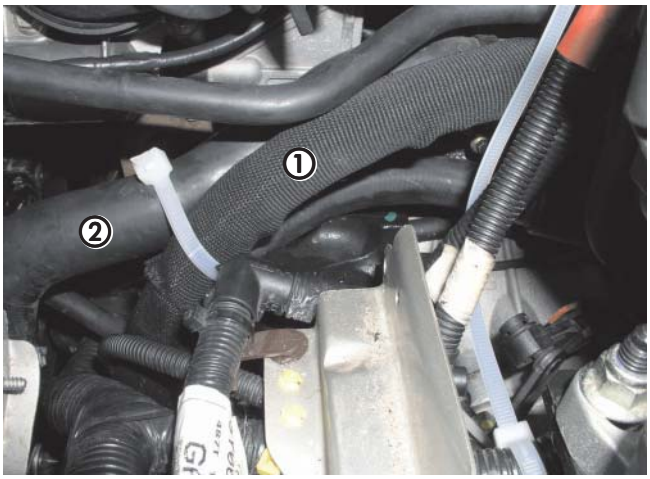

Bild 15

① Wasserschlauch vom Heizgerät zum Wärmetauscher
② vorhandener Wasserschlauch

Bitte beachten!

Alle Schlauchverbindungen mit Schlauchschellen sichern. Wasserschläuche gegen Scheuern schützen und an geeigneten Stellen mit Kabelbindern sichern.

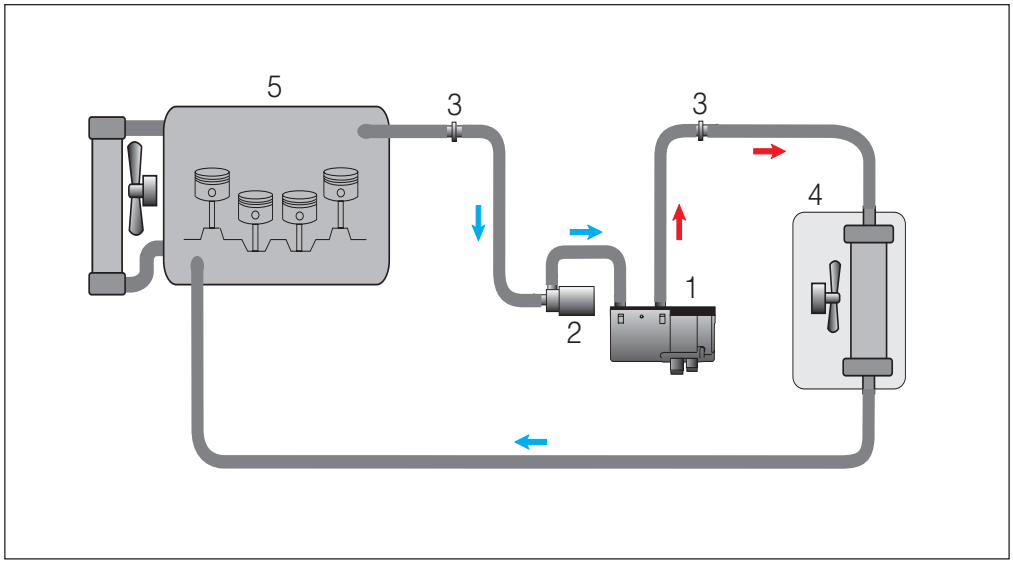

① Heizgerät
② Wasserpumpe
③ Verbindungsrohr Ø18 mm
④ Wärmetauscher
⑤ Fahrzeugmotor

Skizze 3

Y-Stück in die Tankbelüftungsleitung einsetzen
(siehe Skizzen 4, 5 und Bild 16)

Die Tankbelüftungsleitung am Tank lösen und abziehen.
Den Kraftstoffschlauch der Belüftungsleitung entsprechend der Skizze 4 aufschneiden und das Stück 80 mm lang entfernen.
Das Schlauchstück vom Tankanschluß wieder mit Schlauchschelle am Tank befestigen

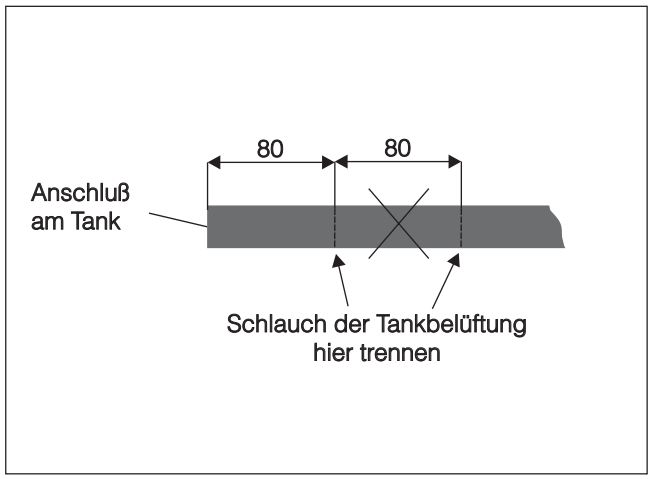

Skizze 4

Das Y-Stück entsprechend der Skizze 5 vorbereiten.
Das Brennstoffrohr Ø 4 x 1 das Y-Stück führen und mit dem Reduzierschlauch Ø 5 / 3,5 mm, Länge 40 mm, am Y-Stück befestigen und mit Schlauchschellen sichern.
Das aus dem Y-Stück ragende Brennstoffrohr Ø 4 x 1, Länge 250 mm, mit Heißluftpistole leicht erwärmen und gerade biegen. Das Ende um 45° abschrägen.

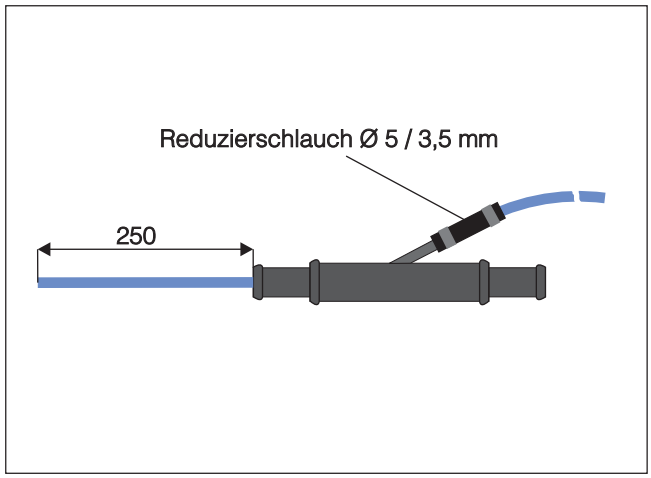

Skizze 5

Das Y-Stück mit dem Brennstoffrohr in den Belüftungsstutzen des Tankes einführen und weiter in den Tank bis kurz vor den Tankboden einschieben.
Das Y-Stück mit den Enden des Belüftungsschlauches verbinden und mit Schlauchschellen Ø 25 mm sichern.

Bitte beachten!

Beim Bohren unbedingt darauf achten, dass keine Verschmutzungen in die Tankarmatur gelangt.

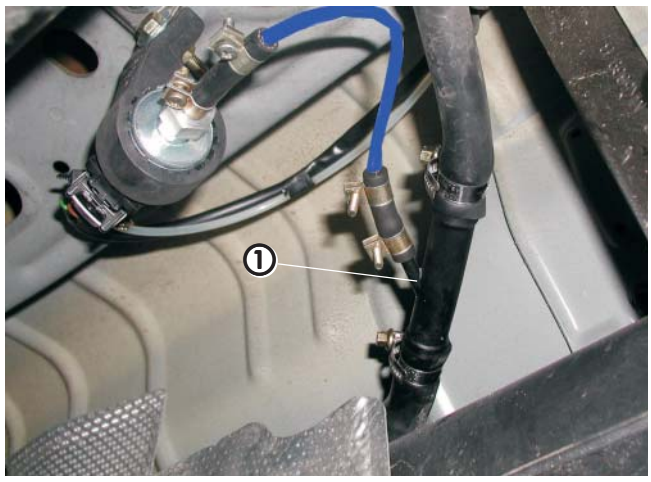

Bild 16

① Y-Stück eingebaut

5 Brennstoffversorgung

Dosierpumpe einbauen und anschließen
(siehe Bilder 17 und 18)

Die Dosierpumpe in den Gummihalter einsetzen.
Den Gummihalter mit dem Haltewinkel hinter dem Kraftstofftank an einer vorhandenen Gewindebohrung M 6 im Fahrzeugboden befestigen.
Beim Einbau der Dosierpumpe auf die Einbaulage mit mindestens 15° Steigung auf der Druckseite achten.
Den Saugstutzen Ø 6 mm der Dosierpumpe durch den Saugstutzen Ø 4 mm aus den Verbindungsteilen „Tankanschluß“ ersetzen.
Das vom Y-Stück kommende Brennstoffrohr ablängen und mit Brennstoffschlauch Ø 3,5 x 3, Länge 50 mm, am Saugstutzen der Dosierpumpe anschließen.



Bild 17

① Dosierpumpe montiert und angeschlossen

Das Brennstoffrohr Ø 4 x 1,25 vollständig mit Moosgummi überziehen.
Das Brennstoffrohr Ø 4 x 1,25 gemeinsam mit dem Kabel der Dosierpumpe vom Heizgerät aus entlang der Bremsleitungen bis zur Dosierpumpe verlegen.
Brennstoffrohr und Kabel ablängen.
Das Brennstoffrohr Ø 4 x 1,25 mit dem Brennstoffschlauch Ø 3,5 x 3, Länge 50 mm am Druckstutzen der Dosierpumpe verbinden.
Am Kabel den Stecker anschlagen und an der Dosierpumpe anschließen, die Polarität braucht nicht beachtet werden.



Bild 18

① Brennstoffrohr und Kabel für Dosierpumpe verlegt

Bitte beachten!

Brennstoffrohr nur mit scharfen Messer ablängen.
Sämtliche Schlauchverbindungen mit Schlauchschellen sichern.
Bei der Verlegung von Brennstoffleitungen unbedingt auf genügend Abstand zu heißen Fahrzeugteilen achten.

Sicherungshalter und Gebläserelais montieren
(siehe Skizze 6 und Bild 19)

Den 8-poligen Stecker des Hauptkabelbaumes mit dem 8-poligen Flachsteckergehäuse vom Kabelstrang des Heizgerätes verbinden.
Den Halter für Sicherungs- und Relaissockel entsprechend der Skizze vorbereiten.
Von dem Halter 30 mm abtrennen und dann bei 30 mm um 45° abwinkeln.
Den Halter in Fahrtrichtung links, am vorhandenen Halter am linken Federbeindom montieren.
Kabelstrang „Stromversorgung“ zum Sicherungshalter verlegen, Kabel ablängen und Steckkontakte ancrimpen.
Die Steckkontakte in den Sicherungshalter einsetzen.

Kabelfarbe rot, 0,5 mm²..... = 5 A
Kabelfarbe rot, 2,5 mm²..... = 20 A
Kabelfarbe rot / weiß, 4,0 mm²..... = 25 A

Sicherungen und Sicherungskastenabdeckung montieren.

Den Sicherungshalter und den Relaissockel des Gebläserlais am Halter mit Schrauben und Muttern M4 bzw. M5 befestigen.
Gebläserelais in den Relaissockel einsetzen.

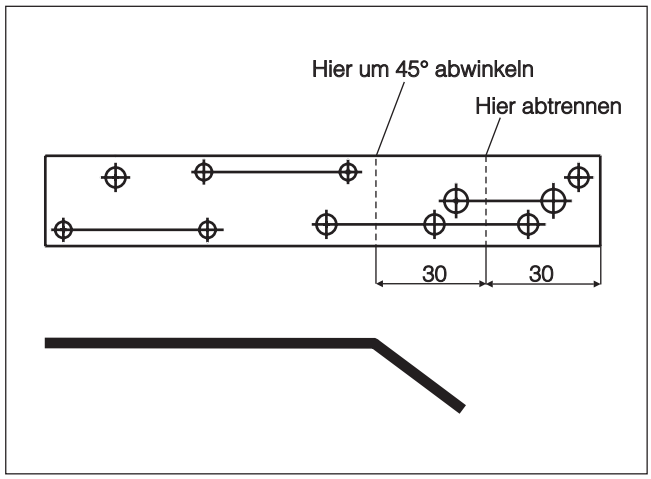

Skizze 6



Bild 19

① Sicherungshalter und Gebläserelais
② Halter für Sicherungs- und Relaissockel

Stromversorgung
(siehe Bild 20)

Das Pluskabel und das Minuskabel unter dem Luftfilter zur Batterie verlegen.
Beide Kabel direkt an der Batterie anschließen.



Bild 20

① Plus- und Minuskabel angeschlossen

Gebläseansteuerung

Bei Fahrzeugen mit manueller Klimaanlage
(siehe Bild 21 und Skizze 7)

Kabelstrang für Bedienung- und Gebläseansteuerung durch die vorhandene Gummitülle hinter dem linken Federbeindom in den Innenraum führen.
Die Ansteuerung für das Gebläse erfolgt am 2 - poligen Stecker (Kammer 1) vom Gebläsemotor durch Einbindung der Kabel 4 mm² sw und Kabel 4 mm² sw/vi in das Kabel 4 mm² gn/rt.

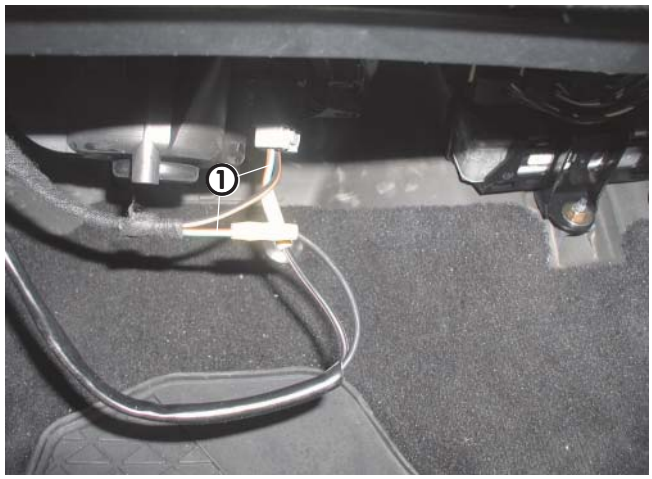

Bild 21

① Kabel 4 gn/rt getrennt

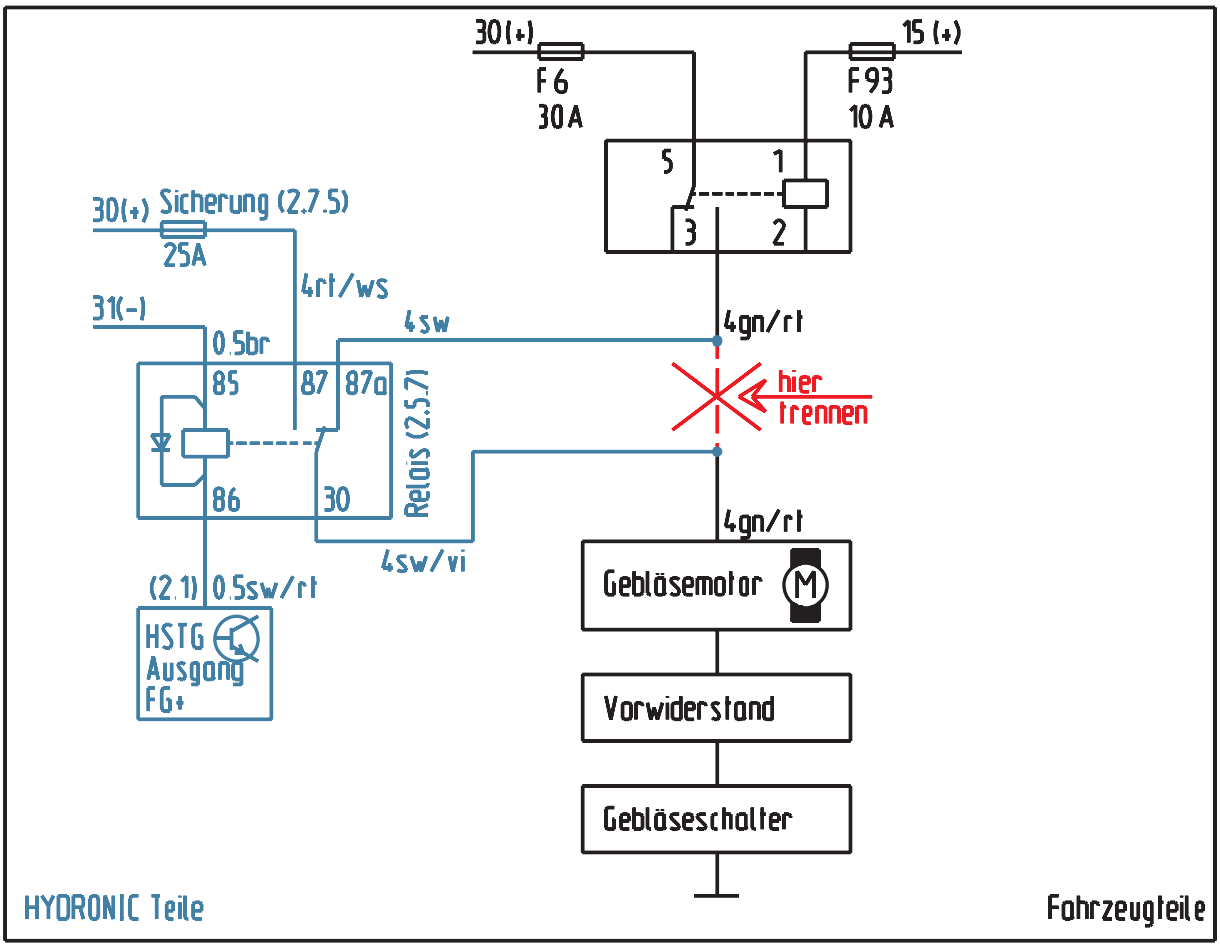

Skizze 7

Bei Fahrzeugen mit Klimaautomatik
(siehe Bild 22 und Skizze 8)

Kabelstrang für Bedienung- und Gebläseansteuerung durch die vorhandene Gummitülle hinter dem linken Federbeindom in den Innenraum führen.
Die Ansteuerung für das Gebläse erfolgt am 16 - poligen grauen Stecker an der Sicherungs - und Relaiseinheit im Fahrerfußraum links durch Einbindung der Kabel 4 mm² sw und 4 mm² sw/vi in das Kabel 0,5 mm² gn/bl.
Den 16 - poligen grauen Stecker abziehen und das Kabel 0,5 mm² gn/bl in Kammer 16 trennen.
Das Kabel 4 mm² sw/vi mit 1-poliger Steckverbindung mit dem grauen Stecker verbinden.
Das Kabel 4 mm² sw mit 1-poliger Steckverbindung mit dem abgetrennten Kabel 0,5 mm² gn/bl verbinden.
Die Sicherung 2.7.5 (Kabel rot / weiß, 4 mm²) 25 A durch eine Sicherung 10 A ersetzen.



Bild 22

① Kabel 0,5 grün/blau getrennt
② Kabel 4 schwarz und 4 schwarz/violett angeschlossen

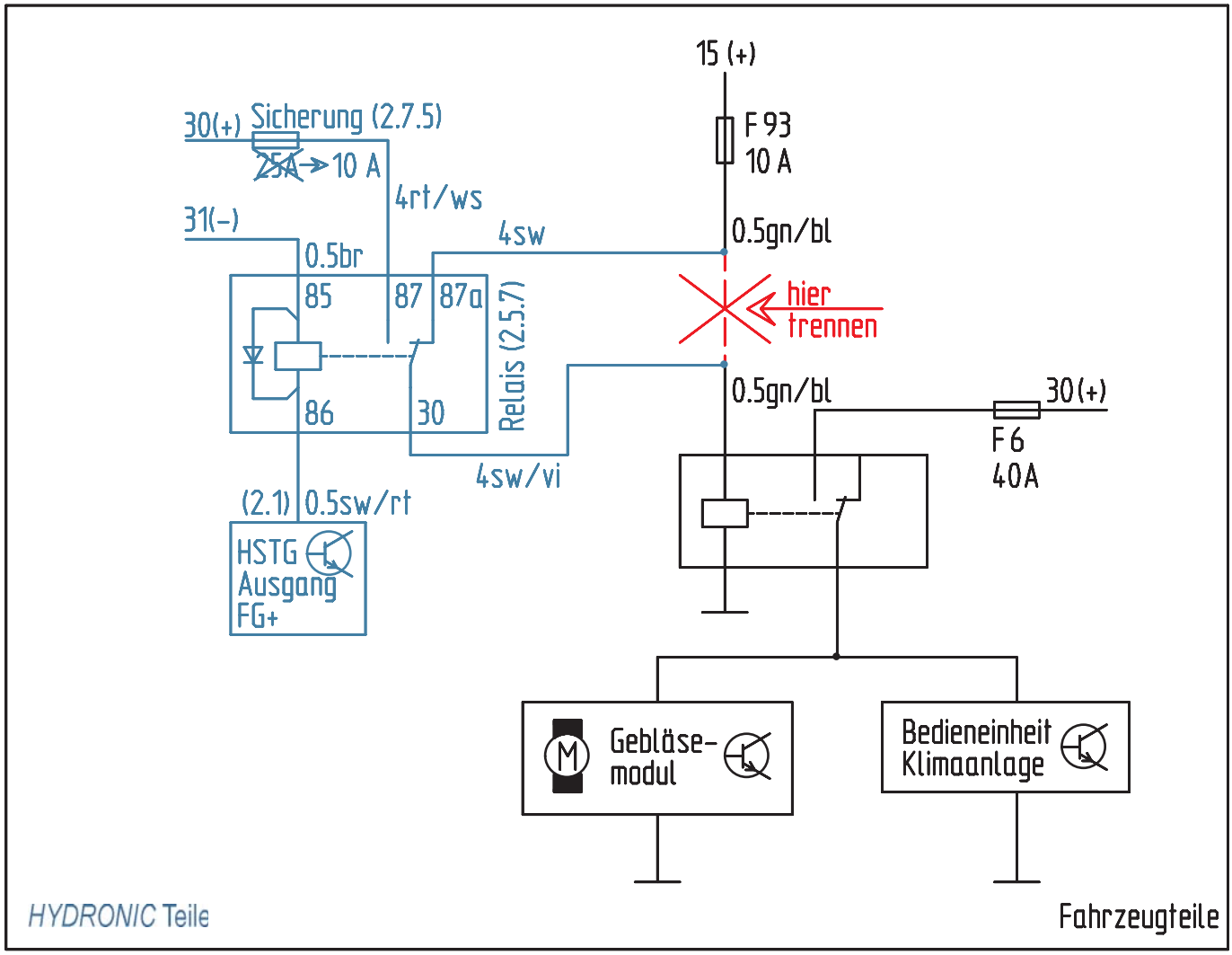

Skizze 8

Bedienelemente

Mini - Uhr einbauen
(siehe Bild 23 und Skizze 9)

Die Mini - Uhr mit Schaumstoffunterlage rechts neben der Lenksäule einbauen.
Dazu die Schablone aufkleben.
Die Befestigungsbohrung Ø 2,5 mm und die Bohrung Ø 7,5 mm für die Kabeldurchführung bohren.
Mini - Uhr mit der Blechschraube 2,9 x 25 an der Verkleidung befestigen und die Abdeckkappe montieren.
Das Kabel 0,5 bl/ws vom Leitungsstrang „Bedieneinrichtung“ isolieren und zurückbinden.
Am Kabelstrang „Mini - Uhr“ das Steckergehäuse S1 anschlagen.
Am Kabelstrang „Bedieneinrichtung“ die Steckkontakte ancrimpen, das Buchsengehäuse B1 anschlagen und mit dem Steckergehäuse S1 verbinden.
Leitung sw/gr mit Klemme 58 Standlicht verbinden.
Leitungsstrang mit Kabelbindern befestigen.



Bild 23

① Mini - Uhr montiert

Bitte beachten!

Den Einbauplatz der Mini - Uhr nur in Absprache mit dem Kunden festlegen.

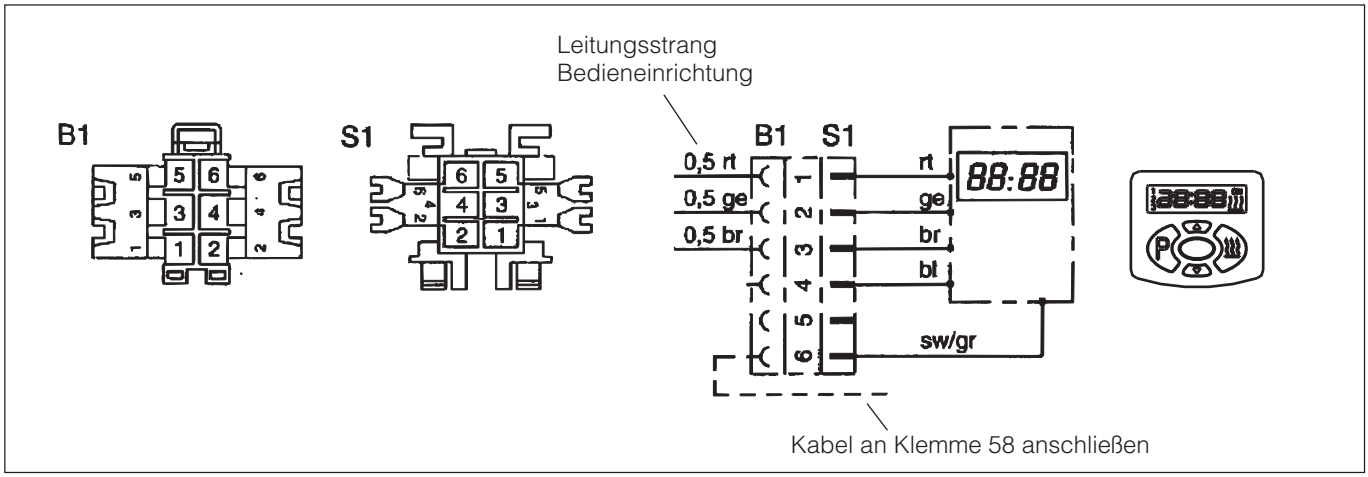

Skizze 8

Funkfernbedienung TP5 einbauen
(Alternativvorschlag - Absprache mit dem Kunden)

Den Funkempfänger der TP5 links unter der Armaturentafel befestigen.
Den Temperaturfühler an der Verkleidung links im Fußraum des Fahrers befestigen.
Das Antennenkabel im Gummi der Verkleidung der Fahrertür verlegen, dabei Kontakt zu Metallteilen vermeiden.
Den Taster der Funkfernbedienung an Stelle der Mini-Uhr rechts neben der Lenksäule installieren.

7 Nach der Montage

Fahrzeug komplettieren

- Alle ausgebauten Teile in umgekehrter Reihenfolge montieren.
- Batterie wieder anklemmen.
- Schlauchleitungen, Schlauch- und Rohrschellen sowie alle elektrischen Anschlüsse auf festen Sitz prüfen.
- Alle losen Leitungen mit Kabelbinder sichern.
- Uhr einstellen.
- Radio- Code falls notwendig eingeben.
- Motor starten, Kühlsystem entlüften und auf Dichtheit prüfen, fehlendes Kühlwasser nachfüllen.
- Bitte auch die Angaben des Fahrzeugherstellers zur Befüllung und Entlüftung des Kühlsystems beachten.
- Behördliche Vorschriften und Sicherheitshinweise in der Technischen Beschreibung beachten.

Bitte beachten!

Das Kühlsystem ausschließlich mit der vom Fahrzeughersteller vorgeschriebenen Kühlflüssigkeit befüllen.

Inbetriebnahme des Heizgerätes

- Heizgerät am Bedienelement einschalten.
  Siehe Bedienungsanleitung - Bedienelement.

8 Teileübersicht / Skizzen



Pos. 1 Heizgerät B 5 W S 1 Stck



Pos. 2 Halter Heizgerät 1 Stck



Pos. 3 Wasserschlauch 1 Stck

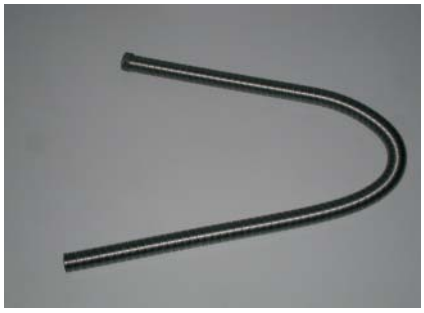

Pos. 4 Abgasrohr 1 Stck



Pos. 5 Verbrennungs-luftrohr 1 Stck



Pos. 6 Kleinteile Halter und Verbrennungsluft 1 Satz



Pos. 7 Befestigungsteile Abgas 1 Satz



Pos. 8 Schellen für Wasserschläuche 1 Satz

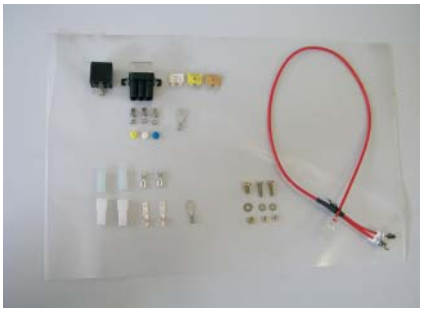

Pos. 9 Elektrische Teile 1 Satz



Pos. 10 Teile Tankentnahme 1 Satz



Pos.11 Zusatzteile externe Dosierp. 1 Satz



Pos.12 Halter, Wasserpumpe 1 Stck

8 Teileübersicht / Skizzen

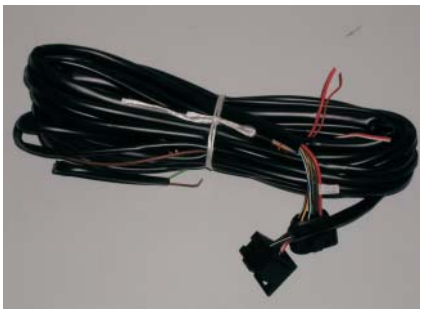

Pos.13 Leitungsbaum 1 Stck



Pos.14 Abgasschalldämpfer 1 Stck



Pos.15 Verbindungsteile Einbausatz 2 Stck



Pos.16 Winkelstutzen 1 Stck



Pos.17 Fahrzeugspezifische Zusatzteile

Bedienelemente (wahlweise)



Pos.18 Mini-Uhr 1 Stck



Pos.19 Konsole für Mini-Uhr 1 Stck



Pos.20 Funkfernbedienung TP5 1 Stck

8 Teileübersicht / Skizzen

Pos.	Bezeichnung	Stückzahl	Bestellnummer	Bemerkungen
1	Heizgerät B 5 W S	1	25 1862 05 00 00	
2	Halter, Heizgerät	1	25 2220 80 00 01	im Uni-Einbausatz
3	Wasserschlauch	1	20 1690 81 00 01	im Uni-Einbausatz
4	Abgasschlauch mit Endhülse	1	25 1774 80 02 00	im Uni-Einbausatz
5	Verbrennungsluftrohr	1	360 00 179	im Uni-Einbausatz
6	Kleinteile Halter und Verbrennungsluft	1	22 1000 51 23 00	im Uni-Einbausatz
7	Befestigungsteile, Abgas; Satz	1	22 1000 51 24 00	im Uni-Einbausatz
8	Schellen für Wasserschläuche; Satz	1	10 2064 02 00 32	im Uni-Einbausatz
9	elektrische Teile; Satz	1	22 1000 32 65 00	im Uni-Einbausatz
10	Teile Tankentnahme; Satz	1	22 1000 20 14 00	im Uni-Einbausatz
11	Zusatzteile externe Dosierpumpe; Satz	1	22 1000 51 27 00	im Uni-Einbausatz
12	Halter, Wasserpumpe	1	22 1000 50 07 00	im Uni-Einbausatz
13	Leitungsbaum	1	25 1917 80 10 00	im Uni-Einbausatz
14	Abgasschalldämpfer	1	22 1000 40 09 00	im Uni-Einbausatz
15	Verbindungsteile Einbausatz	2	20 1528 88 00 03	im Uni-Einbausatz
16	Winkelstutzen 18; 90°	1	25 2216 99 01 05	im Uni-Einbausatz
17	Fahrzeugspezifische Zusatzteile:	1	24 8035 00 00 00	
	Halter, Heizgerät	1		
	Stützstrebe	1		
	Moosgummischlauch; lfd. m	6		
	Wärmeschrumpfschlauch 40 / 20 mm	2		
	Einziehmutter M6 m. Bund	1		
	Kar.-Scheibe 6,4	4		
	Flachstecker 0,5 - 1 mm^2	1		
	Steckhülse 0,5 - 1 mm^2	1		
	Abgasrohrwinkel	1		
	Rohrschelle für Abgasrohr	1		
	Sechskantschraube M6 x 16	4		
	Wellscheibe Ø 6 mm	6		
	Sechskantmutter M6	8		
	Kantenschutz	0,1		
	Y-Stück für Brennstoffversorgung	1		
	Reduzierschlauch Ø 5 / 3,5 mm, 40 mm l.	1		
	Schlauchschelle Ø 16 - 25 mm	3		
	Bedienelemente wahlweise:			
18	Mini - Uhr	1	22 1000 32 35 00	Kundenwunsch
19	Konsole für Mini - Uhr	1	22 1000 50 08 00	
	oder			
20	Funkfernbedienung TP5 (Option)	1	22 1000 32 01 00	Kundenwunsch

8 Teileübersicht / Skizzen

Halter, Heizgerät

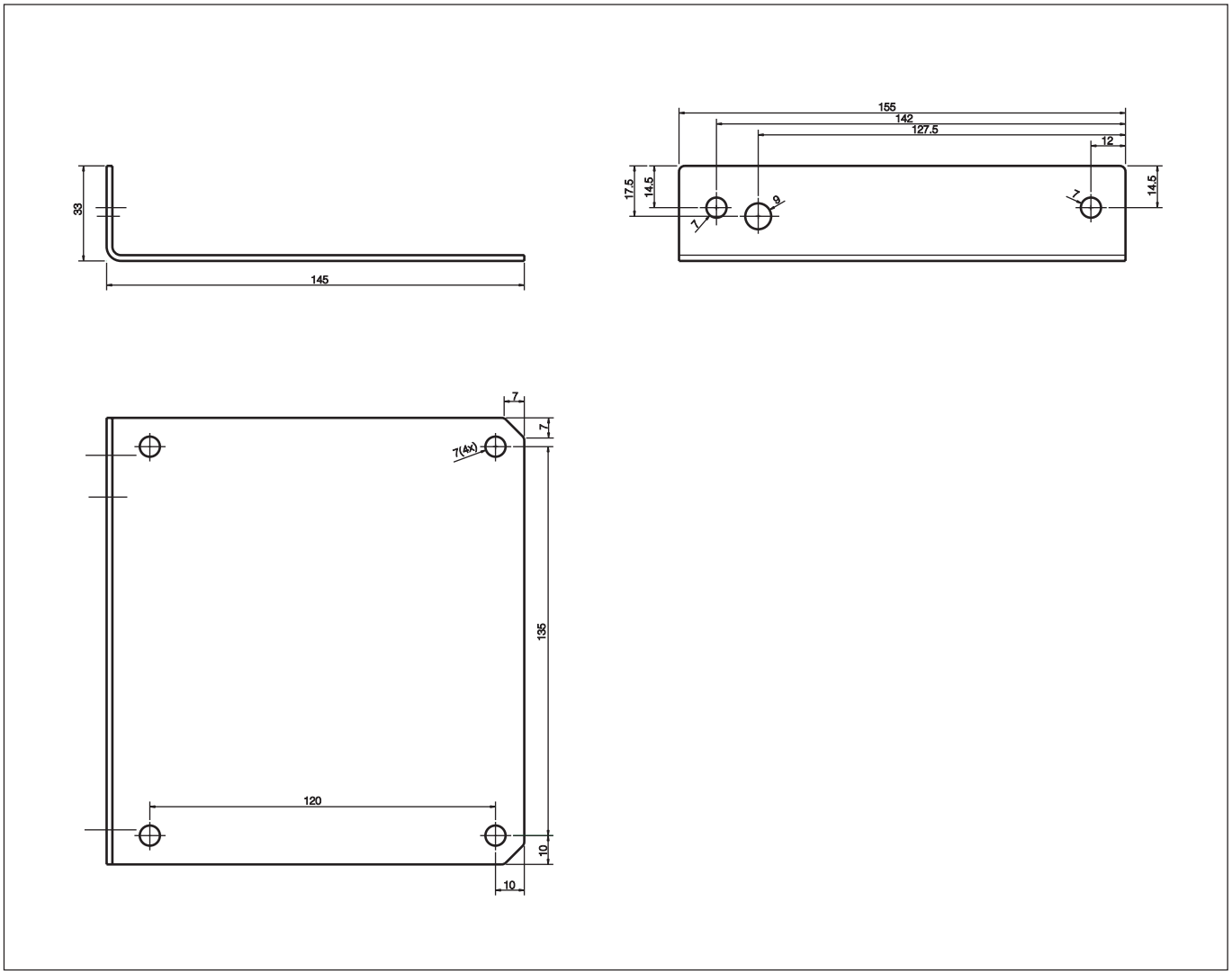

Skizze 9

8 Teileübersicht / Skizzen

Stützstrebe

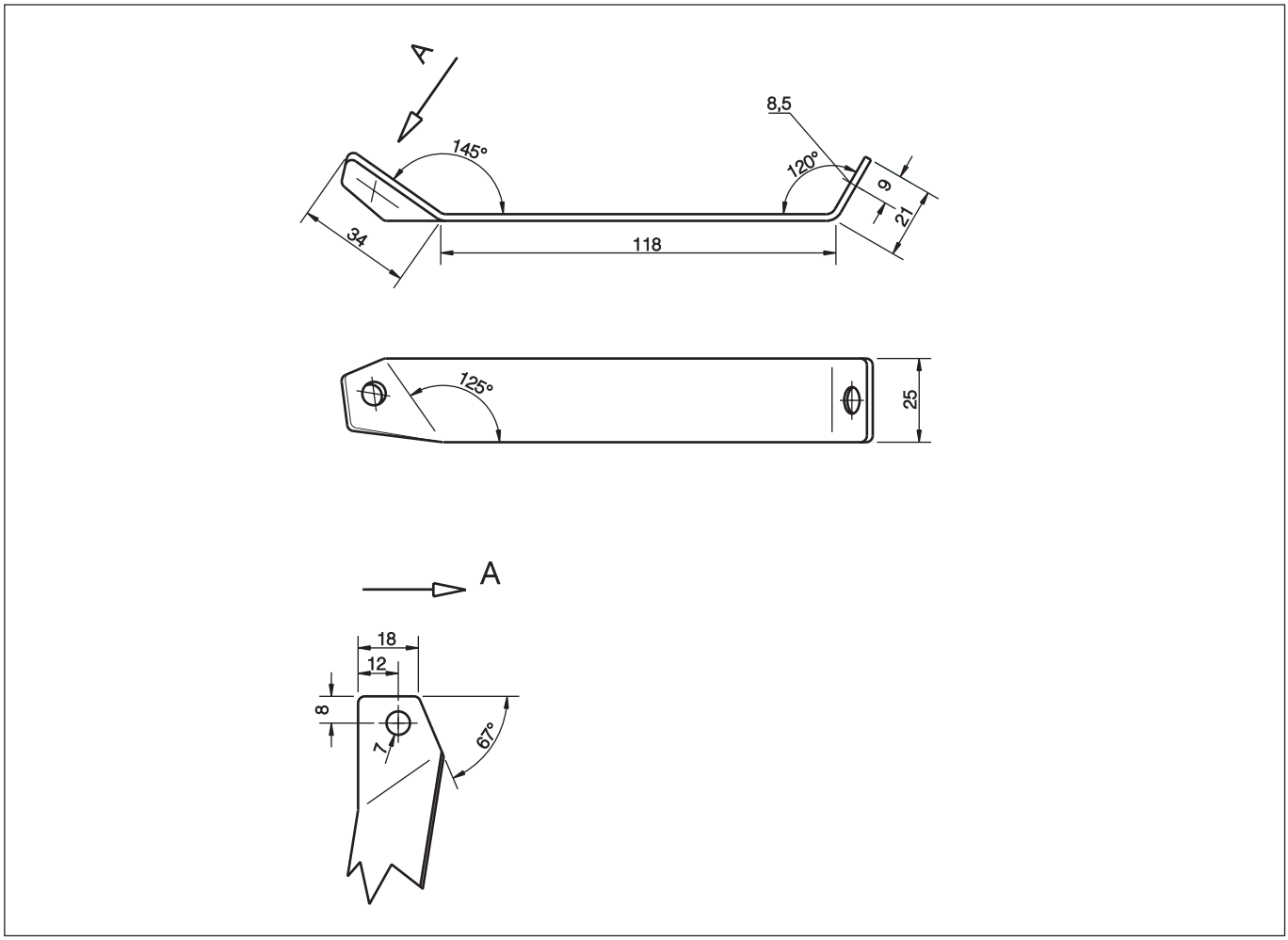

Skizze 10

Vor dem Einschalten

Bei Fahrzeugen mit manueller Klimaanlage

- Vor dem Einschalten bzw. Vorprogrammieren des Heizbetriebes bei eingeschalteter Zündung den Temperaturregler des Fahrzeuges auf „Warm“ (Maximalstellung) einstellen.
- Den Regler für die Luftführung auf Defroster stellen. Maximale Luftführung auf die Frontscheibe.
- Gebläseschalter auf Stufe 1 oder 2 stellen.

Bei Fahrzeugen mit Klimaautomatik
(siehe Bild 1)

Am Bedienteil für die Klimaautomatik bei eingeschalteter Zündung folgende Einstellung vornehmen:

- Den Gebläseschalter ① auf Lüftungsstufe 2 stellen.
- Den Temperaturregler ② einstellen, bis im Display „HI“ angezeigt wird.
- Den Regler für die Luftführung ③ auf die Frontscheibe stellen.



Bild 1

① Gebläseschalter
② Temperaturregler
③ Regler für Luftführung