EINBAUVORSCHLAG
HYDRONIC S3 – D 5 E IM FORD TOURNEO CUSTOM (FAC)
HYDRONIC S3 – D 5 E IM FORD TRANSIT CUSTOM (FAC)



DIESER EINBAUVORSCHLAG IST FÜR FAHRZEUGE AB BAUJAHR 2018 MIT FOLGENDEN MOTORISIERUNGEN GÜLTIG:

Transit Custom
2,0 l Hubraum / 4-Zylinder-Reihenmotor / 77 kW - 105 PS (HSN: 8566 / TSN: BMT)
2,0 l Hubraum / 4-Zylinder-Reihenmotor / 96 kW - 130 PS (HSN: 8566 / TSN: BMU)
2,0 l Hubraum / 4-Zylinder-Reihenmotor / 125 kW - 170 PS (HSN: 8566 / TSN: BMV)

Tourneo Custom
2,0 l Hubraum / 4-Zylinder-Reihenmotor / 77 kW - 105 PS (HSN: 8566 / TSN: BMW)
2,0 l Hubraum / 4-Zylinder-Reihenmotor / 96 kW - 130 PS (HSN: 8566 / TSN: BMX)
2,0 l Hubraum / 4-Zylinder-Reihenmotor / 125 kW - 170 PS (HSN: 8566 / TSN: BMY)

WICHTIG für den elektrischen Anschluss der Hydronic S3 CS Heizgeräte: Bitte beachten Sie die Hinweise am Ende dieses Einbauvorschlages!
IMPORTANT NOTE for the electrical wiring of Hydronic S3 CS heaters: Please read the reference at the end of this installation recommendation!

INHALT

KAPITEL	KAPITELBESCHREIBUNG	SEITE
1	Einleitung	3-5
2	Vorbereitung Fahrzeug	6
3	Vormontage	7-9
4	Einbau	10-20
5	Nach dem Einbau	21-22
6	Teileübersicht	23
	Merkblatt für den Kunden	37

Dieser Einbauvorschlag dokumentiert den Einbau des Heizgerätes Hydronic S3 in einem Fahrzeug des Modelljahres 2018 mit folgender Ausstattung:

- **mit Klimaanlage**
- **mit Start-Stopp-System**
- **mit Schaltgetriebe**
- **mit Frontantrieb**

Nicht geprüft wurden:

- **Fahrzeuge ohne Klimaanlage**

BITTE BEACHTEN!

Dieser Einbauvorschlag ist unter Ausschluss irgendwelcher Haftungsansprüche für das o.g. Fahrzeug gültig.
Je nach abweichendem Modelljahr und/oder abweichender Ausstattung können sich Änderungen gegenüber diesem Einbauvorschlag ergeben.
Der Einbau des Heizgerätes in das Fahrzeug muss daher zwingend vor Beginn auf Machbarkeit überprüft werden.
Jegliche Haftungsansprüche bedingt durch Änderungen am Fahrzeug sind ausgeschlossen.

Einbauzeit ca. 7,5 Stunden

1 EINLEITUNG

BESONDERE SCHREIBWEISEN, DARSTELLUNGEN UND PIKTOGRAMME

In diesem Einbauvorschlag werden unterschiedliche Sachverhalte durch besondere Schreibweise und Piktogramme hervorgehoben. Bedeutung und entsprechendes Handeln entnehmen Sie aus den folgenden Beispielen.

BESONDERE SCHREIBWEISEN UND DARSTELLUNGEN

- Dieser Punkt (▪) kennzeichnet eine Aufzählung die durch eine Überschrift eingeleitet wird.
  - – Folgt nach einem „Punkt“ ein eingerückter Strich (–), ist diese Aufzählung dem schwarzen Punkt untergeordnet.

PIKTOGRAMME

⚠ GEFAHR!

Dieser Hinweis weist Sie auf eine drohende Gefahr für Leib und Leben hin. Wird dieser Hinweis nicht beachtet, kann ein schwerer Personenschaden die Folge sein.

➔ Dieser Pfeil weist Sie auf die entsprechende Vorsichtsmaßnahme hin um die Gefahr abzuwenden.

⚠ ACHTUNG!

Dieser Hinweis weist Sie auf eine gefährliche Situation für eine Person und / oder das Produkt hin. Wird dieser Hinweis nicht beachtet, kann ein Personenschaden und / oder ein Geräteschaden die Folge sein.

➔ Dieser Pfeil weist Sie auf die entsprechende Vorsichtsmaßnahme hin um die Gefahr abzuwenden.

BITTE BEACHTEN!

Dieser Hinweis gibt Ihnen Anwendungsempfehlungen und hilfreiche Tipps für den Betrieb, Einbau und Reparatur des Heizgerätes.

SICHERHEITSHINWEISE FÜR DEN EINBAU UND DIE REPARATUR

⚠ GEFAHR!

Ein unsachgemäßer Einbau oder eine unsachgemäße Reparatur von Eberspächer-Heizgeräten kann einen Brand verursachen oder zum Eintritt giftiger Abgase in den Fahrzeuginnenraum führen.
Hieraus kann Gefahr für Leib und Leben resultieren.

➔ Das Heizgerät darf nur von autorisierten und geschulten Personen entsprechend den Vorgaben in der technischen Dokumentation eingebaut oder unter Verwendung von Original-Ersatzteilen repariert werden.

➔ Einbau und Reparaturen durch nicht autorisierte und ungeschulte Personen, Reparaturen mit nicht Original-Ersatzteilen, sowie ohne die zum Einbau bzw. Reparatur erforderliche technische Dokumentation sind gefährlich und deshalb nicht zulässig.

➔ Der Einbau nach diesem Einbauvorschlag darf nur in Verbindung mit der jeweils gerätebezogenen Technischen Beschreibung, Einbauanweisung, Bedienungsanweisung und Wartungsanweisung durchgeführt werden.
Dieses Dokument ist vor / bei Einbau und Reparatur sorgfältig durchzulesen und durchgehend zu befolgen. Ein Höchstmaß an Beachtung ist dabei den Behördlichen Vorschriften, den Sicherheitshinweisen und den allgemeinen Hinweisen zu schenken.

BITTE BEACHTEN!

- Die entsprechenden Regeln der Technik sowie eventuelle Angaben des Fahrzeugherstellers sind beim Einbau und bei der Reparatur einzuhalten.
- Bei Elektroschweißarbeiten am Fahrzeug ist zum Schutz des Steuergerätes das Pluskabel an der Batterie abzuklemmen und an Masse zu legen.

HAFTUNGSANSPRUCH / GEWÄHRLEISTUNG

Die Firma Eberspächer übernimmt keine Haftung für Mängel und Schäden, die auf einen Einbau bzw. eine Reparatur durch nicht autorisierte und ungeschulte Personen zurückzuführen sind.
Die Einhaltung der Behördlichen Vorschriften und der Sicherheitshinweise ist Voraussetzung für Haftungsansprüche.
Nichtbeachtung der Behördlichen Vorschriften und der Sicherheitshinweise führt zum Haftungsausschluss seitens des Heizgeräteherstellers.

UNFALLVERHÜTUNG

Grundsätzlich sind die allgemeinen Unfallverhütungsvorschriften und die entsprechenden Werkstatt- und Betriebsschutzanweisungen zu beachten.

1 EINLEITUNG

ZUSÄTZLICHE INFORMATIONEN ZUR GÜLTIGKEIT DES EINBAUVORSCHLAGES

Der Einbauvorschlag ist für das Fahrzeug mit den nachfolgend aufgelisteten Motor- und Getriebevarianten gültig.

MOTOR- UND GETRIEBEVARIANTE

Hubraum	kW / PS	Getriebe
2,0l	77 / 105	6S
2,0l	95 / 130	AT / 6S
2,0 l	125 / 170	AT / 6S

AT = Automatikgetriebe
6S = 6-Gang-Schaltgetriebe

BITTE BEACHTEN!

- Bei Fahrzeugen mit Rechtslenker ist der Einbauvorschlag nicht gültig.
- Fahrzeugmodelle, Motortypen und Ausstattungsvarianten, die nicht in diesem Einbauvorschlag aufgeführt sind, wurden nicht geprüft. Der Einbau nach diesem Einbauvorschlag kann aber möglich sein.

ERSTINBETRIEBNAHME DES HEIZGERÄTES BZW. FUNKTIONSPRÜFUNG

- Nach dem Einbau bzw. einer Reparatur des Heizgerätes ist der Kühlmittelkreislauf sowie das gesamte Brennstoffversorgungssystem sorgfältig zu entlüften. Hierzu die Vorschriften des Fahrzeugherstellers beachten.
- Vor dem Probelauf alle Heizkreisläufe öffnen (die Temperaturregler auf „warm“ stellen).
- Während des Probelaufes des Heizgerätes sind sämtliche Wasser- und Brennstoffanschlüsse auf Dichtheit und festen Sitz zu überprüfen.
- Sollte das Heizgerät während des Betriebes auf Störung gehen, dann mit Hilfe einer Diagnoseeinrichtung die Störung beheben.

ZUM EINBAU NOTWENDIGE TEILE

STÜCKZAHL	BENENNUNG	BESTELL-NR.
1	Hydronic S3 D 5 E	25 2912 05 0000
	oder	
1	Hydronic S3 D 4 E	25 2913 05 0000
1	Fahrzeugspezifischer Einbausatz	24 8000 35 0039
Bedienteil EasyStart nach Wahl:		
1	EasyStart Web	22 1000 34 5100
1	EasyStart Remote	22 1000 34 2300
1	EasyStart Remote+	22 1000 34 1700
1	EasyStart Timer	22 1000 34 1500

ERFORDERLICHES SPEZIALWERKZEUG

- erforderliche Drehmomentschlüssel
- Korrosionsschutzmittel
- Werkzeug zum Lösen der Tankarmatur
- Crimpzange

ANZUGSDREHMOMENTE

Wenn keine Anzugsmomente vorgegeben sind, dann die Schraubverbindungen entsprechend folgender Tabelle anziehen:

Bauteilbezeichnung	Anzugsdrehmomente
Skt.-Schraube M6	10 $^{+1}$ Nm
Skt.-Schraube M8	20 $^{+2}$ Nm
Skt.-Schraube M10	45 $^{+2}$ Nm
selbstfurchende Torxschraube M6 x 16	11 $^{+1}$ Nm
Schraube M4	3 $^{+0,5}$ Nm
Schraube M5	5 $^{+0,5}$ Nm
Schraube M5 x 18	6 $^{+0,5}$ Nm
Rohrschelle für Abgasrohr	7 $^{+1}$ Nm
Schlauchschelle für Wasserschlauch	3 $^{+0,5}$ Nm
Schlauchschelle für Verbrennungsluftrohr	5 $^{+0,5}$ Nm
Schlauchschelle für Brennstoffrohr	1 $^{+0,2}$ Nm

1 EINLEITUNG

EINBAUZEICHNUNG

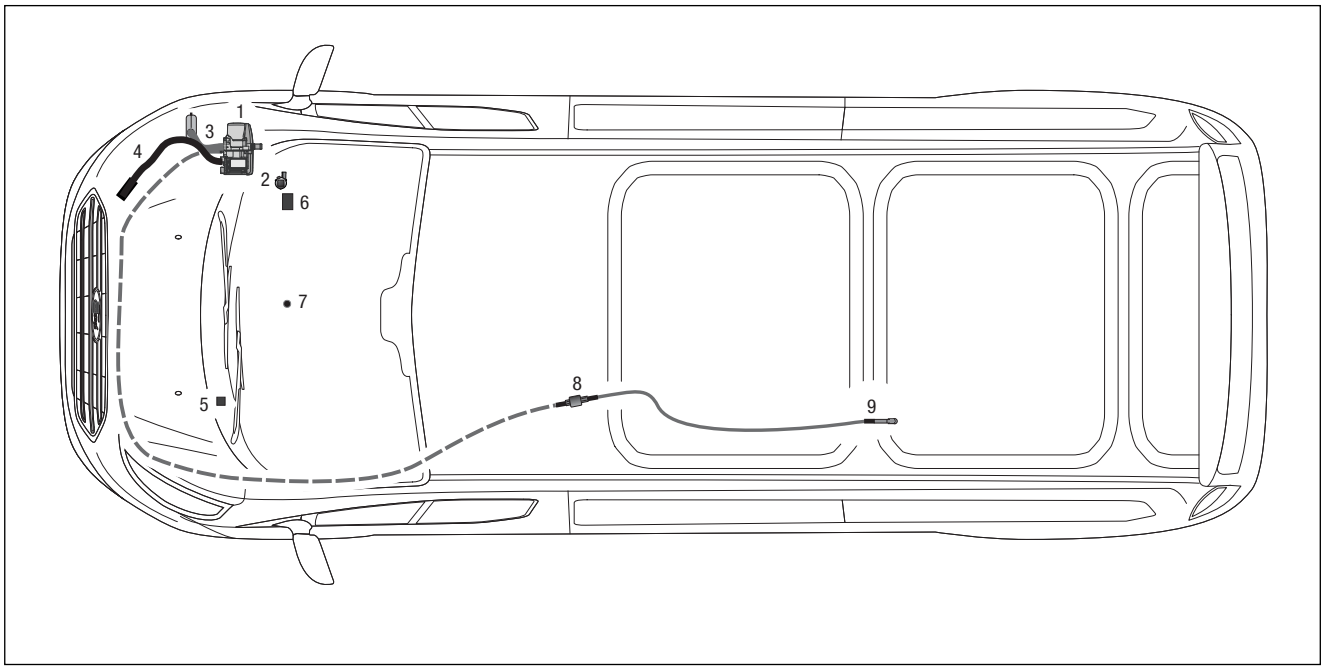

1 Heizgerät Hydronic S3
2 Wasserpumpe
3 Abgasrohr mit Abgasschalldämpfer
4 Verbrennungsluftrohr
5 Sicherungshalter
6 Gebläsesteuergerät
7 Taster Bedeinelement
8 Dosierpumpe
9 Tankentnehmer

2 VORBEREITUNG FAHRZEUG

VORBEREITENDE ARBEITEN AM FAHRZEUG

- Handschuhfach demontieren
- Klimabedienteil ausbauen
- Luftfilterkasten demontieren
- Stoßfänger demontieren
- Batterie abklemmen
- rechten Scheinwerfer demontieren
- Druck im Kühlsystem ablassen
- Kühlmittel in sauberen Behälter ablassen
- Tank nach Herstellervorgaben ausbauen / absenken

HINWEISE ZUM AUSBAU DES KLIMABEDIENTEILS
(siehe Abb. 1 und 2)

NUR BEI FAHRZEUGEN MIT MULTIMEDIASYSTEM

Die Abdeckung der Multimediaeinheit entfernen und die 3 Torxschrauben entfernen.

Die Multimediaeinheit abnehmen und die Stecker abziehen.



Abb. 1
① 3 Torxschrauben entfernen

Die beiden Schrauben hinter der Multimediaeinheit lösen und die Verkleidung der Mittelkonsole nach vorn ausrasten.

Die Klimabedieneinheit von der Hinterseite der Mittelkonsole abschrauben.



Abb. 2
① Befestigungsschrauben der Mittelkonsole

3 VORMONTAGE

HEIZGERÄT VORBEREITEN
(siehe Abb. 3 und 4)

Die geraden Wasserstutzen wie in der Abbildung ersichtlich am Heizgerät montieren.

Das Duplikat-Typenschild vom Heizgerät entfernen.

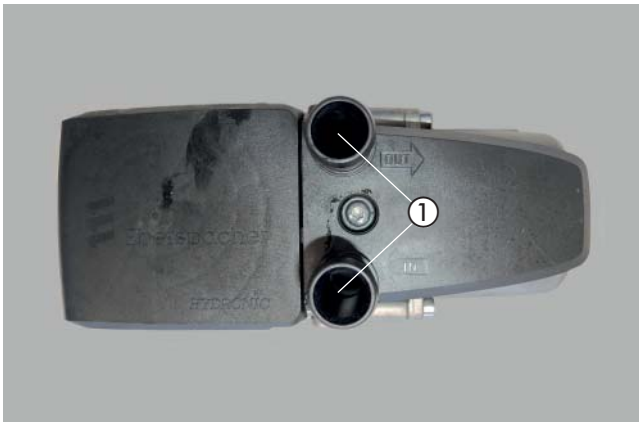

Abb. 3
① Wasserstutzen montieren

Montageschritte

- O-Ring (5) einfetten und in die Nut am Stutzen einsetzen.
- Stutzen (3 oder 4) in die Aussparungen der Fühlerabdeckung (2) einsetzen. Der Bund am Stutzen ist oberhalb der Abdeckung.
- Stutzen mit der Verzahnung in der Fühlerabdeckung positionieren und fixieren.
- Fühlerabdeckung mit Stutzen voran auf das Heizgerät aufsetzen.
- Stutzen vollständig in die Anschlussbohrungen am Wärmetauscher eindrücken.
- Bei abgewinkelten Stutzen die Richtung anpassen:
  – Fühlerabdeckung bis zum Bund der Stutzen anheben
  – Stutzen in die benötigte Richtung drehen
  – Fühlerabdeckung nach unten schieben und Stutzenposition nachjustieren bis die Verzahnungen wieder ineinandergreifen
- Fühlerabdeckung mit Schraube M5 x 18 (1) befestigen (Anzugsdrehmoment $6{,}5^{+0{,}5}$ Nm).

1 Schraube M5 x 18
2 Fühlerabdeckung
3 Stutzen, gerade
4 Stutzen, abgewinkelt
5 O-Ring

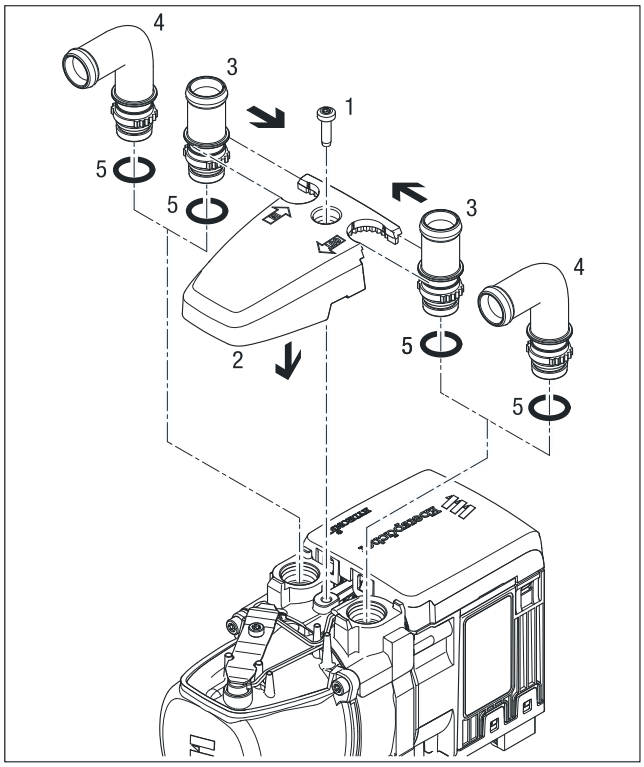

Abb. 4

3 VORMONTAGE

WASSERPUMPE VORBEREITEN
(siehe Abb. 5)

Die Wasserpumpe wie in der Abbildung gezeigt in den Wasserpumpenhalter einsetzen.

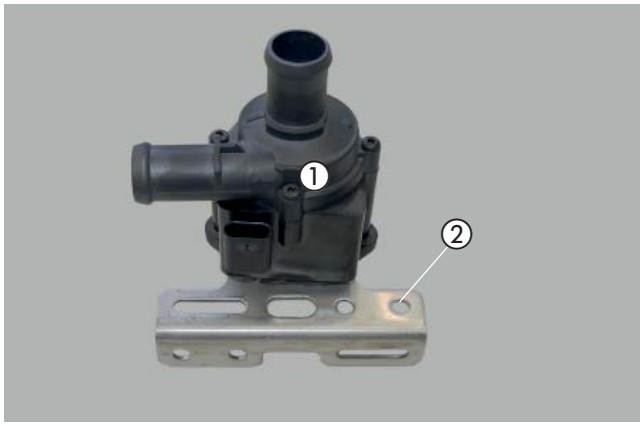

Abb. 5
① Wasserpumpe
② Halter Wasserpumpe

DOSIERPUMPE VORBEREITEN
(siehe Abb. 6)

Den Halter 6700 mit einer Schraube M6 x 25 und einer Karosseriescheibe B6 am Gummihalter der Dosierpumpe entsprechend der Abbildung befestigen und ausrichten.

Die Dosierpumpe in den Gummihalter einsetzen.

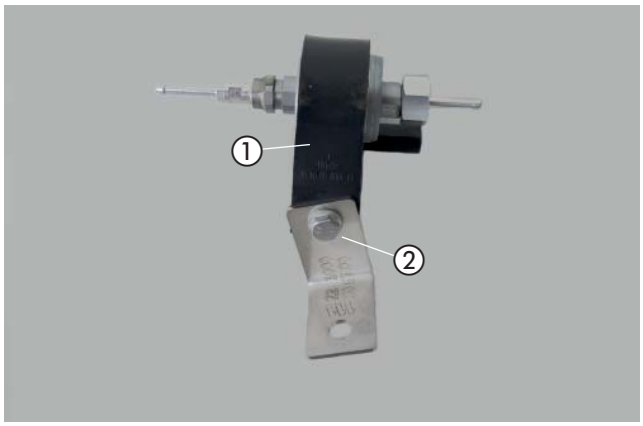

Abb. 6
① Dosierpumpe mit Gummihalter
② Halter Dosierpumpe montiert

SICHERUNGSHALTER VORBEREITEN
(siehe Abb. 7)

Den Sicherungssockel mit zwei Kunststoffnieten am Halter für den Sicherungssockel befestigen.

Den Diagnosestecker an der Steckeraufnahme befestigen und am Halter einstecken.

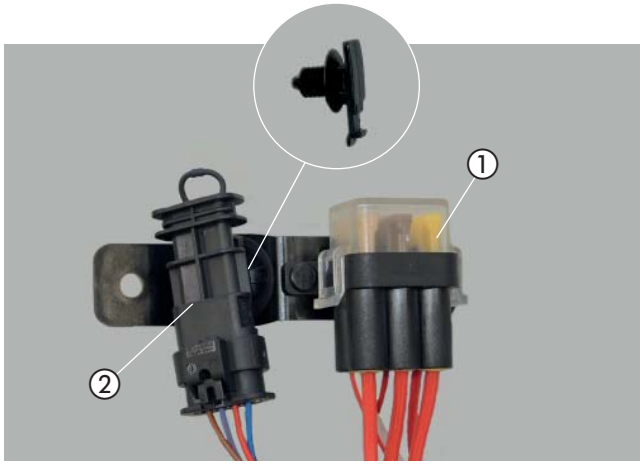

Abb. 7
① Sicherungssockel
② Diagnosestecker

3 VORMONTAGE

GEBLÄSESTEUERGERÄT VORMONTIEREN
(siehe Abb. 8)

Das Gebläsesteuergerät mit zwei Schrauben M4 x 10 am 90°-Halter der Abbildung entsprechend montieren.

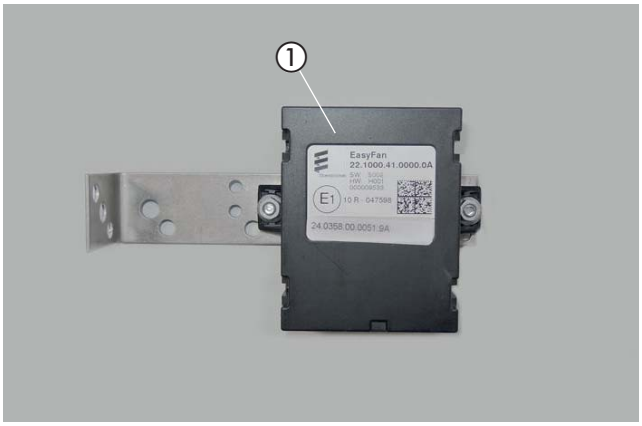

Abb. 8
① Stationärteil der EasyStart Remote/Remote+ am Halter montiert

STATIONÄRTEIL DES BEDIENELEMENTS VORMONTIEREN
(siehe Abb. 9 und 10)

BEIM EINBAU EINER FUNKFERBEDIENUNG EASYSTART REMOTE/ REMOTE+

Das Stationärteil der EasyStart Remote/Remote+ mit zwei Schrauben M4 x 10 der Abbildung entsprechend am Halter (0054) montieren.



Abb. 9
① Stationärteil der EasyStart Remote/Remote+ am Halter montiert

BEIM EINBAU EINER FERNBEDIENUNG EASYSTART WEB

Das Empfangsteil der EasyStart Web mit zwei Schraube M4 x 10 der Abbildung entsprechend am Halter (0054) montieren.



Abb. 10
① Stationärteil der EasyStart Web und am Halter montiert

4 EINBAU

EINBAUPLATZ VORBEREITEN
(siehe Abb. 11 und 12)

Der Einbauplatz vom Heizgerät ist auf dem rechten Radhaus.

Den Einfüllstutzen des Scheibenwaschbehälters abziehen und den Kunststoffhalter abschrauben.

Die Abschleppöse und den Halter demontieren.
- Die Abschleppöse zum Bordwerkzeug ins Handschuhfach legen.

Die Dämmmatte vom Radhaus entfernen.

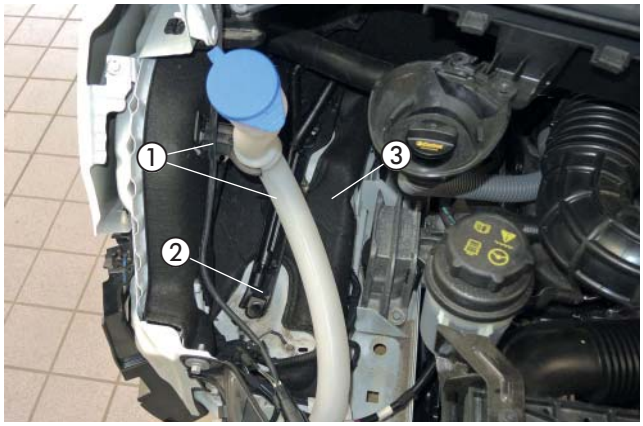

Abb. 11
① Einfüllstutzen des Scheibenwaschbehälters und Kunststoffhalter
② Abschleppöse mit Halter
③ Dämmmatte

Vom demontierten Kunststoffhalter die Fixier-Nase abtrennen und um 180° verdreht wieder anschrauben.

Den fahrzeugeigenen Leitungsstrang mit dem Kabel-Clip an der vorhandenen Bohrung der Seitenwand fixieren.

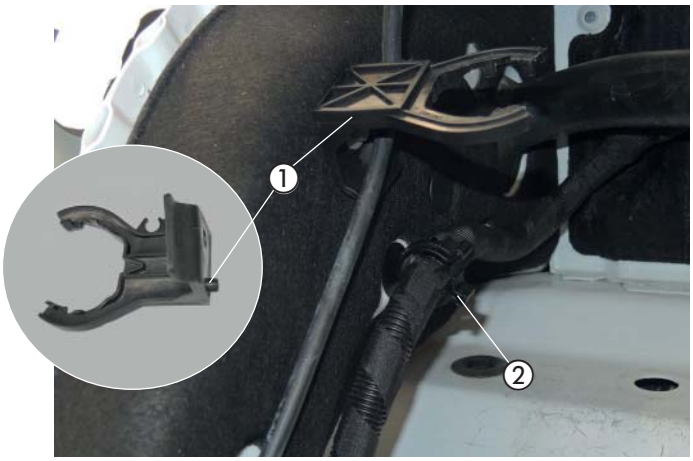

Abb. 12
① Kunststoffhalter um 180° verdreht montiert
② Kabel-Clip mit Leitungsstrang

4 EINBAU

GERÄTEHALTER MONTIEREN
(siehe Abb. 13 und 14)

Den Gerätehalter nach den Maßen in der Abbildung auf dem Radhaus auflegen und die äußeren 4 Bohrpunkte abtragen.

4 Bohrungen Ø 7 mm fertigen.

Die vorhandene Bohrung im vorderen Bereich auf Ø 38 mm aufbohren.

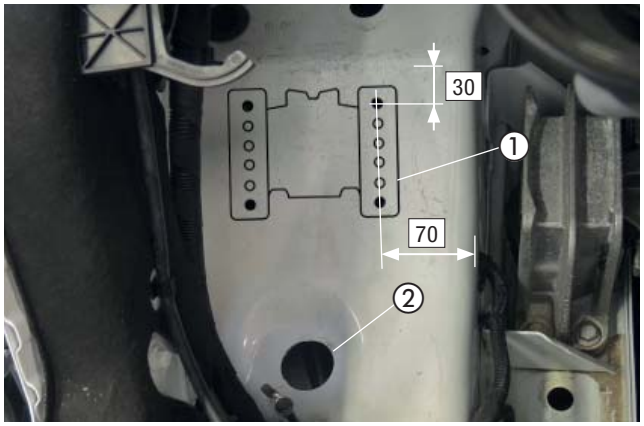

Abb. 13
① Kunststoffhalter um 180° verdreht montiert
② Gerätehalter anhalten und 4 Bohrpunkte abtragen
③ vorhandene Bohrung auf Ø 38 mm aufgebohrt

Den Gerätehalter mit 4 Schrauben M6 x 12 montieren.

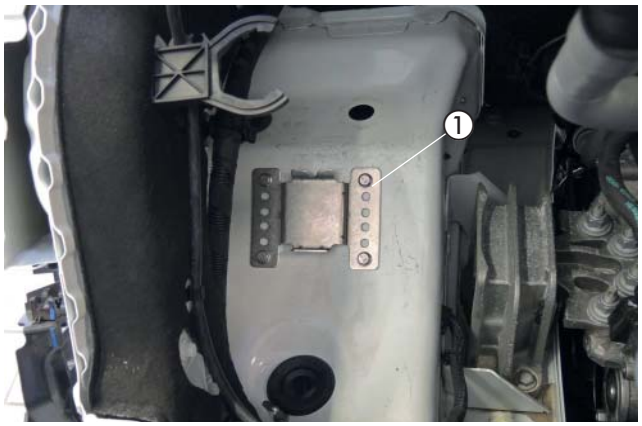

Abb. 14
① Gerätehalter mit 4 Schrauben M6 x 12 montiert

HEIZGERÄT MONTIEREN
(siehe Abb. 15)

Das Heizgerät in den Gerätehalter einsetzen und mit einer selbstfurchenden Torxschraube M6 x 16 befestigen.

In die aufgebohrte Bohrung Ø 38 mm eine Abgastülle einsetzen.

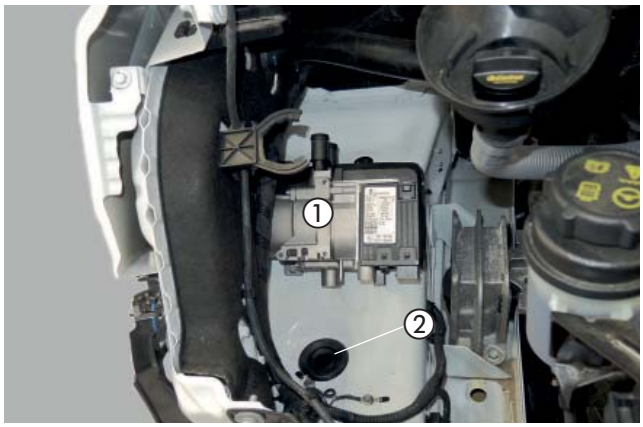

Abb. 15
① Heizgerät eingesetzt
② Abgastülle eingesetzt

4 EINBAU

ABGAS UND VERBRENNUNGSLUFT ANSCHLIESSEN
(siehe Abb. 16 und 17)

Das vormontierte Abgasrohr von unten durch die Abgastülle führen und am Abgasaustrittstutzen mit einer Spannschelle befestigen.

Das Verbrennungsluftrohr mit einer Schlauchschelle Ø 16 - 25 mm am Heizgerät anschließen und in den geschützten Bereich neben dem Kühler verlegen.

Den Verbrennungsluftrohr an geeigneten Stellen mit Kabelbindern befestigen.

⚠ ACHTUNG!
Den Verbrennungsluftschalldämpfer so verlegen, dass ausschließlich trockene und saubere Verbrennungsluft durch das Heizgerät angesaugt werden kann.



Abb. 16
① Verbrennungsluftrohr anschließen und verlegen

Den vormontierten Abgasschalldämpfer mit dem Halter an der vorhandenen Befestigungsschraube M6 des Wischwasserbehälters mit befestigen.

⚠ ACHTUNG!
Bei der Verlegung der Abgasrohre auf ausreichenden Abstand zu angrenzenden Karosseriebauteilen achten.

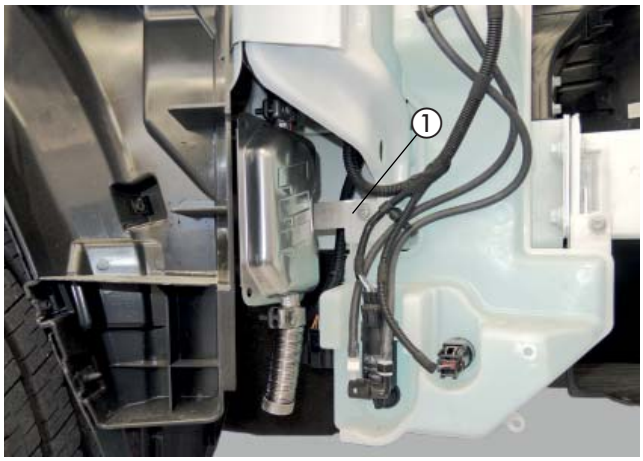

Abb. 17
① Abgasschalldämpfer montiert

4 EINBAU

WASSERPUMPE MONTIEREN
(siehe Abb. 18)

Die vorbereitete Wasserpumpe am vorhanden Stehbolzen M6 unterhalb der Wischerwanne auf der rechten Seite montieren.

Der Druckstutzen zeigt nach rechts, der Saugstutzen nach unten.



Abb. 18
① Wasserpumpe montiert

WASSERSCHLÄUCHE BEREITLEGEN
(siehe Abb. 19)

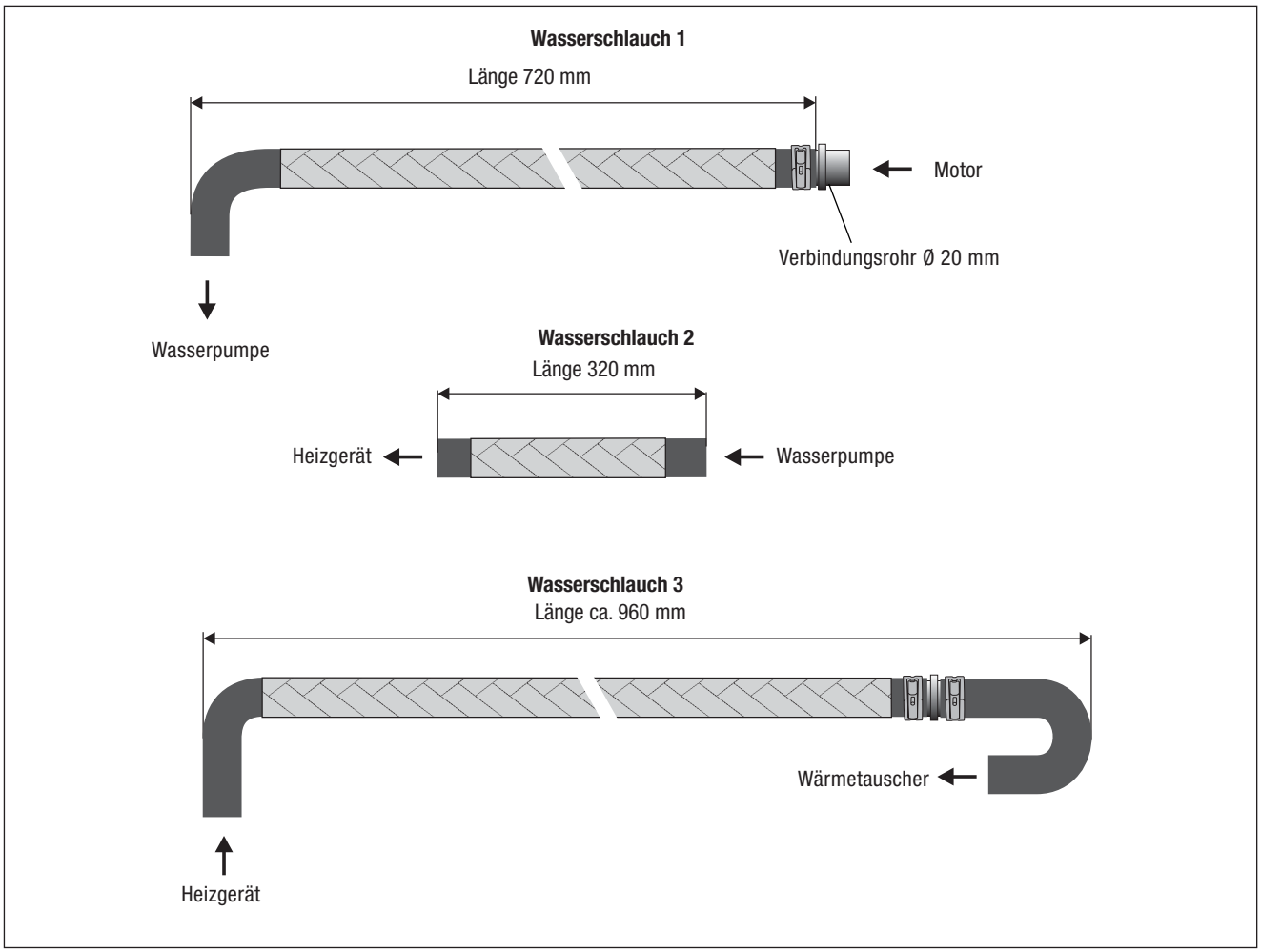

Abb. 19

4 EINBAU

WASSERVORLAUFSCHLAUCH TRENNEN / ABZIEHEN
(siehe Abb. 20)

Den Wasservorlaufschlauch (am Wärmetauscher der linke Anschluss) vom Anschlussstutzen abziehen.



Abb. 20
① Wasservorlaufschlauch

WASSERSCHLÄUCHE ANSCHLIESSEN
(siehe Abb. 21 bis 23)

Den Wasserschlauch 1 am Saugstutzen der Wasserpumpe anschließen und zur Trennstelle vom Wasservorlaufschlauch führen.

Den Wasserschlauch 2 am Druckstutzen der Wasserpumpe und am Wassereintrittsstutzen des Heizgerätes anschliessen.

Den Wasserschlauch 3 am Wasseraustrittsstutzen des Heizgerätes anschließen und ebenfalls zur Trennstelle vom Wasservorlaufschlauch führen.

Die Wasserschläuche mit Schlauchhalter, drehbar, abfangen.

⚠ ACHTUNG!
Die Wasserschläuche mit Klemmschellen sichern.

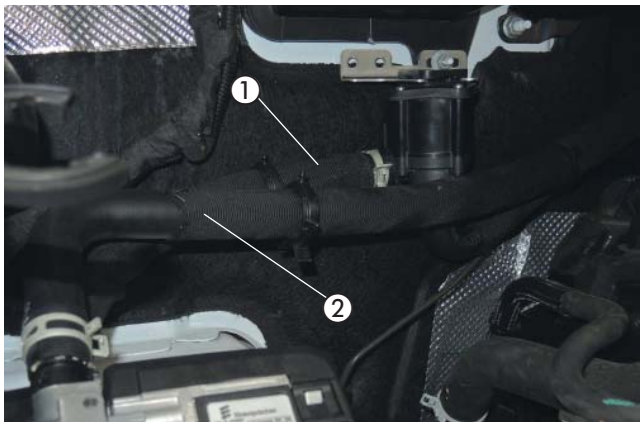

Abb. 21
① Wasserschlauch 2
② Wasserschlauch 3

Den Wasserschlauch 1 mit dem Verbindungsrohr Ø 20 mm am Wasservorlaufschlauch zum Motor anschließen.

Den Wasserschlauch 3 mit dem 180° Schlauchbogen am Wasservorlaufstutzen vom Wärmetauscher anschließen.

Die Wasserschläuche mit Schlauchhalter, drehbar, abfangen.

⚠ ACHTUNG!
Die Schlauchverbindungen zum Fahrzeug mit Schraubschellen Ø 20 - 32 mm sichern.

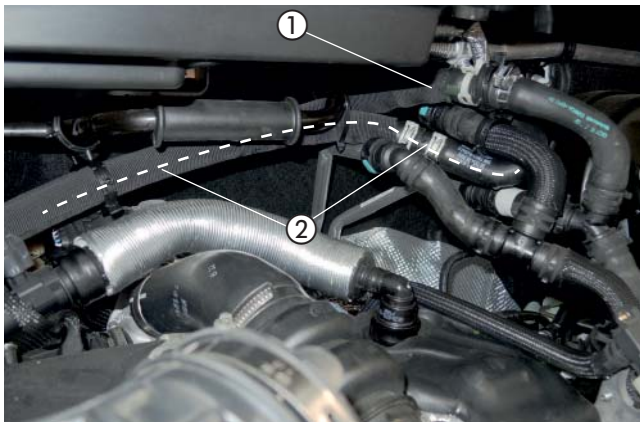

Abb. 22
① Wasserschlauch 1 angeschlossen
② Wasserschlauch 3 angeschlossen

4 EINBAU

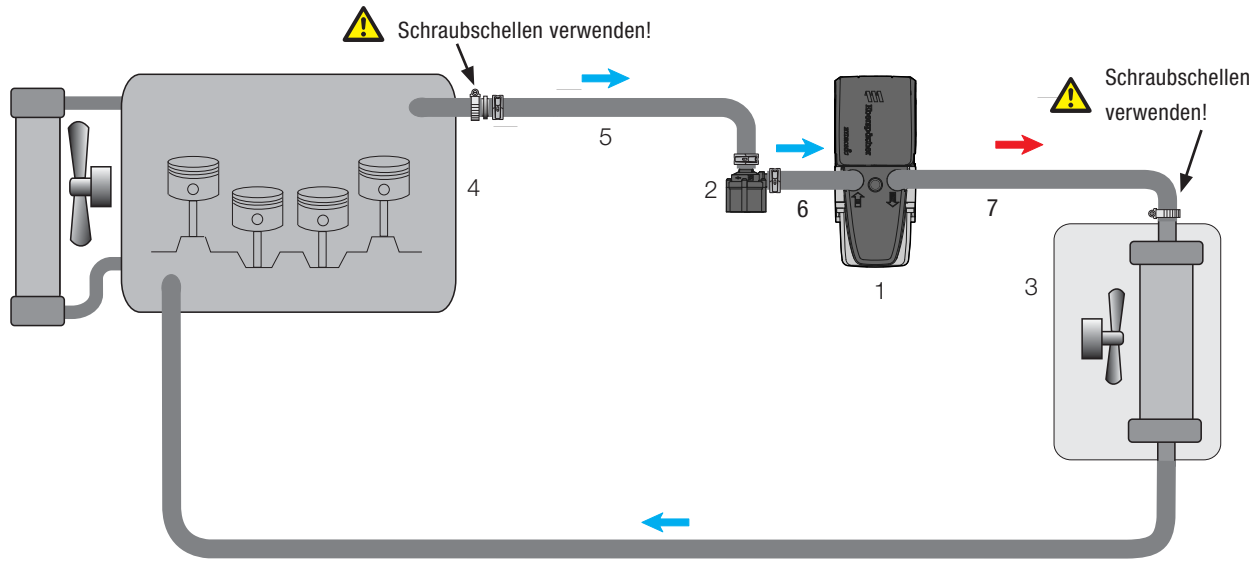

1 - Heizgerät Hydronic S3
2 - Wasserpumpe
3 - Fahrzeugwärmetauscher
4 - Motor
5 - Wasserschlauch 1
6 - Wasserschlauch 2
7 - Wasserschlauch 3
Federbandschelle
Schraubschelle

Abb. 23

4 EINBAU

TANKANSCHLUSS HERSTELLEN
(siehe Abb. 24 und 25)

Den Kraftstofftank durch Lösen der Tankbefestigungsbänder absenken.

Von der Spitze des verschlossenen Stutzens der Tankarmatur ca. 3 mm abtrennen.

Die Schnittstelle im Bedarfsfalle entgraten!

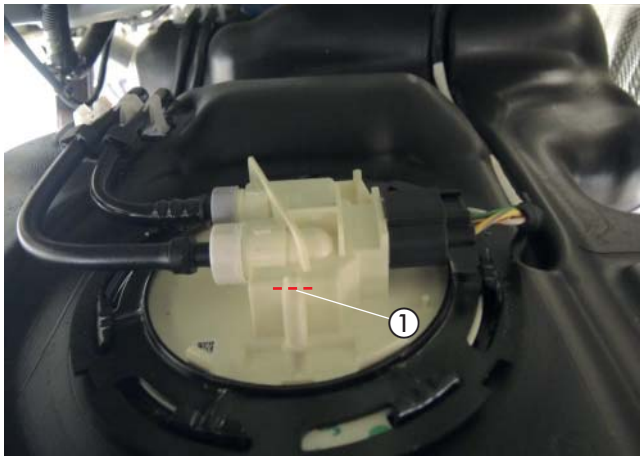

Abb. 24
① abtrennen der Spitze am Stutzen der Tankarmatur

Den vormontierten Tankentnehmer mit der Kupplung auf den Stutzen aufschieben und einrasten.

Das Brennstoffrohr (Saugleitung) an den vorhanden Kraftstoffleitungen nach vorne führen.

Den Kraftstofftank wieder montieren.

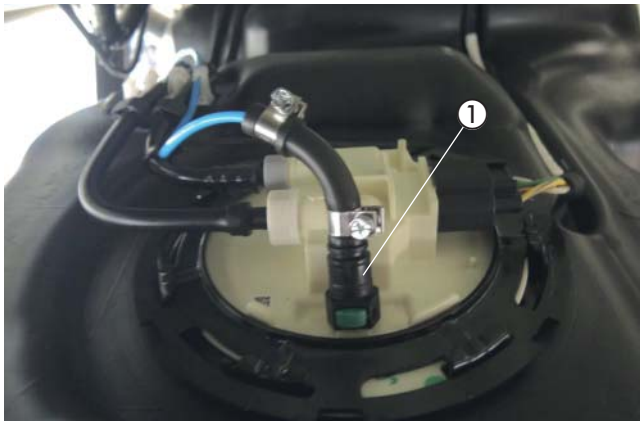

Abb. 25
① Tankentnehmer angeschlossen

VERLEGUNG BRENNSTOFFROHR
(siehe Abb. 26 und 27)

Das Brennstoffrohr (Druckleitung) mit dem Übergangsstück, Ø 4,5/3,5 mm am Brennstoffstutzen des Heizgerätes montieren.

Die Stecker vom Hauptkabelstrang am Heizgerät anschließen.

Das Brennstoffrohr zusammen mit dem Dosierpumpenkabel vom Hauptkabelstrang nach vorn, am Schlossträger entlang, dann auf der linken Fahrzeugseite nach hinten zum Einbauort der Dosierpumpe verlegen.

Das Brennstoffrohr und Dosierpumpenkabel an geeigneten Stellen mit Kabelbindern befestigen.

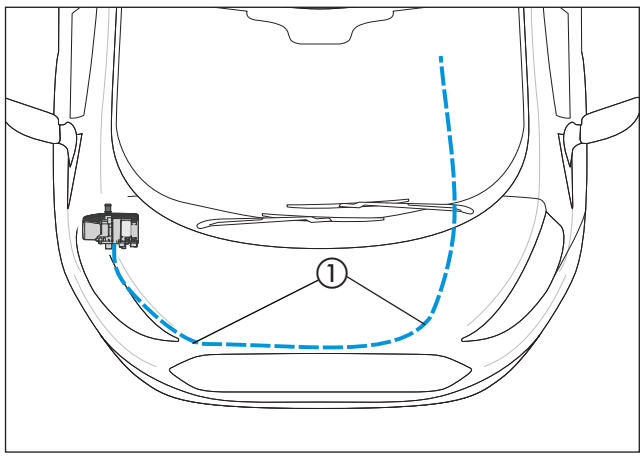

Abb. 26
① Verlegung Brennstoffrohr und Dosierpumpenkabel

4 EINBAU

ACHTUNG!

Bei der Verlegung von Brennstoffleitungen unbedingt auf ausreichenden Abstand zu heißen Fahrzeug- und Heizungsteilen achten.



Abb. 27

① Brennstoffrohr und Dosierpumpenkabel am Schlossträger verlegt

DOSIERPUMPE MONTIEREN UND ANSCHLIESSEN
(siehe Abb. 28)

Die vorbereitete Dosierpumpe rechts am AdBlue®-Tank an der vorhandenen Schraube M8 der Abbildung entsprechend befestigen.

Dabei auf die Einbaulage mit mindestens 15° Steigung auf der Druckseite achten. Der Druckstutzen der Dosierpumpe zeigt nach vorne oben.

Das Brennstoffrohr (Saugleitung) vom Tankanschluss zur Dosierpumpe ablängen und mit Brennstoffschlauch Ø 3,5 x 3 mm, am Saugstutzen der Dosierpumpe mit zwei Schlauchschellen (Ø 9 mm) anschließen.

Das Brennstoffrohr (Druckleitung), vom Heizgerät kommend, mit einem Brennstoffschlauch Ø 3,5 x 3 mm am Druckstutzen der Dosierpumpe mit zwei Schlauchschellen (Ø 9 mm) anschließen.

Die Steckkontakte des Dosierpumpenkabels ohne Beachtung der Polarität im Gegenstecker einrasten. Den Stecker an der Dosierpumpe anschließen.

BITTE BEACHTEN!

Alle Verbindungsstellen mit Schellen Ø 9 mm sichern.

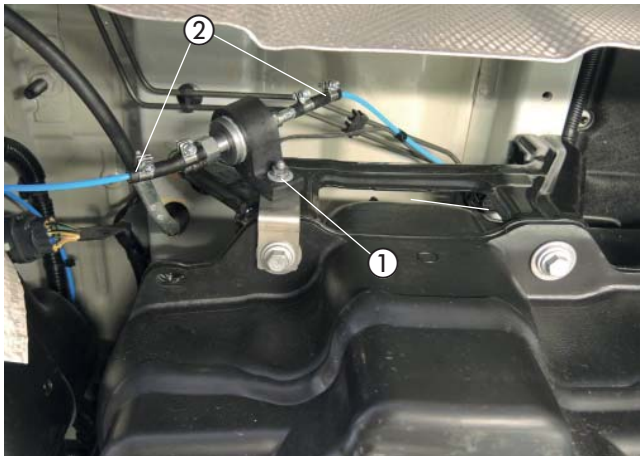

Abb. 28

① Dosierpumpe montiert

② Brennstoffrohr mit Saug- und Druckleitung angeschlossen

4 EINBAU

SICHERUNGSHALTER MONTIEREN
(siehe Abb. 29)

Den vorbereiteten Sicherungshalter links an der vorhandenen Lasche der Wischerwanne mit einer Schraube M6 x 12 montieren.



Abb. 29
① Sicherungshalter montiert

KABELVERLEGUNG
(siehe Abb. 30)

Den Kabelstrang „Fahrzeuginnenraum“ bestehend aus:
- Kabel 4 mm² ws/rt und Kabel 0,5 mm² sw/rt
- 3-adriger Kabelstrang „Bedieneinrichtung“
- 4-poliger Kabelstrang „Gebläsesteuergerät“

durch die fahrzeugeigene Kabeltülle auf der rechten Seite der Motortrennwand in den Fahrzeuginnenraum verlegen.

Das Kabel 4 mm² ws/rt wird nicht benötigt.

⚠ ACHTUNG!
Bei der Verlegung der Kabelstränge auf ausreichenden Abstand zu heißen Fahrzeug- und Heizungsteilen achten.
Die Kabelstränge an geeigneten Stellen mit Kabelbindern befestigen.

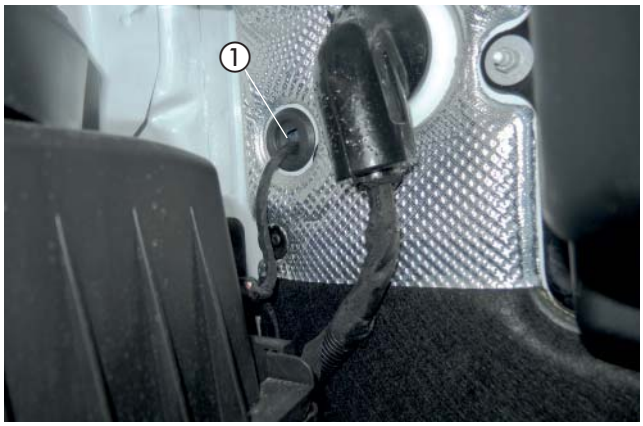

Abb. 30
① fahrzeugeigene Kabeltülle

GEBLÄSESTEUERGERÄT MONTIEREN
(siehe Abb. 31)

Das vormontierte Gebläsesteuergerät an der Armaturenbrettstrebe oberhalb des Handschuhfaches an dem vorhandenen Stehbolzen M6 montieren.

Den Kabelstrang „Gebläsesteuergerät“ mit dem 4-poligen Stecker in das Gebläsesteuergerät einstecken.

Den 8-polige Stecker vom Leitungsstrang Gebläsesteuergerät in das Gebläsesteuergerät einstecken und die verdrillten Leitungen zum Klimabedienteil führen.



Abb. 31
① Gebläsesteuergerät montiert

4 EINBAU

GEBLÄSEANSTEUERUNG BEI FAHRZEUGEN MIT KLIMAANLAGE
(siehe Abb. 32 und 33)

Die Gebläseansteuerung erfolgt am 26-poligen Stecker (schwarz) vom Klimabedienteil, dazu den Stecker abziehen und das Gehäuse entfernen.

Einbindung der CAN-Leitungen entsprechend dem Schaltplan mit Stoßverbindern (rot):

- CAN-H (Kabel grau/orange, Pin 17) trennen
- Kabel gelb zum Stecker Klimabedienteil verbinden
- Kabel orange/grün zum Fahrzeugkabelbaum verbinden

- CAN-L (Kabel violett/orange, Pin 18) trennen
- Kabel weiß zum Stecker Klimabedienteil verbinden
- Kabel orange/braun zum Fahrzeugkabelbaum verbinden

Das Kabel 0,5 mm² sw/rt vom Kabelstrang „Fahrzeuginnenraum“ mit dem Kabel sw/rt vom Leitungsstrang Gebläsesteuergerät mit einem Stoßverbinder (rot) verbinden.

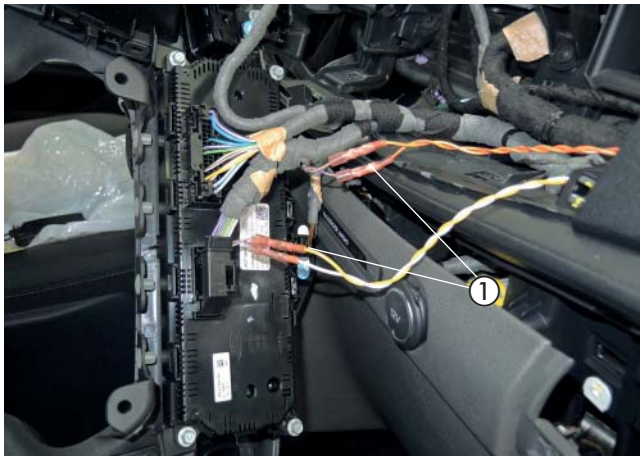

Abb. 32
① CAN-Leitungen am 26-poligen Stecker eingebunden

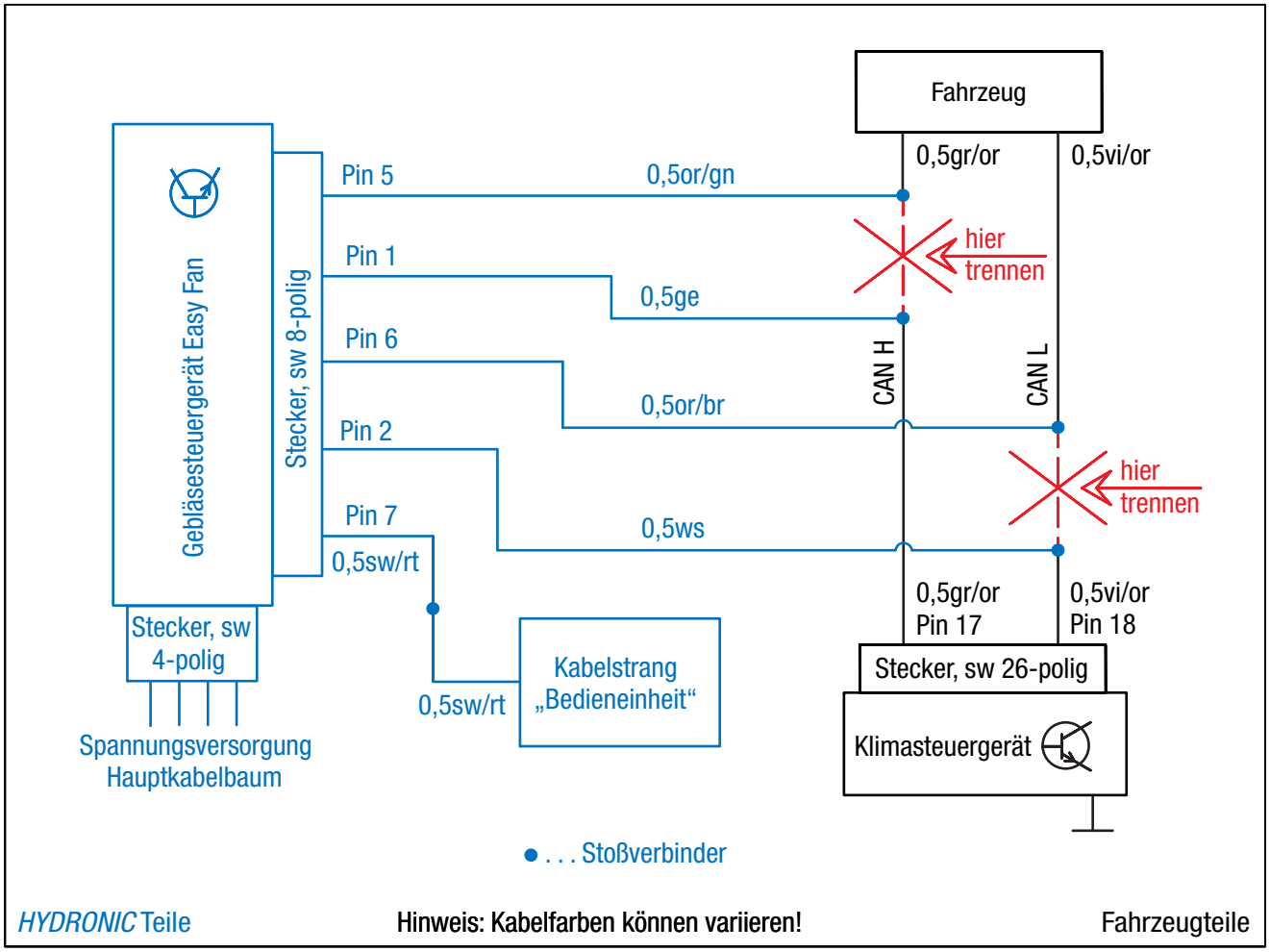

Abb. 33

4 EINBAU

STROMVERSORGUNG
(siehe Abb. 34 und 35)

An das Pluskabel 4 mm² rt einen Kabelschuh A8 anschlagen.

Das Pluskabel 4 mm² rt zur Plusversorgung im Motorraum (Zentralelektrik) führen und mit dem Kabelschuh A8 entsprechend der Abbildung anschließen.

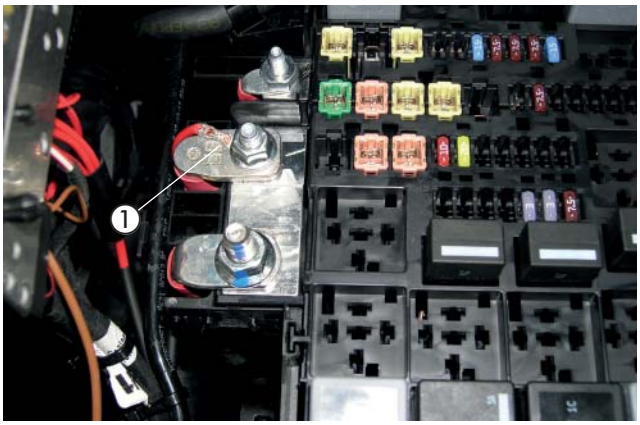

Abb. 34
① Pluskabel 4 mm² rt anschließen

Das Massekabel 2,5 mm² br zum Massepunkt am Träger der Zentralelektrik verlegen und mit dem Kabelschuh A6 an vorhandener Schraube M6 anschließen.

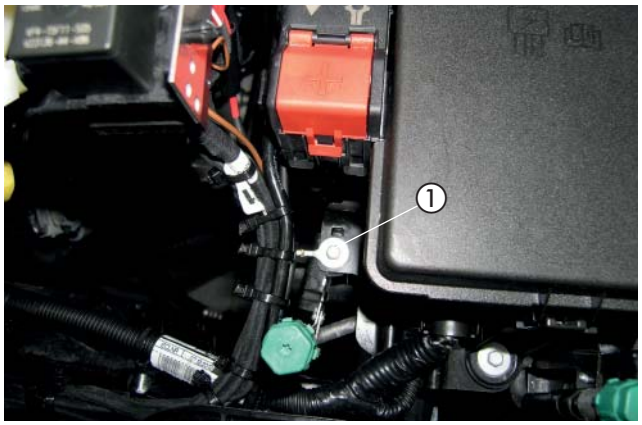

Abb. 35
① Massekabel 2,5 mm² br anschließen

⚠ ACHTUNG!
Bei der Verlegung der Kabelstränge auf ausreichenden Abstand zu heißen Fahrzeug- und Heizungsteilen achten.
Die Kabelstränge an geeigneten Stellen mit Kabelbindern befestigen.

4 EINBAU

BEDIENELEMENT EINBAUEN
(Alternativvorschlag - Absprache mit dem Kunden)
(siehe Abb. 36 bis 28)

Der Einbau erfolgt nach der Technischen Beschreibung für die Funkfernbedienung EasyStart Remote/Remote+ oder nach der Technischen Beschreibung für die EasyStart Web, siehe dazu den Abschnitt „Einbauanweisung“.

Den Taster des Bedienelementes in die Verkleidung rechts neben der Bedieneinheit der Klimaanlage montieren.

Dazu eine Bohrung Ø 10 mm fertigen und den Taster in die gefertigte Bohrung einsetzen.



Abb. 36
① Taster des Bedienelements montiert

Das vorbereitete Stationärteil an der Armaturenbrettstrebe oberhalb des Handschuhfaches an dem vorhandenen Stehbolzen M6 montieren.

Das Antennenkabel der EasyStart Remote/Remote+ am Stationärteil anschließen, nach rechts führen und im Türgummi der Beifahrerseite verlegen.

Die Kabel vom Kabelstrang „Bedieneinrichtung“ zum Einbauort des Stationärteils führen und am Stationärteil anschließen.



Abb. 37
① Stationärteil montiert (Bsp. EasyStart Remote/Remote+)

⚠ ACHTUNG!
Eine eventuelle Überlänge des Antennenkabels unter der Armaturentafel mit Kabelbindern befestigen.

Den Temperaturfühler an der Verkleidung im Fußraum des Beifahrers anbringen.

Die Kabel vom montierten Taster zum Einbauort des Stationärteils führen und am Stationärteil anschließen.



Abb. 38
① Temperaturfühler montiert

5 NACH DEM EINBAU

EINFÜLLSTUTZEN SCHEIBENWASCHBEHÄLTER MONTIEREN
(siehe Abb. 39 und 40)

Auf den Einfüllstutzen des Scheibenwaschbehälters den Isolierstutzen aufschieben und eine Schelle Ø 50 mm positionieren.

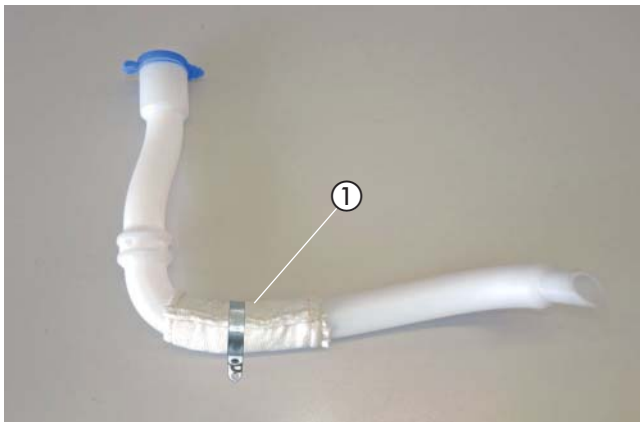

Abb. 39
① Einfüllstutzen mit Isolierung und Schelle

Den Einfüllstutzen des Scheibenwaschbehälters wieder in den Behälter einstecken und mit der Schelle Ø 50 mm am Mantel vom Heizgerät mit einer Schraube M6 x 12 montieren.

BITTE BEACHTEN!
Die Gewindebohrung M6 am Heizgerätemantel vorschneiden.



Abb. 40
① Einfüllstutzen am Heizgerätemantel befestigt

HINWEIS-AUFKLEBER "TANKEN" EINKLEBEN
(siehe Abb. 41)

Den Hinweis-Aufkleber "Tanken" in die Tankklappe entsprechend der Abbildung einkleben.



Abb. 41
① Hinweis-Aufkleber "Tanken"

5 NACH DEM EINBAU

DUPLIKAT-TYPENSCHILD ANKLEBEN
(siehe Abb. 42)

Das Duplikat-Typenschild der Abbildung entsprechend gut sichtbar auf der linken Seite der B-Säule anbringen.



Abb. 42
① Duplikat-Typenschild

FAHRZEUG KOMPLETTIEREN

- Alle ausgebauten Teile in umgekehrter Reihenfolge montieren.
- Die Batterie wieder anklemmen.
- Die Schlauchleitungen, Schlauch- und Rohrschellen sowie alle elektrischen Anschlüsse auf festen Sitz prüfen.
- Alle losen Leitungen mit Kabelbindern sichern.
- Alle Programmierungen am Fahrzeug (Radio, Fensterheber usw.) wieder herstellen.
- Das Kühlsystem befüllen, den Motor starten, Kühlsystem entlüften und auf Dichtheit prüfen, fehlende Kühlflüssigkeit nachfüllen.
- Das Duplikat Typenschild gut leserlich in der Nähe des Heizgerätes oder an geeigneter Stelle an der B-Säule einkleben.
- Den Hinweis-Aufkleber „Tanken“ in die Tankklappe oder an geeigneter Stelle an der B-Säule einkleben.
- Bitte auch die Angaben des Fahrzeugherstellers zur Befüllung und Entlüftung des Kühlsystems beachten.
- Die behördlichen Vorschriften und Sicherheitshinweise in der technischen Beschreibung beachten.
- Das Bedienelement programmieren und die Bedienungsanweisung in das Handschuhfach legen.
- DAS MERKBLATT FÜR DEN KUNDEN, INS FAHRZEUG LEGEN ODER DEM KUNDEN AUSHÄNDIGEN!

⚠ ACHTUNG!
Das Kühlsystem ausschließlich mit der vom Fahrzeughersteller vorgeschriebenen Kühlflüssigkeit befüllen.

INBETRIEBNAHME DES HEIZGERÄTES

- Das Heizgerät am Bedienelement einschalten.
  Siehe Bedienungsanleitung - Bedienelement.

6 TEILEÜBERSICHT



Abb. 43

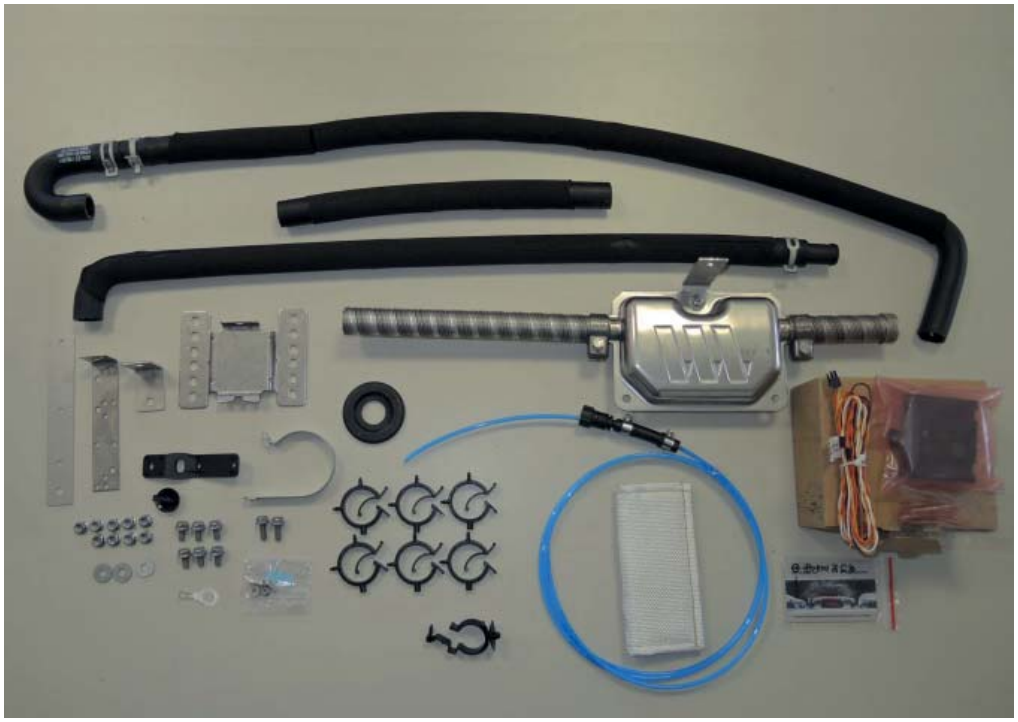

Abb. 44

ERSTINBETRIEBNAHME (EASYSTART REMOTE)

ERSTINBETRIEBNAHME DURCHFÜHREN

Bei Erstinbetriebnahme müssen nacheinander folgendene Arbeitsschritte ausgeführt werden.

- **Batterie in das Mobilteil einsetzen**
  Die mitgelieferte Batterie wie in der Bedienungsanweisung EasyStart Remote, unter Kapitel "Wartung / Batterie tauschen" beschrieben, in das Mobilteil einsetzen. Das Mobilteil noch nicht Aktivieren.

- **Betriebsspannung anlegen**
  Die Betriebsspannung wird durch Einstecken der Sicherung in den Sicherungshalter angelegt.
  Automatische Erkennung
  Fünf Sekunden nach dem Anlegen der Betriebsspannung beginnt die LED des
  Tasters zu leuchten. Die Funkfernbedienung prüft jetzt welches Heizgerät angeschlossen ist und konfiguriert die Beienerführung des Mobilteils.

- **Mobilteil anlernen**
  Beginnt die LED des Tasters zu blinken, kann das Mobilteil angelernt werden.

Hinweis zum Anlernmodus Add
Mit der Funktion **Add** können bis zu 4 Mobilteile auf ein Stationärteil angelernt werden, wobei immer nur ein Mobilteil mit dem Stationärteil Verbindung aufnehmen kann

Hinweise zum Anlernmodus AddE
Mit der **AddE** wird nur das aktuelle Mobilteil angelernt. Alle zuvor angelernten Mobilteile werden gelöscht.

BITTE BEACHTEN!

Wird das Mobilteil nicht innerhalb von 30 Sekunden angelernt, erlischt die LED-Anzeige des Tasters.
Taster drückt, bis die LED zu blinken
beginnt. Anschließend Mobilteil anlernen.

Mobilteil Anlernen - Anlernmodus **ADD**

Taste  oder  drücken.

Wenn die Verbindung zwischen Mobilteil und Stationärteil aufgebaut ist, beginnt die LED-Anzeige grün zu flackern. Das Mobilteil befindet sich im Anlernmodus **Add**.

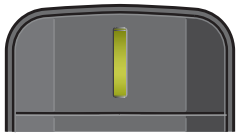

Datenübertragung
LED: leuchtet grün



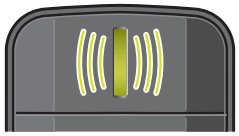

LED: flackert grün

Anlernmodus Add, während die LED-Anzeige grün flackert mit der Taste  bestätigen.

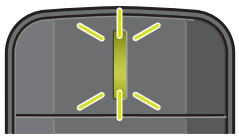

LED: blinkt 2x grün

Das Mobilteil ist
angelernt.

ERSTINBETRIEBNAHME (EASYSTART REMOTE)

MOBILTEIL ANLERNEN - ANLERNMODUS ADDE

Taste  oder  drücken.

Wenn die Verbindung zwischen Mobilteil und Stationärteil aufgebaut ist, beginnt die LED-Anzeige grün zu flackern. Das Mobilteil befindet sich im Anlernmodus **Add**.

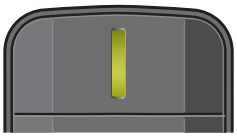

Datenübertragung
LED: leuchtet grün



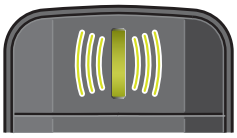

LED: flackert grün

Während die LED grün flackert die Taste  drücken.



LED: flackert rot

Anlernmodus **AddE**, während die LED-Anzeige grün flackert mit der Taste  bestätigen.

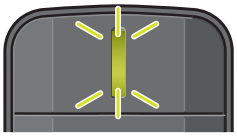

LED: blinkt 2x grün

Das Mobilteil ist angelernt.

ZUSÄTZLICH MOBILTEIL ANLERNEN

- Den im Fahrzeug verbauten Taster drücken, bis die LED des Tasters zu blinken beginnt.
- Während die LED des Tasters blinkt, das Mobilteil wie unter "Mobilteil anlernen" beschrieben aktivieren.

STECKERBELEGUNG (EASYSTART REMOTE)

ANSCHLUSS STECKERGEHÄUSE AM STATIONÄRTEIL

Flachstecker am Leitungsstrang Bedienung anschlagen.
Leitungsstrang Bedienung und Leitungsstrang Taster in 12-polige Steckergehäuse einknüpfen. (Belegung Steckergehäuse)
Die Kontaktsicherung in das Steckergehäuse einschieben.
12-poliges Steckergehäuse am Stationärteil anschließen.

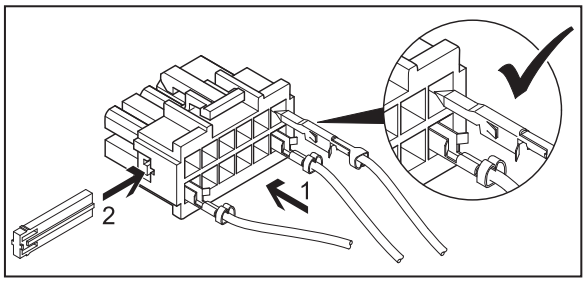

BITTE BEACHTEN!

- Bei der Montage der Stecker darauf achten, dass die Sicherungszungen immer zur Mitte des Steckers zeigen. Nur in dieser Lage rasten die Zungen im Gehäuse ein (siehe Skizze).

PINBELEGUNG AM STATIONÄRTEIL

PIN	SIGNAL	LEITUNGSFARBE
1	Klemme 30	rot
2	-	
3	Klemme 31	braun
4	JE-Diagnose / DAT-Leitung	blau / weiß / vi
5	-	
6	LED Taster (+)	rot / gelb
7	Taster (+)	braun / gelb
8	Taster (-)	braun
9	-	
10	-	
11	-	
12	-	

Kammerbelegung Steckergehäuse -XB12 (Belegung von Leitungseintrittsseite gesehen)

ERSTINBETRIEBNAHME (EASYSTART REMOTE+)

ERSTINBETRIEBNAHME DURCHFÜHREN

Bei Erstinbetriebnahme müssen nacheinander folgendene Arbeitsschritte ausgeführt werden.

BATTERIE IN DAS MOBILTEIL EINSETZEN

Die mitgelieferte Batterie wie in der Bedienungsanweisung EasyStart Remote+, unter Kapitel "Wartung / Batterie tauschen" beschrieben, in das Mobilteil einsetzen. Das Mobilteil noch nicht Aktivieren.

BETRIEBSSPANNUNG ANLEGEN

Die Betriebsspannung wird durch Einstecken der Sicherung in den Sicherungshalter angelegt.

AUTOMATISCHE ERKENNUNG

Fünf Sekunden nach dem Anlegen der Betriebsspannung beginnt die LED des Tasters zu leuchten. Die Funkfernbedienung prüft jetzt welches Heizgerät angeschlossen ist und konfiguriert die Beienerführung des Mobilteils.

MOBILTEIL ANLERNEN

Beginnt die LED des Tasters zu blinken, kann das Mobilteil angelernt werden.

HINWEIS ZUM ANLERNMODUS ADD

Mit der Funktion **Add** können bis zu 4 Mobilteile auf ein Stationärteil angelernt werden, wobei immer nur ein Mobilteil mit dem Stationärteil Verbindung aufnehmen kann

Hinweise zum Anlernmodus AddE

Mit der **AddE** wird nur das aktuelle Mobilteil angelernt. Alle zuvor angelernten Mobilteile werden gelöscht.

BITTE BEACHTEN!

Wird das Mobilteil nicht innerhalb von 30 Sekunden angelernt, erlischt die LED-
Anzeige des Tasters.
Taster drückt, bis die LED zu blinken beginnt. Anschließend Mobilteil anlernen.

MOBILTEIL ANLERNEN - ANLERNMODUS ADD

Taste oder drücken, Add wird angezeigt.



Anlernmodus Add mit Taste bestätigen.

Mobilteil anlernen - Anlernmodus AddE
Mit der Taste oder **AddE** auswählen.



Anlernmodus AddE mit Taste bestätigen.

ERSTINBETRIEBNAHME (EASYSTART REMOTE+)

NACH DER BESTÄTIGUNG VON ADD ODER ADDE

UHRZEIT EINSTELLEN
Stunden mit der Taste ◄ oder ► einstellen

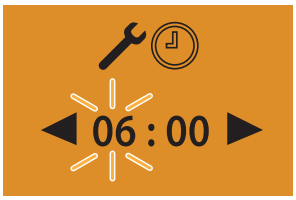

Einstellung mit der Taste ▭ bestätigen

Minuten mit der Taste ◄ oder ► einstellen



- Einstellung mit der Taste ▭ bestätigen
- Wochentag einstellenWochentage mit der Taste ◄ oder ► einstellen

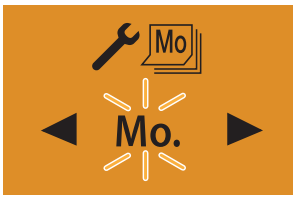

Einstellung mit der Taste ▭ bestätigen. Anschließend EasyStart Remote+ konfigurieren.

Zusätzliches Mobilteil anlernen

Dem im Fahrzeug verbauten Taster drücken, bis die LED des Tasters zu blinken beginnt.
Am Mobilteil die Taste ▭ oder ▭ drücken, **Add** wird angezeigt.

Anlernmodus mt Taste ▭ bestätigen.



Das zusätzliche Mobilteil ist angelernt.

EASYSTART REMOTE+ KONFIGURIEREN

Das System muss je nach Anwendungsfall konfiguriert werden.

STECKERBELEGUNG (EASYSTART REMOTE+)

ANSCHLUSS STECKERGEHÄUSE AM STATIONÄRTEIL

Flachstecker am Leitungsstrang Bedienung anschlagen.
Leitungsstrang Bedienung und Leitungsstrang Taster in 12-polige Steckergehäuse einknüpfen.
(Belegung Steckergehäuse)
Die Kontaktsicherung in das Steckergehäuse einschieben.
12-poliges Steckergehäuse am Stationärteil anschließen.

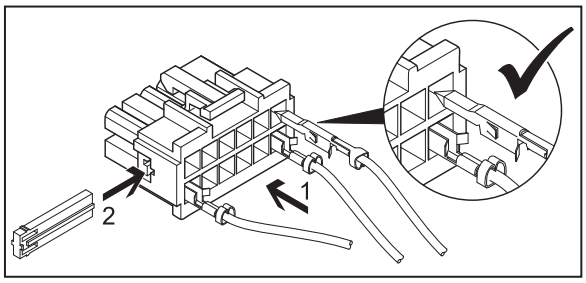

BITTE BEACHTEN!

- Bei der Montage der Stecker darauf achten, dass die Sicherungszungen immer zur
  Mitte des Steckers zeigen. Nur in dieser
  Lage rasten die Zungen im Gehäuse ein
  (siehe Skizze).

PINBELEGUNG AM STATIONÄRTEIL

PIN	SIGNAL	LEITUNGSFARBE
1	Klemme 30	rot
2	-	
3	Klemme 31	braun
4	JE-Diagnose / DAT-Leitung	blau / weiß / vi
5	-	
6	LED Taster (+)	rot / gelb
7	Taster (+)	braun / gelb
8	Taster (-)	braun
9	-	
10	-	
11	-	
12	-	

Kammerbelegung Steckergehäuse -XB12 (Belegung von Leitungseintrittsseite gesehen)

ERSTINBETRIEBNAHME (EASYSTART WEB)

Mit der webbasierten Bediensoftware EasyStart Web lässt sich über das eingebaute Empfangsteil ein Eberspächer Luft- oder Wasserheizgerät bedienen.
Zur Inbetriebnahme der Bediensoftware muss sich die Einbauwerkstatt im Portal EasyStart Web anmelden.

Die Erstinbetriebnahme der Bediensoftware EasyStart Web kann nur durch die Einbauwerkstatt über PC/Tablet mit einem Internetanschluss durchgeführt werden.
Für den Zugang zum "Portal EasyStart Web" das Eberspächer Partner Portal mit https://partner.eberspaecher,com/de abrufen.
Besteht bereits ein Zugang zum Portal, muss zur Anmeldung keine E-Mail-Adresse und kein Passwort eingegeben werden. Besteht noch kein Zugang, den Hinweisen zur Anmeldung folgen.

Bei erfolgreichem Zugang erscheint das Hauptfenster des Partner Portals. Unter dem Menüpunkt "Kundenbreich" die Schaltfläche "EasyStart Web" anklicken.

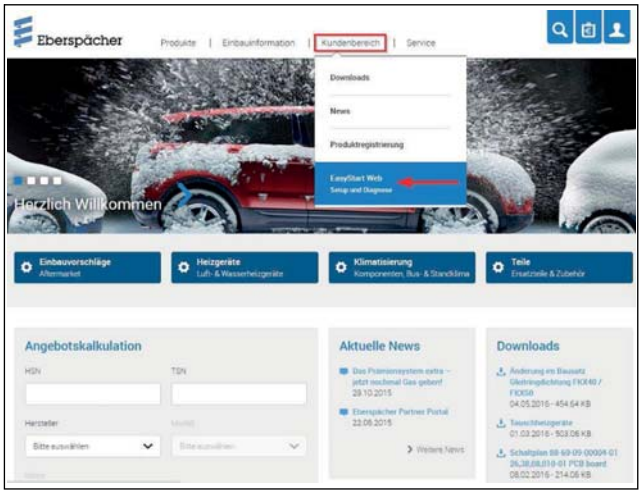

Hier auf den Link zum B2B-Portal von EasyStart Web klicken.

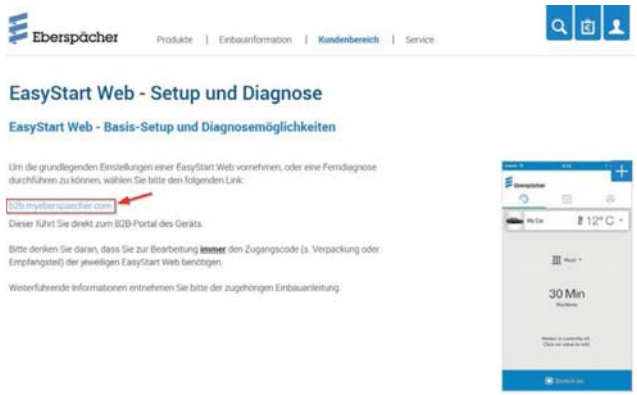

Dann den Menüpunkt "**Erstinbetriebnahme**" auswählen.



Freigabe-Code (IMEI) für die EasyStart Web eingeben.

BITTE BEACHTEN!

- Der Freigabe-Code (IMEI) ist dem Verpackungskarton der EasyStart Web angebracht und lliegt als Aufkleber bei.



VOREINSTELLUNGEN FÜR KUNDEN

Konfiguration der EasyStart Web gemäß Kunden-wunsch bzw. Einbaunotwendigkeit durchführen.

BITTE BEACHTEN!
Dieser Schritt ist nur möglich, wenn sich die EasyStart Web zurvor am Webserver registriert (GSM-Netz eingebucht).

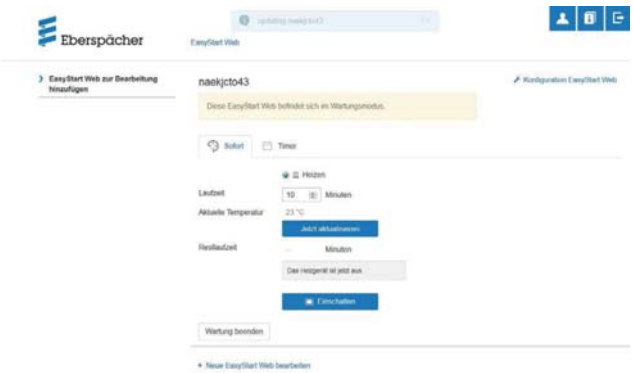

ERSTINBETRIEBNAHME (EASYSTART WEB)

Konfiguration der EasyStart Web

Folgende Funktionen können gewählt werden

- **Systemparameter EasyStart Web**
  - Anzeige der aktuellen Konfiguration und Eigenschaften der angesteuerten EasyStart Web.
- **Konnektivität**
  - EasyStart Web ist über App erreichbar / nicht erreichbar.
- **Fehlerspeicher Heizgerät**
  - Fehlerspeicher Heizgerät auslesen und löschen.
- **Fehlerspeicher EasyStart Web**
  - Anzeige Fehlerspeicher EasyStart Web.



- Betriebseinstellungen EasyStart Web
  - Laufzeitbegrenzung des Heizgeräts
  - Programmierung der Vorwahlzeit
  - Konfiguration des Bedienelements
  - Einstellung der Temperatureinheit (°C/°F)



- **Automatische Laufzeitberechnung**

BITTE BEACHTEN!

Eine automatische Laufzeitberechnung ist bei Luftheizungen nicht möglich. Bei größerem Wärmebedarf kann die Hubraumangabe um 500 cm³ erhöht werden. Wird in den Wasserkreislauf das Kombiventil 25 2014 80 6200 oder 25 2014 80 7200 eingesetzt, kann die Hubraumangabe um 500 cm³ vergingert werden. Die Werte für Erhöhung bzw. Reduzierung der Hubraumangabe sind nur bei Kühlwasserkreisläufen gültig, deren Fahrzeugmotor durchströmt wird. Wird das Fahrzeug nur im Kurzstrechenbetrieb eingesetzt, ist in Absprache mit dem Kunden die maximale Laufzeit zu reduzieren.



- Unterspannungserkennung EasyStart Web
  - Siehe Einbauanleitung PLUS
- EasyStart Web zurücksetzen
  - Zurücksetzen auf Auslieferungszustand

Mit einem Klick auf die Schalfläche Änderungen an Konfiguration speichern oder Formular zurücksetzen wird die Konfiguration abschließend gespeichert oder verworfen.
Nach Ende der Konfiguration Testlauf im Betriebsmodus "Sofortbetrieb" durchführen.
Mit einem Klick auf Einschalten den Testbetrieb starten.



Nach erfolgtem Durchlauf wird der Testbetrieb beendet. Dazu Schaltfläche Wartung beenden auswählen und anschließende Meldung bestätigen.



Die Erstinbetriebnahme ist beendet.

Bei der anschließenden Fahrzeugübergabe dem Kunden Verpackungskarton und Kurzanleitung mit dem Zugangs-Code (IMEI) übergeben.

STECKERBELEGUNG (EASYSTART WEB)

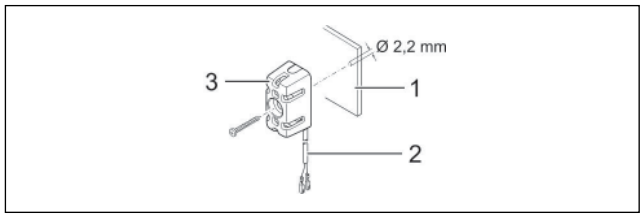

1 Armaturenbrett
2 Leitungsstrang
3 Temperaturfühler

- Die Leitungen "Kabelstrang Temperaturfühler" wie gezeigt in den 2-poligen Stecker (Kleinteilbeutel) einknüpfen.
- Stecker im Empfangsteil am 2-poligen Steckplatz (2. von links) einstecken.

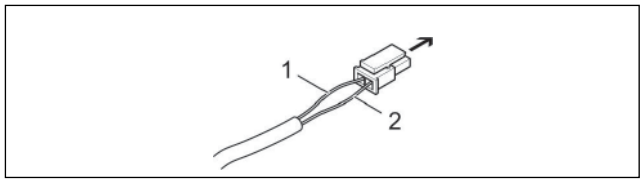

➔ Empfangsteil EasyStart Web, Steckplatz 2-polig
1 Leitung BNHW
2 Leitung GY

Kommunikationsverbindung und Spannungsversorgung herstellen

Im Leitungsstrang "Bedieungung" des Heizgerätekabelbaums prüfen, ob an den Leitungen RD, BN und BUWH Steckhülsen vorhanden sind. Fehlen an den entsprechenden Leitungen die Steckhülsen aus dem Kleinteilbeutel des Lieferumfangs ancrimpen.
Die Leitungen wie folgt in das 5-polige Steckhülsengehäuse einknüpfen.

- Leitung RD in Kammer 1
- Leitung BN in Kammer 3
- Leitung BUWH in Kammer 4

5-poliges Steckhülsengehäuse Leitungsstrang "Bedienung" mit dem 5-poligen Stecker "Kabelstrang" verbinden.
Bei Luftheizungen zusätzlich Leitung GYRD mit BNWH verbinden und isolieren.
Nicht benutzte Leitungen isolieren.

Die beiden 4-poligen Stecker des "Kabelstrang" am Empgangsteil EasyStart Web an den entsprechenden Steckplätzen anschließen (4-polig flach -> ganz links, 4-polig quadratisch -> ganz rechts)

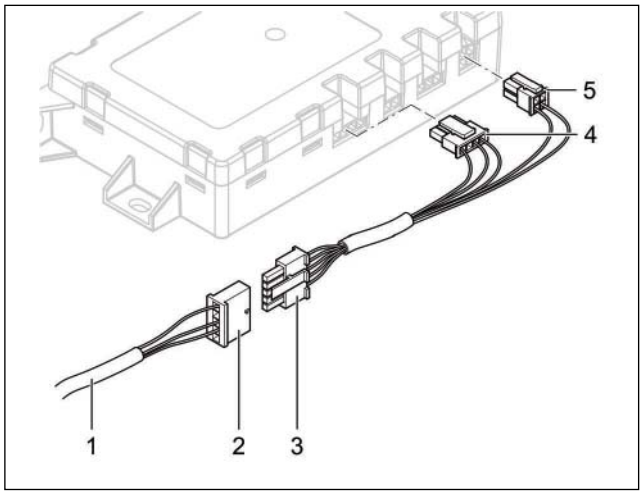

1 Leitungsstrang "Bedienung"
2 Steckhülsengehäuse, 5-polig
3 Stecker "Kabelstrang", 5-polig
4 Stecker flach, 4-polig
5 Stecker quadratisch, 4-polig

KABELFARBEN

RD	rot	GY	grau	BK	schwarz
BU	blau	YE	gelb	GN	grün
WH	weiß	VT	violett	BN	braun
OR	orange				

Spannungsversorgung Herstellen
Nach dem Einbau von Heizgerät und Empfangsteil EasyStart Web durch Einstecken der Sicherung die Spannungsversorgung für beide Geräte herstellen.

Automatische Erkennung
Nach dem Anlegen der Betriebsspannung beginnt die LED des Tasters zu leuchten. Die EasyStart Web prüft, welches Heizgerät angeschlossen ist und konfiguriert das System entsprechend.
Die Erstinbetriebnahme und Konfiguration von EasyStart Web starten, wenn die LED im Taster nicht mehr blinkt.

ERSTINBETRIEBNAHME (EASYSTART TIMER)

ERSTINBETRIEBNAHME

Bei Erstinbetriebnahme müssen nacheinander folgende Arbeitsschritte ausgeführt werden.

BETRIEBSSPANNUNG ANLEGEN

Die Betriebsspannung wird durch Einstecken der Sicherung A5 in den Sicherungshalter angelegt.
Nach dem Anlegen der Betriebsspannung wird im Display INIT angezeigt.



Hinweis: Die Schaltuhr prüft welcher Heigerätetyp angeschlossen ist und konfiguriert die Menüleiste (automatische Erkennung).

UHRZEIT EINSTELLEN

Stunden mit der Taste ◄ oder ► einstellen.

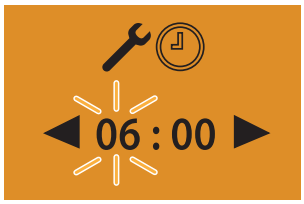

Einstellung mit der Taste ▭ bestätigen.

Minuten mit der Taste ◄ oder ► einstellen.

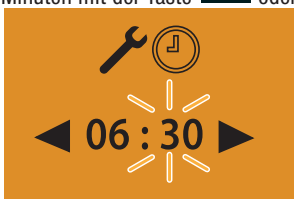

Einstellung mit der Taste ▭ bestätigen.

WOCHENTAG EINSTELLEN

Wochentag mit der Taste ◄ oder ► einstellen.

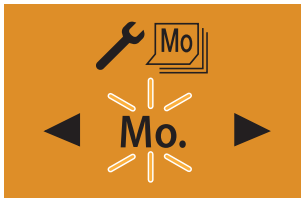

Einstellung mit der Taste ▭ bestätigen.
Anschließend den EasyStart Timer konfigurieren.

ERSTINBETRIEBNAHME (EASYSTART TIMER)

KAMMERBELEGUNG STECKERGEHÄUSE (POS.4) UND BUCHSENGEHÄUSE (POS.5)
(Belegung von der Leitungseintrittseite gesehen)

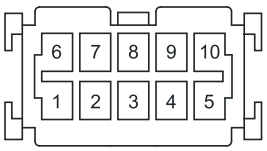

-XS10 (Pos. 4)

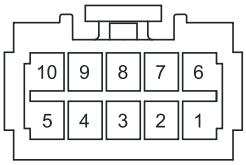

-XB10 (Pos. 5)

TABELLE STECKERBELEGUNG -XS10 / -XB10

Pin	Signal	Leitungsfarbe	Quesrschnitt
1	KI 30	rot	0,35 mm^2
2	KI 58	grau / schwarz	0,22 mm^2
3	KI 31	braun	0,35 mm^2
4	Diagnose	blau /weiß	0,22 mm^2
5	DAT-Leitung	violett	0,22 mm^2
6	S+	gelb	0,35 mm^2
7	ADR	braun / gelb	0,22 mm^2
8	ADR	weiß / rot	0,22 mm^2
9	Temp. (-)	braun / weiß	0,22 mm^2
10	Temp. (+)	grau	0,22 mm^2

MERKBLATT FÜR DEN KUNDEN

HINWEISE FÜR DEN KUNDEN
(siehe Abb.1)

Vor dem Einschalten bzw. Vorprogrammieren des Heizbetriebes bei eingeschalteter Zündung den Temperaturregler ① des Fahrzeuges auf Maximalstellung einstellen.

Den Regler für die Luftführung ② auf maximale Luftführung zur Frontscheibe stellen.
Den Gebläseregler ③ auf Stufe 2 oder 3 stellen.



Abb. 45
① Temperaturregler
② Luftführung
③ Gebläseregler

BITTE BEACHTEN!

- Schalten Sie die Standheizung mindestens einmal monatlich für ca. 10 min und auch in den Sommermonaten ein! Dies sorgt für eine reibungslose Funktion im Nutzungszeitraum!
- Wir empfehlen die Heizzeit auf die Fahrzeit abzustimmen: Fahrzeit > Heizzeit.

BITTE BEACHTEN!

Bei Fahrzeugen mit Innenraumüberwachung ist diese für den Heizvorgang zu deaktivieren.
Hinweise für die Deaktivierung bitte der Bedienungsanleitung des Fahrzeuges entnehmen.

DE

ANSCHLUSSKONSTELLATIONEN FÜR HYDRONIC S3 12V CS

DE

Bitte beachten: Nur gültig für folgende Hydronic S3 Ausführungsvarianten **mit CAN-Schnittstelle und S+ Schaltausgang:**

Heizgeräte für Otto-Kraftstoff (Benzin)	**Bestell-Nr.**
B 4 E – 12 V CS	20.2007.05.0000
B 5 E – 12 V CS	20.2008.05.0000
Heizgeräte für Dieselkraftstoff	**Bestell-Nr.**
D 4 E – 12 V CS	25.2933.05.0000
D 5 E – 12 V CS	25.2934.05.0000

1 Anschluss Hydronic S3 12V CS an EasyStart Pro / EasyStart Web in Verbindung mit EasyFan

Anschluss über Y-Kabel (Mat.-Nr. 22.1000.35.2800) und Leiter BKRD an Bedienelement und EasyFan.

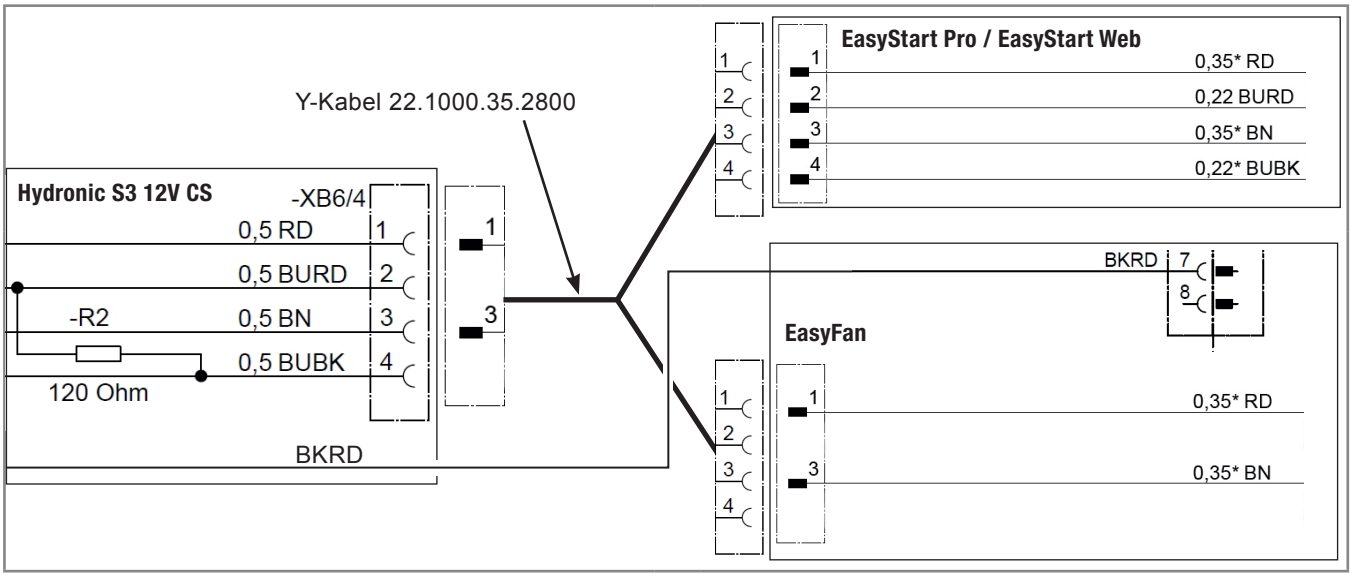

2 Anschluss Hydronic S3 12V CS an 2 x EasyStart Pro / EasyStart Web

Anschluss über Y-Kabel (Mat.-Nr. 22.1000.35.2700) an EasyStart Pro und EasyStart Web.

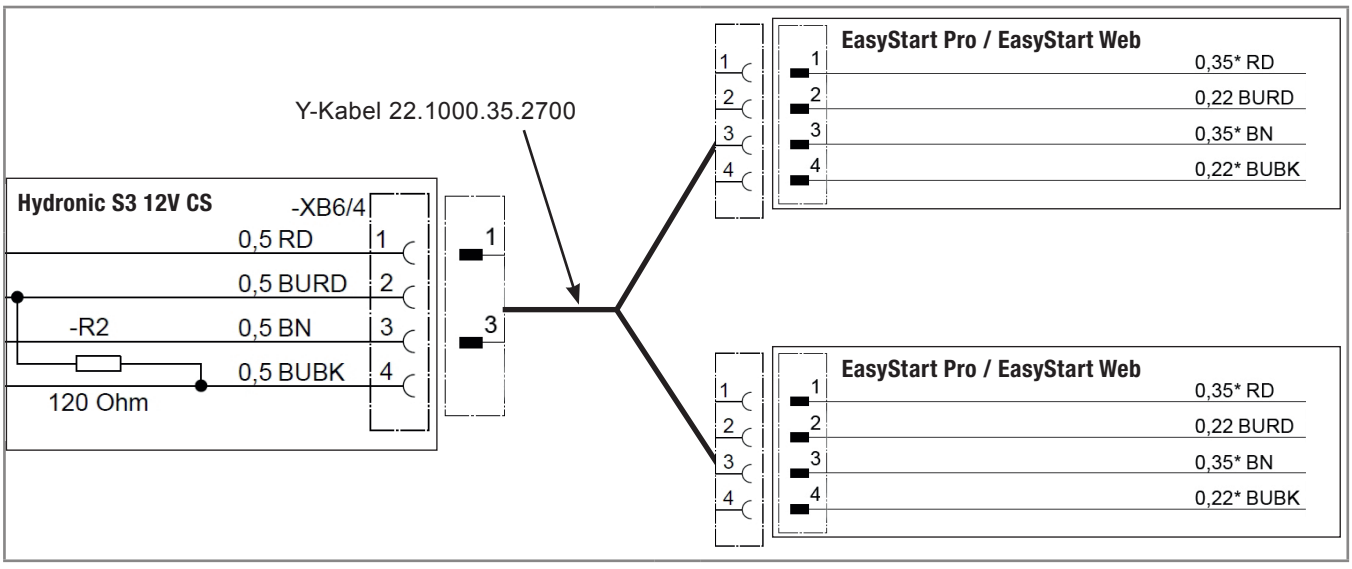

DE

3 Anschluss Hydronic S3 12V CS an EasyStart Remote

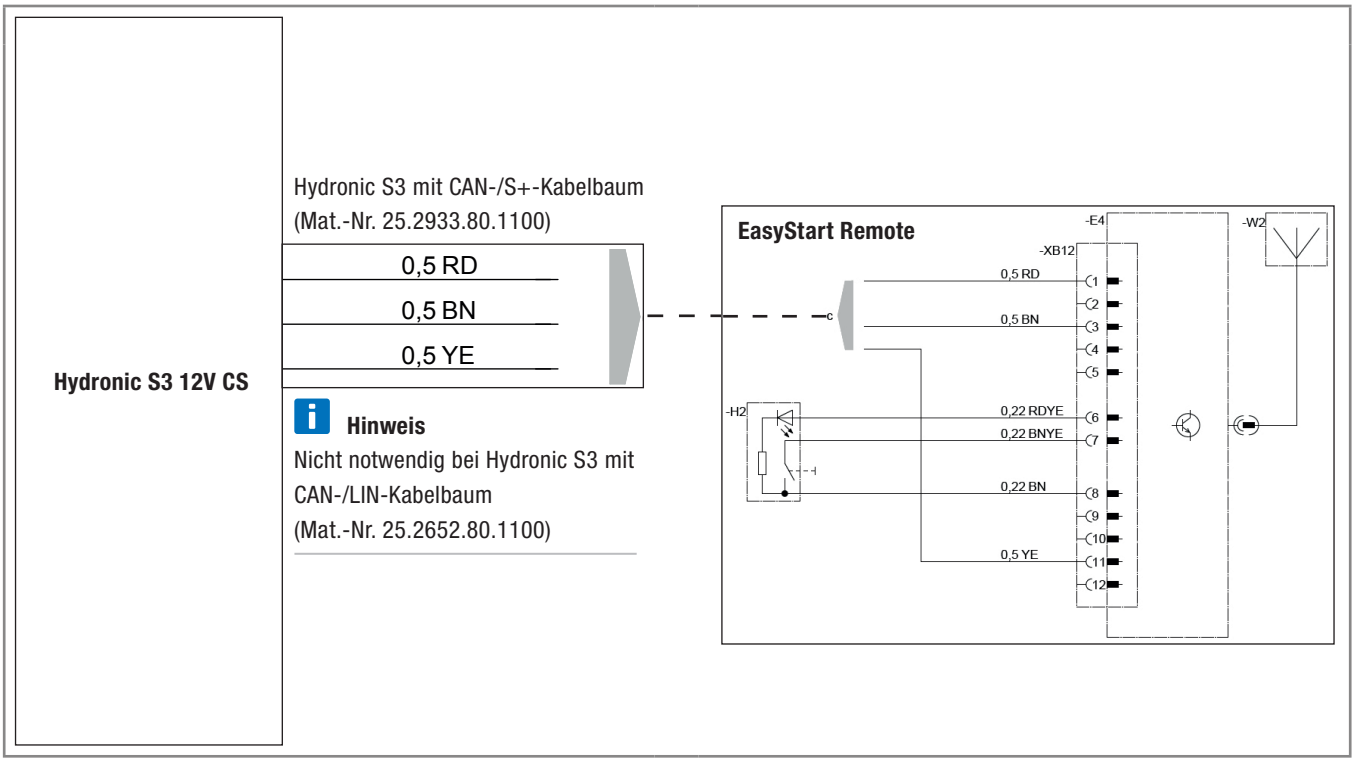

DE

4 Anschluss Hydronic S3 12V CS an EasyStart Remote+

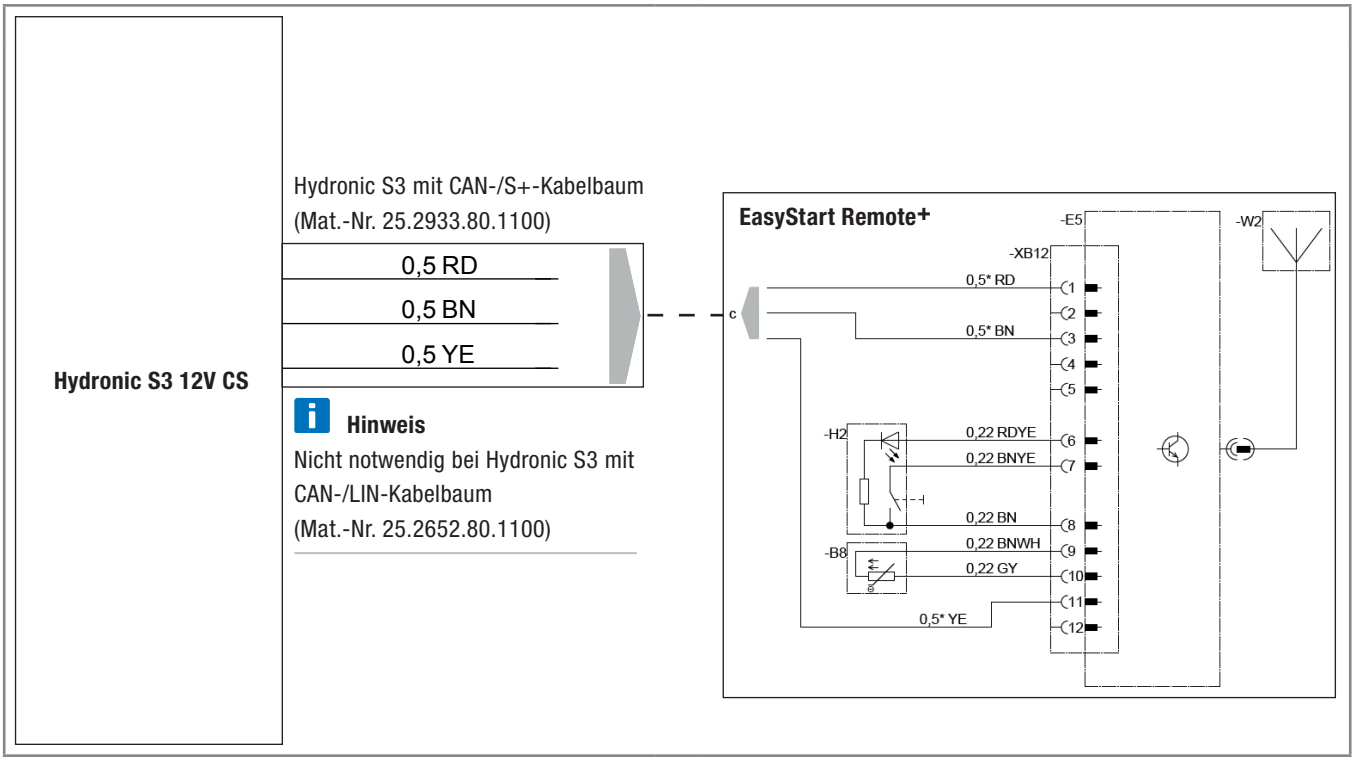

EN

CONNECTION CONSTELLATIONS FOR HYDRONIC S3 12V CS

EN

Please note: Only valid for the following Hydronic S3 versions **with CAN interface and S+ switching output:**

Heaters for petrol	**Order No.**
B 4 E – 12 V CS	20.2007.05.0000
B 5 E – 12 V CS	20.2008.05.0000
Heaters for Diesel	**Order No.**
D 4 E – 12 V CS	25.2933.05.0000
D 5 E – 12 V CS	25.2934.05.0000

1 Connection of Hydronic S3 12V CS to EasyStart Pro / EasyStart Web including EasyFan

Connect via Y cable (Mat.-No. 22.1000.35.2800) and line BKRD to operating element and EasyFan.

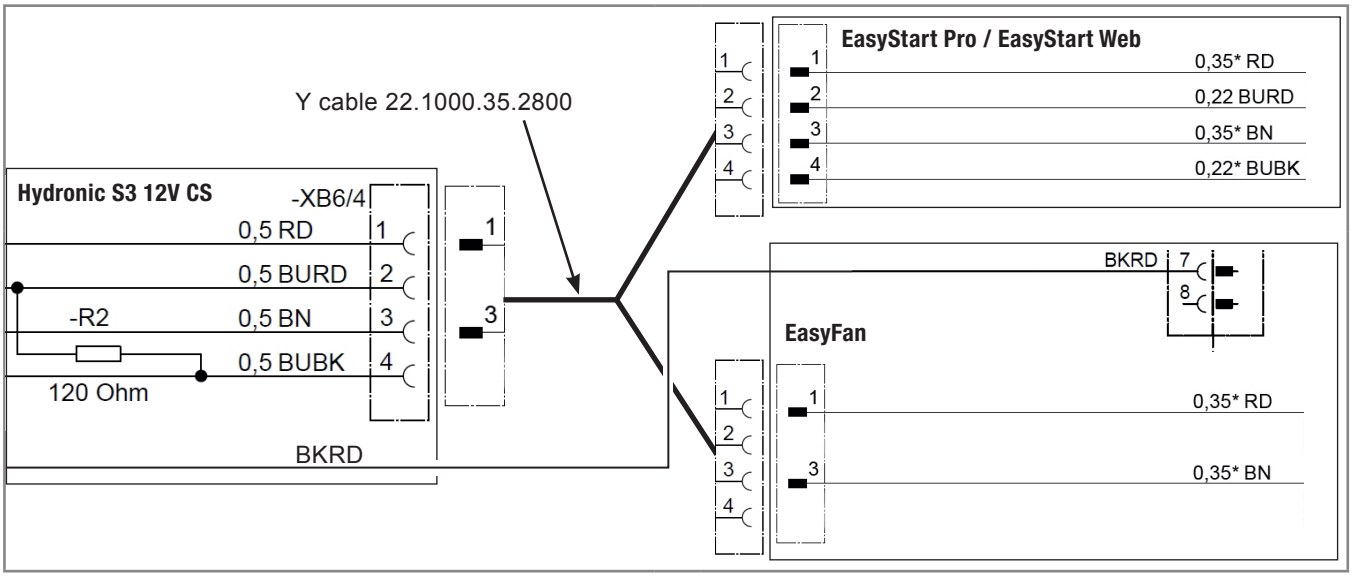

2 Connection of Hydronic S3 12V CS to 2 x EasyStart Pro / EasyStart Web

Connect via Y cable (Mat.-No. 22.1000.35.2700) to EasyStart Pro and EasyStart Web.

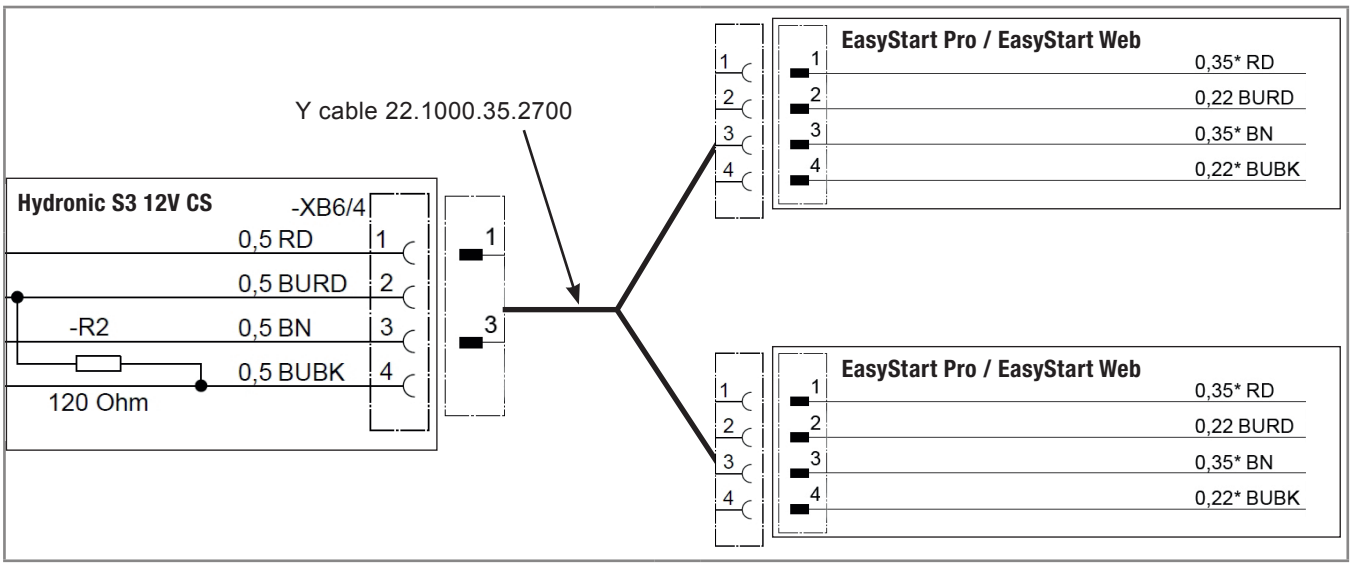

EN

3 Connection of Hydronic S3 12V CS to EasyStart Remote

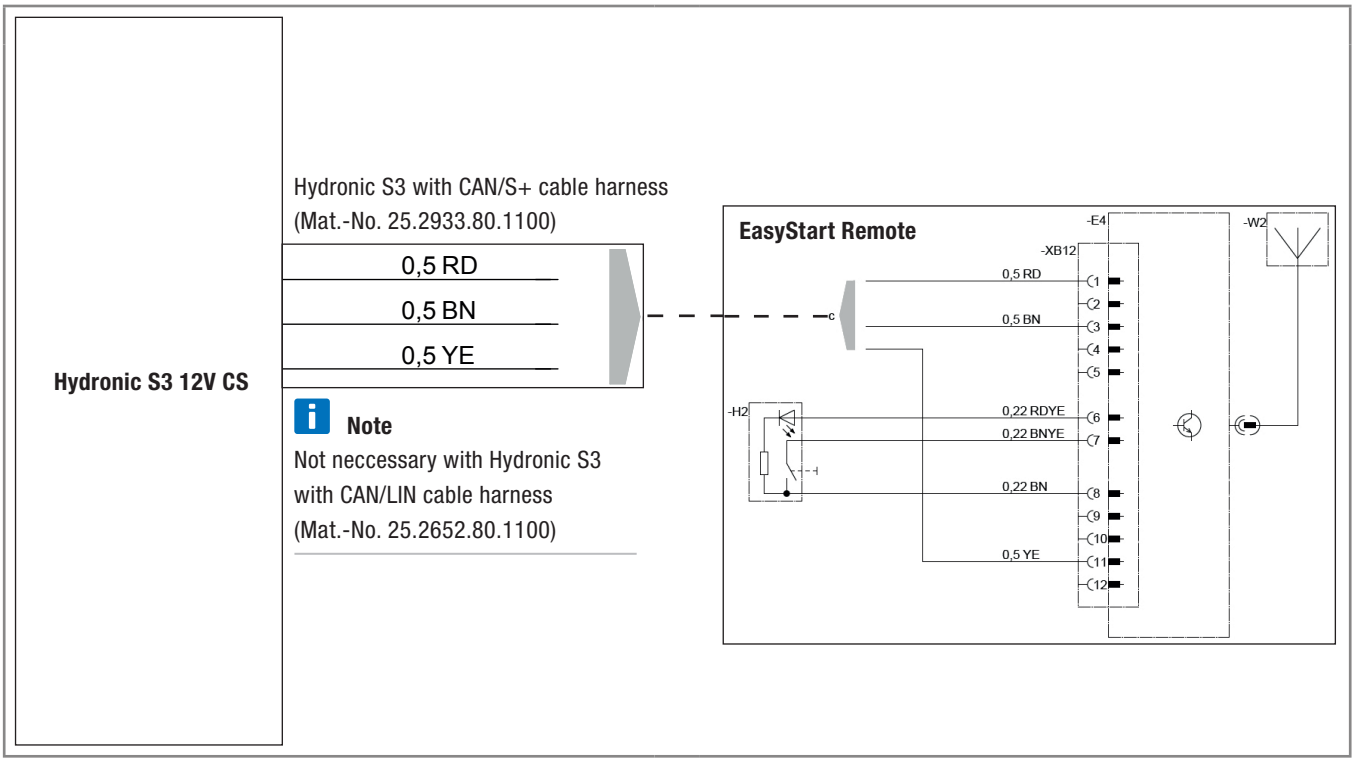

4 Connection of Hydronic S3 12V CS to EasyStart Remote+

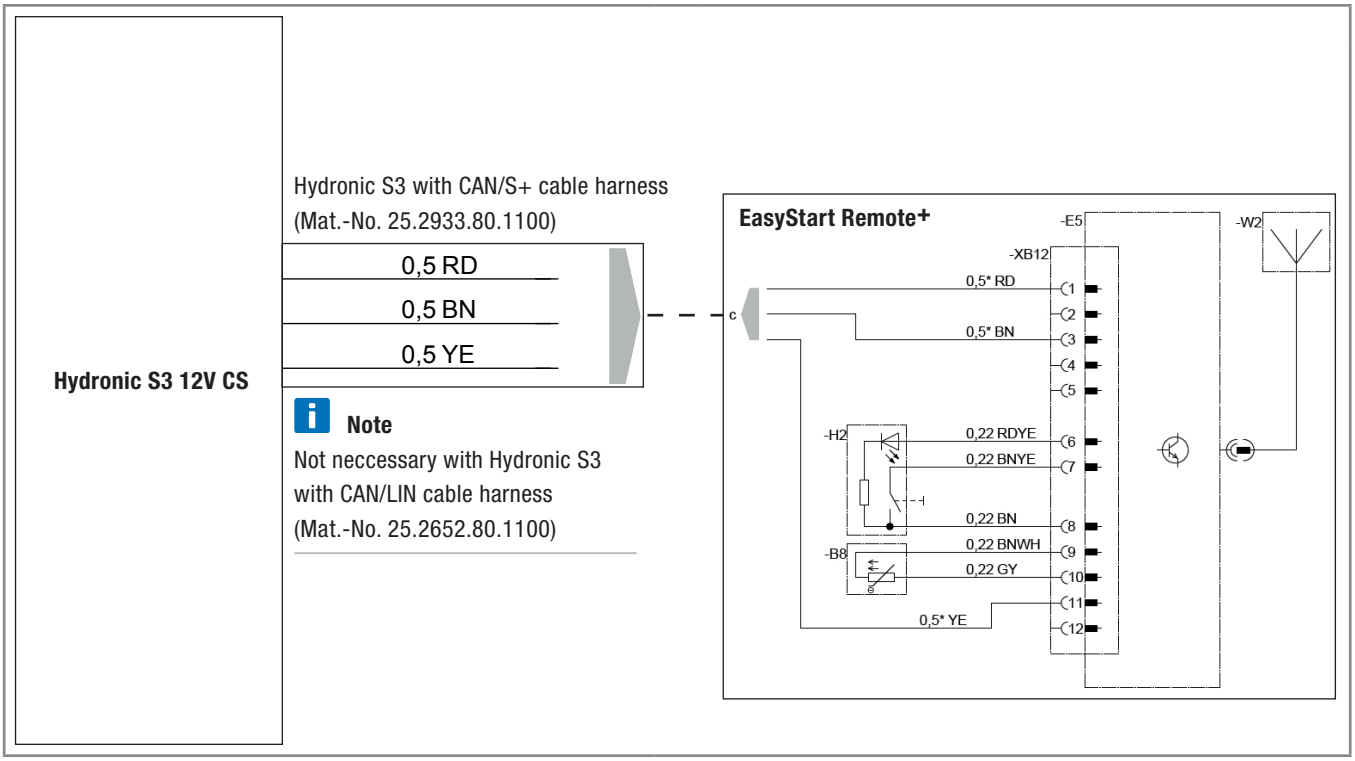

Headquarters:
Eberspächer Climate Control Systems GmbH & Co. KG
Eberspächerstraße 24
73730 Esslingen
Hotline: 03976 2350 235
Fax-Hotline: 01805 262624
info@eberspaecher.com
www.eberspaecher.com

Eberspächer

25 2912 95 3121 10.2018 DE 10.2018
Änderungen vorbehalten © Eberspächer Climate Control Systems GmbH & Co. KG