HYDRONIC

Monteringsanvisning nr 82170

Eberspächer®

Sats nr: 62170

Svenska
Eberspächer AB
Skarpnäck

info@eberspaecher.se
www.eberspaecher.se

Ombyggnad av *HYDRONIC* D5W Z till Parkeringsvärmare i Ford Transit Connect 03

Värmarens placering: på torpedväggen.



Bild 1

OBS !
Denna monteringsanvisning är endast ett komplement till den tekniska beskrivningen och gäller för ovannämnda fordon. Beroende på utförande resp. ändringar på fordonet kan avvikelser förekomma gentemot denna anvisning.

Monteringsverkstaden skall ta hänsyn till eventuella avvikelser. I övrigt gäller den tekniska beskrivningen och monteringsanvisningen, som medföljer varje värmare.

Förberedande arbeten: Demontera luftrenaren och vik upp säkringsboxen.



Bild 2 - **Luftrenare och säkringsbox demonterad**

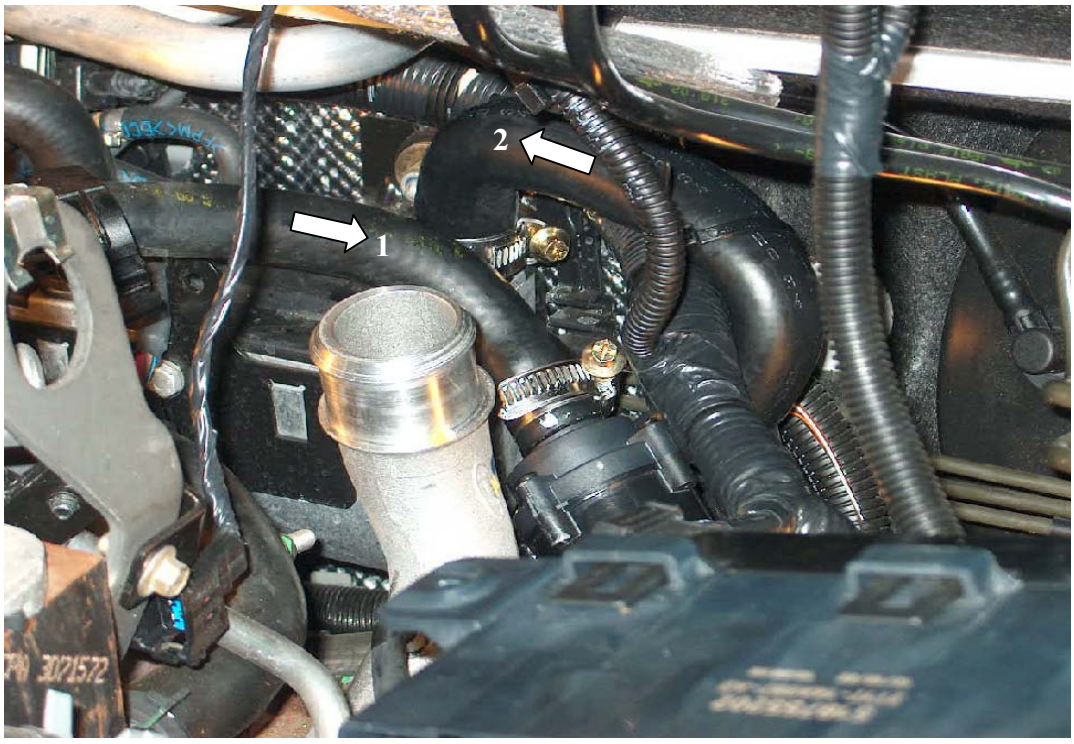

Bild 3 - **Montering av vattenpump**

1. Tag bort slangen mellan motor och värmare, placera vattenpumpen enl bild och anslut slangen från motorn till vattenpumpen, se pil 1.

2. Ny slang monteras mellan vattenpumpens utgångssida till värmaren, se pil 2.

OBS! Fäst vattenpumpen med buntband.

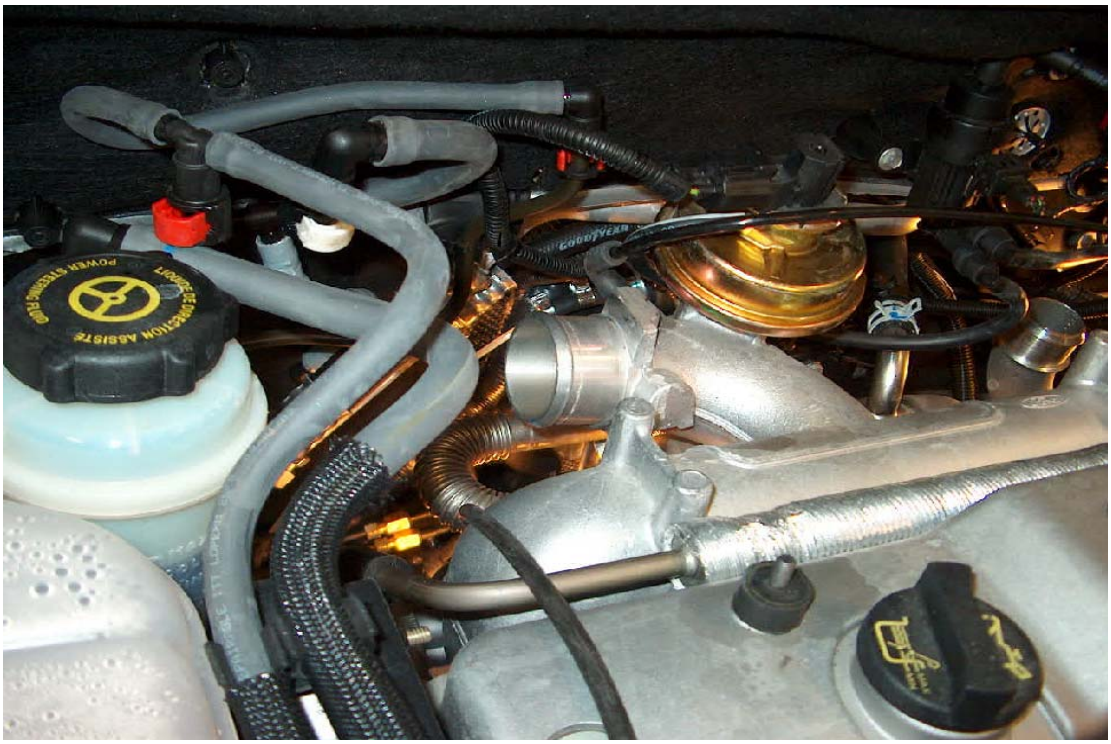

Bild 4 - **Bränslepump**
Demontera nippeln på doseringspumpens ingångssida och plugga densamma.
Montera en ny nippel från den medföljande satsen.



Bild 5 - **Bränsleanslutning**
Kontrollera att bränslenivån ligger under halv tank! Om ej - töm tanken.
Kapa påfyllningsslangen enligt bild. Stick ner stålröret med en böj och anslut skarvröret.
OBS! Kontrollera att stålröret ej ligger mot botten i tanken.
Drag värmarens plaströr längs befintliga rör fram till värmaren och anslut.
Samtliga anslutningar skall klamras.
OBS! Plaströret får ej monteras mot varma fordonsdelar.



Bild 6 - **Bränsleplaströret**
Dras längs befintliga rör fram till doseringspumpen, se pil.



Bild 7 - **P-värmarrelä**
Relät monteras på hålstaget som monteras på fjäderbenet. Fäst hålstaget med vinkel med genomgående M6 bult samt mutter och bricka, se pil.



Bild 8 - **El-anslutning**
Dra pluskabeln till säkringen för fordonsfläkten, 25A se pil. Vänta med att ansluta till batteriets pluspol tills övriga anslutningar är klara. De två kontaktstycken anslutes vid värmaren på huvudhärvan.
Tidurskabeln och fläktkabeln dras in i kupén via befintlig gummigenomföring, se pil bild 2.
Återmontera luftrenaren och säkringsdosan.



Bild 9 - **Fläktanslutning**
Kapa den grön/oranga kabeln till fläktmotorn. Anslut värmarens svart/violetta kabel med den grön/oranga kabeln till fläktmotorn och den svarta med den grön/oranga mot säkringsdosan.



Bild 10

Tiduret monteras till höger om rattstången, enligt bild.

OBS! Dra ej centrumskruven för hårt vid montering av tiduret. Anslut enligt koppl.schemat

Allmänt: Lufta ur systemet noggrannt, kontrollera att alla slangklammer är dragna .
Provkör värmaren så att fläkten startar.

Kopplingsschema – HYDRONIC D5W Z Parkeringsvärmare

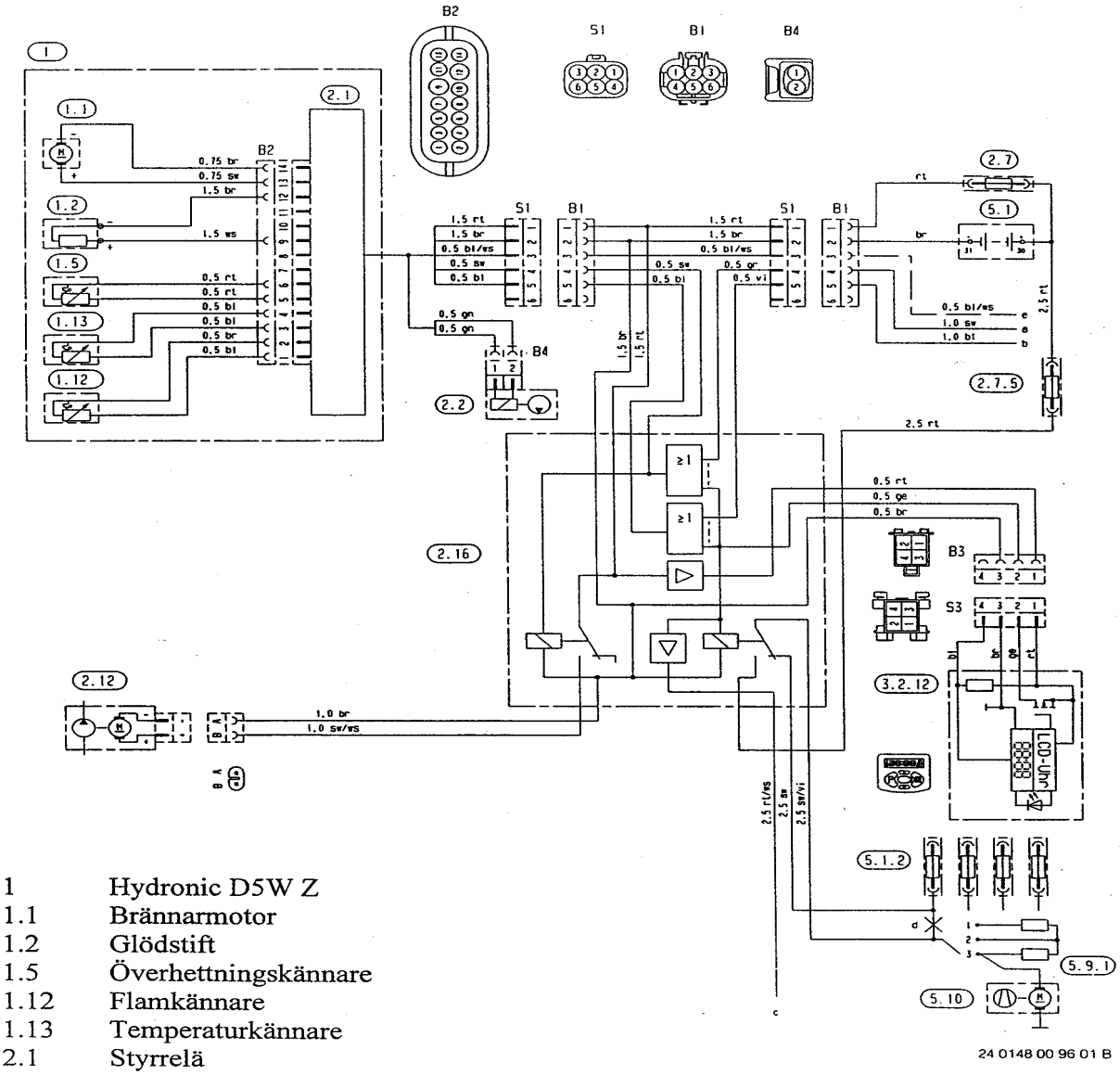

1	Hydronic D5W Z
1.1	Brännarmotor
1.2	Glödstift
1.5	Överhettningskännare
1.12	Flamkännare
1.13	Temperaturkännare
2.1	Styrrelä
2.2	Doseringspump
2.7	Huvudsäkring 20A
2.7.5	Säkring, fordonsfläkt, 25A
2.12	Vattenpump
2.16	Styrrelä, efterutrustning Ford
3.2.12	Mini-ur
5.1	Batteri
5.1.2	Säkringslist i fordonet
5.9.1	Kontakt fordonsfläkt
5.10	Fordonsfläkt

rt	= röd
bl	= blå
ws	= vit
sw	= svart
gn	= grön
gr	= grå
ge	= gul
vi	= violett