EINBAUVORSCHLAG
HYDRONIC S3 – D 4 S / D 5 S IM MERCEDES BENZ (W 246)
B 160d,B 180d, B 200d, B 220d



DIESER EINBAUVORSCHLAG IST FÜR FAHRZEUGE AB MODELLJAHR 2016 MIT FOLGENDEN MOTORISIERUNGEN GÜLTIG:

1,5 l Hubraum / 4-Zylinder-Reihenmotor / 66 kW - 90 PS (HSN: 1313 / TSN: EVW)
1,5 l Hubraum / 4-Zylinder-CDI Motor / 80 kW - 109 PS (HSN: 1313 / TSN: DJM, DPJ, DPU)
1,5 l Hubraum / 4-Zylinder-Reihenmotor / 80 kW - 109 PS (HSN: 1313 / TSN: ESF, EWD)
2,2 l Hubraum / 4-Zylinder-CDI Motor / 100 kW - 136 PS (HSN: 1313 / TSN: EJT, EJU)
2,2 l Hubraum / 4-Zylinder-Reihenmotor / 100 kW - 136 PS (HSN: 1313 / TSN: EVX, EVY)
2,2 l Hubraum / 4-Zylinder-CDI Motor / 130 kW - 177 PS (HSN: 1313 / TSN: EJV, EJW)
2,2 l Hubraum / 4-Zylinder-Reihenmotor / 130 kW - 177 PS (HSN: 1313 / TSN: EVZ, EWA)

WICHTIG für den elektrischen Anschluss der Hydronic S3 CS Heizgeräte: Bitte beachten Sie die Hinweise am Ende dieses Einbauvorschlages!
IMPORTANT NOTE for the electrical wiring of Hydronic S3 CS heaters: Please read the reference at the end of this installation recommendation!

INHALT

KAPITEL	KAPITELBESCHREIBUNG	SEITE
1	Einleitung	3-5
2	Vormontage	6-10
3	Einbau	11-22
4	Nach dem Einbau	23
5	Teileübersicht	24
6	Erstinbetriebnahme EasyStart Remote, Remote+ ,Web	25-34
	Merkblatt für den Kunden	35

Dieser Einbauvorschlag dokumentiert den Einbau des Heizgerätes Hydronic S3 in einem Fahrzeug des Modelljahres 2016 mit folgender Ausstattung:

- **mit Klimaanlage Thermatic oder Klimatisierungsautomatik Thermotronic**
- **mit Hinterradantrieb oder Allradantrieb (4MATIC)**
- **mit 6 Gang-Schaltgetriebe oder Automatikgetriebe 7G-DCT**
- **mit Bi-Xenon-Scheinwerfer oder mit Intelligent Light System**

Nicht geprüft wurden:

- **Innenraumüberwachung**

BITTE BEACHTEN!

Dieser Einbauvorschlag ist unter Ausschluss irgendwelcher Haftungsansprüche für das o.g. Fahrzeug gültig.
Je nach abweichendem Modelljahr und/oder abweichender Ausstattung können sich Änderungen gegenüber diesem Einbauvorschlag ergeben.
Der Einbau des Heizgerätes in das Fahrzeug muss daher zwingend vor Beginn auf Machbarkeit überprüft werden.
Jegliche Haftungsansprüche bedingt durch Änderungen am Fahrzeug sind ausgeschlossen.

Einbauzeit ca. 8 Stunden

1 EINLEITUNG

BESONDERE SCHREIBWEISEN, DARSTELLUNGEN UND PIKTOGRAMME

In diesem Einbauvorschlag werden unterschiedliche Sachverhalte durch besondere Schreibweise und Piktogramme hervorgehoben. Bedeutung und entsprechendes Handeln entnehmen Sie aus den folgenden Beispielen.

BESONDERE SCHREIBWEISEN UND DARSTELLUNGEN

- Dieser Punkt (▪) kennzeichnet eine Aufzählung die durch eine Überschrift eingeleitet wird.
  - – Folgt nach einem „Punkt“ ein eingerückter Strich (–), ist diese Aufzählung dem schwarzen Punkt untergeordnet.

PIKTOGRAMME

GEFAHR!

Dieser Hinweis weist Sie auf eine drohende Gefahr für Leib und Leben hin. Wird dieser Hinweis nicht beachtet, kann ein schwerer Personenschaden die Folge sein.

➔ Dieser Pfeil weist Sie auf die entsprechende Vorsichtsmaßnahme hin um die Gefahr abzuwenden.

ACHTUNG!

Dieser Hinweis weist Sie auf eine gefährliche Situation für eine Person und / oder das Produkt hin. Wird dieser Hinweis nicht beachtet, kann ein Personenschaden und / oder ein Geräteschaden die Folge sein.

➔ Dieser Pfeil weist Sie auf die entsprechende Vorsichtsmaßnahme hin um die Gefahr abzuwenden.

BITTE BEACHTEN!

Dieser Hinweis gibt Ihnen Anwendungsempfehlungen und hilfreiche Tipps für den Betrieb, Einbau und Reparatur des Heizgerätes.

SICHERHEITSHINWEISE FÜR DEN EINBAU UND DIE REPARATUR

GEFAHR!

Ein unsachgemäßer Einbau oder eine unsachgemäße Reparatur von Eberspächer-Heizgeräten kann einen Brand verursachen oder zum Eintritt giftiger Abgase in den Fahrzeuginnenraum führen.
Hieraus kann Gefahr für Leib und Leben resultieren.

➔ Das Heizgerät darf nur von autorisierten und geschulten Personen entsprechend den Vorgaben in der technischen Dokumentation eingebaut oder unter Verwendung von Original-Ersatzteilen repariert werden.

➔ Einbau und Reparaturen durch nicht autorisierte und ungeschulte Personen, Reparaturen mit nicht Original-Ersatzteilen, sowie ohne die zum Einbau bzw. Reparatur erforderliche technische Dokumentation sind gefährlich und deshalb nicht zulässig.

➔ Der Einbau nach diesem Einbauvorschlag darf nur in Verbindung mit der jeweils gerätebezogenen Technischen Beschreibung, Einbauanweisung, Bedienungsanweisung und Wartungsanweisung durchgeführt werden.
Dieses Dokument ist vor / bei Einbau und Reparatur sorgfältig durchzulesen und durchgehend zu befolgen. Ein Höchstmaß an Beachtung ist dabei den Behördlichen Vorschriften, den Sicherheitshinweisen und den allgemeinen Hinweisen zu schenken.

BITTE BEACHTEN!

- Die entsprechenden Regeln der Technik sowie eventuelle Angaben des Fahrzeugherstellers sind beim Einbau und bei der Reparatur einzuhalten.
- Bei Elektroschweißarbeiten am Fahrzeug ist zum Schutz des Steuergerätes das Pluskabel an der Batterie abzuklemmen und an Masse zu legen.

HAFTUNGSANSPRUCH / GEWÄHRLEISTUNG

Die Firma Eberspächer übernimmt keine Haftung für Mängel und Schäden, die auf einen Einbau bzw. eine Reparatur durch nicht autorisierte und ungeschulte Personen zurückzuführen sind.
Die Einhaltung der Behördlichen Vorschriften und der Sicherheitshinweise ist Voraussetzung für Haftungsansprüche.
Nichtbeachtung der Behördlichen Vorschriften und der Sicherheitshinweise führt zum Haftungsausschluss seitens des Heizgeräteherstellers.

UNFALLVERHÜTUNG

Grundsätzlich sind die allgemeinen Unfallverhütungsvorschriften und die entsprechenden Werkstatt- und Betriebsschutzanweisungen zu beachten.

1 EINLEITUNG

ZUSÄTZLICHE INFORMATIONEN ZUR GÜLTIGKEIT DES EINBAUVORSCHLAGES

Der Einbauvorschlag ist für das Fahrzeug mit den nachfolgend aufgelisteten Motor- und Getriebevarianten gültig.

MOTOR- UND GETRIEBEVARIANTE

Hubraum	kW / PS	Getriebe
1,5 l	66 / 90	7G-DCT
1,5 l	66 / 90	6S
1,5 l	80 / 109	7G-DCT
1,5 l	80 / 109	6S
2,2 l	100 / 136	7G-DCT
2,2 l	100 / 136	6S
2,2 l	130 / 177	7G-DCT

6S = manuelles 6-Gang Schaltgetriebe

7G-DCT = automatisches 7Gang-Doppelkupplungsgetriebe

BITTE BEACHTEN!

- Bei Fahrzeugen mit Rechtslenker ist der Einbauvorschlag nicht gültig.
- Fahrzeugmodelle, Motortypen und Ausstattungsvarianten, die nicht in diesem Einbauvorschlag aufgeführt sind, wurden nicht geprüft. Der Einbau nach diesem Einbauvorschlag kann aber möglich sein.

ERSTINBETRIEBNAHME DES HEIZGERÄTES BZW. FUNKTIONSPRÜFUNG

- Nach dem Einbau bzw. einer Reparatur des Heizgerätes ist der Kühlmittelkreislauf sowie das gesamte Brennstoffversorgungssystem sorgfältig zu entlüften. Hierzu die Vorschriften des Fahrzeugherstellers beachten.
- Vor dem Probelauf alle Heizkreisläufe öffnen (die Temperaturregler auf „warm“ stellen).
- Während des Probelaufes des Heizgerätes sind sämtliche Wasser- und Brennstoffanschlüsse auf Dichtheit und festen Sitz zu überprüfen.
- Sollte das Heizgerät während des Betriebes auf Störung gehen, dann mit Hilfe einer Diagnoseeinrichtung die Störung beheben.

ZUM EINBAU NOTWENDIGE TEILE

STÜCKZAHL	BENENNUNG	BESTELL-NR.
1	Hydronic S3 - D 4 E	25 2913 05 00 00
1	Fahrzeugspezifischer Einbausatz	24 8000 35 00 52
	oder	
1	Hydronic S3 - D 5 E	25 2912 05 00 00
1	Fahrzeugspezifischer Einbausatz	24 8000 35 00 52
Bedienteil EasyStart nach Wahl:		
1	EasyStart Web	22 1000 34 51 00
1	EasyStart Remote+	22 1000 34 17 00
1	EasyStart Remote	22 1000 34 23 00
zusätzlich zu bestellen bei Thermatik:		
1	Klimakit	24 0357 00 00 21
zusätzlich zu bestellen bei Thermotronik:		
1	Klimakit	24 0357 00 00 30

ERFORDERLICHES SPEZIALWERKZEUG

- erforderliche Drehmomentschlüssel
- Korrosionsschutzmittel
- Zange für Federbandschellen
- Crimpzange

ANZUGSDREHMOMENTE

Wenn keine Anzugsmomente vorgegeben sind, dann die Schraubverbindungen entsprechend folgender Tabelle anziehen:

Bauteilbezeichnung	Anzugsdrehmomente
Skt.-Schraube M6	10 $^{+1}$ Nm
Skt.-Schraube M8	20 $^{+2}$ Nm
Skt.-Schraube M10	45 $^{+2}$ Nm
selbstfurchende Torxschraube M6 x 16	11 $^{+1}$ Nm
Schraube M4	3 $^{+0,5}$ Nm
Schraube M5 x 10	5 $^{+0,5}$ Nm
Schraube M5 x 18	6,5 $^{+0,5}$ Nm
Rohrschelle für Abgasrohr	7 $^{+1}$ Nm
Schlauchschelle für Wasserschlauch	3 $^{+0,5}$ Nm
Schlauchschelle für Verbrennungsluftrohr	5 $^{+0,5}$ Nm
Schlauchschelle für Brennstoffrohr	1 $^{+0,2}$ Nm

1 EINLEITUNG

EINBAUZEICHNUNG

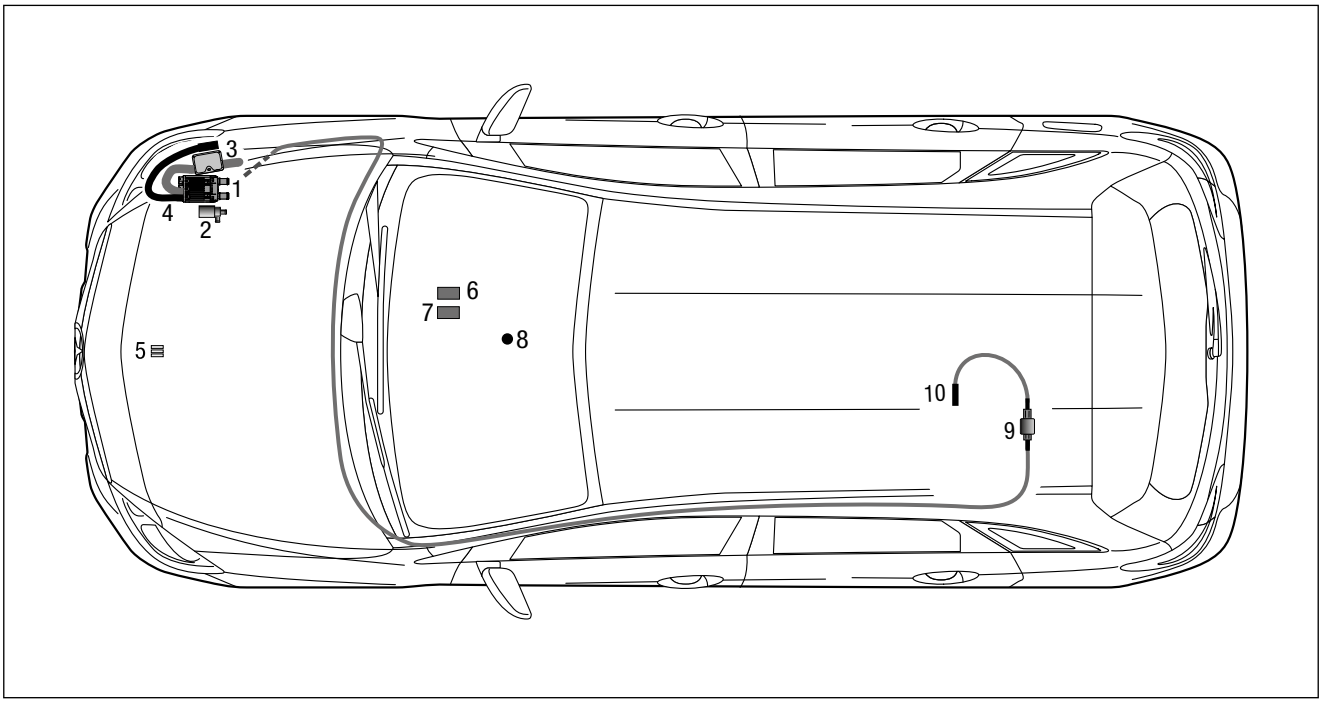

1 Heizgerät Hydronic 3
2 Wasserpumpe
3 Abgasrohr mit Abgasschalldämpfer
4 Verbrennungsluftrohr
5 Sicherungshalter
6 Gebläsesteuergerät
7 Stationärteil EasyStart Remote / Remote+ / Web
8 Taster EasyStart Remote/Remote+
9 Dosierpumpe
10 Übergangsstück Ø 7,5/3,5 mm

2 VORMONTAGE

VORBEREITENDE ARBEITEN AM FAHRZEUG

- Batterieabdeckung demontieren
- Batterie abklemmen
- Klimabedienteil ausbauen
- Handschuhfach ausbauen
- obere und untere Motorverkleidung ausbauen
- rechtes Vorderrad und rechte Radhausverkleidung ausbauen
- rechte Unterbodenverkleidung ausbauen
- Abgasanlage demontieren
- Tank nach Herstellervorgaben ausbauen
- Druck im Kühlsystem ablassen
- Kühlmittel in sauberen Behälter ablassen

HEIZGERÄT VORBEREITEN
(siehe Abb. 1 und 2)

Die abgewinkelten Wasserstutzen wie in der Abbildung am Heizgerät montieren, siehe „Montageschritte“.

Das Duplikat-Typenschild vom Heizgerät entfernen.

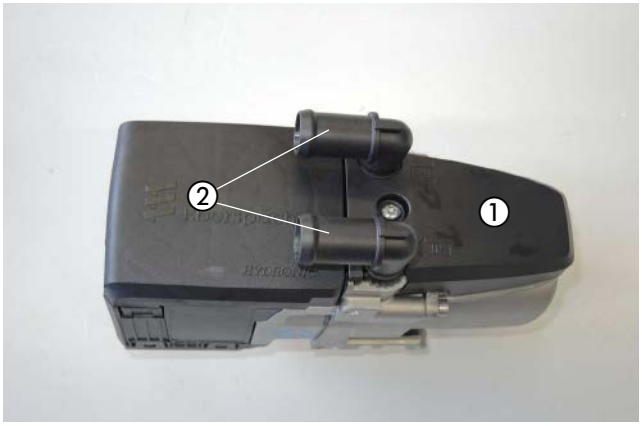

Abb. 1
① Heizgerät
② abgewinkelte Wasserstutzen am Heizgerät montieren

Montageschritte

- O-Ring (5) einfetten und in die Nut am Stutzen einsetzen.
- Stutzen (3 oder 4) in die Aussparungen der Fühlerabdeckung (2) einsetzen. Der Bund am Stutzen ist oberhalb der Abdeckung.
- Stutzen mit der Verzahnung in der Fühlerabdeckung positionieren und fixieren.
- Fühlerabdeckung mit Stutzen voran auf das Heizgerät aufsetzen.
- Stutzen vollständig in die Anschlussbohrungen am Wärmetauscher eindrücken.
- Bei abgewinkelten Stutzen die Richtung anpassen:
  – Fühlerabdeckung bis zum Bund der Stutzen anheben
  – Stutzen in die benötigte Richtung drehen
  – Fühlerabdeckung nach unten schieben und Stutzenposition nachjustieren bis die Verzahnungen wieder ineinandergreifen
- Fühlerabdeckung mit Schraube M5 x 18 (1) befestigen (Anzugsdrehmoment $6{,}5^{+0{,}5}$ Nm).

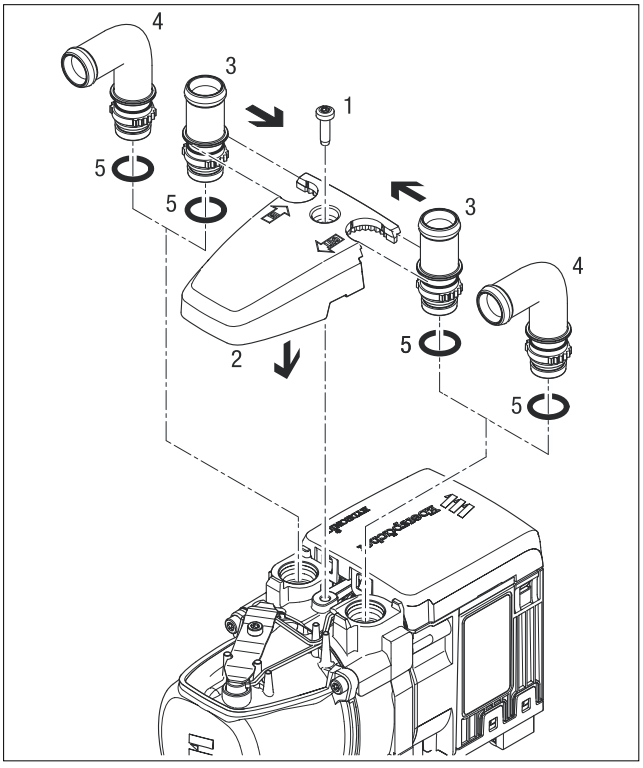

Abb. 2
1 Schraube M5 x 18
2 Fühlerabdeckung
3 Stutzen, gerade
4 Stutzen, abgewinkelt
5 O-Ring

2 VORMONTAGE

DUPLIKAT TYPENSCHILD ANKLEBEN
(siehe Abb. 3)

Das Duplikat-Typenschild der Abbildung entsprechend an der B-Säule auf der Fahrerseite anbringen.

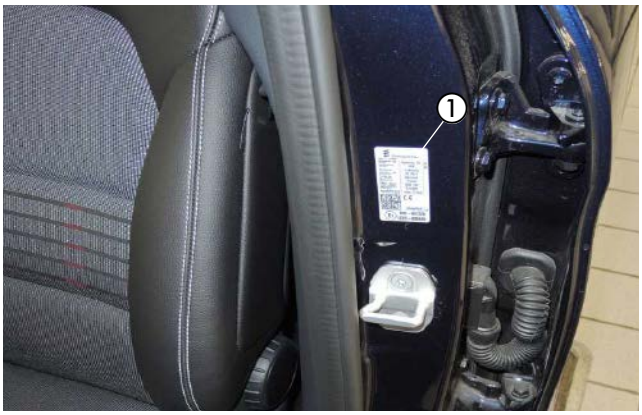

Abb. 3
① Duplikat-Typenschild anbringen

ABGASCHALLDÄMPFER BEREITLEGEN
(siehe Abb. 4)

Den vormontierten Abgasschalldämpfer mit Halter und Angasrohren zur späteren Montage bereitlegen.

Das Abgasrohr entsprechend der Abbildung formen.

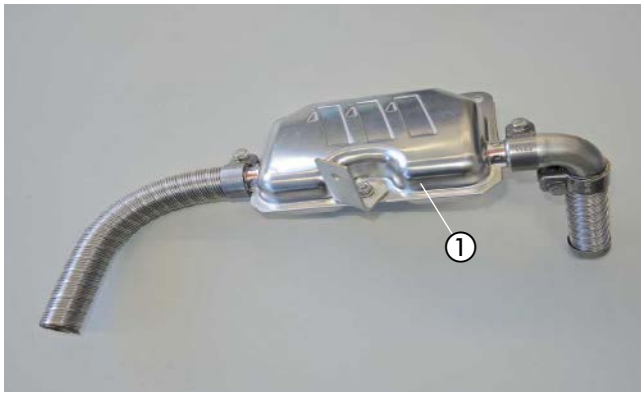

Abb. 4
① Abgasschalldämpfer mit Halter und Abgasrohren

WASSERPUMPE VORMONTIEREN
(siehe Abb. 5)

Die Wasserpumpe der Abbildung entsprechend in den Halter der Wasserpumpe einsetzen.

Den Halter Z-Winkel 6103 mit einer Schraube M6 x 12 und einer Mutter M6 der Abbildung entsprechend am Wasserpumpenhalter montieren.

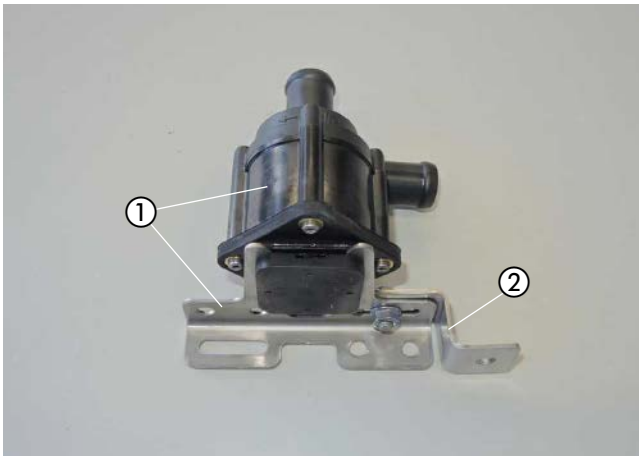

Abb. 5
① Wasserpumpe in den Halter einsetzen
② Halter Z-Winkel 6103 montieren

2 VORMONTAGE

WASSERSCHLÄUCHE BEREITLEGEN
(siehe Abb. 9 und 10)

Die Wasserschläuche sind bereits entsprechend der Abbildung vorbereitet.

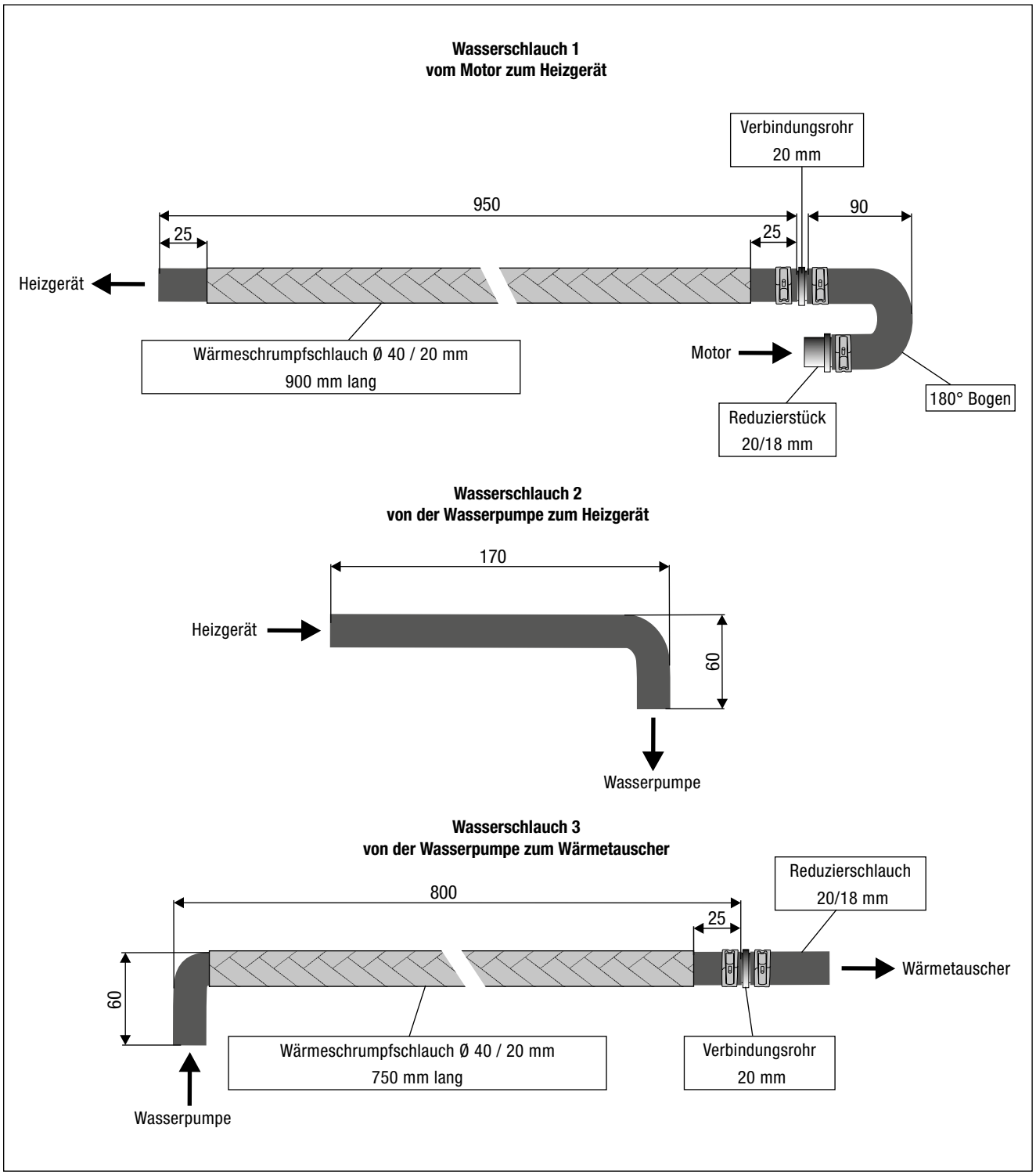

Abb. 6

2 VORMONTAGE

Die Wasserschläuche sind entsprechend den Abbildungen 6 und 7 bereits vorbereitet.

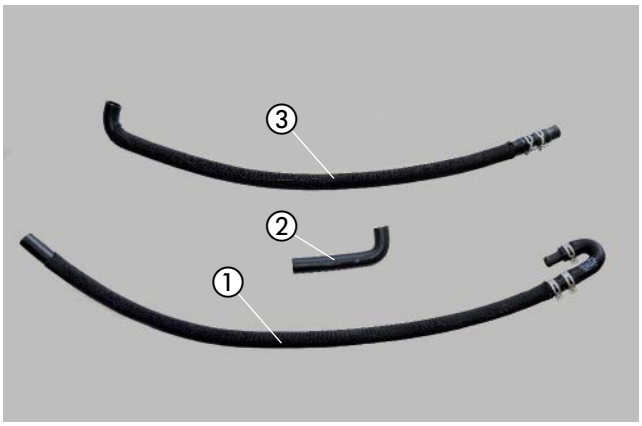

Abb. 7
① Wasserschlauch 1
② Wasserschlauch 2
③ Wasserschlauch 3

BRENNSTOFFROHR VORBEREITEN
(siehe Abb. 8)

Vom kompletten Brennstoffrohr eine Länge von 2,00 m für die Saugleitung abschneiden und davon das Ende (Länge von ca. 300 mm) mit einem Heißluftfön erwärmen und begradigen.
Das andere Ende Länge = 6,0 m dient als Druckleitung.

Das Übergangsstück Ø 7,5/3,5 mm auf das Brennstoffrohr Saugleitung aufschieben, nach der Bemaßung in der Abbildung platzieren und mit der Schelle Ø 11 mm am Ø 3,5 mm befestigen.

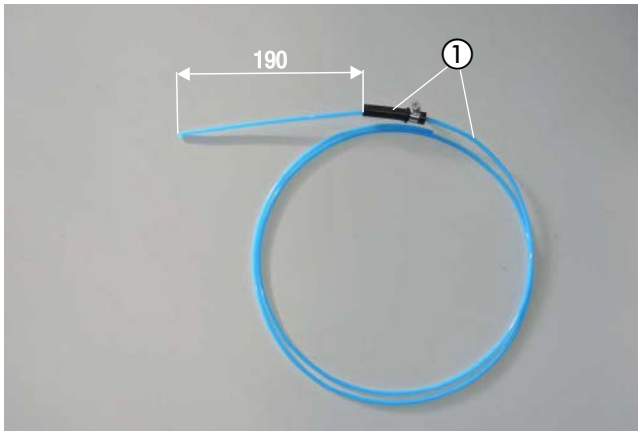

Abb. 8
① Brennstoffrohr Ø 4 x 1 mm begradigen und im Übergangsstück Ø 7,5 / 3,5 mm montieren

DOSIERPUMPE VORBEREITEN
(siehe Abb. 9)

Die Dosierpumpe der Abbildung entsprechend in den Gummihalter einsetzen.

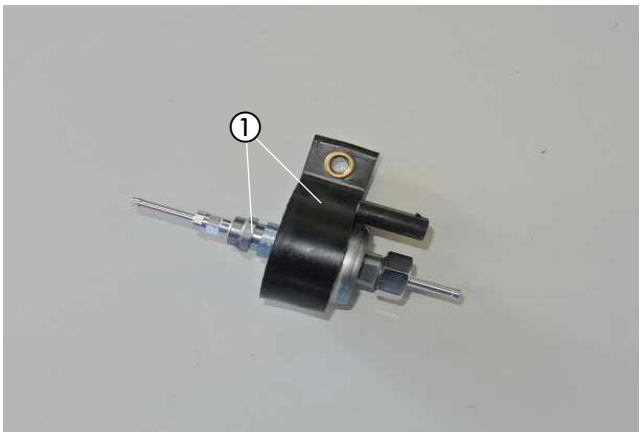

Abb. 9
① Dosierpumpe in den Gummihalter einsetzen

2 VORMONTAGE

BRENNSTOFFROHR (DRUCKLEITUNG) VORBEREITEN
(siehe Abb. 10)

Das Dosierpumpenkabel vom Hauptkabelstrang am Brennstoffrohr (Länge = 6,0 m) mit Isolierband befestigen.

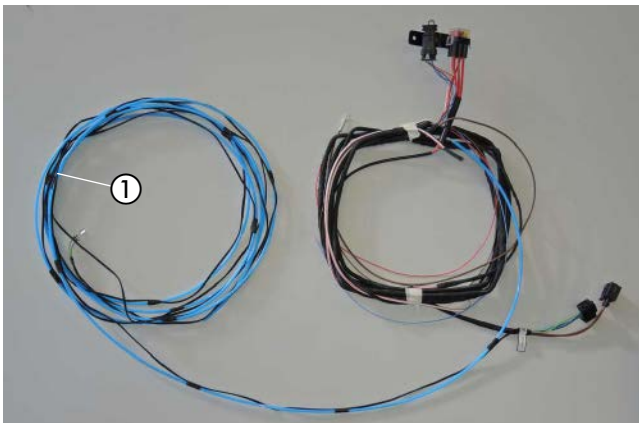

Abb. 10
① Brennstoffrohr (Druckleitung) Länge = 6,0 m vormontieren

SICHERUNGSSOCKEL BEREITLEGEN
(siehe Abb. 11)

Den vormontierten Halter mit Sicherungssockel und Diagnosestecker zur späteren Montage bereitlegen.

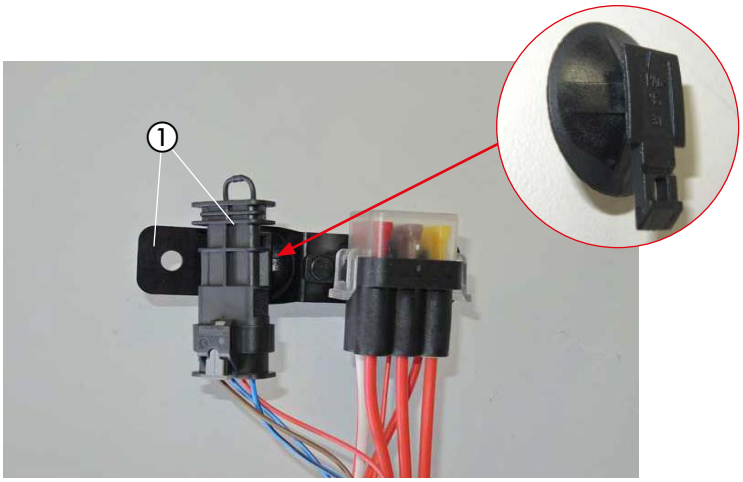

Abb. 11
① Sicherungssockel und Steckeraufnahme mit Diagnosestecker am Halter bereits vormontiert

GEBLÄSESTEUERGERÄT „EASYFAN“, RELAIS „EASYFAN“ UND STATIONÄRTEIL DER EASYSTART REMOTE/REMOTE+ VORMONTIEREN
(siehe Abb. 12)

Das Gebläsesteuergerät „EasyFan“ und das Stationärteil EasyStart Remote/Remote+ mit zwei Schrauben M4 x 10 am Halter für das Stationärteil (22 9000 52 00 54) der Abbildung entsprechend montieren.
Den Relaissockel „EasyFan“ mit einer Schraube M5 x 10 am Halter der Abbildung entsprechend montieren.

Den Kabelschuh A6 am Kabel 1 mm² br vom Relaissockel durch einen Kabelschuh A8 ersetzen.

Das Relais „EasyFan“ wird erst bei der Montage des Halters im Fahrzeug montiert.

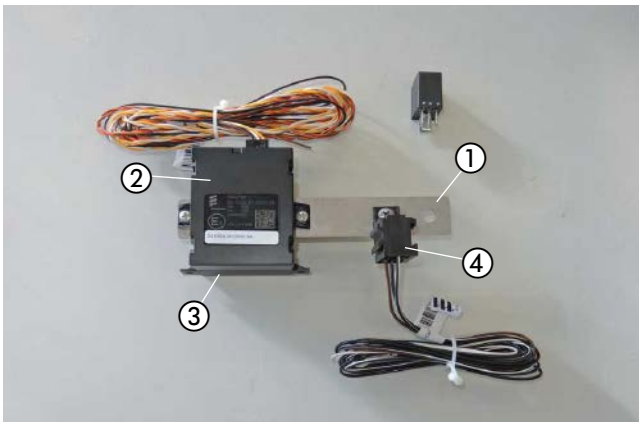

Abb. 12
① Halter
② Gebläsesteuergerät "EasyFan" am Halter montieren
③ Stationärteil EasyStart Remote/Remote+
④ Relaissockel "EasyFan" montieren.

3 EINBAU

EINBAUPLATZ VORBEREITEN
(siehe Abb. 13 und 14)

Die Kunststofflasche am rechten Längsträger an der markierten Stelle abtrennen.

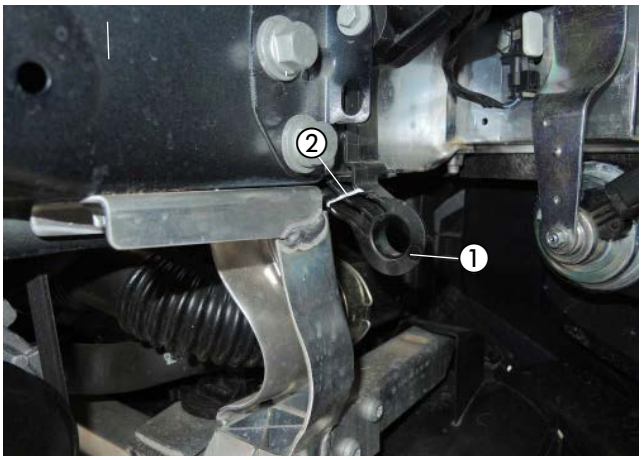

Abb. 13
① Lasche am rechten Längsträger
② Trennstelle

In den Aluminiumträger unterhalb des rechten Längsträgers drei Bohrungen Ø 6,5 mm entsprechend den Bemaßungen in der Abbildung fertigen.

Zum Abgleich des Lochbildes den Gerätehalter anhalten.

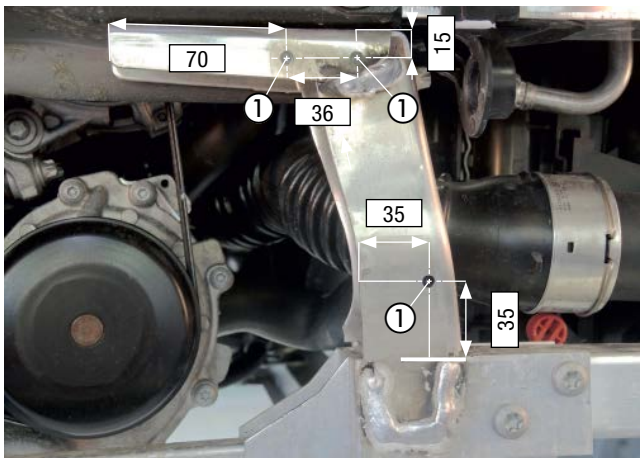

Abb. 14
① 3 x Bohrung Ø 6,5 mm fertigen

ACHTUNG!
Alle gefertigten Bohrungen entgraten und mit Korrosionsschutzmittel behandeln.

GERÄTEHALTER MONTIEREN
(siehe Abb. 15 und 16)

Den Gerätehalter mit zwei Schrauben M6 x 25 und zwei Distanzhülsen an den oberen Befestigungspunkten mit zwei Muttern M6 montieren.

Den Gerätehalter mit einer Schraube M6 x 16 und einer Mutter M6 am unteren Befestigungspunkt befestigen.

Eine weitere Bohrung Ø 6,5 mm entsprechend der Abbildung fertigen.

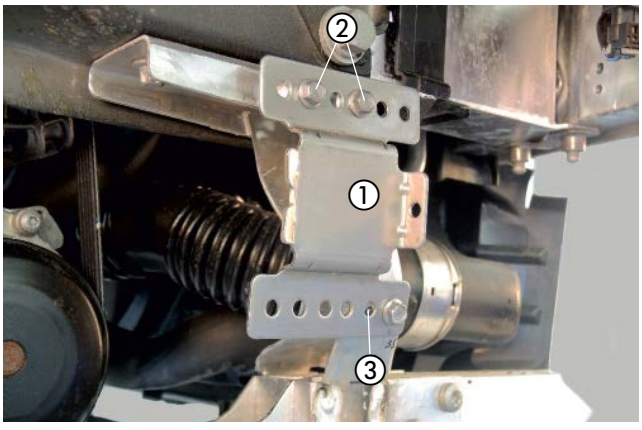

Abb. 15
① Gerätehalter
② 2 x Schraube M6 x 25
③ Bohrung 6,5 mm

3 EINBAU

Die zwei Distanzhülsen werden zwischen dem Gerätehalter und dem Längsträger eingesetzt.

Den Heizgerätehalter mit Schraube einer M6 x 16 und einer Mutter M6 an der gefertigten Bohrung befestigen.

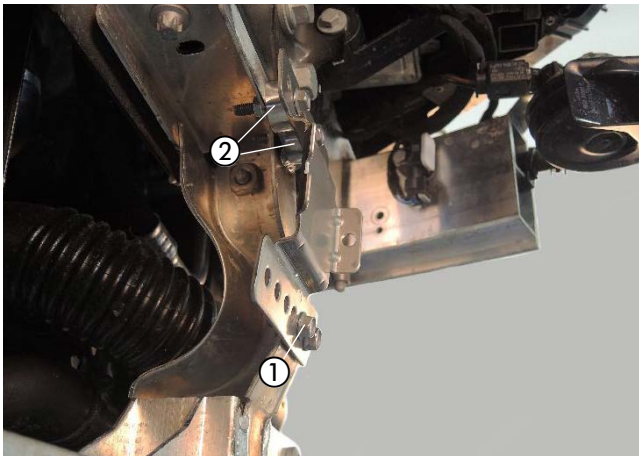

Abb. 16
① Schraube M6 x 16
② Distanzhülsen

ABGASTÜLLE MONTIEREN
(siehe Abb. 17)

In die rechte Stoßfängerunterverkleidung eine Bohrung Ø 38 mm entsprechend der Bemaßung in der Abbildung fertigen.

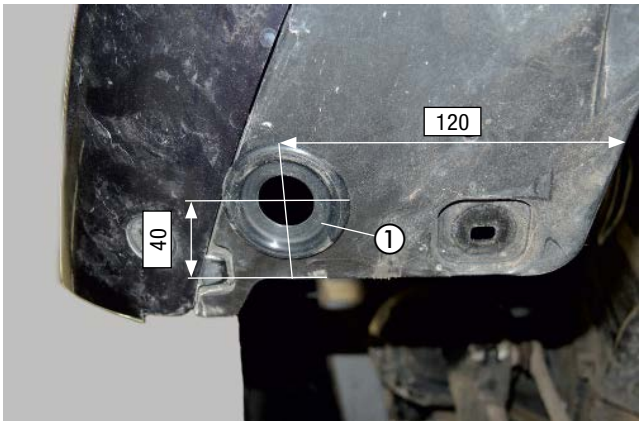

Abb. 17
① Abgastülle einsetzen

HEIZGERÄT MONTIEREN
(siehe Abb. 18)

Das Heizgerät in den Heizgerätehalter einsetzen und mit einer selbstfurchenden Torxschraube M6 x 16 am Heizgerätehalter befestigen.

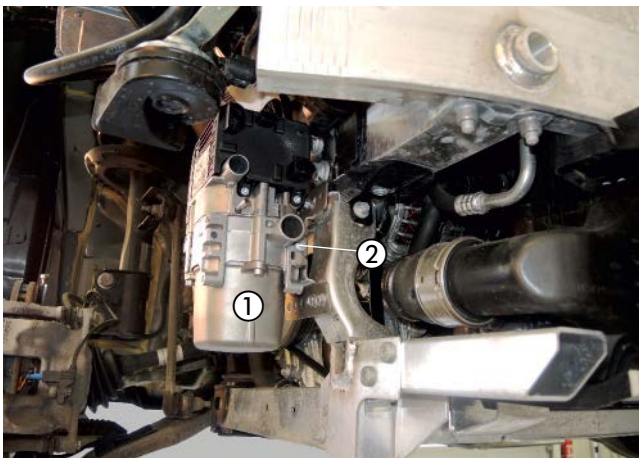

Abb. 18
① Heizgerät in den Gerätehalter einsetzen
② selbstfurchende Torxschraube M6 x 16

3 EINBAU

VERBRENNUNGSLUFTROHR ANSCHLIESSEN UND VERLEGEN
(siehe Abb. 19)

Das Verbrennungsluftrohr mit einer Schlauchschelle Ø 16 - 25 mm am Heizgerät anschließen.
Das Verbrennungsluftrohr nach oben in den geschützten Bereich der rechten Radhausverkleidung verlegen.
Das Verbrennungsluftrohr an geeigneten Stellen mit Kabelbindern befestigen.

⚠ ACHTUNG!
Das Verbrennungsluftrohr so verlegen, dass ausschließlich trockene und saubere Verbrennungsluft durch das Heizgerät angesaugt werden kann.



Abb. 19
① Verbrennungsluftrohr anschließen und verlegen

ABGASSYSTEM MONTIEREN
(siehe Abb. 20)

Den vorbereiteten Abgasschalldämpfer mit einer selbstfurchenden Schraube M6 x 16 an der vorhandenen Bohrung im Heizgerätemantel montieren.

Das Abgasrohr mit einer Spannschelle am Abgasstutzen des Heizgerätes anschließen.

Das Abgasendrohr durch die Abgastülle führen.

⚠ ACHTUNG!
Bei der Verlegung der Abgasrohre auf ausreichenden Abstand zu angrenzenden Karosseriebauteilen achten.

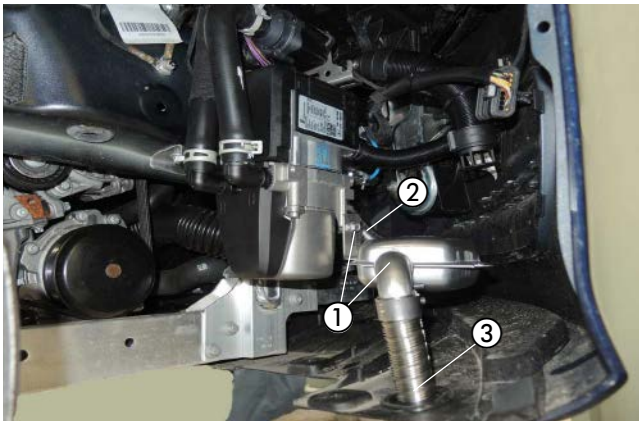

Abb. 20
① vormontierten Abgasschalldämpfer mit einer selbstfurchenden Schraube M6 x 16 montieren
② Abgasrohr anschließen
③ Abgasendrohr durch die Abgastülle führen

WASSERPUMPE MONTIEREN
(siehe Abb. 21)

Die vorbereitete Wasserpumpe mit der vorhandenen Schraube M6 an der vorhandenen Gewindebohrung des rechten Längsträgers montieren.

Der Druckstutzen zeigt nach links und der Saugstutzen nach hinten.



Abb. 21
① vorbereitete Wasserpumpe montieren

3 EINBAU

WASSERVORLAUFSCHLAUCH TRENNEN
(siehe Abb. 22)

Den Wasservorlaufschlauch vom Wassereintrittsstutzen des Wärmetauschers durch Lösen der Klemmschelle abziehen.



Abb. 22
① Wasservorlaufschlauch vom Wärmetauscherstutzen abziehen

WASSERSCHLÄUCHE VERLEGEN UND ANSCHLIESSEN
(siehe Abb. 23 bis 26)

Den Wasserschlauch 1 am Wassereintrittstutzen des Heizgerätes anschließen.

Den Wasserschlauch 2 am Wasseraustrittsstutzen des Heizgerätes und am Saugstutzen der Wasserpumpe anschließen.

Den Wasserschlauch 3 am Druckstutzen der Wasserpumpe anschließen.

Die Wasserschläuche 1 und 3 rechts in den Motorraum führen.

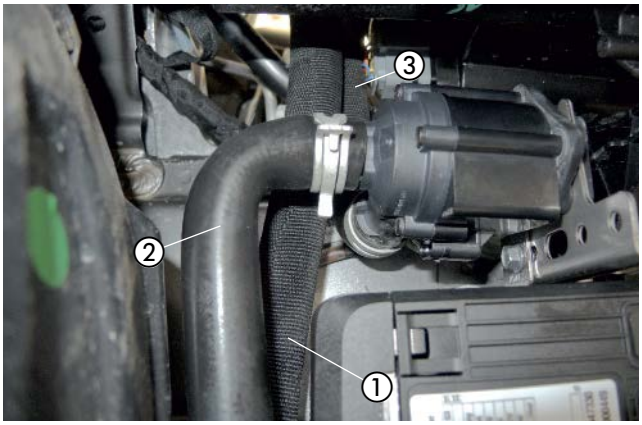

Abb. 23
① Wasserschlauch 1
② Wasserschlauch 2
③ Wasserschlauch 3

Die Wasserschläuche 1 und 3 gemeinsam unterhalb des rechten Motorträgers zur Trennstelle am Wasservorlaufschlauch verlegen und untereinander mit einem Kabelband sichern.

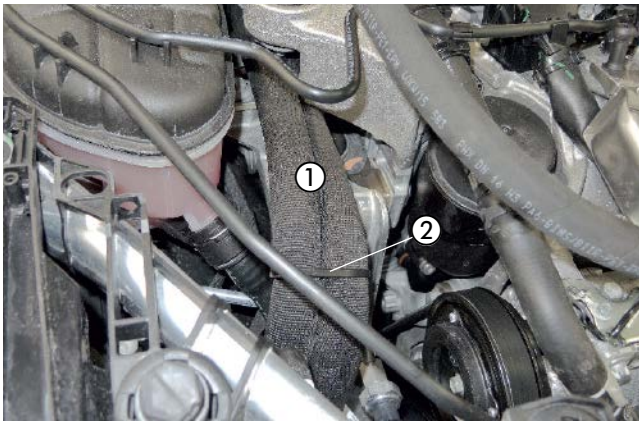

Abb. 24
① Wasserschläuche 1 und 3 verlegen
② Kabelband

3 EINBAU

Den Wasserschlauch 1 mit dem 180° Wasserschlauchbogen am abgezogenen Wasservorlaufschlauch mit einer Schlauchschelle Ø 20-32 mm anschließen.

Den Wasserschlauch 3 am Wassereintrittsstutzen des Wärmetauschers mit einer Schlauchschelle Ø 20-32 mm anschließen.

ACHTUNG!
Alle Schlauchverbindungen mit Schlauchschellen sichern.
Die Wasserschläuche gegen Scheuern schützen und an geeigneten Stellen mit Kabelbindern sichern.

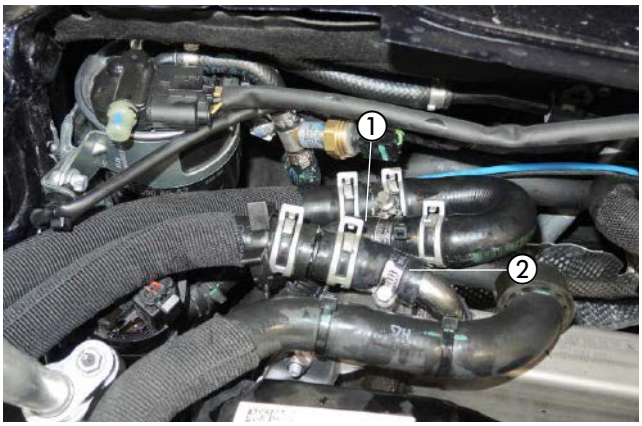

Abb. 25
① Wasserschlauch 1 anschließen
② Wasserschlauch 3 anschließen

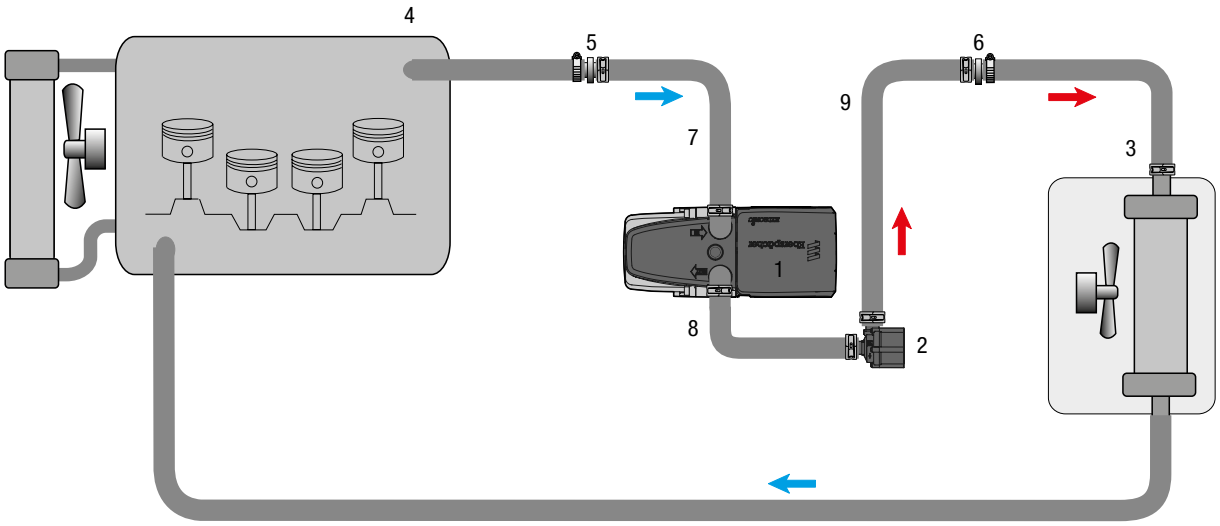

1 - Heizgerät Hydronic S3
2 - Wasserpumpe
3 - Fahrzeugwärmetauscher
4 - Motor
5 - Reduzierstück Ø 20/18 mm
6 - fahrzeugeigener Wasserstutzen
7 - Wasserschlauch 1
8 - Wasserschlauch 2
9 - Wasserschlauch 3
- Federbandschelle
- Schlauchschelle, Ø 20 - 32 mm

Abb. 26

3 EINBAU

TANKANSCHLUSS HERSTELLEN
(siehe Abb. 27 und 28)

Den Tank nach Herstellervorgaben ausbauen.

Vom Anschlussstutzen an der Tankarmatur 2 mm abschneiden.

ACHTUNG!
Beim Öffnen des Anschlussstutzens darauf achten, dass keine Verschmutzungen in den Tank oder in die Zuleitungen gelangen.

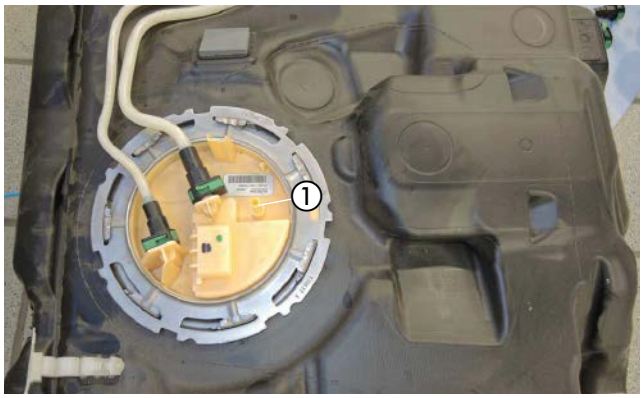

Abb. 27
① Verschlussring der Tankarmatur
② Anschlussstutzen an der Tankarmatur

Das Brennstoffrohr (Saugleitung) durch den Anschlussstutzen in den Tank führen, das Übergangsstück, Ø 7,5/3,5 mm, auf den Anschlussstutzen aufschieben und mit der Schelle, Ø 11 mm, befestigen.

Das Brennstoffrohr (Saugleitung) zum Einbauplatz der Dosierpumpe vor den Tank verlegen.

Den Tank nach Herstellervorgaben wieder einbauen.

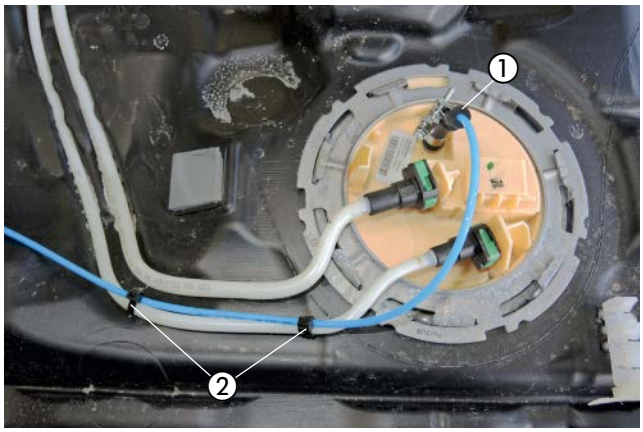

Abb. 28
① Brennstoffrohr, Ø 4 x 1 mm, mit Übergangsstück Ø 7,5/3,5 mm, anschließen
② Kabelbinder

BRENNSTOFFROHR VERLEGEN
(siehe Abb. 29 und 30)

Das Brennstoffrohr (Druckleitung) mit dem Übergangsstück, Ø 4,5/3,5 mm am Brennstoffstutzen des Heizgerätes montieren.

Den Stecker vom Hauptkabelbaum und den Kabelstrang Stromversorgung am Heizgerät anschließen.

Den Kabelstrang der Wasserpumpe am Heizgerät und an der Wasserpumpe anschließen.



Abb. 29
① Brennstoffrohr (Druckleitung) mit Übergangsstück, Ø 4,5/3,5 mm montieren
② elektrische Steckverbindungen am Heizgerät anschließen

3 EINBAU

Das Brennstoffrohr (Druckleitung) gemeinsam mit dem Dosierpumpenkabel entlang der fahrzeugeigenen Kraftstoffleitungen an der linken Fahrzeugunterseite zum Einbauort der Dosierpumpe verlegen und mit Kabelbindern sichern.



Abb. 30
① Brennstoffrohr (Druckleitung) und Dosierpumpenkabel verlegen

⚠ ACHTUNG!
Bei der Verlegung von Brennstoffleitungen unbedingt auf ausreichenden Abstand zu heißen Fahrzeug- und Heizungsteilen achten.

DOSIERPUMPE MONTIEREN UND ANSCHLIESSEN
(siehe Abb. 31 und 32)

Die Abbildung zeigt den Einbauplatz der Dosierpumpe an der fahrzeugeigenen Bohrung auf der linken Seite der Hinterachse.

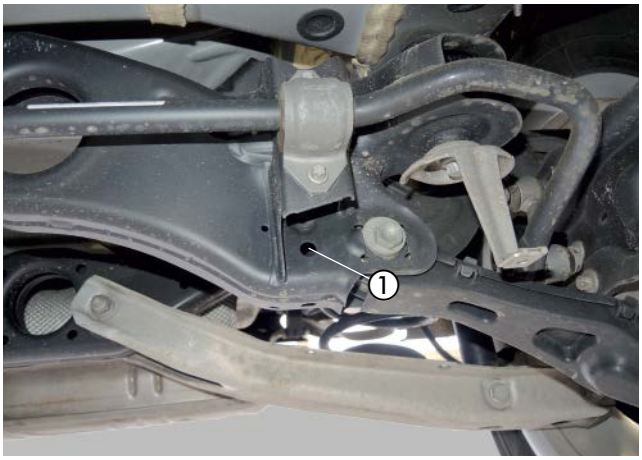

Abb. 31
① fahrzeugeigene Bohrung in der Hinterachse

Die Dosierpumpe mit einer Schraube M6 x 25 und einer Karosseriescheibe B6 in der vorhanden Bohrung mit Mutter M6 montieren.

Dabei auf die Einbaulage mit mindestens 15° Steigung auf der Druckseite achten. Der Druckstutzen der Dosierpumpe zeigt nach links.

Das Brennstoffrohr (Saugleitung) vom Tankanschluss zur Dosierpumpe ablängen und mit Brennstoffschlauch Ø 3,5 x 3 mm, Länge 50 mm am Saugstutzen der Dosierpumpe anschließen.

Das Brennstoffrohr (Druckleitung) vom Heizgerät ablängen und mit dem Brennstoffschlauch Ø 3,5 x 3 mm am Druckstutzen der Dosierpumpe anschließen.
Die Steckkontakte des Dosierpumpenkabels ohne Beachtung der Polarität im Gegenstecker einrasten.
Den Stecker an der Dosierpumpe anschließen.

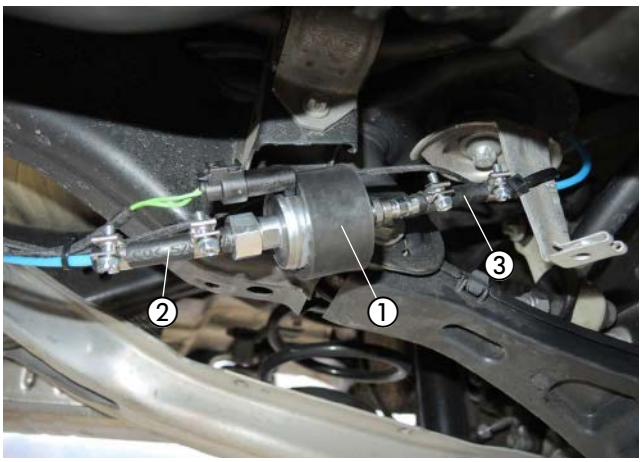

Abb. 32
① Dosierpumpe montieren
② Saugstutzen der Dosierpumpe
③ Druckstutzen der Dosierpumpe

⚠ ACHTUNG!
Das Brennstoffrohr nur mit scharfem Messer ablängen.
Sämtliche Schlauchverbindungen mit Schlauchschellen sichern.
Bei der Verlegung von Brennstoffleitungen unbedingt auf ausreichenden Abstand zu heißen Fahrzeug- und Heizungsteilen achten.

3 EINBAU

SICHERUNGEN MONTIEREN
(siehe Abb. 33)

Am vorbereiteten Sicherungshalter den Halter 90°-Winkel (22.1000.50.8300.0A) mit einer Schraube M6 x 12 und einer Mutter M6 montieren.

Den vorbereiteten Sicherungshalter mit dem Halter 90°-Winkel mit einer Schraube M6 x 12 und einer Mutter M6 an der vorhandenen Lasche des Motorträgers montieren.

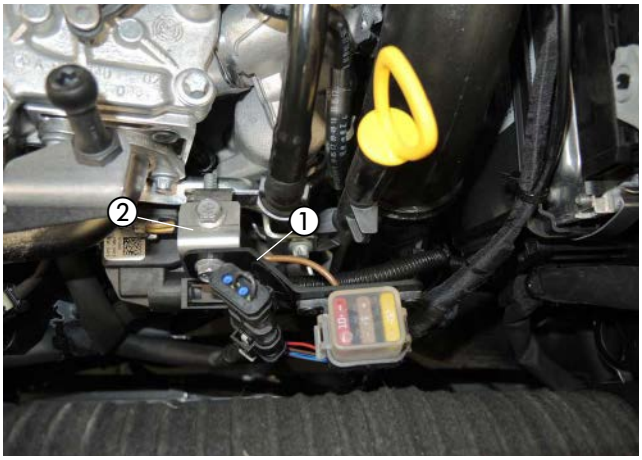

Abb. 33
① vorbereiteten Sicherungshalter montieren
② Halter 90°-Winkel

KABELVERLEGUNG
(siehe Abb. 34)

Den Kabelstrang „Fahrzeuginnenraum“ bestehend aus:
- Kabel 4 mm² ws/rt und Kabel 1 mm² sw/rt
- 3-adriger Kabelstrang „Bedieneinrichtung“
- 4-poliger Kabelstrang „Gebläsesteuergerät“

durch die fahrzeugeigene Kabeltülle auf der rechten Seite der Motortrennwand in den Fahrzeuginnenraum verlegen.

ACHTUNG!
Bei der Verlegung der Kabelstränge auf ausreichenden Abstand zu heißen Fahrzeug- und Heizungsteilen achten.
Die Kabelstränge an geeigneten Stellen mit Kabelbindern befestigen.



Abb. 34
① fahrzeugeigene Kabeltülle

GEBLÄSEANSTEUERUNG UND STATIONÄRTEIL DER EASYSTART REMOTE/ REMOTE⁺ MONTIEREN
(siehe Abb. 35 bis 40)

Das vorbereitete Gebläsesteuergerät und das Stationärteil EasyStart Remote /Remote⁺ mit einer Schraube M6 x 12 und einer Mutter M6 an der vorhandenen Bohrung M6 auf der rechten Seite des Mitteltunnels montieren.

BITTE BEACHTEN!
Alle Kabelverbindungen dem Schaltplan entsprechend vornehmen.
Das Gebläsesteuergerät muß angelernt werden.
Zum Anlernen siehe Hinweise in Technischer Dokumentation, Bedienungshinweise Gebläsesteuergerät, Abschnitt "Anlernen".

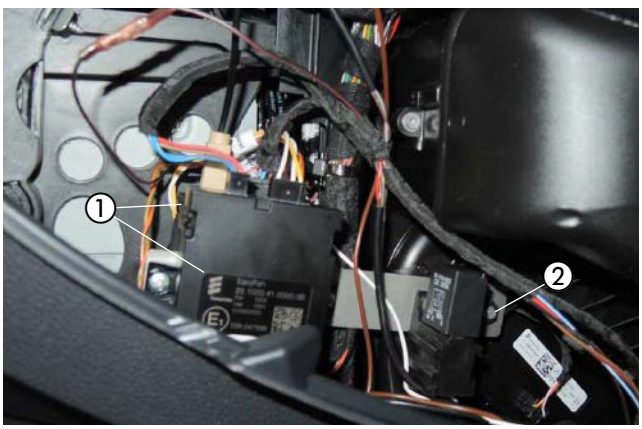

Abb. 35
① Gebläsesteuergerät und Stationärteil EasyStart Remote / Remote⁺
② Mutter M6

3 EINBAU

Am schwarzen 16-poligen Stecker des Klimabedienteils die Kabel 0,35 mm² rt / br (Pin 5) und 0,35 mm² br (Pin 6) trennen.

Das Kabel 0,35 mm² rt / br (Pin 5) vom schwarzen 16-poligen Stecker des Klimabedienteils und das Kabel 0,5 mm² ge vom Gebläsesteuergerät mit einem Stoßverbinder 0,5 - 1,5 mm² verbinden.
Das Kabel 0,35 mm² br (Pin 5) vom schwarzen 16-poligen Stecker des Klimabedienteils und das Kabel 0,5 mm² ws vom Gebläsesteuergerät mit einem Stoßverbinder 0,5 - 1,5 mm² verbinden.

Das Kabel 1,0 mm² rt / bl (Pin 16) vom schwarzen 16-poligen Stecker des Klimabedienteils mit dem Kabel 0,5 mm² sw / ws vom Relais mit einem Stoßverbinder 0,5 - 1,5 mm² verbinden.
Das Kabel 1,0 mm² rt / bl zum Fahrezeug mit dem Kabel 0,5 mm² sw vom Relais mit einem Stoßverbinder 0,5 - 1,5 mm² verbinden.

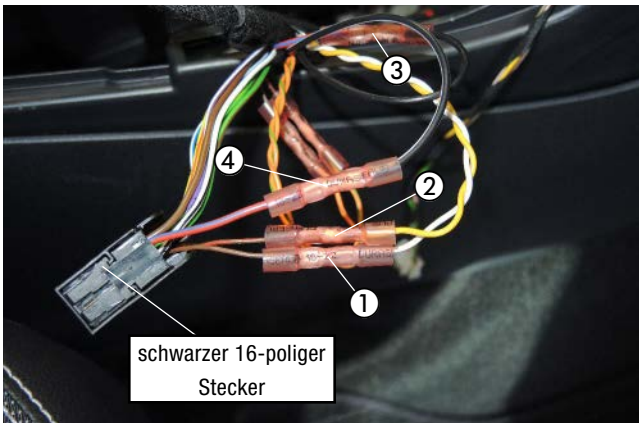

Abb. 36

① Kabel 0,35 mm² br (Pin 4) mit Kabel 0,5 mm² ws (Pin 2) verbinden
② Kabel 0,35 mm² rt / br (Pin 5) mit Kabel 0,5 mm² ge (Pin 1) verbinden
③ Kabel 0,5 mm² sw mit Kabel 1 mm² rt / bl zur zum Fahrzeug verbinden
④ Kabel 0,5 mm² sw / ws mit Kabel 1 mm² rt / bl (Pin 16) zum Stecker verbinden

Das Kabel 0,5 mm² or / gn (Pin 5) vom Gebläsesteuergerät und das Kabel 0,35 mm² br / rt vom schwarzen 16-poliger Stecker mit einem Stoßverbinder 0,5 - 1,5 mm² einbinden.

Das Kabel 0,5 mm² or / bn (Pin 6) vom Gebläsesteuergerät und das Kabel 0,35 mm² br vom schwarzen 16-poliger Stecker mit einem Stoßverbinder 0,5 - 1,5 mm² einbinden.

ACHTUNG!
Kabelfarben können variieren!

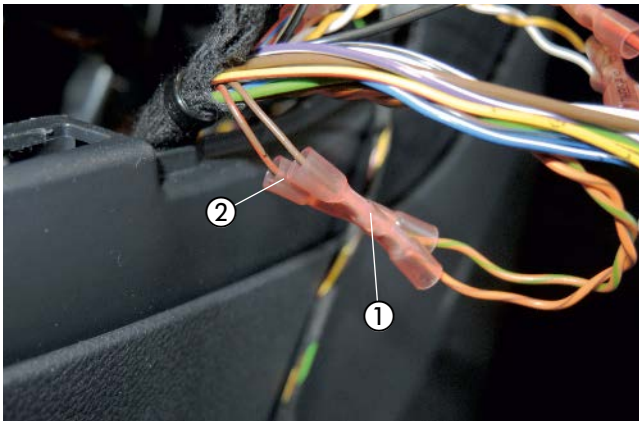

Abb. 37

① Kabel 0,35 mm² br mit Kabel 0,35 or / br einbinden
② Kabel 0,35 mm² rt / br und Kabel 0,35 mm² or / gr verbinden

3 EINBAU

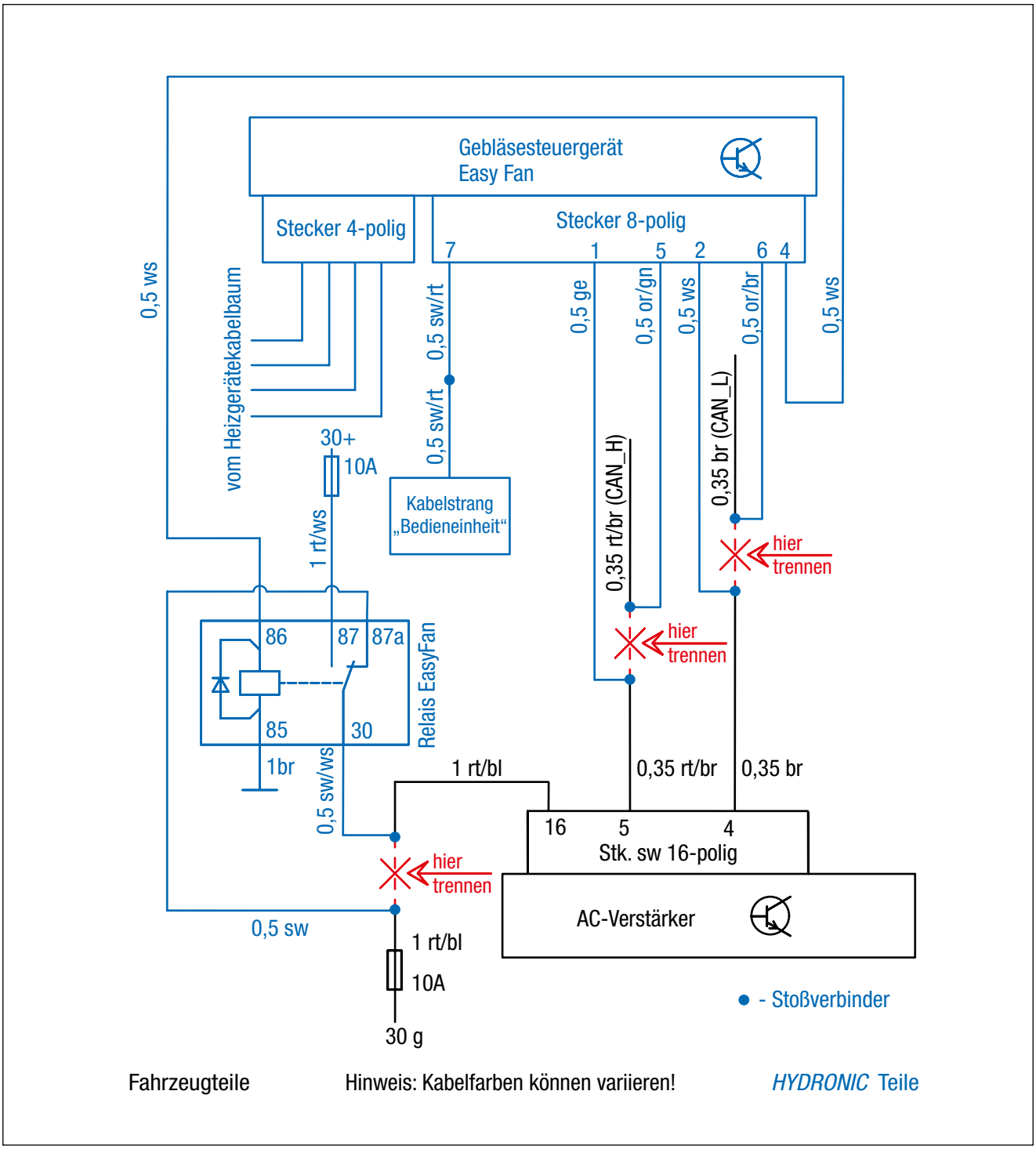

Abb. 38

	ws	sw	rt	gn	br	ge	gr	bl
D	weiß	schwarz	rot	grün	braun	gelb	grau	blau
GB	white	black	red	green	brown	yellow	grey	blue

3 EINBAU

Das Kabel 0,5 mm² sw/rt vom Kabelstrang "Bedieneinrichtung" mit dem Kabel 0,5 mm² sw/rt vom Gebläsesteuergerät mit einem Stoßverbinder 0,5 - 1,5 mm² verbinden.

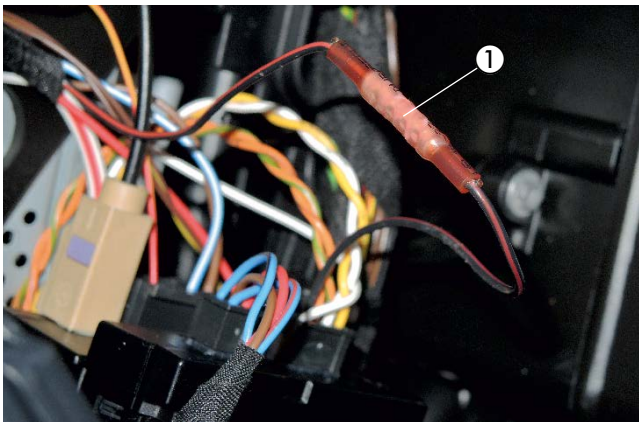

Abb. 39

① Kabel 0,5 mm² sw/rt vom Kabelstrang "Bedieneinrichtung" mit dem Kabel 0,5 mm² sw/rt vom Gebläsesteuergerät

Das Kabel 0,5 br vom Relais "EasyFan" zum Massepunkt auf der rechten Seite der Mittelkonsole führen.

Das Kabel 0,5 br vom Relais "EasyFan" am Massepunkt befestigen.

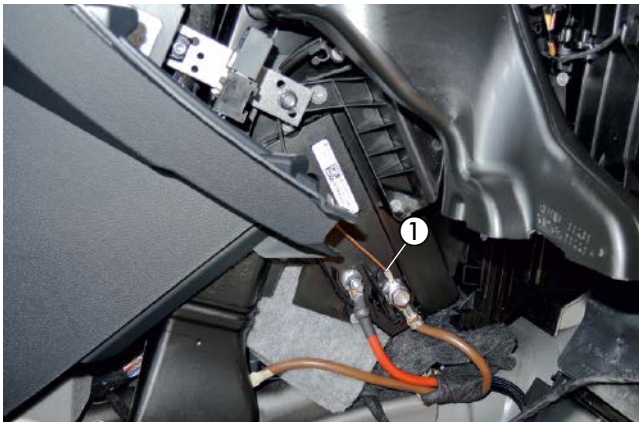

Abb. 40

① Massekabel am Massepunkt der Mittelkonsole anschließen

STROMVERSORGUNG
(siehe Abb. 41)

Das Pluskabel 4 mm² rt zur Fahrzeug-Batterie führen und mit dem Kabelschuh A6 am Pluspol anschließen.

Das Massekabel 2,5 mm² br zur Fahrzeugbatterie führen und mit dem Kabelschuh A6 am Minuspol anschließen.

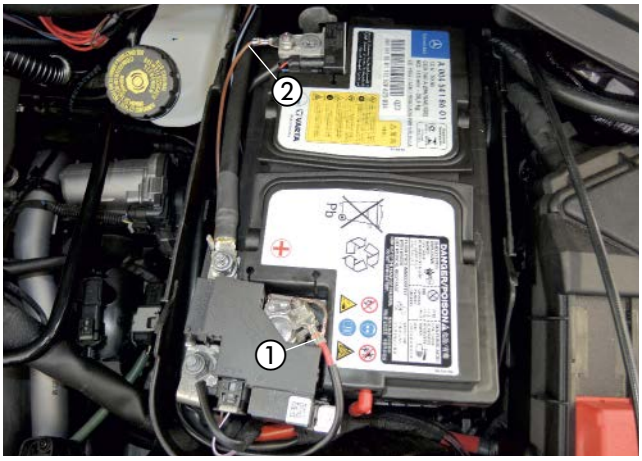

Abb. 41

① Pluskabel 4 mm² rt anschließen

② Massekabel 2,5 mm² br anschließen

3 EINBAU

FUNKFERNBEDIENUNG EASYSTART REMOTE/REMOTE+ EINBAUEN
(Alternativvorschlag - Absprache mit dem Kunden)
(siehe Abb. 42 bis 44)

Der Einbau der EasyStart Remote/Remote+ erfolgt nach der Technischen Beschreibung für die Funkfernbedienung EasyStart Remote / Remote+, siehe dazu den Abschnitt „Einbauanweisung“.

Den Taster der EasyStart Remote/Remote+ in die Verkleidung der Mittelkonsole montieren.
Dazu eine Bohrung Ø 10 mm fertigen und den Taster in die Bohrung einsetzen.



Abb. 42
① Taster der EasyStart Remote/Remote+ montieren

Den Temperaturfühler der EasyStart Remote+ an der Verkleidung der A-Säule im Beifahrerfußraum anbringen.

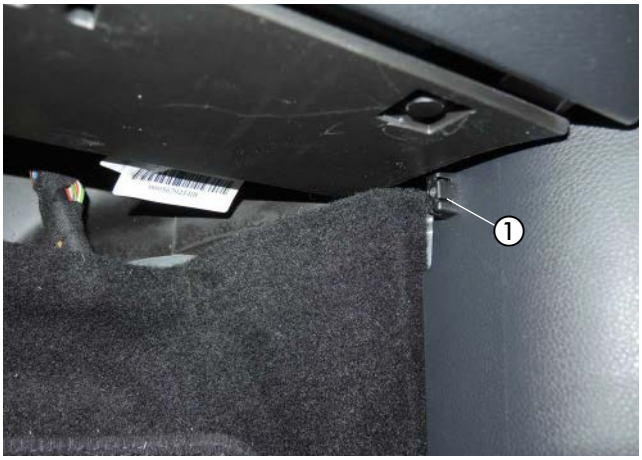

Abb. 43
① Temperaturfühler EasyStart Remote+ montieren

Das Stationärteil der EasyStar Remote/Remote+ wurde bereits am Gebläsesteuergerät montiert.
Das Antennenkabel der EasyStart Remote/Remote+ am Stationärteil anschließen, nach rechts führen und im Türgummi der Beifahrerseite verlegen.

Die Kabel vom montierten Taster und Temperaturfühler zusammen mit dem Kabelstrang „Bedieneinrichtung“ zum Einbauort des Stationärteils führen und am Stationärteil anschließen.

⚠ ACHTUNG!
Eine eventuelle Überlänge des Antennenkabels unter der Armaturentafel mit Kabelbindern befestigen.

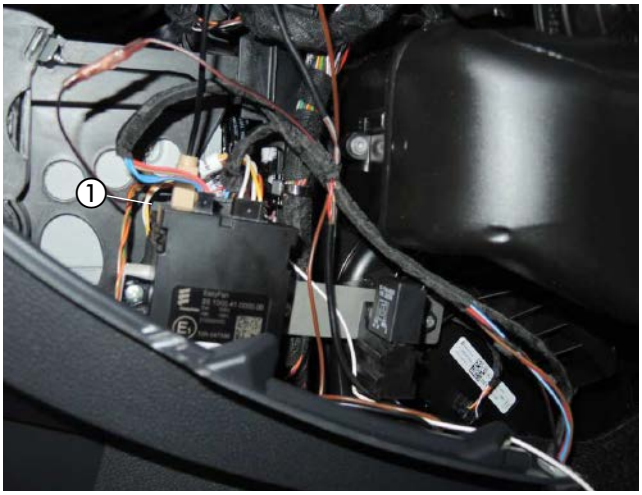

Abb. 44
① Stationärteil der EasyStart Remote / Remote+

4 NACH DEM EINBAU

HINWEIS-AUFKLEBER "TANKEN" ANKLEBEN
(siehe Abb. 45)

Den Hinweis-Aufkleber „Tanken“ an der B-Säule der Fahrerseite entsprechend der Abbildung ankleben.



Abb. 45
① Hinweis-Aufkleber „Tanken“ ankleben

ABGASENDROHR DURCH DIE TÜLLE FÜHREN
(siehe Abb. 46)

Die Stoßfängerunterverkleidung montieren und das Abgasendrohr durch die Tülle führen.



Abb. 46
① Abgasendrohr durch die Tülle führen

- Alle ausgebauten Teile in umgekehrter Reihenfolge montieren.
- Die Batterie wieder anklemmen.
- Die Schlauchleitungen, Schlauch- und Rohrschellen sowie alle elektrischen Anschlüsse auf festen Sitz prüfen.
- Alle losen Leitungen mit Kabelbindern sichern.
- Alle Programmierungen am Fahrzeug (Radio, Fensterheber usw.) wieder herstellen.
- Das Kühlsystem befüllen, den Motor starten, Kühlsystem entlüften und auf Dichtheit prüfen, fehlende Kühlflüssigkeit bis zur Markierung (Pfeil) nachfüllen.
- Den Hinweis-Aufkleber „Tanken“ in die B-Säule einkleben.
- Bitte auch die Angaben des Fahrzeugherstellers zur Befüllung und Entlüftung des Kühlsystems beachten.
- Die behördlichen Vorschriften und Sicherheitshinweise in der technischen Beschreibung beachten.
- Das Bedienelement programmieren und die Bedienungsanweisung in das Handschuhfach legen.
- Merkblatt für den Kunden ins Handschuhfach legen

BITTE BEACHTEN!

GEBLÄSESTEUERGERÄT ANLERNEN
Das Gebläsesteuergerät anlernen, Hinweise siehe Technische Dokumentation, Bedienungshinweise Gebläsesteuergerät, Abschnitt "Anlernen".

⚠ ACHTUNG!
Das Kühlsystem ausschließlich mit der vom Fahrzeughersteller vorgeschriebenen Kühlflüssigkeit befüllen.

INBETRIEBNAHME DES HEIZGERÄTES

- Das Heizgerät am Bedienelement einschalten.
  Siehe Bedienungsanleitung - Bedienelement.

5 TEILEÜBERSICHT



Abb. 47

6 ERSTINBETRIEBNAHME (EASYSTART REMOTE)

ERSTINBETRIEBNAHME DURCHFÜHREN

Bei Erstinbetriebnahme müssen nacheinander folgende Arbeitsschritte ausgeführt werden.

- **Batterie in das Mobilteil einsetzen**
  Die mitgelieferte Batterie wie in der Bedienungsanweisung EasyStart Remote, unter Kapitel "Wartung / Batterie tauschen" beschrieben, in das Mobilteil einsetzen. Das Mobilteil noch nicht Aktivieren.

- **Betriebsspannung anlegen**
  Die Betriebsspannung wird durch Einstecken der Sicherung in den Sicherungshalter angelegt.
  Automatische Erkennung
  Fünf Sekunden nach dem Anlegen der Betriebsspannung beginnt die LED des
  Tasters zu leuchten. Die Funkfernbedienung prüft jetzt welches Heizgerät angeschlossen ist und konfiguriert die Bedienerführung des Mobilteils.

- **Mobilteil anlernen**
  Beginnt die LED des Tasters zu blinken, kann das Mobilteil angelernt werden.

Hinweis zum Anlernmodus Add
Mit der Funktion **Add** können bis zu 4 Mobilteile auf ein Stationärteil angelernt werden, wobei immer nur ein Mobilteil mit dem Stationärteil Verbindung aufnehmen kann

Hinweise zum Anlernmodus AddE
Mit der **AddE** wird nur das aktuelle Mobilteil angelernt. Alle zuvor angelernten Mobilteile werden gelöscht.

BITTE BEACHTEN!

Wird das Mobilteil nicht innerhalb von 30 Sekunden angelernt, erlischt die LED-Anzeige des Tasters.
Taster drückt, bis die LED zu blinken
beginnt. Anschließend Mobilteil anlernen.

Mobilteil Anlernen - Anlernmodus **ADD**

Taste  oder  drücken.

Wenn die Verbindung zwischen Mobilteil und Stationärteil aufgebaut ist, beginnt die LED-Anzeige grün zu flackern. Das Mobilteil befindet sich im Anlernmodus **Add**.

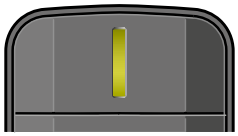

Datenübertragung
LED: leuchtet grün



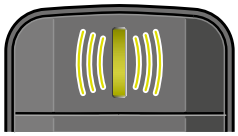

LED: flackert grün

Anlernmodus Add, während die LED-Anzeige grün flackert mit der Taste  bestätigen.

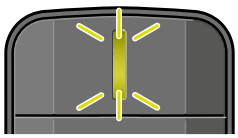

LED: blinkt 2x grün

Das Mobilteil ist
angelernt.

6 ERSTINBETRIEBNAHME (EASYSTART REMOTE)

MOBILTEIL ANLERNEN - ANLERNMODUS ADDE

Taste  oder  drücken.

Wenn die Verbindung zwischen Mobilteil und Stationärteil aufgebaut ist, beginnt die LED-Anzeige grün zu flackern. Das Mobilteil befindet sich im Anlernmodus **Add**.

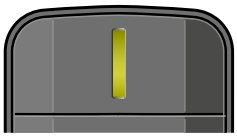

Datenübertragung
LED: leuchtet grün



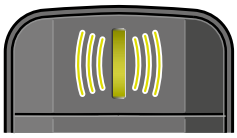

LED: flackert grün

Während die LED grün flackert die Taste  drücken.

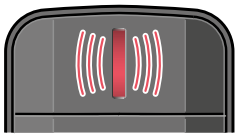

LED: flackert rot

Anlernmodus **AddE**, während die LED-Anzeige grün flackert mit der Taste  bestätigen.

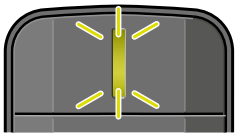

LED: blinkt 2x grün

Das Mobilteil ist angelernt.

ZUSÄTZLICH MOBILTEIL ANLERNEN

- Den im Fahrzeug verbauten Taster drücken, bis die LED des Tasters zu blinken beginnt.
- Während die LED des Tasters blinkt, das Mobilteil wie unter "Mobilteil anlernen" beschrieben aktivieren.

6 STECKERBELEGUNG (EASYSTART REMOTE)

ANSCHLUSS STECKERGEHÄUSE AM STATIONÄRTEIL

Flachstecker am Leitungsstrang Bedienung anschlagen.
Leitungsstrang Bedienung und Leitungsstrang Taster in 12-polige Steckergehäuse einknüpfen. (Belegung Steckergehäuse)
Die Kontaktsicherung in das Steckergehäuse einschieben.
12-poliges Steckergehäuse am Stationärteil anschließen.

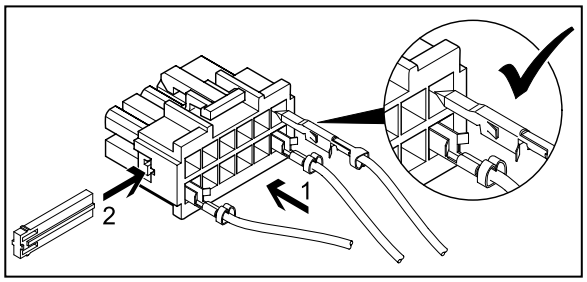

BITTE BEACHTEN!

- Bei der Montage der Stecker darauf achten, dass die Sicherungszungen immer zur Mitte des Steckers zeigen. Nur in dieser Lage rasten die Zungen im Gehäuse ein (siehe Skizze).

PINBELEGUNG AM STATIONÄRTEIL

PIN	SIGNAL	LEITUNGSFARBE
1	Klemme 30 (Plus)	rot
2	-	
3	Klemme 31 (Masse)	braun
4	JE-Diagnose / DAT-Leitung	blau / weiß / vi
5	-	
6	LED Taster (+)	rot / gelb
7	Taster (+)	braun / gelb
8	Taster (-)	braun
9	-	
10	-	
11	-	
12	-	

Kammerbelegung Steckergehäuse -XB12 (Belegung von Leitungseintrittsseite gesehen)

6 ERSTINBETRIEBNAHME (EASYSTART REMOTE+)

ERSTINBETRIEBNAHME DURCHFÜHREN

Bei Erstinbetriebnahme müssen nacheinander folgendene Arbeitsschritte ausgeführt werden.

BATTERIE IN DAS MOBILTEIL EINSETZEN

Die mitgelieferte Batterie wie in der Bedienungsanweisung EasyStart Remote+, unter Kapitel "Wartung / Batterie tauschen" beschrieben, in das Mobilteil einsetzen. Das Mobilteil noch nicht Aktivieren.

BETRIEBSSPANNUNG ANLEGEN

Die Betriebsspannung wird durch Einstecken der Sicherung in den Sicherungshalter angelegt.

AUTOMATISCHE ERKENNUNG

Fünf Sekunden nach dem Anlegen der Betriebsspannung beginnt die LED des Tasters zu leuchten. Die Funkfernbedienung prüft jetzt welches Heizgerät angeschlossen ist und konfiguriert die Beienerführung des Mobilteils.

MOBILTEIL ANLERNEN

Beginnt die LED des Tasters zu blinken, kann das Mobilteil angelernt werden.

HINWEIS ZUM ANLERNMODUS ADD

Mit der Funktion **Add** können bis zu 4 Mobilteile auf ein Stationärteil angelernt werden, wobei immer nur ein Mobilteil mit dem Stationärteil Verbindung aufnehmen kann

Hinweise zum Anlernmodus AddE

Mit der **AddE** wird nur das aktuelle Mobilteil angelernt. Alle zuvor angelernten Mobilteile werden gelöscht.

BITTE BEACHTEN!

Wird das Mobilteil nicht innerhalb von 30 Sekunden angelernt, erlischt die LED-Anzeige des Tasters.
Taster drückt, bis die LED zu blinken beginnt.
Anschließend Mobilteil anlernen.

MOBILTEIL ANLERNEN - ANLERNMODUS ADD

Taste  oder  drücken, Add wird angezeigt.



Anlernmodus Add mit Taste  bestätigen.

Mobilteil anlernen - Anlernmodus AddE
Mit der Taste  oder  **AddE** auswählen.



Anlernmodus AddE mit Taste  bestätigen.

6 ERSTINBETRIEBNAHME (EASYSTART REMOTE+)

NACH DER BESTÄTIGUNG VON ADD ODER ADDE

UHRZEIT EINSTELLEN
Stunden mit der Taste ◄ oder ► einstellen

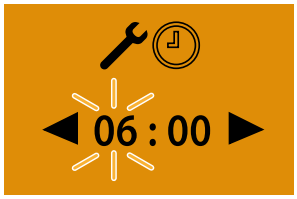

Einstellung mit der Taste ▭ bestätigen

Minuten mit der Taste ◄ oder ► einstellen

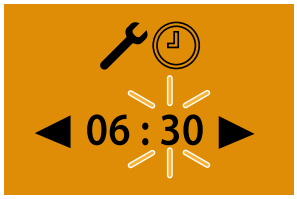

- Einstellung mit der Taste ▭ bestätigen
- Wochentag einstellenWochentage mit der Taste ◄ oder ► einstellen

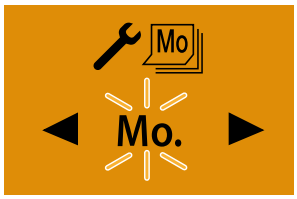

Einstellung mit der Taste ▭ bestätigen. Anschließend EasyStart Remote+ konfigurieren.

Zusätzliches Mobilteil anlernen

Dem im Fahrzeug verbauten Taster drücken, bis die LED des Tasters zu blinken beginnt.
Am Mobilteil die Taste ▭ oder ▭ drücken, **Add** wird angezeigt.

Anlernmodus mt Taste ▭ bestätigen.



Das zusätzliche Mobilteil ist angelernt.

EASYSTART REMOTE+ KONFIGURIEREN

Das System muss je nach Anwendungsfall konfiguriert werden.

6 STECKERBELEGUNG (EASYSTART REMOTE+)

ANSCHLUSS STECKERGEHÄUSE AM STATIONÄRTEIL

Flachstecker am Leitungsstrang Bedienung anschlagen.
Leitungsstrang Bedienung und Leitungsstrang Taster in 12-polige Steckergehäuse einknüpfen.
(Belegung Steckergehäuse)
Die Kontaktsicherung in das Steckergehäuse einschieben.
12-poliges Steckergehäuse am Stationärteil anschließen.

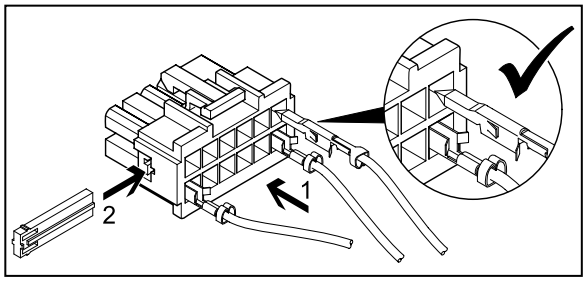

BITTE BEACHTEN!

- Bei der Montage der Stecker darauf achten, dass die Sicherungszungen immer zur Mitte des Steckers zeigen. Nur in dieser Lage rasten die Zungen im Gehäuse ein (siehe Skizze).

PINBELEGUNG AM STATIONÄRTEIL

PIN	SIGNAL	LEITUNGSFARBE
1	Klemme 30 (Plus)	rot
2	-	
3	Klemme 31 (Masse)	braun
4	JE-Diagnose / DAT-Leitung	blau / weiß / vi
5	-	
6	LED Taster (+)	rot / gelb
7	Taster (+)	braun / gelb
8	Taster (-)	braun
9	-	
10	-	
11	-	
12	-	

Kammerbelegung Steckergehäuse -XB12 (Belegung von Leitungseintrittsseite gesehen)

6 ERSTINBETRIEBNAHME (EASYSTART WEB)

Mit der webbasierten Bediensoftware EasyStart Web lässt sich über das eingebaute Empfangsteil ein Eberspächer Luft- oder Wasserheizgerät bedienen.
Zur Inbetriebnahme der Bediensoftware muss sich die Einbauwerkstatt im Portal EasyStart Web anmelden.

Die Erstinbetriebnahme der Bediensoftware EasyStart Web kann nur durch die Einbauwerkstatt über PC/Tablet mit einem Internetanschluss durchgeführt werden.
Für den Zugang zum "Portal EasyStart Web" das Eberspächer Partner Portal mit com/de abrufen.
Besteht bereits ein Zugang zum Portal, muss zur Anmeldung keine E-Mail-Adresse und kein Passwort eingegeben werden. Besteht noch kein Zugang, den Hinweisen zur Anmeldung folgen.

Bei erfolgreichem Zugang erscheint das Hauptfenster des Partner Portals. Unter dem Menüpunkt "Kundenbreich" die Schaltfläche "EasyStart Web" anklicken.

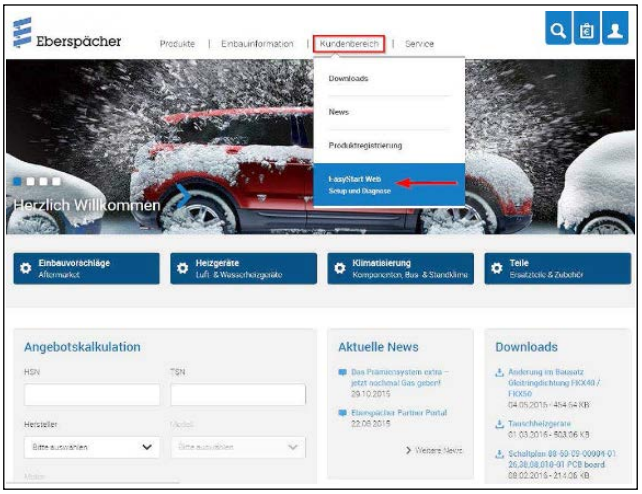

Hier auf den Link zum B2B-Portal von EasyStart Web klicken.

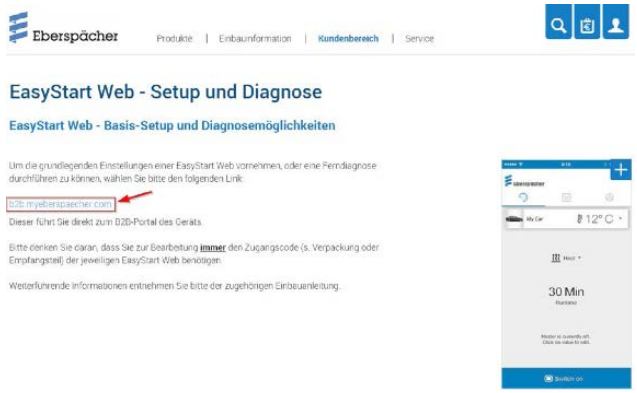

Dann den Menüpunkt "**Erstinbetriebnahme**" auswählen.



Freigabe-Code (IMEI) für die EasyStart Web eingeben.

BITTE BEACHTEN!

- Der Freigabe-Code (IMEI) ist dem Verpackungskarton der EasyStart Web angebracht und liegt als Aufkleber bei.



VOREINSTELLUNGEN FÜR KUNDEN

Konfiguration der EasyStart Web gemäß Kundenwunsch bzw. Einbaunotwendigkeit durchführen.

BITTE BEACHTEN!
Dieser Schritt ist nur möglich, wenn sich die EasyStart Web zurvor am Webserver registriert (GSM-Netz eingebucht).

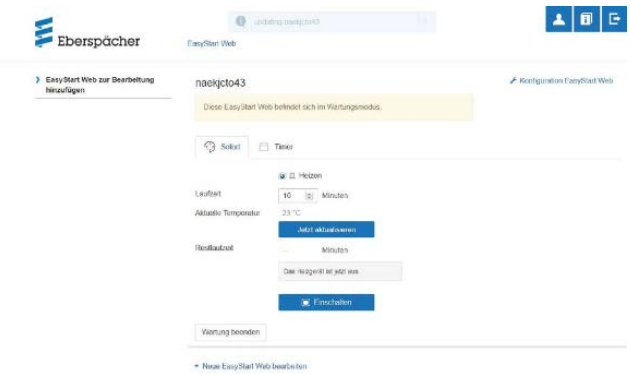

6 ERSTINBETRIEBNAHME (EASYSTART WEB)

Konfiguration der EasyStart Web

Folgende Funktionen können gewählt werden

- **Systemparameter EasyStart Web**
  - Anzeige der aktuellen Konfiguration und Eigenschaften der angesteuerten EasyStart Web.
- **Konnektivität**
  - EasyStart Web ist über App erreichbar / nicht erreichbar.
- **Fehlerspeicher Heizgerät**
  - Fehlerspeicher Heizgerät auslesen und löschen.
- **Fehlerspeicher EasyStart Web**
  - Anzeige Fehlerspeicher EasyStart Web.



- Betriebseinstellungen EasyStart Web
  - Laufzeitbegrenzung des Heizgeräts
  - Programmierung der Vorwahlzeit
  - Konfiguration des Bedienelements
  - Einstellung der Temperatureinheit (°C/°F)



- **Automatische Laufzeitberechnung**



- Unterspannungserkennung EasyStart Web
  - Siehe Einbauanleitung PLUS
- EasyStart Web zurücksetzen
  - Zurücksetzen auf Auslieferungszustand

Mit einem Klick auf die Schalfläche Änderungen an Konfiguration speichern oder Formular zurücksetzen wird die Konfiguration abschließend gespeichert oder verworfen.
Nach Ende der Konfiguration Testlauf im Betriebsmodus "Sofortbetrieb" durchführen.
Mit einem Klick auf Einschalten den Testbetrieb starten.

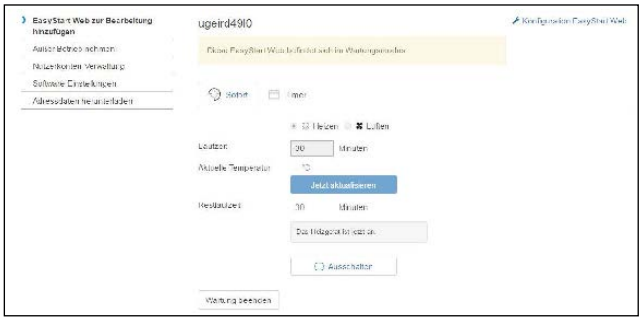

Nach erfolgtem Durchlauf wird der Testbetrieb beendet. Dazu Schaltfläche Wartung beenden auswählen und anschließende Meldung bestätigen.

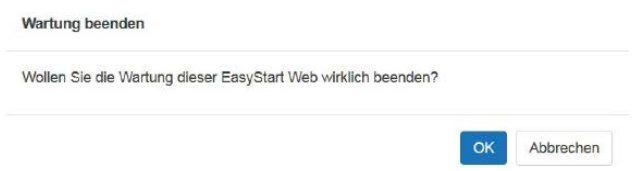

Die Erstinbetriebnahme ist beendet.

Bei der anschließenden Fahrzeugübergabe dem Kunden Verpackungskarton und Kurzanleitung mit dem Zugangs-Code (IMEI) übergeben.

BITTE BEACHTEN!

Eine automatische Laufzeitberechnung ist bei Luftheizungen nicht möglich. Bei größerem Wärmebedarf kann die Hubraumangabe um 500 cm³ erhöht werden. Wird in den Wasserkreislauf das Kombiventil 25 2014 80 6200 oder 25 2014 80 7200 eingesetzt, kann die Hubraumangabe um 500 cm³ vergingert werden. Die Werte für Erhöhung bzw. Reduzierung der Hubraumangabe sind nur bei Kühlwasserkreisläufen gültig, deren Fahrzeugmotor durchströmt wird. Wird das Fahrzeug nur im Kurzstrechenbetrieb eingesetzt, ist in Absprache mit dem Kunden die maximale Laufzeit zu reduzieren.

6 STECKERBELEGUNG (EASYSTART WEB)

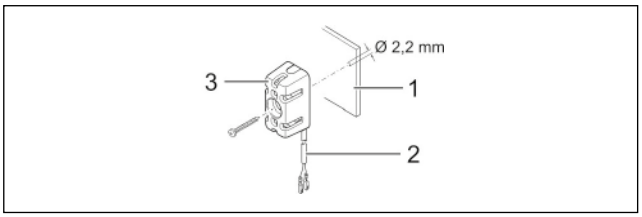

1 Armaturenbrett
2 Leitungsstrang
3 Temperaturfühler

- Die Leitungen "Kabelstrang Temperaturfühler" wie gezeigt in den 2-poligen Stecker (Kleinteilbeutel) einknüpfen.
- Stecker im Empfangsteil am 2-poligen Steckplatz (2. von links) einstecken.

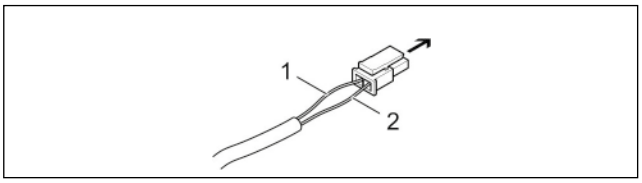

➔ Empfangsteil EasyStart Web, Steckplatz 2-polig
1 Leitung BNHW
2 Leitung GY

Kommunikationsverbindung und Spannungsversorgung herstellen

Im Leitungsstrang "Bedieungung" des Heizgerätekabelbaums prüfen, ob an den Leitungen RD, BN und BUWH Steckhülsen vorhanden sind. Fehlen an den entsprechenden Leitungen die Steckhülsen aus dem Kleinteilbeutel des Lieferumfangs ancrimpen.
Die Leitungen wie folgt in das 5-polige Steckhülsengehäuse einknüpfen.

- Leitung RD in Kammer 1
- Leitung BN in Kammer 3
- Leitung BUWH in Kammer 4

5-poliges Steckhülsengehäuse Leitungsstrang "Bedienung" mit dem 5-poligen Stecker "Kabelstrang" verbinden.
Bei Luftheizungen zusätzlich Leitung GYRD mit BNWH verbinden und isolieren.
Nicht benutzte Leitungen isolieren.

Die beiden 4-poligen Stecker des "Kabelstrang" am Empgangsteil EasyStart Web an den entsprechenden Steckplätzen anschließen (4-polig flach -> ganz links, 4-polig quadratisch -> ganz rechts)

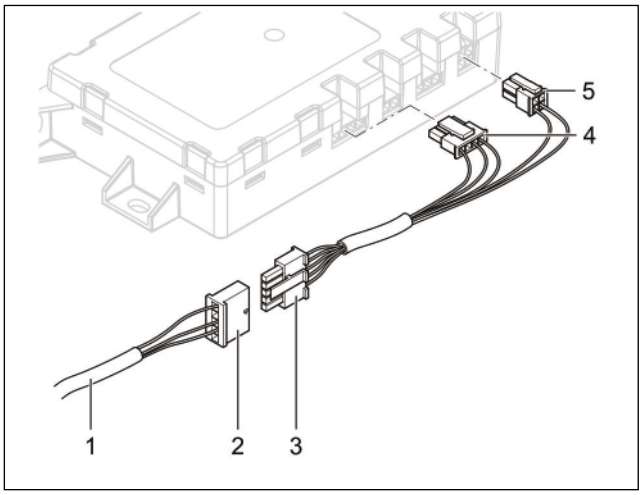

1 Leitungsstrang "Bedienung"
2 Steckhülsengehäuse, 5-polig
3 Stecker "Kabelstrang", 5-polig
4 Stecker flach, 4-polig
5 Stecker quadratisch, 4-polig

KABELFARBEN

RD	rot	GY	grau	BK	schwarz
BU	blau	YE	gelb	GN	grün
WH	weiß	VT	violett	BN	braun
OR	orange				

Spannungsversorgung Herstellen

Nach dem Einbau von Heizgerät und Empfangsteil EasyStart Web durch Einstecken der Sicherung die Spannungsversorgung für beide Geräte herstellen.

Automatische Erkennung

Nach dem Anlegen der Betriebsspannung beginnt die LED des Tasters zu leuchten. Die EasyStart Web prüft, welches Heizgerät angeschlossen ist und konfiguriert das System entsprechend.
Die Erstinbetriebnahme und Konfiguration von EasyStart Web starten, wenn die LED im Taster nicht mehr blinkt.

MERKBLATT FÜR DEN KUNDEN

Hinweise für den Kunden
(siehe Abb. 1 und 2)

- Am Klimabedienteil sind keine Einstellungen erforderlich.

Beim Entriegeln des Fahrzeuges (während des Standheizbetriebes) wird die Gebläseansteuerung durch die Standheizung bereits deaktiviert.
Beim Einschalten der Zündung stehen die orginalen Funktionalitäten zur Verfügung.
Nach dem Verriegeln des Fahrzeuges dauert es einige Minuten bis zur Aktivierung der Gebläseansteuerung durch die Standheizung.

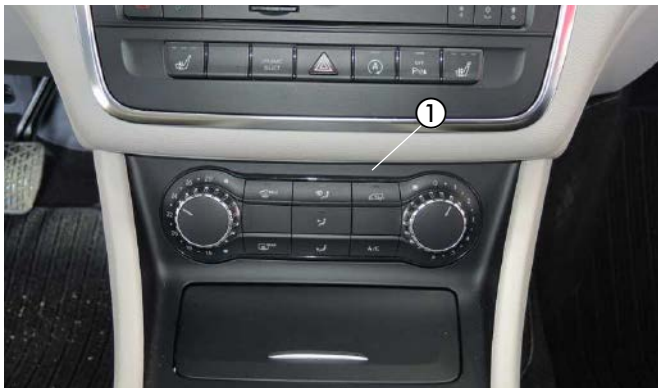

Abb. 1
① Bedienteil „Thermatik“



Abb. 2
① Bedienteil „Thermotronik“

BITTE BEACHTEN!

- Schalten Sie die Standheizung mindestens einmal monatlich für ca. 10 min und auch in den Sommermonaten ein!
  Dies sorgt für eine reibungslose Funktion im Nutzungszeitraum!
- Wir empfehlen die Heizzeit auf die Fahrzeit abzustimmen: Fahrzeit > Heizzeit.

BITTE BEACHTEN!

Bei Fahrzeugen mit Innenraumüberwachung ist diese für den Heizvorgang zu deaktivieren.
Hinweise für die Deaktivierung bitte der Bedienungsanleitung des Fahrzeuges entnehmen.

DE

ANSCHLUSSKONSTELLATIONEN FÜR HYDRONIC S3 12V CS

DE

Bitte beachten: Nur gültig für folgende Hydronic S3 Ausführungsvarianten **mit CAN-Schnittstelle und S+ Schaltausgang:**

Heizgeräte für Otto-Kraftstoff (Benzin)	**Bestell-Nr.**
B 4 E – 12 V CS	20.2007.05.0000
B 5 E – 12 V CS	20.2008.05.0000
Heizgeräte für Dieselkraftstoff	**Bestell-Nr.**
D 4 E – 12 V CS	25.2933.05.0000
D 5 E – 12 V CS	25.2934.05.0000

1 Anschluss Hydronic S3 12V CS an EasyStart Pro / EasyStart Web in Verbindung mit EasyFan

Anschluss über Y-Kabel (Mat.-Nr. 22.1000.35.2800) und Leiter BKRD an Bedienelement und EasyFan.

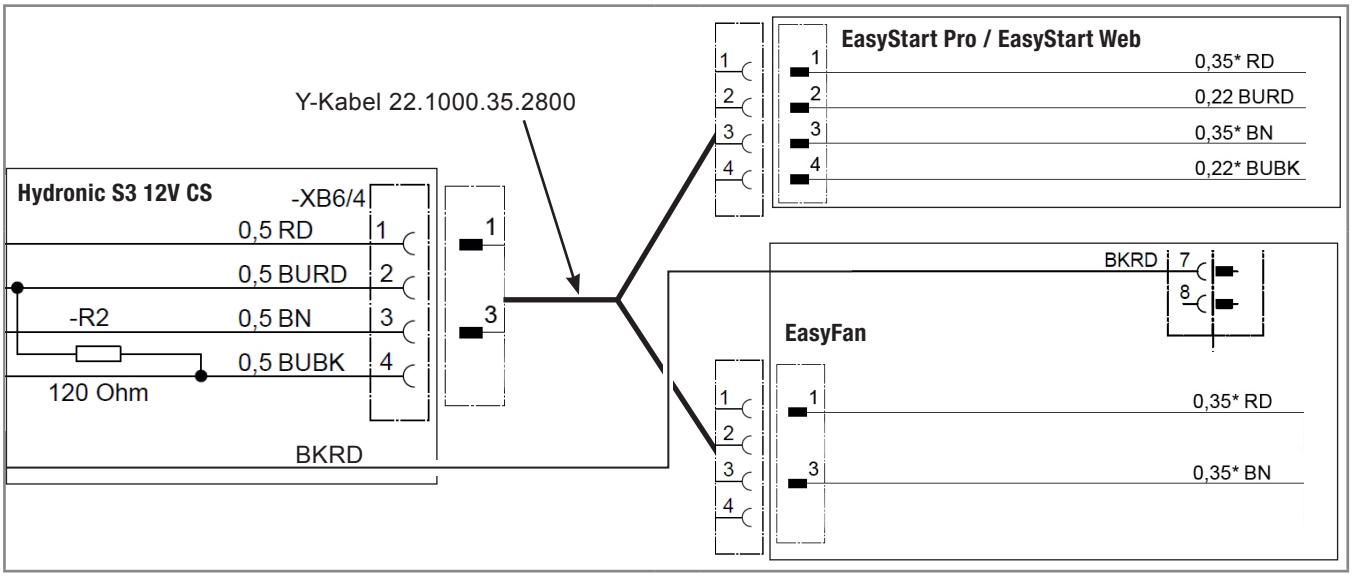

2 Anschluss Hydronic S3 12V CS an 2 x EasyStart Pro / EasyStart Web

Anschluss über Y-Kabel (Mat.-Nr. 22.1000.35.2700) an EasyStart Pro und EasyStart Web.

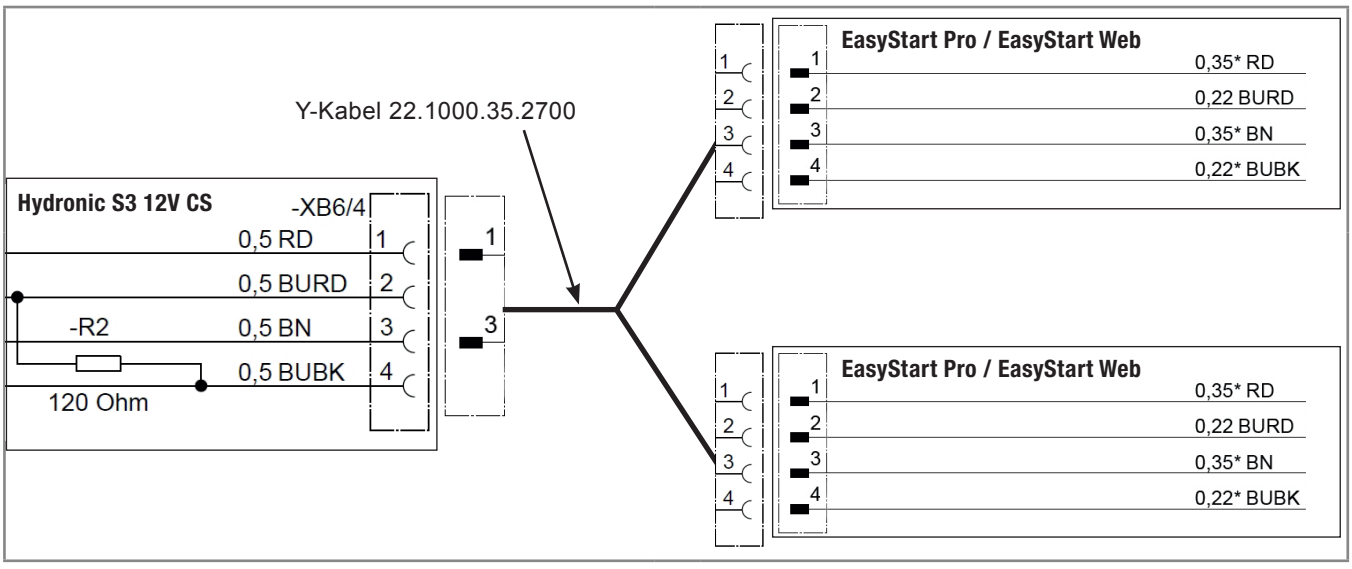

DE

3 Anschluss Hydronic S3 12V CS an EasyStart Remote

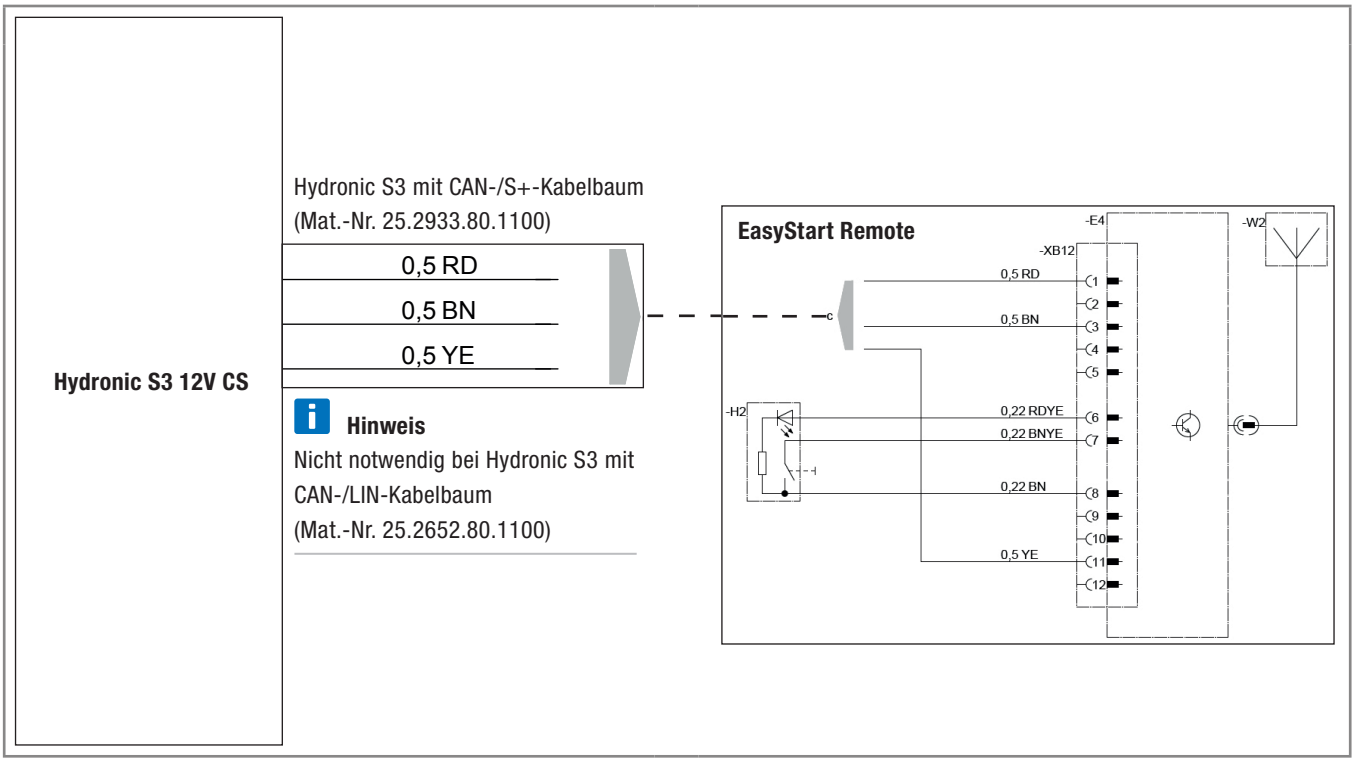

DE

4 Anschluss Hydronic S3 12V CS an EasyStart Remote+

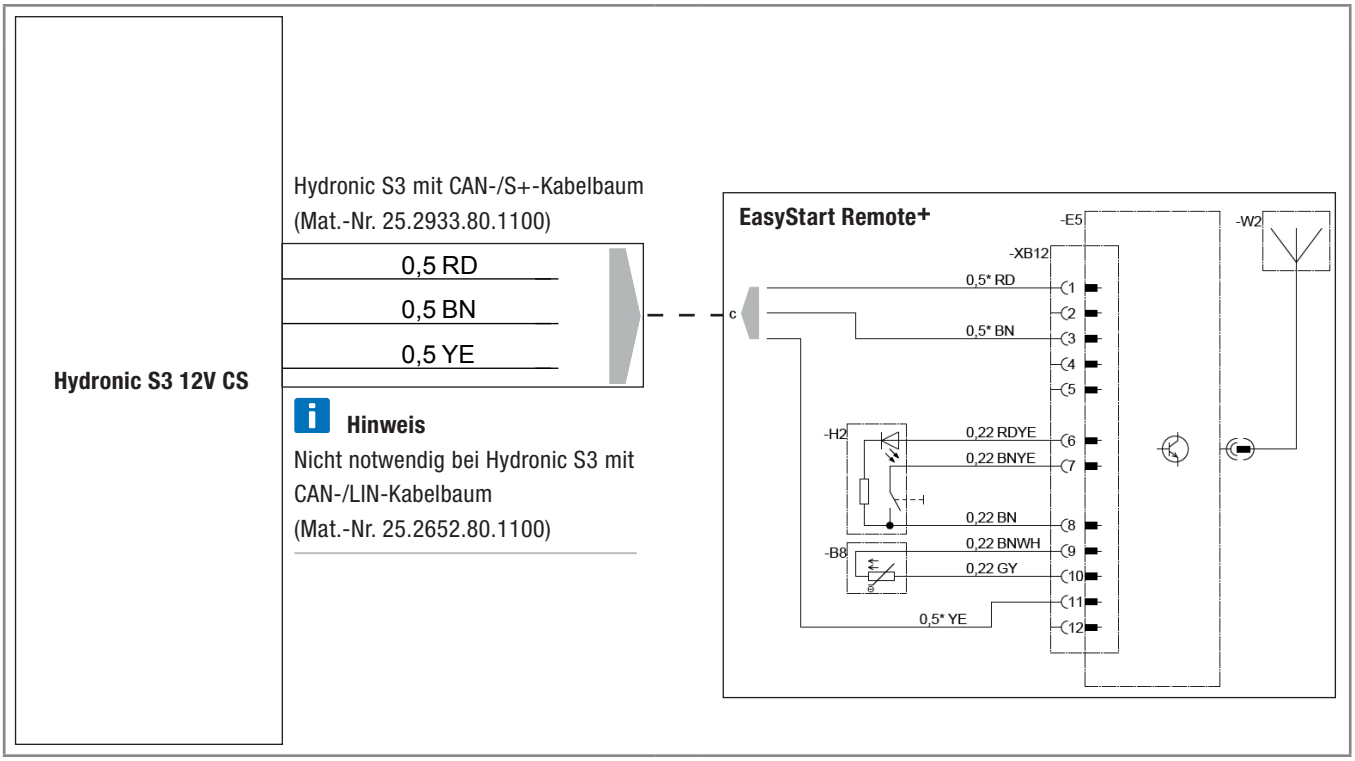

EN

CONNECTION CONSTELLATIONS FOR HYDRONIC S3 12V CS

EN

Please note: Only valid for the following Hydronic S3 versions **with CAN interface and S+ switching output:**

Heaters for petrol	**Order No.**
B 4 E – 12 V CS	20.2007.05.0000
B 5 E – 12 V CS	20.2008.05.0000
Heaters for Diesel	**Order No.**
D 4 E – 12 V CS	25.2933.05.0000
D 5 E – 12 V CS	25.2934.05.0000

1 Connection of Hydronic S3 12V CS to EasyStart Pro / EasyStart Web including EasyFan

Connect via Y cable (Mat.-No. 22.1000.35.2800) and line BKRD to operating element and EasyFan.

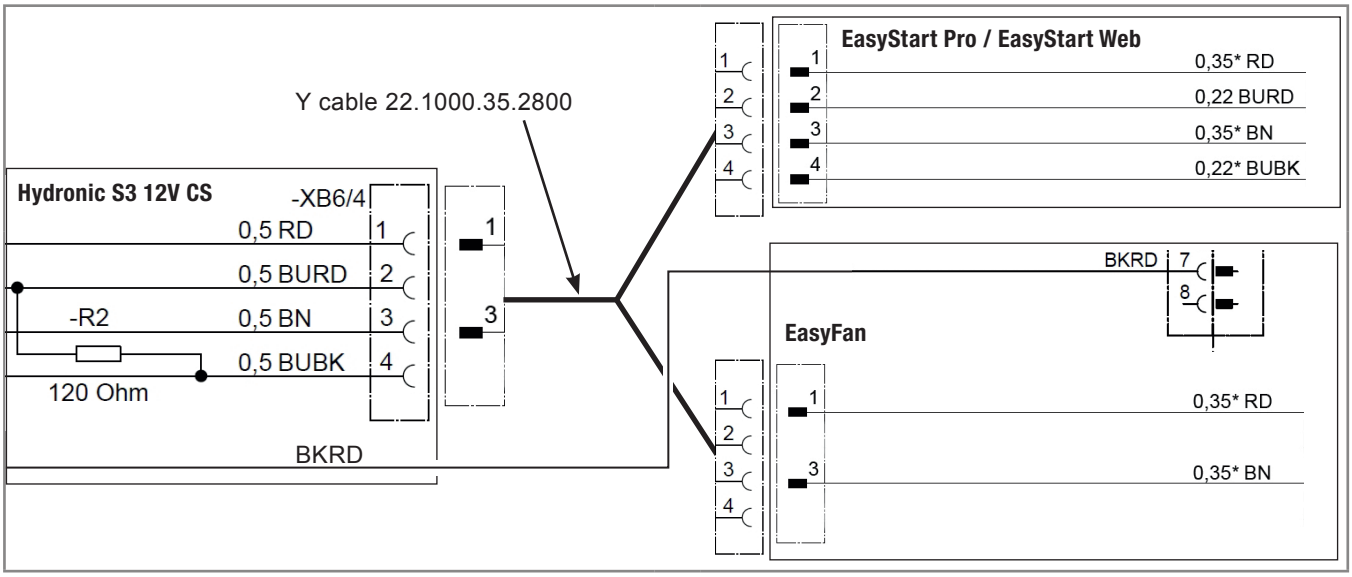

2 Connection of Hydronic S3 12V CS to 2 x EasyStart Pro / EasyStart Web

Connect via Y cable (Mat.-No. 22.1000.35.2700) to EasyStart Pro and EasyStart Web.

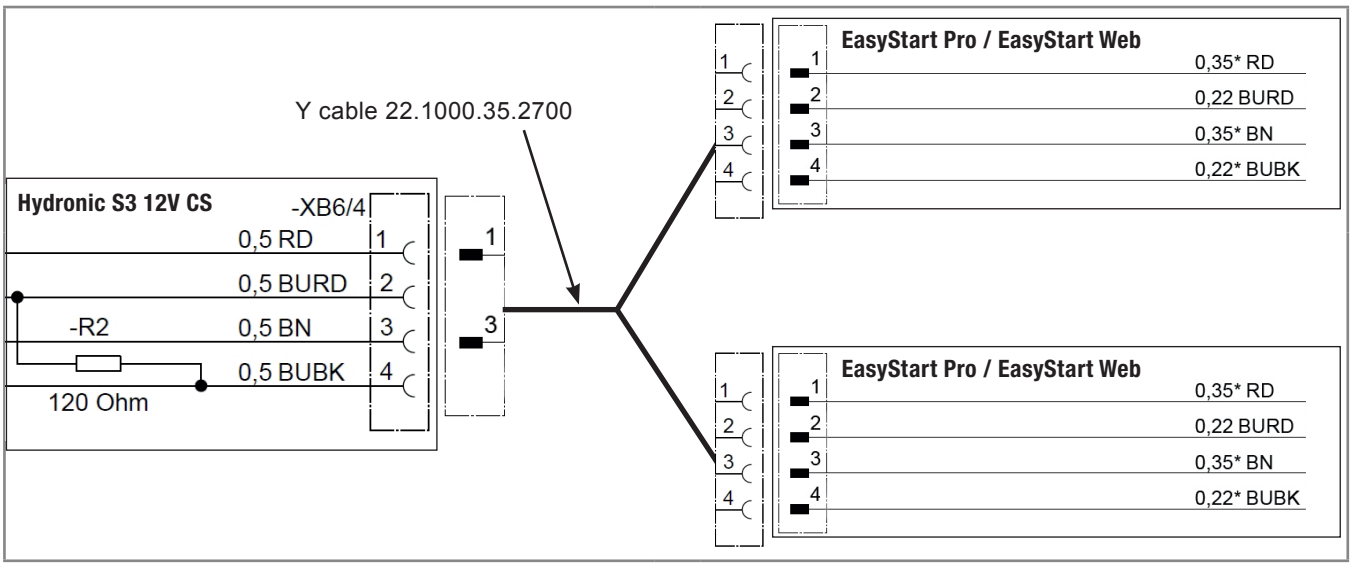

EN

3 Connection of Hydronic S3 12V CS to EasyStart Remote

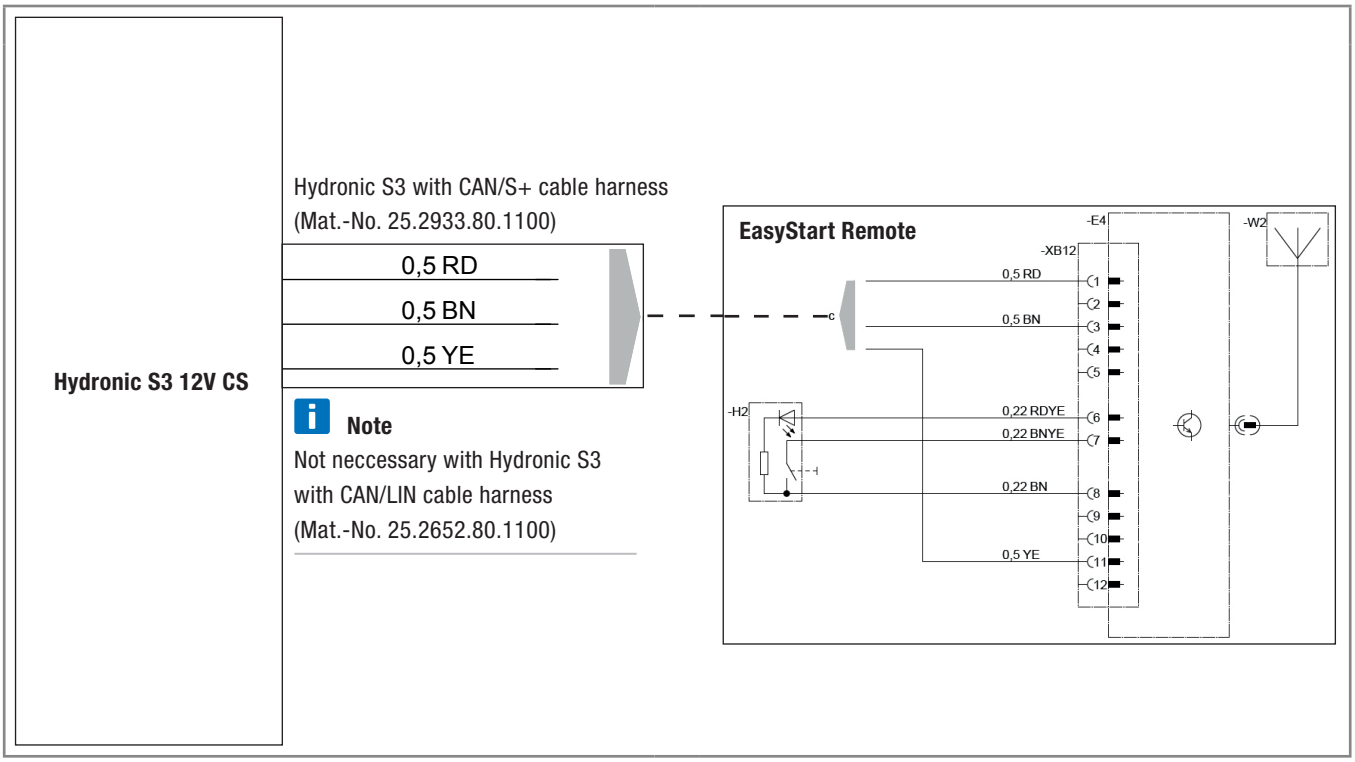

4 Connection of Hydronic S3 12V CS to EasyStart Remote+

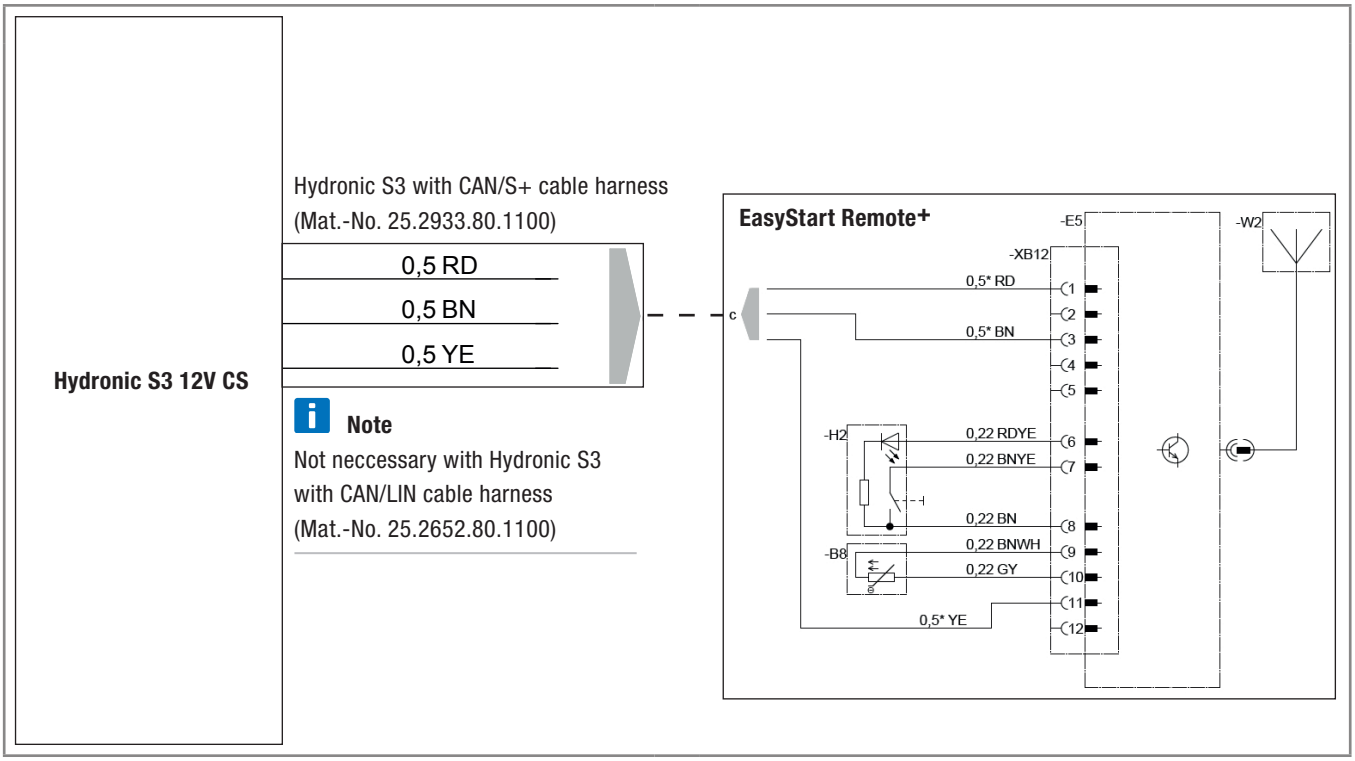

Headquarters:
Eberspächer Climate Control Systems GmbH & Co. KG
Eberspächerstraße 24
73730 Esslingen
Hotline: 03976 2350 235
Fax-Hotline: 01805 262624
info@eberspaecher.com

Eberspächer

25 2913 95 3144 11.2018 DE 11.2018
Änderungen vorbehalten © Eberspächer Climate Control Systems GmbH & Co. KG