EINBAUVORSCHLAG
HYDRONIC S3 – D 4 E / D 5 E IM MERCEDES SPRINTER 311 CDI, 314 CDI, 316 CDI (906)



DIESER EINBAUVORSCHLAG IST FÜR FAHRZEUGE AB MODELLJAHR 2017 MIT FOLGENDEN MOTORISIERUNGEN GÜLTIG:

2,2 l Hubraum / 4-Zylinder-Reihenmotor CDI / 84 kW - 114 PS (HSN: 1313 / TSN: GOT, GOU)
2,2 l Hubraum / 4-Zylinder-Reihenmotor CDI / 105 kW - 143 PS (HSN: 1313 / TSN: GOS, GOV, GHQ)
2,2 l Hubraum / 4-Zylinder-Reihenmotor CDI / 120 kW - 163 PS (HSN: 1313 / TSN: EFY)

NUR FÜR FAHRZEUGE MIT ABGASNORM EURO 6

WICHTIG für den elektrischen Anschluss der Hydronic S3 CS Heizgeräte: Bitte beachten Sie die Hinweise am Ende dieses Einbauvorschlages!
IMPORTANT NOTE for the electrical wiring of Hydronic S3 CS heaters: Please read the reference at the end of this installation recommendation!

INHALT

KAPITEL	KAPITELBESCHREIBUNG	SEITE
1	Einleitung	3-5
2	Vormontage	6-14
3	Einbau	15-30
4	Nach dem Einbau	31
5	Teileübersicht	32
	Merkblatt für den Kunden bei Fahrzeugen mit manueller Klimaanlage	42
	Merkblatt für den Kunden bei Fahrzeugen mit geregelter Klimaanlage „TEMPMATIK“	43

Dieser Einbauvorschlag dokumentiert den Einbau des Heizgerätes Hydronic S3 in einem Fahrzeug des Modelljahres ab 2017 mit folgender Ausstattung:

- **ohne Klimaanlage oder mit manueller Klimaanlage**
- **mit geregelter Klimaanlage „TEMPMATIK“**
- **mit Nebelscheinwerfern**
- **mit Start-/Stop-Automatik**
- **mit Schaltgetriebe oder mit Automatikgetriebe**
- **mit Heckantrieb oder mit Allradantrieb (4MATIC)**

Nicht geprüft wurden:

- **Innenraumüberwachung**

BITTE BEACHTEN!

Dieser Einbauvorschlag ist unter Ausschluss irgendwelcher Haftungsansprüche für das o.g. Fahrzeug gültig.
Je nach abweichendem Modelljahr und/oder abweichender Ausstattung können sich Änderungen gegenüber diesem Einbauvorschlag ergeben.
Der Einbau des Heizgerätes in das Fahrzeug muss daher zwingend vor Beginn auf Machbarkeit überprüft werden.
Jegliche Haftungsansprüche bedingt durch Änderungen am Fahrzeug sind ausgeschlossen.

Einbauzeit ca. 7,5 Stunden

1 EINLEITUNG

BESONDERE SCHREIBWEISEN, DARSTELLUNGEN UND PIKTOGRAMME

In diesem Einbauvorschlag werden unterschiedliche Sachverhalte durch besondere Schreibweise und Piktogramme hervorgehoben. Bedeutung und entsprechendes Handeln entnehmen Sie aus den folgenden Beispielen.

BESONDERE SCHREIBWEISEN UND DARSTELLUNGEN

- Dieser Punkt (▪) kennzeichnet eine Aufzählung die durch eine Überschrift eingeleitet wird.
  - – Folgt nach einem „Punkt“ ein eingerückter Strich (–), ist diese Aufzählung dem schwarzen Punkt untergeordnet.

PIKTOGRAMME

GEFAHR!

Dieser Hinweis weist Sie auf eine drohende Gefahr für Leib und Leben hin. Wird dieser Hinweis nicht beachtet, kann ein schwerer Personenschaden die Folge sein.

➔ Dieser Pfeil weist Sie auf die entsprechende Vorsichtsmaßnahme hin um die Gefahr abzuwenden.

ACHTUNG!

Dieser Hinweis weist Sie auf eine gefährliche Situation für eine Person und / oder das Produkt hin. Wird dieser Hinweis nicht beachtet, kann ein Personenschaden und / oder ein Geräteschaden die Folge sein.

➔ Dieser Pfeil weist Sie auf die entsprechende Vorsichtsmaßnahme hin um die Gefahr abzuwenden.

BITTE BEACHTEN!

Dieser Hinweis gibt Ihnen Anwendungsempfehlungen und hilfreiche Tipps für den Betrieb, Einbau und Reparatur des Heizgerätes.

SICHERHEITSHINWEISE FÜR DEN EINBAU UND DIE REPARATUR

GEFAHR!

Ein unsachgemäßer Einbau oder eine unsachgemäße Reparatur von Eberspächer-Heizgeräten kann einen Brand verursachen oder zum Eintritt giftiger Abgase in den Fahrzeuginnenraum führen.
Hieraus kann Gefahr für Leib und Leben resultieren.

➔ Das Heizgerät darf nur von autorisierten und geschulten Personen entsprechend den Vorgaben in der technischen Dokumentation eingebaut oder unter Verwendung von Original-Ersatzteilen repariert werden.

➔ Einbau und Reparaturen durch nicht autorisierte und ungeschulte Personen, Reparaturen mit nicht Original-Ersatzteilen, sowie ohne die zum Einbau bzw. Reparatur erforderliche technische Dokumentation sind gefährlich und deshalb nicht zulässig.

➔ Der Einbau nach diesem Einbauvorschlag darf nur in Verbindung mit der jeweils gerätebezogenen Technischen Beschreibung, Einbauanweisung, Bedienungsanweisung und Wartungsanweisung durchgeführt werden.
Dieses Dokument ist vor / bei Einbau und Reparatur sorgfältig durchzulesen und durchgehend zu befolgen. Ein Höchstmaß an Beachtung ist dabei den Behördlichen Vorschriften, den Sicherheitshinweisen und den allgemeinen Hinweisen zu schenken.

BITTE BEACHTEN!

- Die entsprechenden Regeln der Technik sowie eventuelle Angaben des Fahrzeugherstellers sind beim Einbau und bei der Reparatur einzuhalten.
- Bei Elektroschweißarbeiten am Fahrzeug ist zum Schutz des Steuergerätes das Pluskabel an der Batterie abzuklemmen und an Masse zu legen.

HAFTUNGSANSPRUCH / GEWÄHRLEISTUNG

Die Firma Eberspächer übernimmt keine Haftung für Mängel und Schäden, die auf einen Einbau bzw. eine Reparatur durch nicht autorisierte und ungeschulte Personen zurückzuführen sind.
Die Einhaltung der Behördlichen Vorschriften und der Sicherheitshinweise ist Voraussetzung für Haftungsansprüche.
Nichtbeachtung der Behördlichen Vorschriften und der Sicherheitshinweise führt zum Haftungsausschluss seitens des Heizgeräteherstellers.

UNFALLVERHÜTUNG

Grundsätzlich sind die allgemeinen Unfallverhütungsvorschriften und die entsprechenden Werkstatt- und Betriebsschutzanweisungen zu beachten.

1 EINLEITUNG

ZUSÄTZLICHE INFORMATIONEN ZUR GÜLTIGKEIT DES EINBAUVORSCHLAGES

Der Einbauvorschlag ist für das Fahrzeug mit den nachfolgend aufgelisteten Motor- und Getriebevarianten gültig.

MOTOR- UND GETRIEBEVARIANTE

Hubraum	kW / PS	Getriebe
2,2 l CDI	84 / 114	6 S
2,2 l CDI	105 / 143	6S / 5AT
2,2 l CDI	120 / 163	6S / 5AT

6S = 6-Gang-Schaltgetriebe

5AT = 5-Gang-Automatikgetriebe

BITTE BEACHTEN!

- Bei Fahrzeugen mit Rechtslenker ist der Einbauvorschlag nicht gültig.
- Fahrzeugmodelle, Motortypen und Ausstattungsvarianten, die nicht in diesem Einbauvorschlag aufgeführt sind, wurden nicht geprüft. Der Einbau nach diesem Einbauvorschlag kann aber möglich sein.

ERSTINBETRIEBNAHME DES HEIZGERÄTES BZW. FUNKTIONSPRÜFUNG

- Nach dem Einbau bzw. einer Reparatur des Heizgerätes ist der Kühlmittelkreislauf sowie das gesamte Brennstoffversorgungssystem sorgfältig zu entlüften. Hierzu die Vorschriften des Fahrzeugherstellers beachten.
- Vor dem Probelauf alle Heizkreisläufe öffnen (die Temperaturregler auf „warm“ stellen).
- Während des Probelaufes des Heizgerätes sind sämtliche Wasser- und Brennstoffanschlüsse auf Dichtheit und festen Sitz zu überprüfen.
- Sollte das Heizgerät während des Betriebes auf Störung gehen, dann mit Hilfe einer Diagnoseeinrichtung die Störung beheben.

ZUM EINBAU NOTWENDIGE TEILE

STÜCKZAHL	BENENNUNG	BESTELL-NR.
1	Hydronic S3 - D 4 E	25 2694 05 00 00
1	Fahrzeugspezifischer Einbausatz	24 8000 30 00 85
	oder	
1	Hydronic S3 - D 5 E	25 2652 05 00 00
1	Fahrzeugspezifischer Einbausatz	24 8000 30 00 85
bei Fahrzeugen mit Tempmatik zusätzlich bestellen		
1	Klimakit	24 8800 00 00 65
Bedienteil EasyStart nach Wahl:		
1	EasyStart Web	22 1000 34 51 00
1	EasyStart Remote+	22 1000 34 17 00
1	Easy Start Remote	22 1000 34 23 00
1	EasyStart Timer	22 1000 34 15 00

ERFORDERLICHES SPEZIALWERKZEUG

- erforderliche Drehmomentschlüssel
- Korrosionsschutzmittel
- Crimpzange
- Zange für Federbandschellen

ANZUGSDREHMOMENTE

Wenn keine Anzugsmomente vorgegeben sind, dann die Schraubverbindungen entsprechend folgender Tabelle anziehen:

Bauteilbezeichnung	Anzugsdrehmomente
Skt.-Schraube M6	10 $^{+1}$ Nm
Skt.-Schraube M8	20 $^{+2}$ Nm
Skt.-Schraube M10	45 $^{+2}$ Nm
selbstfurchende Torxschraube M6 x 16	11 $^{+1}$ Nm
Schraube M4	3 $^{+0,5}$ Nm
Schraube M5 x 10	5 $^{+0,5}$ Nm
Schraube M5 x 18	6,5 $^{+0,5}$ Nm
Rohrschelle für Abgasrohr	7 $^{+1}$ Nm
Schlauchschelle für Wasserschlauch	3 $^{+0,5}$ Nm
Schlauchschelle für Verbrennungsluftrohr	5 $^{+0,5}$ Nm
Schlauchschelle für Brennstoffrohr	1 $^{+0,2}$ Nm

1 EINLEITUNG

EINBAUZEICHNUNG

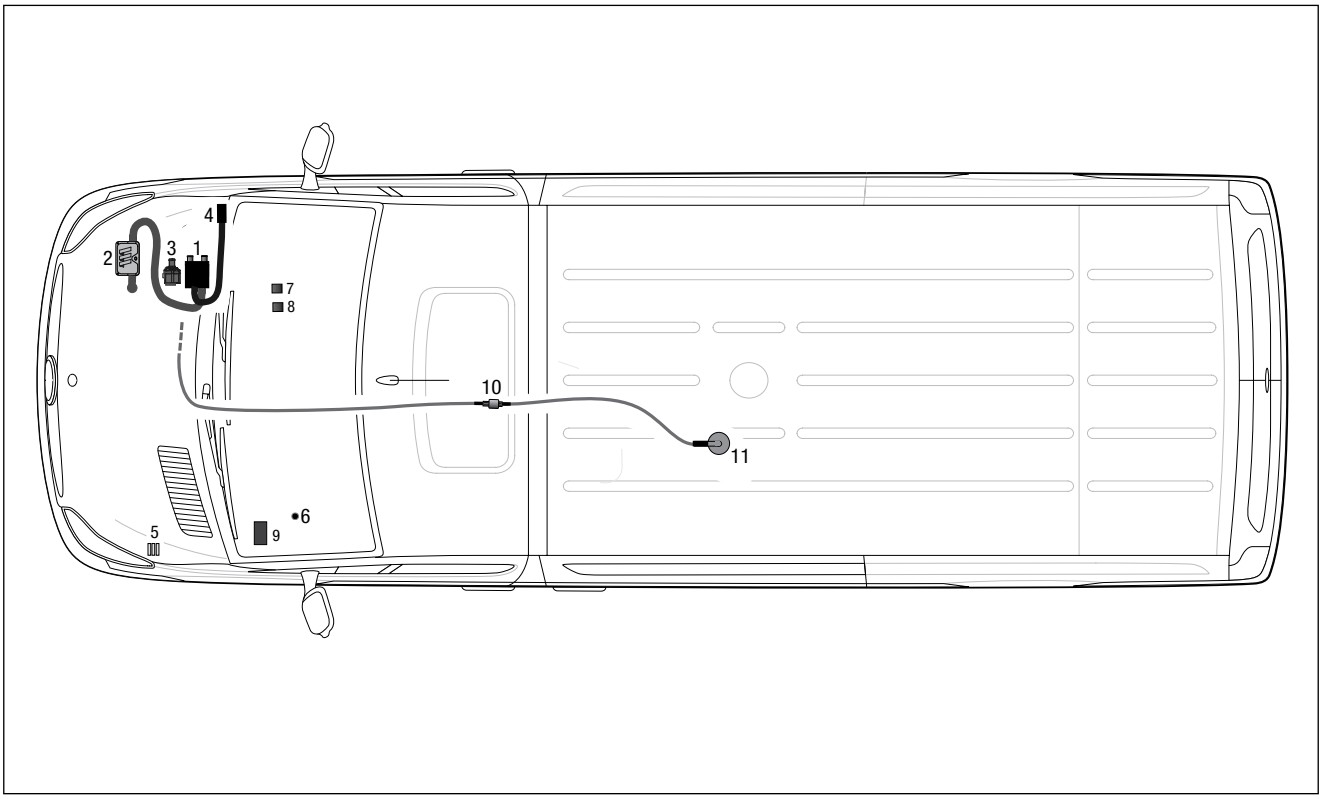

1 Heizgerät Hydronic S3
2 Abgasrohr mit Abgasschalldämpfer
3 Wasserpumpe
4 Verbrennungsluftrohr
5 Sicherungshalter
6 Taster EasyStart Remote / Remote+ / Web
7 Gebläserelais (nur bei Fahrzeugen ohne oder mit manueller Klimaanlge)
8 IPCU-Modul (nur bei Fahrzeugen mit Klimaanlage Tempmatik)
9 Stationärteil der EasyStart Remote / Remote+
10 Dosierpumpe
11 Tankentnehmer

2 VORMONTAGE

VORBEREITENDE ARBEITEN AM FAHRZEUG

- Batterie abklemmen
- Handschufach demontieren
- linke untere Verkleidung der Armaturentafel ausbauen
- Kraftstofftank nach Herstellervorgaben ausbauen
- Druck im Kühlsystem ablassen
- Kühlmittel in sauberen Behälter ablassen

HEIZGERÄT VORBEREITEN
(siehe Abb. 1 und 2)

Die abgewinkelten Wasserstutzen wie in der Abbildung am Heizgerät montieren.

Das Duplikat-Typenschild vom Heizgerät entfernen.

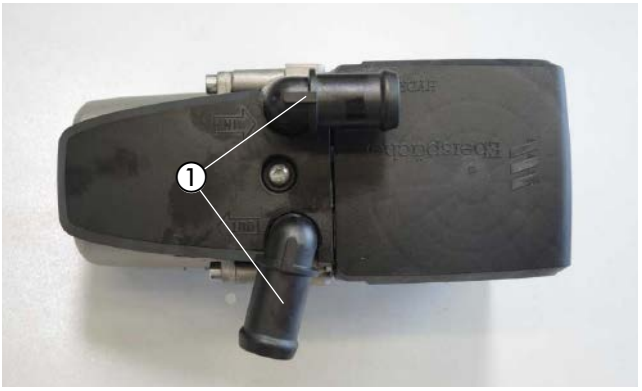

Abb. 1
① abgewinkelte Wasserstutzen am Heizgerät montieren

Montageschritte

- O-Ring (5) einfetten und in die Nut am Stutzen einsetzen.
- Stutzen (3 oder 4) in die Aussparungen der Fühlerabdeckung (2) einsetzen. Der Bund am Stutzen ist oberhalb der Abdeckung.
- Stutzen mit der Verzahnung in der Fühlerabdeckung positionieren und fixieren.
- Fühlerabdeckung mit Stutzen voran auf das Heizgerät aufsetzen.
- Stutzen vollständig in die Anschlussbohrungen am Wärmetauscher eindrücken.
- Bei abgewinkelten Stutzen die Richtung anpassen:
  – Fühlerabdeckung bis zum Bund der Stutzen anheben
  – Stutzen in die benötigte Richtung drehen
  – Fühlerabdeckung nach unten schieben und Stutzenposition nachjustieren bis die Verzahnungen wieder ineinandergreifen
- Fühlerabdeckung mit Schraube M5 x 18 (1) befestigen (Anzugsdrehmoment $6{,}5^{+0{,}5}$ Nm).

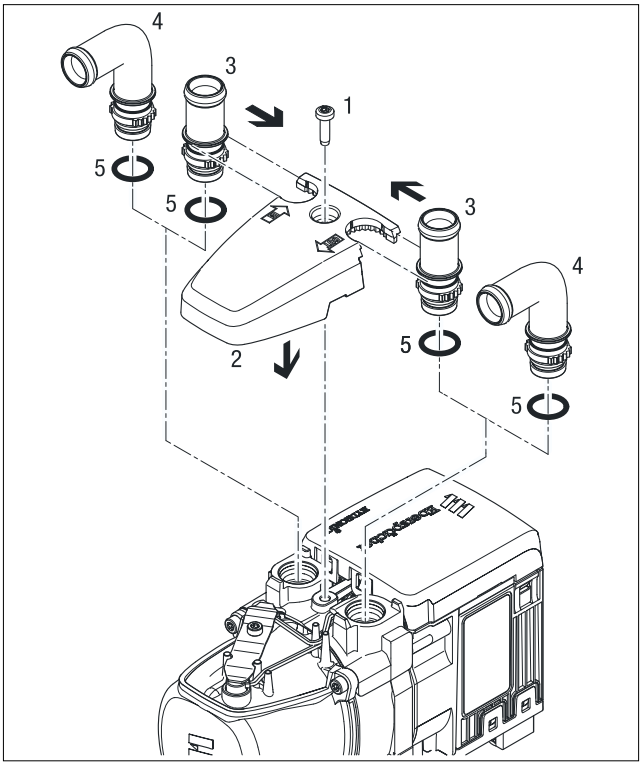

Abb. 2

1 Schraube M5 x 18
2 Fühlerabdeckung
3 Stutzen, gerade
4 Stutzen, abgewinkelt
5 O-Ring

2 VORMONTAGE

DUPLIKAT-TYPENSCHILD EINKLEBEN
(siehe Abb. 3)

Das Duplikat-Typenschild an der B-Säule auf der Fahrerseite anbringen.

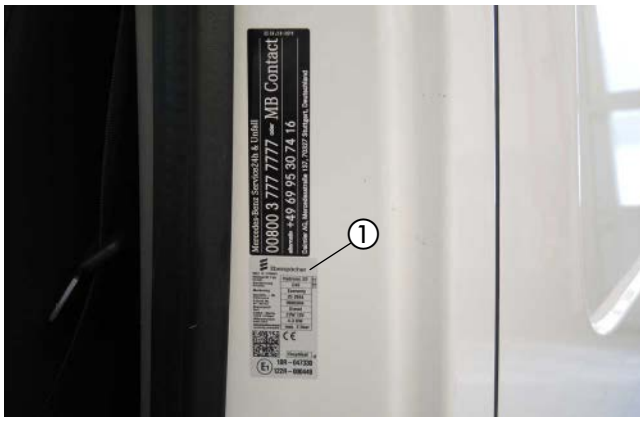

Abb. 3
① Duplikat-Typenschild anbringen

ABGASSYSTEM VORBEREITEN
(siehe Abb. 4 bis 6)

Die zwei Halter 90°-Winkel mit jeweils einer Schraube M6 x 12 und einer Karosseriescheibe B6 am Abgasschalldämpfer montieren und der Abbildung entsprechend ausrichten.

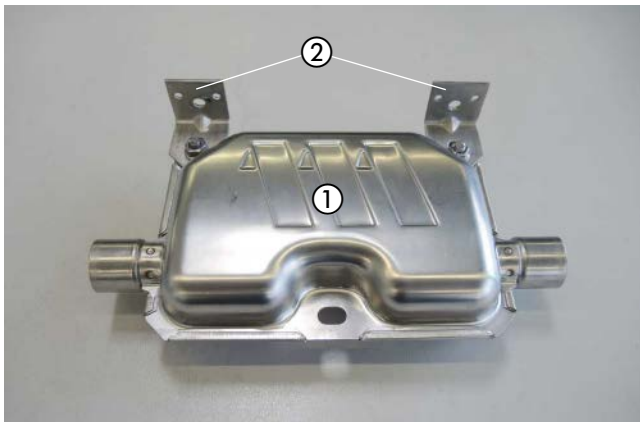

Abb. 4
① Abgasschalldämpfer
② 2 x Halter 90°-Winkel montieren

Das Abgasrohr auf eine Länge von L = 700 mm zuschneiden und der Abbildung entsprechend formen.
Die Schelle Ø 28 mm auf das Abgasrohr aufschieben und den Halter 22 9000 50 81 02 mit einer Schraube M6 x 12 an der Schelle befestigen.

Die beiden Abgasrohrbögen mit jeweils einer Spannschelle an den Enden des Abgasrohres der Abbildung entsprechend montieren.

Das Abgasrohr auf eine Länge von L = 650 mm zuschneiden und der Abbildung entsprechend formen.

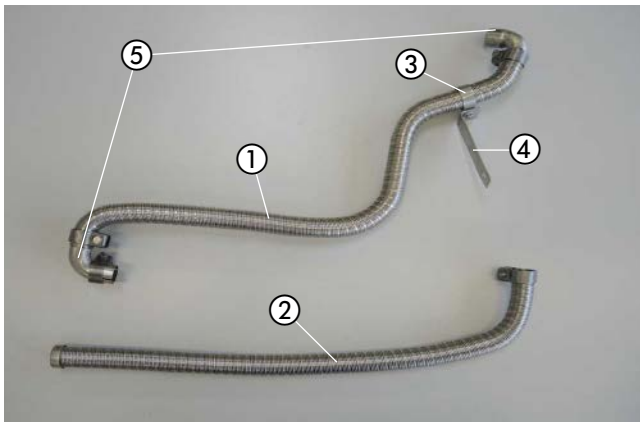

Abb. 5
① Abgasrohr
② Abgasendrohr
③ Schelle Ø 28 mm
④ Halter 22 9000 50 81 02
⑤ 2 x Abgasrohrbogen

2 VORMONTAGE

Den Abgasrohrbogen des Abgasrohres mit einer Spannschelle am Abgasschalldämpfer der Abbildung entsprechend anschließen.

Das Abgasendrohr mit einer Spannschelle am Abgasschalldämpfer der Abbildung entsprechend anschließen.

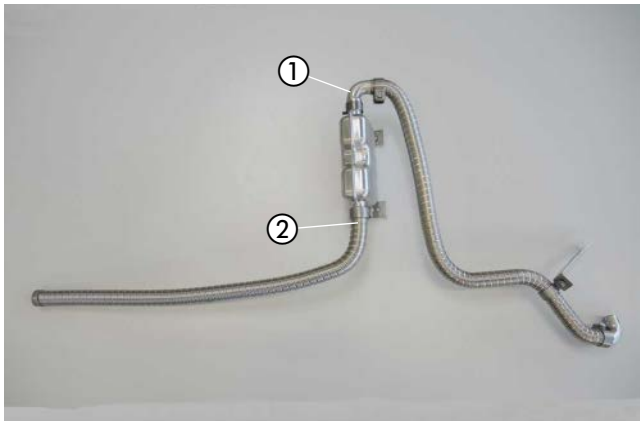

Abb. 6
① Abgasrohrbogen des Abgasrohres anschließen
② Abgasendrohr anschließen

HALTER HEIZGERÄT VORBEREITEN
(siehe Abb. 7 und 8)

Die beiden Laschen am Gerätehalter entsprechend der Abbildung abtrennen.

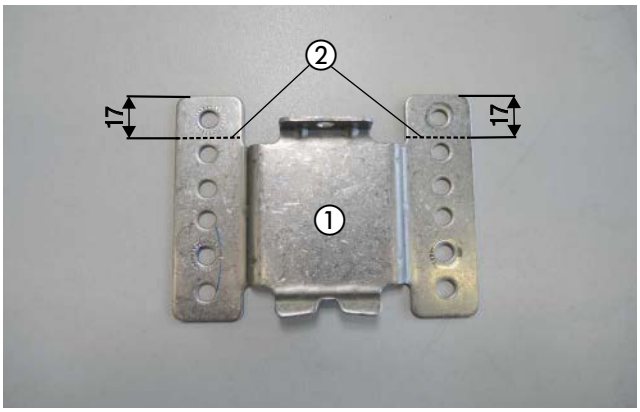

Abb. 7
① Gerätehalter
② Trennstellen

Den Gerätehalter mit vier Schrauben M6 x 12 und vier Muttern M6 am Halter Heizgerät der Abbildung entsprechend befestigen.

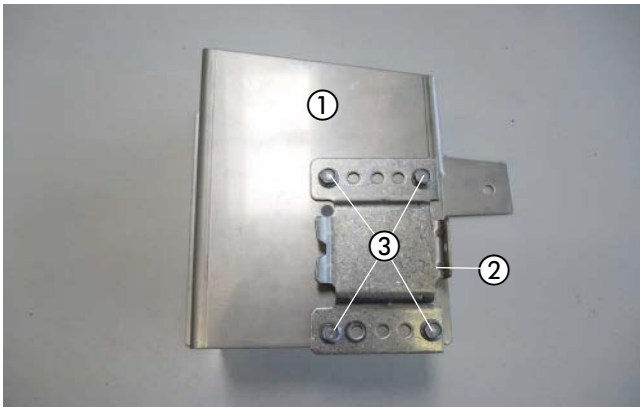

Abb. 8
① Halter Heizgerät
② Gerätehalter
③ 4 x Schrauben M6 x 12

2 VORMONTAGE

WASSERSCHLÄUCHE VORBEREITEN
(siehe Abb. 9 und 10)

Die Wasserschläuche entsprechend den Maßen in der Abbildung zuschneiden und vorbereiten.

BITTE BEACHTEN!

Der Anschluss der Wasserschläuche an den Wasserkreislauf erfolgt „Inline“, siehe Technische Beschreibung, Kapitel „Einbau“, Abschnitt „Anschluss an den Kühlwasserkreislauf“.

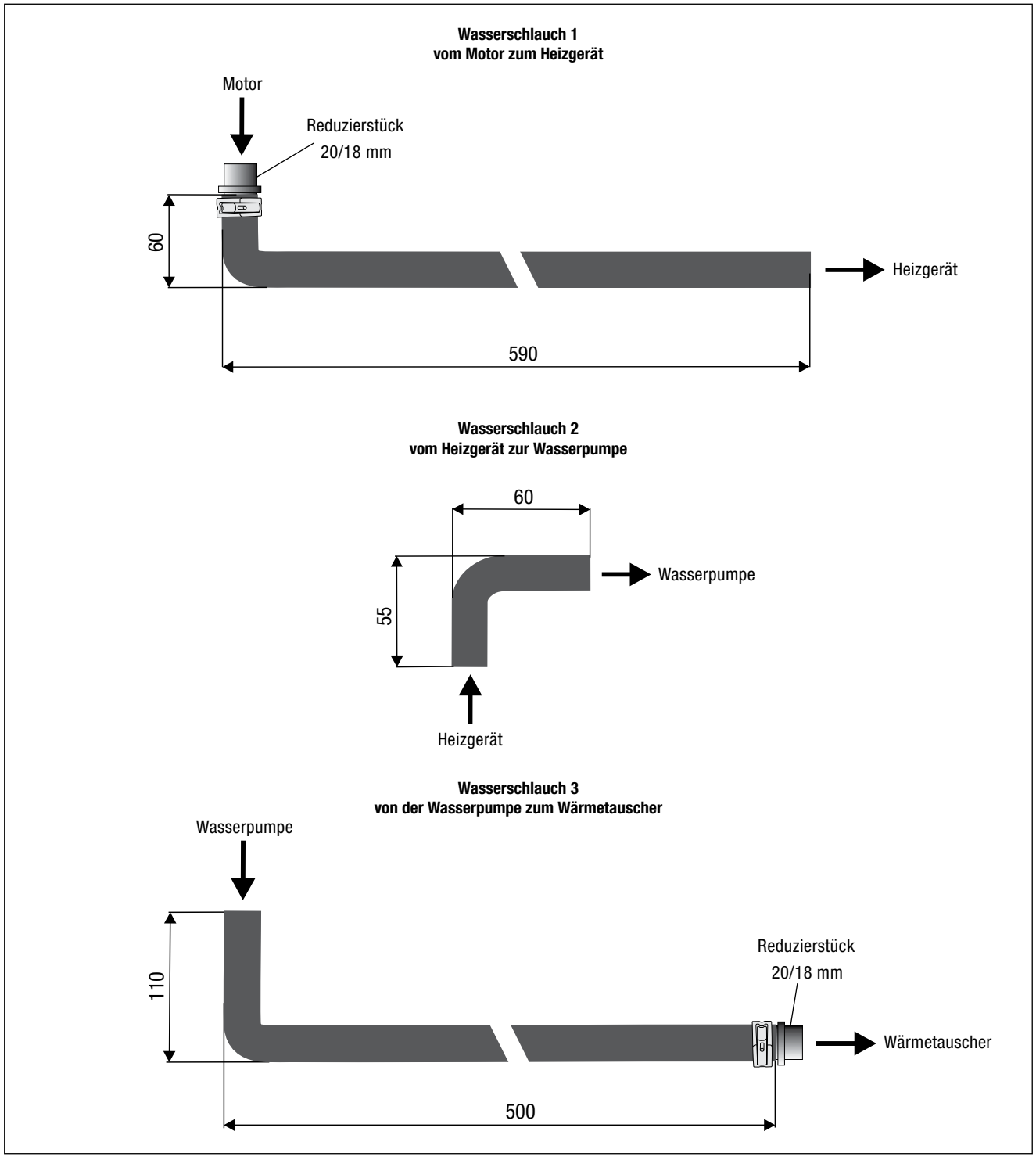

Abb. 9

2 VORMONTAGE

Die Abbildung zeigt die vorbereiteten Wasserschläuche 1 und 3.

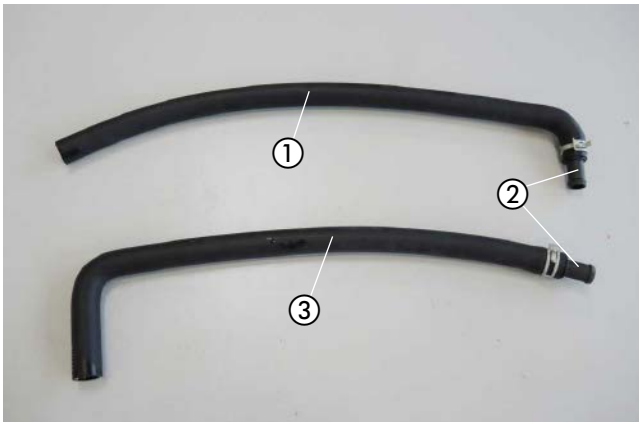

Abb. 10
① Wasserschlauch 1
② 2 x Reduzierstück Ø 20/18 mm
③ Wasserschlauch 3

WASSERPUMPE VORMONTIEREN
(siehe Abb. 11 bis 13)

Die Wasserpumpe in den Halter der Wasserpumpe der Abbildung entsprechend einsetzen.

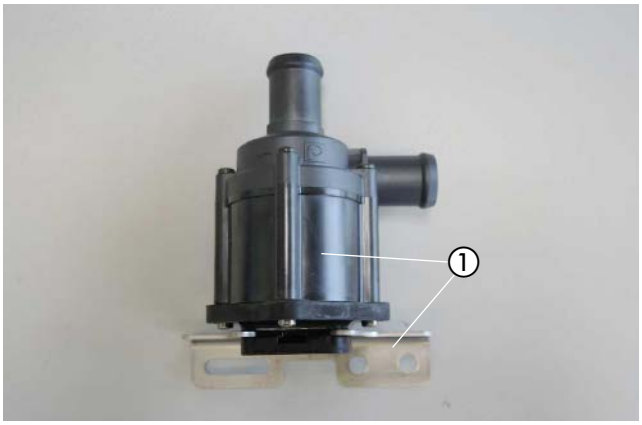

Abb. 11
① Wasserpumpe in den Halter einsetzen

Die vorbereitete Wasserpumpe mit zwei Schrauben M6 x 12 an den vorhandenen Bohrungen im Heizgerätemantel montieren.

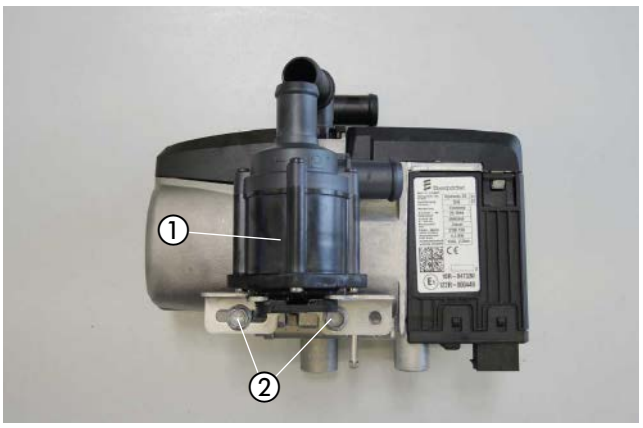

Abb. 12
① vorbereitete Wasserpumpe
② zwei Schrauben M6 x 12

2 VORMONTAGE

Den Wasserschlauch 2 mit zwei Klemmschellen am Saugstutzen der Wasserpumpe und am Wasseraustrittsstutzen des Heizgerätes anschließen.



Abb. 13
① Wasserschlauch 2 montieren

TANKENTNEHMER VORBEREITEN
(nur bei Fahrzeugen ohne vorgerüsteten Tankentnehmer)
(siehe Abb. 14)

Vom kompletten Brennstoffrohr eine Länge von 250 mm abtrennen, mit einem Heißluftfön erwärmen und begradigen.

Den Tankentnehmer der Abbildung entsprechend vorbereiten.
Das Brennstoffrohr nach der Bemaßung in der Abbildung entsprechend zuschneiden und am Brennstoffschlauch Ø 3,5 x 3 mm, Länge 50 mm, mit einer Klemmschelle befestigen.

Den Tankentnehmer sowie eine weitere Klemmschelle für die spätere Montage bereitlegen.

Das untere Ende des Brennstoffrohres um ca 45° anschrägen.

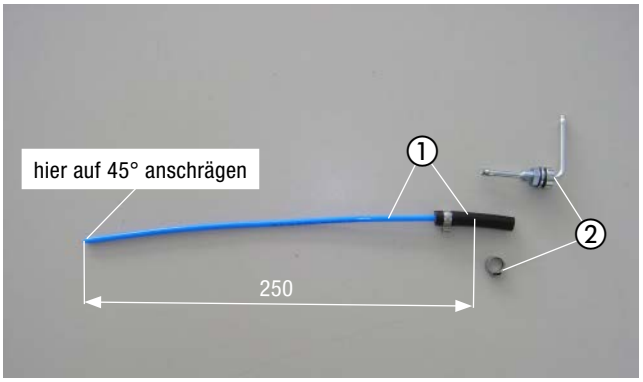

Abb. 14
① Brennstoffrohr mit Brennstoffschlauch vorbereiten
② Tankentnehmer und eine Klemmschelle bereitlegen

BRENNSTOFFROHR (DRUCKLEITUNG) VORBEREITEN
(siehe Abb. 15)

Vom gesamten Brennstoffrohr ca. 2,0 m für die Saugleitung abtrennen. Das andere Ende Länge = 6,0 m dient als Druckleitung.

Das Dosierpumpenkabel vom Hauptkabelstrang am Brennstoffrohr (Druckleitung) mit Isolierband befestigen.

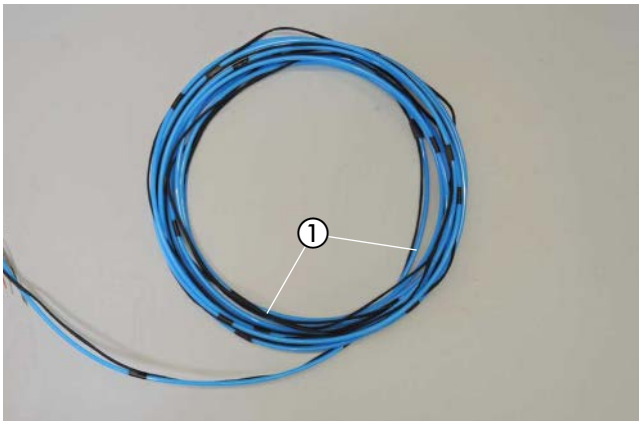

Abb. 15
① Brennstoffrohr mit Dosierpumpenkabel

2 VORMONTAGE

DOSIERPUMPE VORMONTIEREN
(siehe Abb. 16)

Die Dosierpumpe der Abbildung entsprechend in den Gummihalter einsetzen und mit einer Schraube M6 x 25 und einer Karosseriescheibe B6 am Halter Z-Winkel der Abbildung entsprechend befestigen.

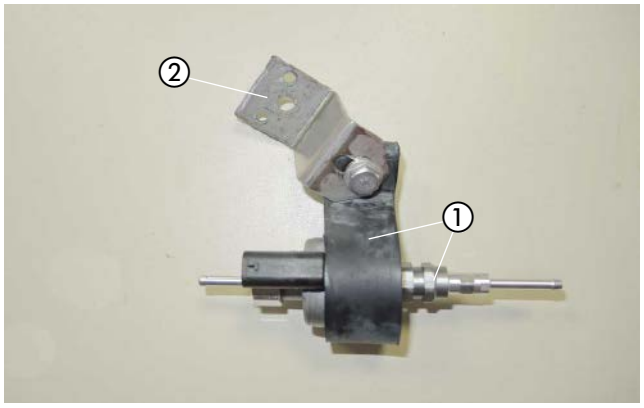

Abb. 16
① Dosierpumpe in den Gummihalter einsetzen
② Halter Z-Winkel montieren

SICHERUNGSSOCKEL VORMONTIEREN
(siehe Abb. 17)

Den Sicherungssockel mit zwei Schrauben M4 x 10 am Halter für den Sicherungssockel der Abbildung entsprechend befestigen.

Die Steckeraufnahme in das vorhandene Langloch einrasten.
Den Diagnosestecker an der Steckeraufnahme befestigen.

Die Sicherung 25A in den freien Steckplatz im Sicherungssockel einsetzen (nur bei manueller Klimaanlage).

BITTE BEACHTEN!
Bei Fahrzeugen mit nur einer Fahrzeugbatterie im Fußraum des Fahrers ein längeres Pluskabel am Sicherungshalter montieren.

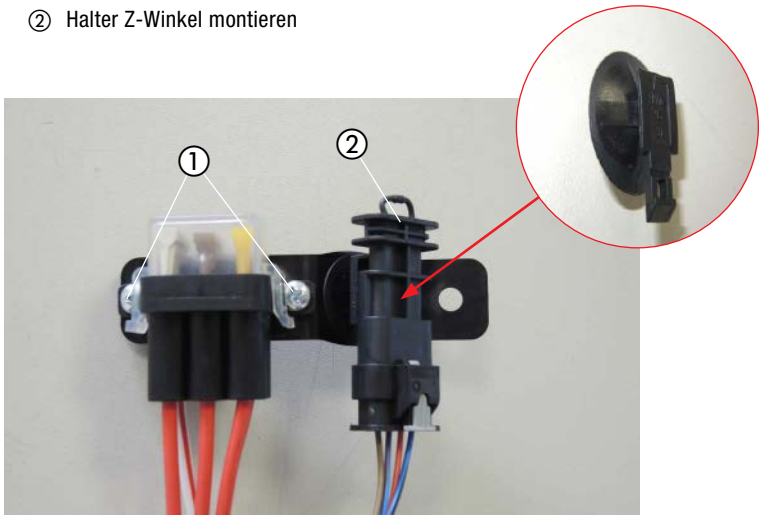

Abb. 17
① Sicherungssockel montieren
② Diagnosestecker

GEBLÄSERELAIS VORMONTIEREN
BEI FAHRZEUGEN MIT MANUELLE KLIMAANLAGE
(siehe Abb. 18)

Den Stecksockel des Gebläserelais gemeinsam mit dem Ringkabelschuh (Masseanschluss) mit einer Schraube M5 x 10 am Halter 22 1000 50 64 00 montieren.

Das Gebläserelais wird erst bei der Montage im Fahrzeug gesteckt.

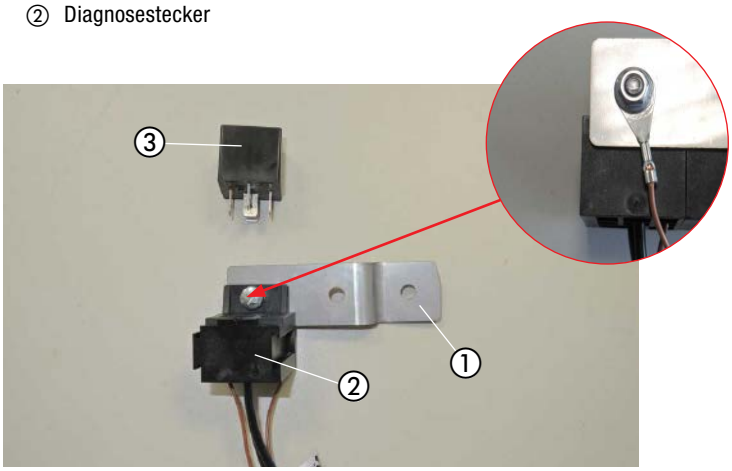

Abb. 18
① Halter 22 1000 50 64 00
② Stecksockel des Gebläserelais montieren
③ Gebläserelais

2 VORMONTAGE

IPCU-MODUL VORMONTIEREN
BEI FAHRZEUGEN MIT GEREGELTER KLIMAANLAGE „TEMPMATIK“
(siehe Abb. 19)

Den Stecksockel des IPCU-Moduls gemeinsam mit dem Ringkabelschuh (Masseanschluss) mit einer Schraube M5 x 10 am Halter 22 1000 50 64 00 montieren.

Das IPCU-Modul in den Stecksockel einsetzen.

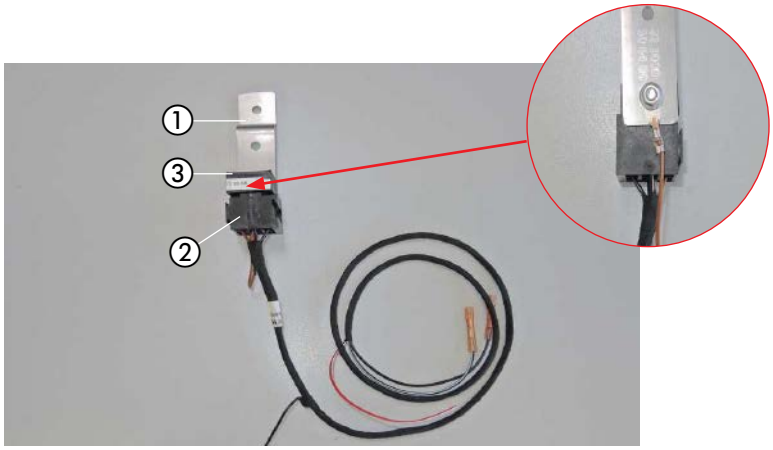

Abb. 19
① Halter 22 1000 50 64 00
② Stecksockel des IPCU-Moduls montieren
③ IPCU-Modul in den Stecksockel einsetzen

HALTER FÜR DAS STATIONÄRTEIL VORBEREITEN
(siehe Abb. 20)

Den Halter für das Stationärteil entsprechend der Abbildung vorbereiten.

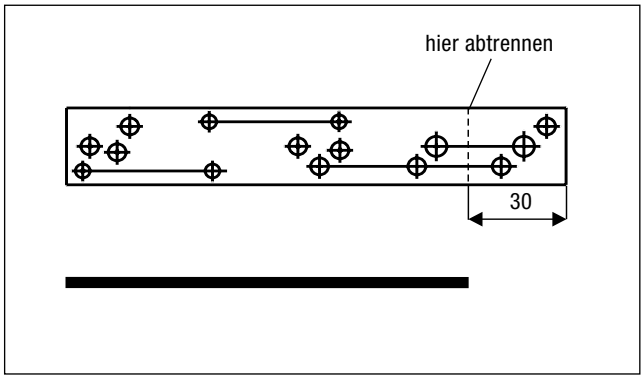

Abb. 20
① Halter für den Sicherungs- und Relaissockel vorbereiten

STATIONÄRTEIL DER EASYSTART REMOTE / REMOTE+ VORMONTIEREN
(siehe Abb. 21)

Das Stationärteil der EasyStart Remote/Remote+ entsprechend der Abbildung mit zwei Schrauben M4 x 16 am vorbereiteten Halter befestigen.

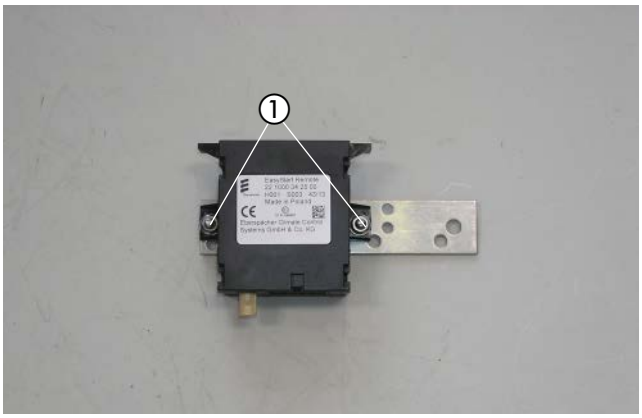

Abb. 21
① Stationärteil der EasyStart Remote/Remote+ am vorbereiteten Halter montieren

2 VORMONTAGE

STEUERTEIL DER EASYSTART WEB VORMONTIEREN
(siehe Abb. 22)

Das Steuerteil der EasyStart Web entsprechend der Abbildung mit zwei Schrauben M4 x 10 am vorbereiteten Halter befestigen.

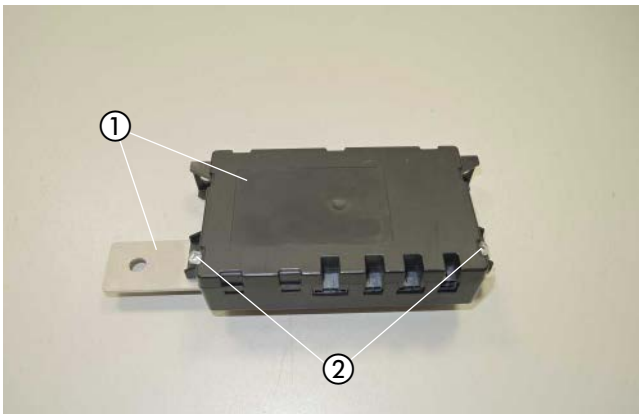

Abb. 22
① Steuerteil der EasyStart Remote/Remote+ am Halter 22 9000 52 00 54 montieren

3 EINBAU

EINBAUPLATZ VORBEREITEN
(siehe Abb. 23)

Die zwei vorhandenen Stehbolzen M6 des Luftkanals auf der rechten Seite der Motortrennwand und der vorhandene Stehbolzen M6 der Wasserrohrleitung dienen als Befestigungspunkte für den Halter Heizgerät.

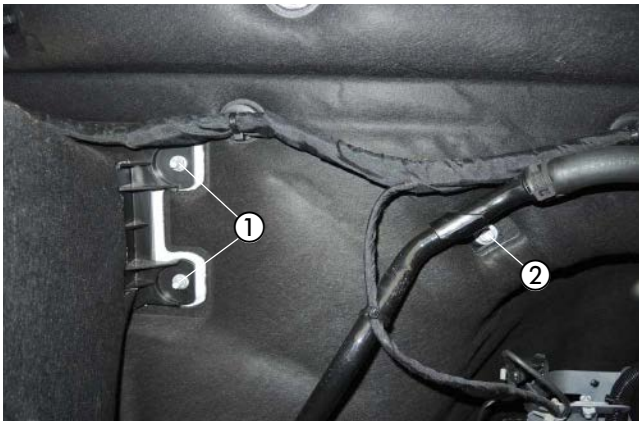

Abb. 23
① 2 x vorhandene Stehbolzen M6 des Luftkanals
② vorhandener Stehbolzen M6 der Wasserrohrleitung

HALTER HEIZGERÄT MONTIEREN
(siehe Abb. 24)

Den vormontierten Halter Heizgerät an den drei Stehbolzen M6 montieren.

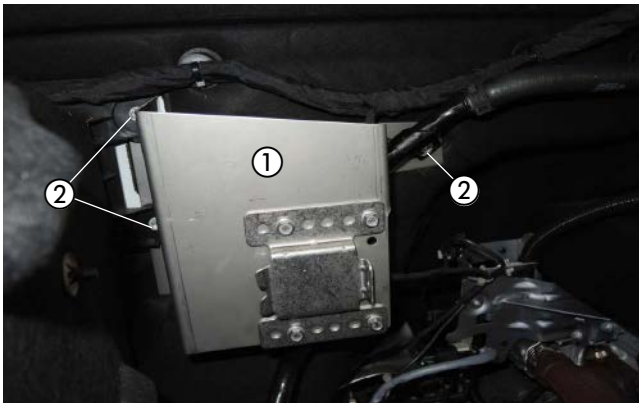

Abb. 24
① Halter Heizgerät
② 3 x vorhandene Stehbolzen M6

HEIZGERÄT MONTIEREN
(siehe Abb. 25)

Das vormontierte Heizgerät in den Gerätehalter einsetzen und mit einer selbstfurchende Torxschraube M6 x 16 in der Gewindebohrung des Heizgerätes festschrauben.

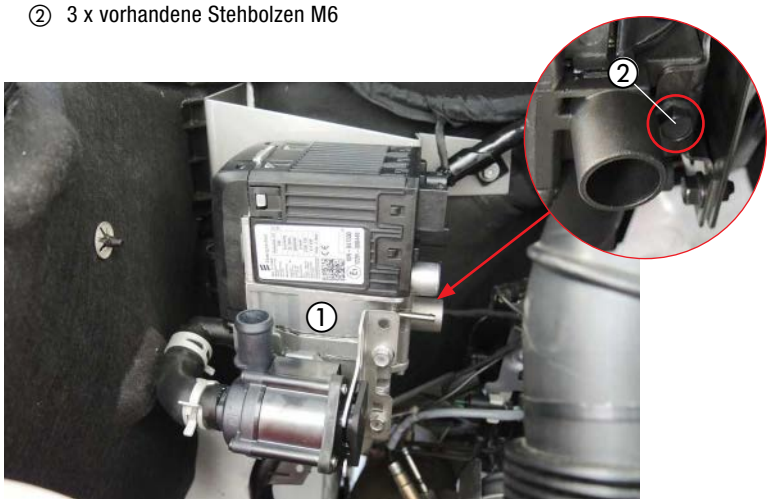

Abb. 25
① Heizgerät
② selbstfurchende Torxschraube M6 x 16

3 EINBAU

VERBRENNUNGSLUFTROHR VERLEGEN
(siehe Abb. 26)

Das Verbrennungsluftrohr mit der geklammerten Seite mit einer Schlauchschelle Ø 16 - 25 mm am Heizgerät anschließen und entsprechend der Abbildung in den geschützten Bereich hinter dem Luftansaugkanal verlegen.

Das Verbrennungsluftrohr an geeigneten Stellen mit Kabelbindern befestigen.

ACHTUNG!
Das Verbrennungsluftrohr so verlegen, dass ausschließlich trockene und saubere Verbrennungsluft durch das Heizgerät angesaugt werden kann.



Abb. 26
① Verbrennungsluftrohr anschließen und verlegen
② Schlauchschelle Ø 16 - 25 mm

ABGASSYSTEM MONTIEREN
(siehe Abb. 27 bis 29)

Den vormontierten Abgasschalldämpfer mit zwei Schrauben M6 x 12 an den vorhandenen Bohrungen im Knotenblech des rechten Längsträgers montieren.

Den Halter 22 9000 50 81 02 des Abgasrohres mit einer Schraube M6 x 12 an der vorhandenen Bohrung auf der Oberseite des Knotenblechs montieren.

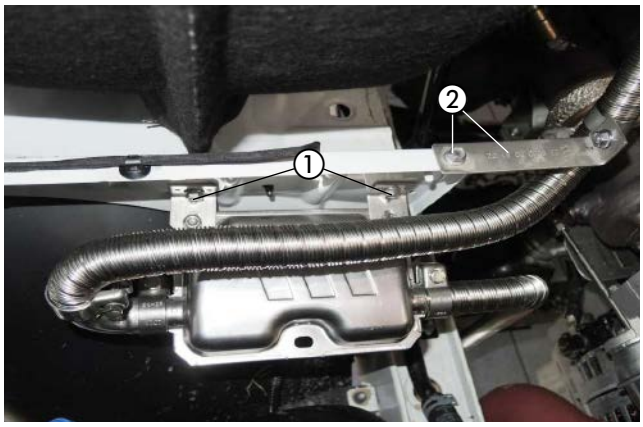

Abb. 27
① Abgasschalldämpfer montieren
② Halter 22 9000 50 81 02 des Abgasrohres befestigen

Das vormontierte Abgasrohr mit dem Abgasrohrbogen mit einer Spannschelle am Abgasaustrittsstutzen des Heizgerätes festschrauben.



Abb. 28
① Abgasrohr mit Abgasrohrbogen am Heigerätestutzen befestigen

3 EINBAU

Den Halter 90°-Winkel mit der fahrzeugeigenen Mutter M8 am vorhandenen Stehbolzen des Aggregateträgers montieren.

Das Abgasendrohr mit der Schelle Ø 28 mm mit einer Schraube M6 x 12 am Halter 90°-Winkel befestigen.

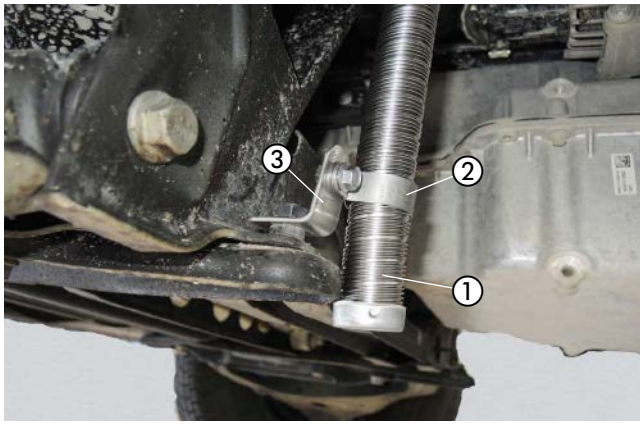

Abb. 29
① Abgasendrohr
② Schelle Ø 28 mm
③ Halter 90°-Winkel (20 1856 05 00 06)

⚠ ACHTUNG!
Bei der Verlegung der Abgasrohre auf ausreichenden Abstand zu angrenzenden Bauteilen achten.

WASSERVORLAUFSCHLAUCH TRENNEN
(siehe Abb. 30)

Den Wasservorlaufschlauch vom Motor zum Wärmetauscher (am Wärmetauscher der linke Wasserschlauch) entsprechend der Bemaßung in der Abbildung trennen.

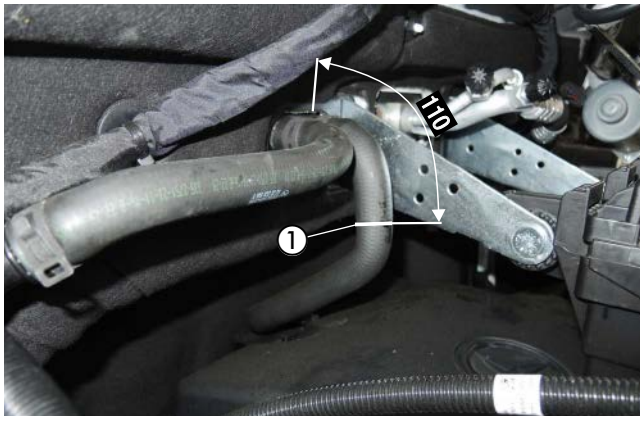

Abb. 30
① Trennstelle am Wasservorlaufschlauch

WASSERSCHLÄUCHE ANSCHLIESSEN UND VERLEGEN
(siehe Abb. 31 bis 34)

Den Kantenschutz an der Oberseite des Halter Heizgerätes anbringen.

Den Wasserschlauch 1 am Wassereintrittsstutzen des Heizgerätes anschließen.

Den Wasserschlauch 3 am Druckstutzen der Wasserpumpe anschließen.

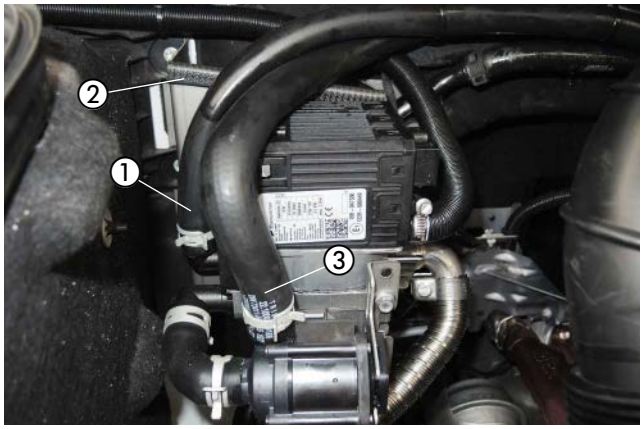

Abb. 31
① Wasserschlauch 1 anschließen
② Kantenschutz anbringen
③ Wasserschaluch 3 anschließen

3 EINBAU

Die Wasserschläuche 1 und 3 zur Trennstelle am Wasservorlaufschlauch verlegen und untereinander mit Kabelbindern sichern.

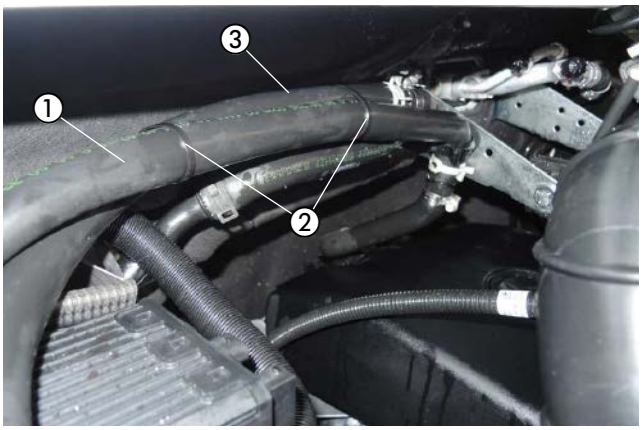

Abb. 32
① Wasserschlauch 1
② Kabelbinder
③ Wasserschlauch 3

Den Wasserschlauch 1 mit dem Reduzierstück Ø 20/18 mm am Wasserschlauch vom Motor mit einer Schlauchschelle, Ø 16-25 mm anschließen.

Den Wasserschlauch 3 mit dem Reduzierstück Ø 20/18 mm am Wasserschlauch zum Wärmetauscher mit einer Schlauchschelle Ø 16-25 mm anschließen.

Die Wasserschläuche 1 und 3 untereinander mit einem Kabelband sichern.

ACHTUNG!
Die Schlauchverbindungen zu den fahrzeugeigenen Wasserschläuchen mit Schraubschellen sichern.
Die Wasserschläuche gegen Scheuern schützen und an geeigneten Stellen mit Kabelbindern sichern.

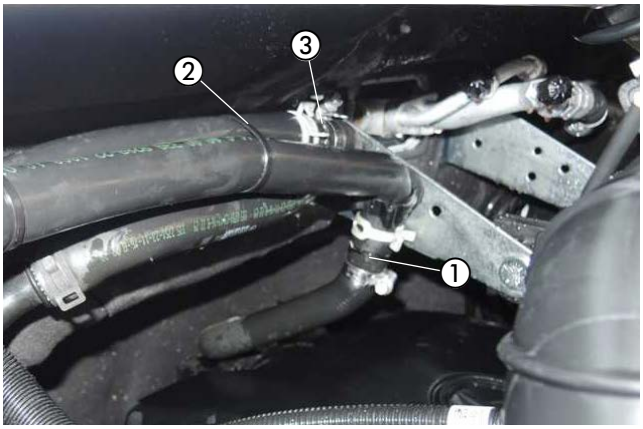

Abb. 33
① Wasserschlauch 1 anschließen
② Kabelband
③ Wasserschlauch 3 anschließen

3 EINBAU

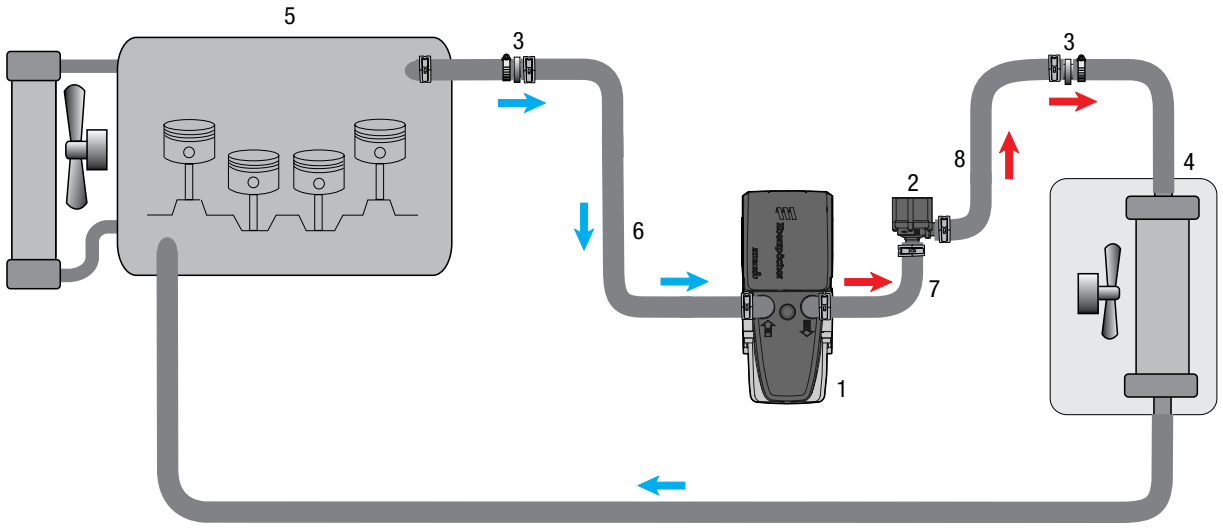

1 - Heizgerät Hydronic S3
2 - Wasserpumpe
3 - Reduzierstück Ø 20/18 mm
4 - Fahrzeugwärmetauscher
5 - Motor
6- Wasserschlauch 1
7- Wasserschlauch 2
8- Wasserschlauch 3
- Federbandschelle
- Schlauchschelle Ø 16 - 25 mm

Abb. 34

3 EINBAU

TANKANSCHLUSS HERSTELLEN
(nur bei Fahrzeugen ohne vorgerüsteten Tankentnehmer)
(siehe Abb. 35 bis 37)

Den Kraftstofftank nach Herstellerangaben ausbauen.
Die elektrische Steckverbindung an der Tankarmatur lösen.
Die Tankarmatur durch Lösen des Verschlussringes aus der Tanköffnung herausnehmen.

In das Oberteil der Tankarmatur entsprechend der Bemaßung in der Abbildung eine Bohrung Ø 8 mm fertigen.

ACHTUNG!
Beim Bohren darauf achten, dass keine Verschmutzungen in den Tank oder in die Zuleitungen gelangen.

Den vorbereiteten Tankentnehmer durch die Bohrung führen, der Abbildung entsprechend ausrichten und mit der Mutter M8 sowie einer Karosseriescheibe B8 von unten fest verschrauben.

Das vorbereitete Brennstoffrohr (Tankentnahme) mit der Klemmschelle am montierten Tankentnehmer befestigen, der Abbildung entsprechend ausrichten und mit Kabelbinder befestigen.

ACHTUNG!
Die Tankarmatur sollte wegen der Ausdehnung des Kraftstofftanks nicht länger als 10 Minuten ausgebaut sein!

Die Tankarmatur wieder in den Tank einsetzen, dabei auf den richtigen Sitz der Dichtung achten.

Das Brennstoffrohr (Saugleitung) ablängen und mit Brennstoffschlauch Ø 3,5 x 3 mm, Länge 50 mm am Sauganschluss des Tankentnehmers anschließen.
Die elektrische Steckverbindung am Oberteil der Tankarmatur anschließen.

Den Kraftstofftank nach Herstellerangaben wieder ins Fahrzeug einbauen.

BITTE BEACHTEN!
Die Verbindungsstellen des Brennstoffrohres am Heizgerät sowie am Tankentnehmer auf festen Sitz überprüfen.

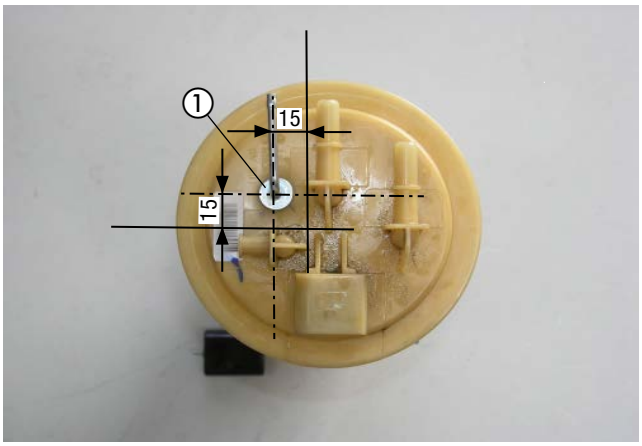

Abb. 35
① Bohrung Ø 8 mm in das Oberteil der Tankarmatur fertigen

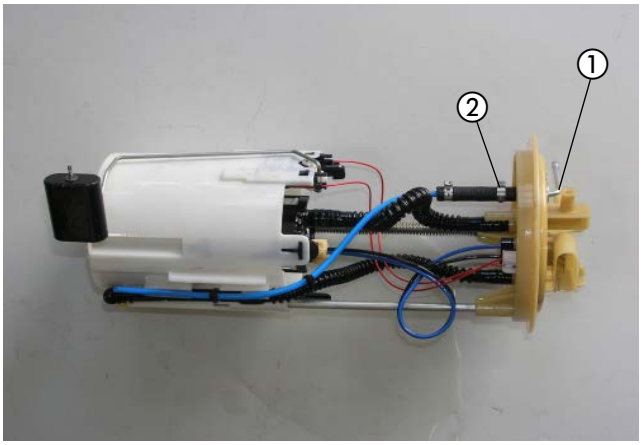

Abb. 36
① Tankentnehmer montieren
② Brennstoffrohr (Tankentnahme) befestigen

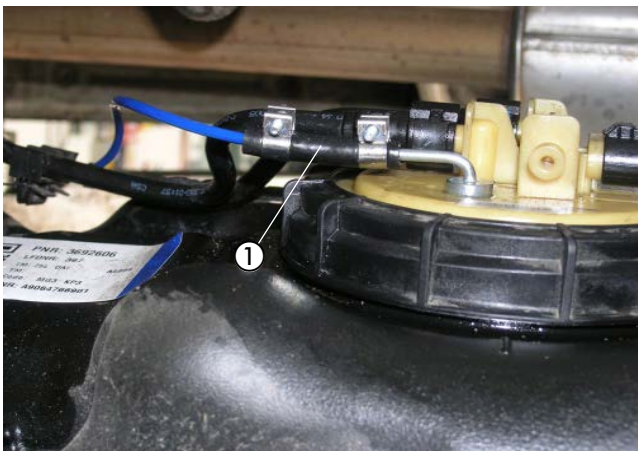

Abb. 37
① Brennstoffrohr (Saugleitung) montieren

3 EINBAU

TANKANSCHLUSS HERSTELLEN
(nur bei Fahrzeugen mit vorgerüsteten Tankentnehmer)
(siehe Abb. 38 und 39)

Die Verschlusskappe vom vorgerüsteten Tankentnehmer der Abbildung entsprechend entfernen.



Abb. 38
① Verschlusskappe vom vorgerüsteten Tankentnehmer entfernen

Die Schnellkupplung am vorgerüsteten Tankentnehmer aufstecken.

Das Brennstoffrohr (Saugleitung) mit einer Klemmschelle an der Schnellkupplung anschließen.

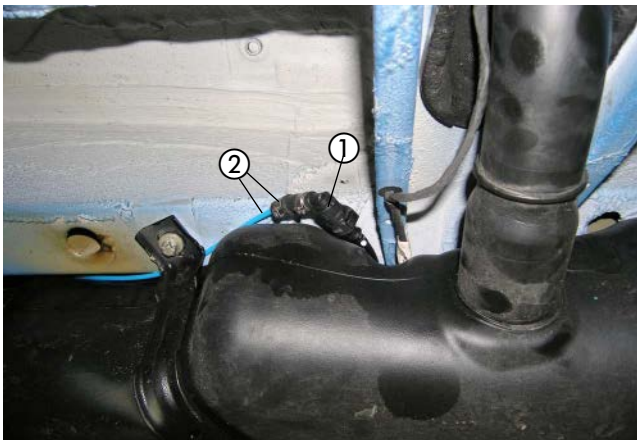

Abb. 39
① Schnellkupplung
② Brennstoffrohr Ø 4 x 1 mm an der Schnellkupplung anschließen

BRENNSTOFFROHR VERLEGEN
(siehe Abb. 40 und 41)

Das Brennstoffrohr (Druckleitung) mit dem Übergangsstück, Ø 4,5/3,5 mm am Brennstoffstutzen des Heizgerätes montieren.

Den Stecker vom Hauptkabelbaum, den Kabelstrang der Wasserpumpe und den Kabelstrang Stromversorgung am Heizgerät anschließen.

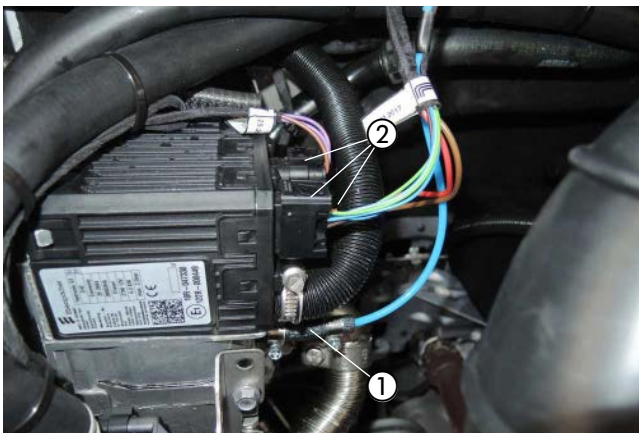

Abb. 40
① Brennstoffrohr (Druckleitung) mit Übergangsstück, Ø 4,5/3,5 mm montieren
② elektrische Steckverbindungen am Heizgerät anschließen

3 EINBAU

Das Brennstoffrohr (Druckleitung) gemeinsam mit dem Dosierpumpenkabel entlang des fahrzeugeigenen Kabelstranges an der linken Fahrzeugunterseite zum Einbauort der Dosierpumpe verlegen.

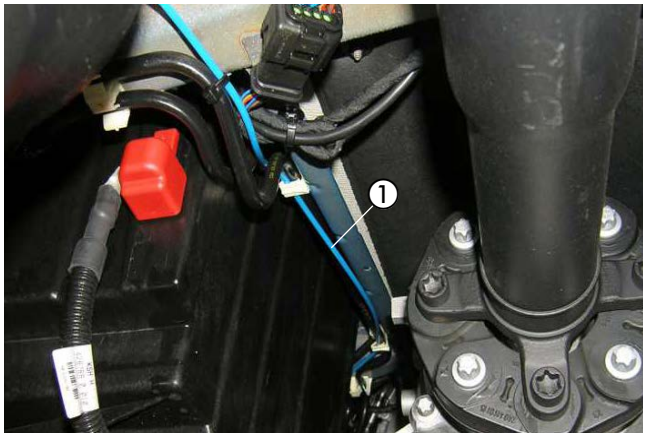

Abb. 41
① Brennstoffrohr (Druckleitung) verlegen

⚠ ACHTUNG!
Bei der Verlegung von Brennstoffleitungen unbedingt auf ausreichenden Abstand zu heißen Fahrzeug- und Heizungsteilen achten.

DOSIERPUMPE MONTIEREN UND ANSCHLIESSEN
(siehe Abb. 42)

Die vormontierte Dosierpumpe mit einer Mutter M6 am vorhandenen Stehbolzen des linken Längsträgers montieren.
Dabei auf die Einbaulage mit mindestens 15° Steigung auf der Druckseite achten.
Das Brennstoffrohr (Saugleitung) vom Tankentnehmer zur Dosierpumpe ablängen und mit dem Brennstoffschlauch Ø 3,5 x 3 mm am Saugstutzen der Dosierpumpe anschließen.

Das Brennstoffrohr (Druckleitung) vom Heizgerät ablängen und mit dem Brennstoffschlauch Ø 3,5 x 3 mm am Druckstutzen der Dosierpumpe anschließen.
Die Steckkontakte des Dosierpumpenkabels ohne Beachtung der Polarität im Gegenstecker einrasten.
Den Stecker an der Dosierpumpe anschließen.

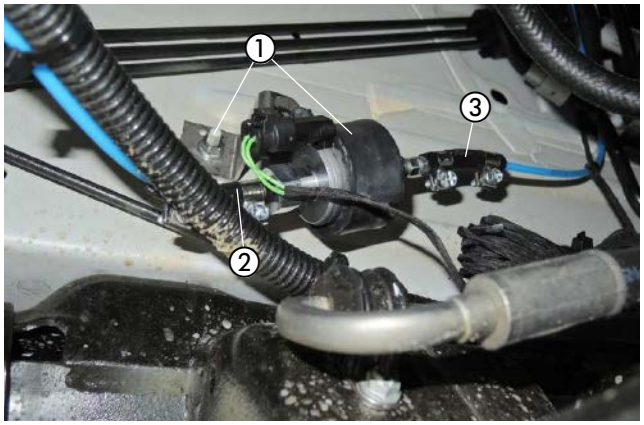

Abb. 42
① Dosierpumpe montieren und anschließen
② Saugstutzen der Dosierpumpe
③ Druckstutzen der Dosierpumpe

⚠ ACHTUNG!
Das Brennstoffrohr nur mit scharfem Messer ablängen.
Sämtliche Schlauchverbindungen mit Schlauchschellen sichern.

3 EINBAU

SICHERUNGEN UND MASSEKABEL MONTIEREN
(siehe Abb. 43)

Den vorbereiteten Halter mit Sicherungssockel gemeinsam mit dem Massekabel 2,5 mm² br am linken Kotflügelträger der Abbildung entsprechend mit der vorhandenen Mutter M6 montieren.

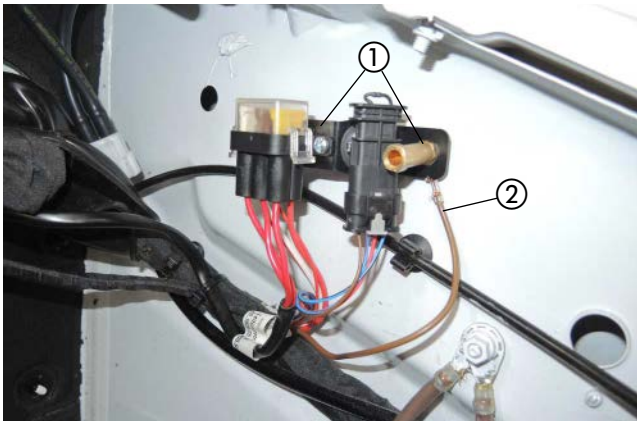

Abb. 43
① vorbereiteten Halter mit Sicherungs- und Relaissockel montieren
② Massekabel 2,5 mm² br anschließen

KABELVERLEGUNG
(siehe Abb. 44)

Den Kabelstrang „Fahrzeuginnenraum“ bestehend aus:
- Kabel 4 mm² ws/rt und Kabel 1 mm² sw/rt
- 3-adriger Kabelstrang „Bedieneinrichtung“
- 4-poliger Kabelstrang „Gebläsesteuergerät“

durch die fahrzeugeigene Kabeltülle auf der linken Seite der Motortrennwand in den Fahrzeuginnenraum verlegen.

⚠ ACHTUNG!
Bei der Verlegung der Kabelstränge auf ausreichenden Abstand zu heißen Fahrzeug- und Heizungsteilen achten.
Die Kabelstränge an geeigneten Stellen mit Kabelbindern befestigen.

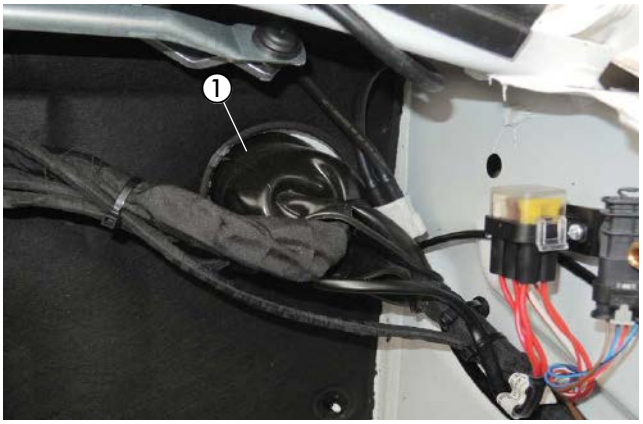

Abb. 44
① fahrzeugeigene Kabeltülle in der Motortrennwand

STROMVERSORGUNG
BEI FAHRZEUGEN MIT EINER BATTERIE
(siehe Abb. 45 und 46)

Das zusätzliche Pluskabel 4 mm² rt zur Anschlussklemme der Batterie (im Fußraum des Fahrers) führen und mit dem Kabelschuh A6 sowie einer Mutter M6 am Pluspol der Abbildung entsprechend anschließen.

Hierzu das zusätzliche Pluskabel siehe Abb. 17 verwenden.



Abb. 45
① Pluskabel 4 mm² rt anschließen (im Fußraum des Fahrers)

3 EINBAU

Den Kantenschutz (L= 80 mm) an der Kabeldurchführung der Batterieabdeckung anbringen.

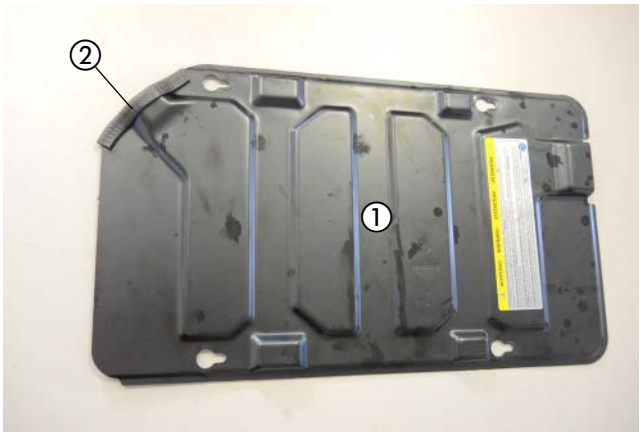

Abb. 46
① Batterieabdeckung (im Fahrerfußraum)
② Kantenschutz anbringen

STROMVERSORGUNG
BEI FAHRZEUGEN MIT ZWEI BATTERIEN
(siehe Abb. 47)

Das Pluskabel 4 mm² rt zur Anschlussklemme der Batterie (im Motoraum links) führen, einen Kabelschuh A8 ancrimpen und am Pluspol entsprechend der Abbildung anschließen.

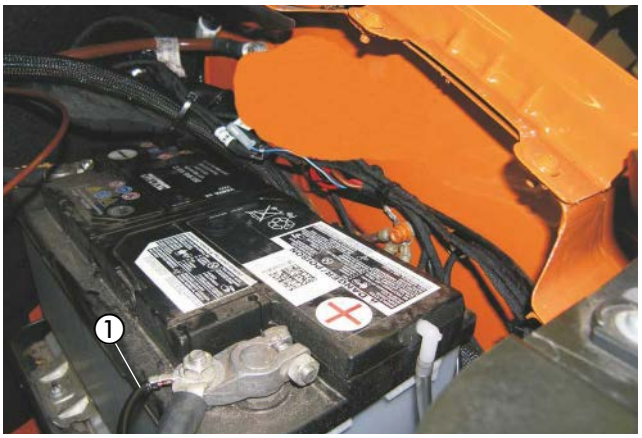

Abb. 47
① Pluskabel 4 mm² rt anschließen (im Motoraum links)

GEBLÄSEANSTEUERUNG
BEI FAHRZEUGEN OHNE ODER MIT MANUELLER KLIMAANLAGE
(siehe Abb. 48 bis 52)

Das Kabel 4 mm² ws/rt vom Heizungskabelbaum und das Kabel 0,5 mm² sw/rt vom Kabelstrang Fahrzeuginnenraum zum Gebläserelais in den Beifaherfußraum führen und ablängen.

Den Steckkontakt am Kabel 4 mm² ws/rt anschlagen und in den freien Steckplatz (Klemme 87) vom Gebläserelais einrasten.

Den Steckkontakt am Kabel 0,5 mm² sw/rt anschlagen und in den freien Steckplatz (Klemme 86) vom Gebläserelais einrasten.

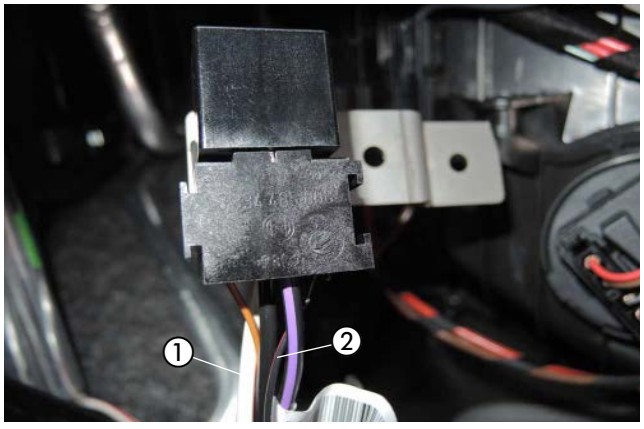

Abb. 48
① Kabel 4 mm² ws/rt einrasten
② Kabel 0,5 mm² sw/rt einrasten

3 EINBAU

Ansicht des Stecksockels vom Gebläserelais von der Kabeleintrittsseite.

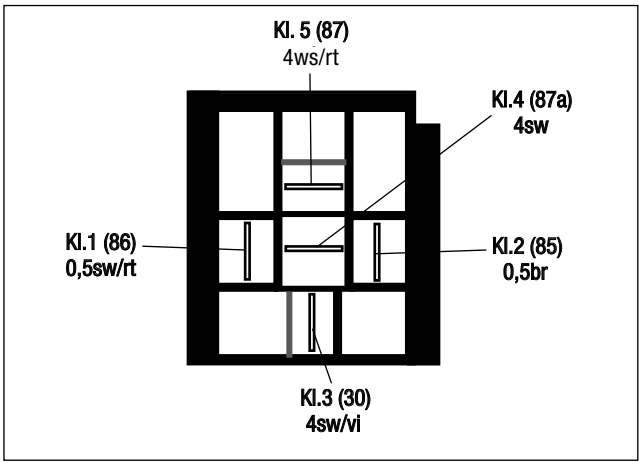

Abb. 49

Den vorbereiteten Halter mit Gebläserelais mit einer Schraube M6 x 12 und einer Mutter M6 an der vorhandenen Lasche der Stützstrebe der Armaturentafel hinter dem Handschuhfach montieren.

Das Kabel 4 mm² sw vom Gebläserelais isolieren und zurückbinden.

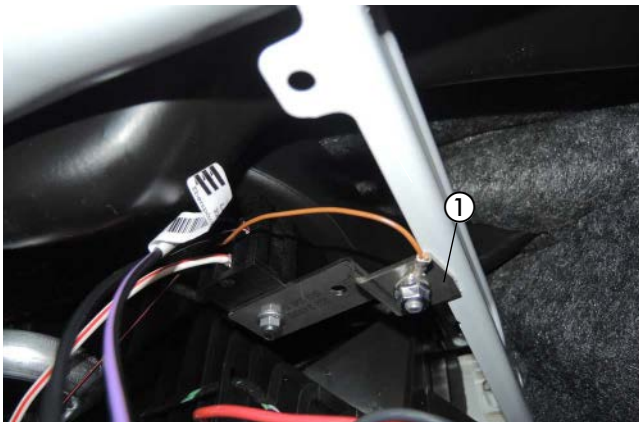

Abb. 50
① vorbereiteten Halter mit Gebläserelais montieren

Die Gebläseansteuerung erfolgt am vorhandenen Kabel 4 mm² ws auf der Beifahrerseite hinter dem Handschuhfach.

Das Kabel 4 mm² sw/vi am Kabel 4 mm² ws entsprechend des Schaltplanes mit Steckverbindern oder gelben Stoßverbindern anschließen.

Das Kabel 4 mm² sw isolieren und zurückbinden.

BITTE BEACHTEN!
Kabelfarben können variieren!

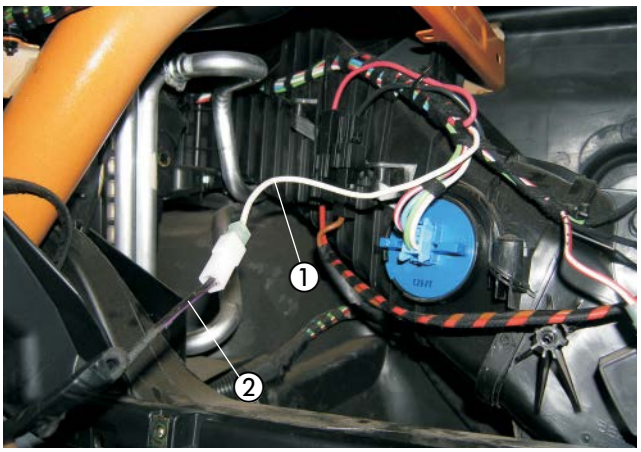

Abb. 51
① vorhandenes Kabel 4 mm² ws
② Kabel 4 mm² sw/vi anschließen

3 EINBAU

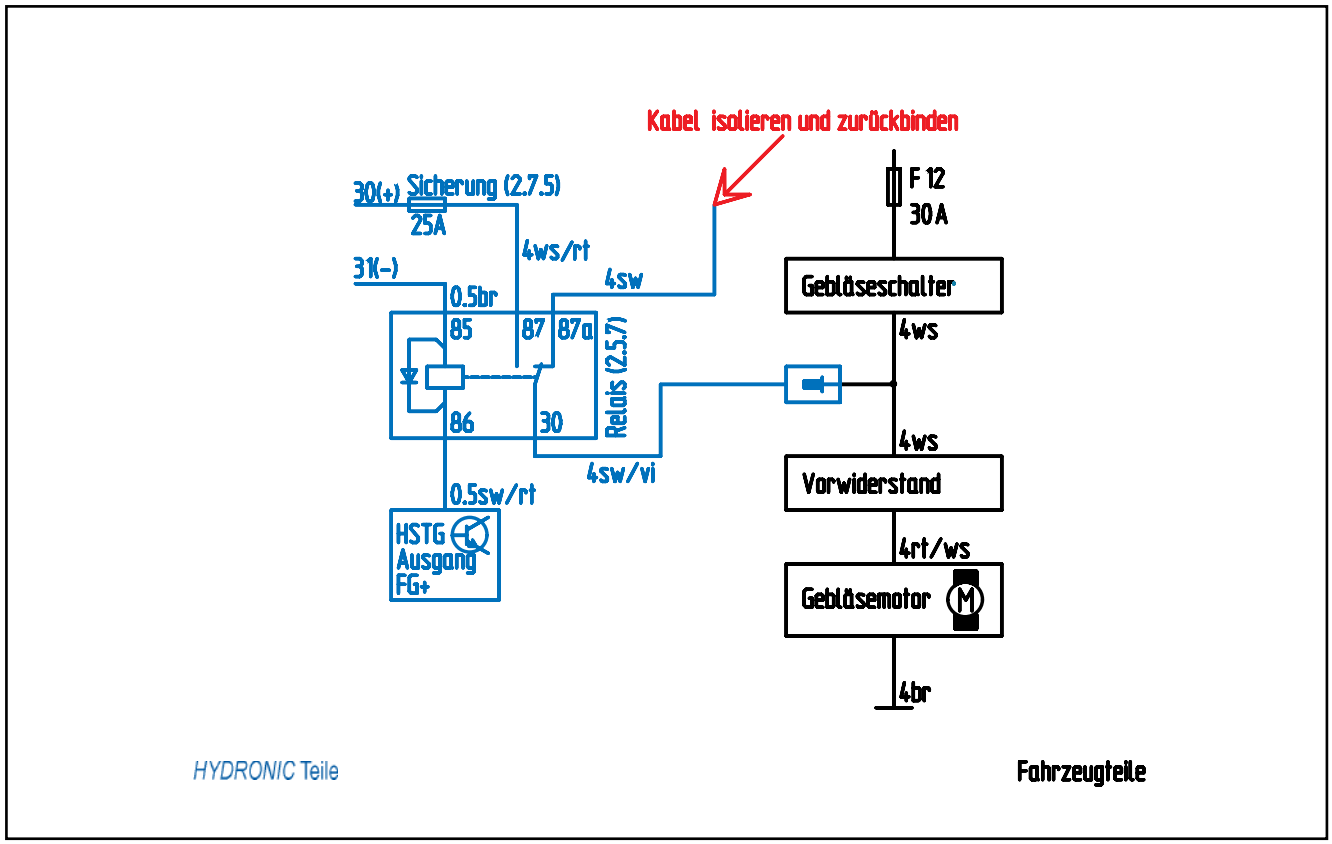

Abb. 52

3 EINBAU

GEBLÄSEANSTEUERUNG
BEI FAHRZEUGEN MIT GEREGELTER KLIMAANLAGE „TEMPMATIK“
(siehe Abb. 53 bis 55)

Den vorbereiteten Halter mit dem IPCU-Modul mit einer Schraube M6 x 12 und einer Mutter M6 an der vorhandenen Lasche der Stützstrebe der Armaturentafel hinter dem Handschuhfach montieren.

Das Kabel 0,5 mm² sw/rt vom Kabelstrang „Bedieneinrichtung“ mit dem Kabel 1 mm² sw/rt vom IPCU-Modul mit einem roten Stoßverbinder dem Schaltplan entsprechend verbinden.

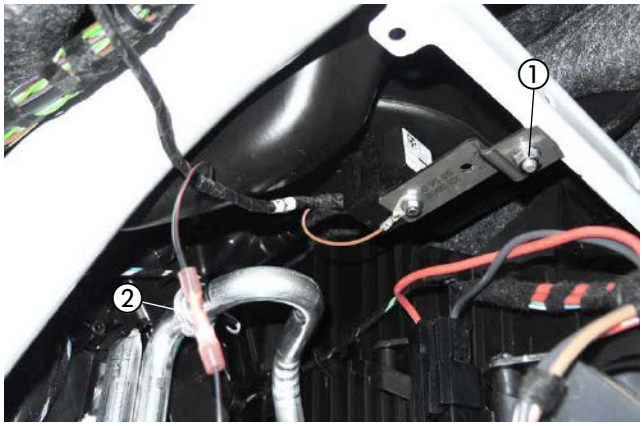

Abb. 53
① IPCU-Modul montieren
② Kabel 0,5 mm² sw/rt vom Kabelstrang "Bedieneinrichtung" mit Kabel 1 mm² sw/rt vom IPCU-Modul verbinden

Am 4-poligen, schwarzen Stecker des Gebläsemoduls das Kabel 0,5 mm² gr (Pin 2) trennen und die Kabel 1 mm² sw und 1 mm² sw/ws vom Stecksockel des IPCU-Moduls mit den roten Stoßverbindern dem Schaltplan entsprechend einbinden.

BITTE BEACHTEN!
Kabelfarben können variieren!



Abb. 54
① Kabel 0,5 mm² gr (Pin 2) trennen
② Kabel 1 mm² sw und 1 mm² sw/ws einbinden

3 EINBAU

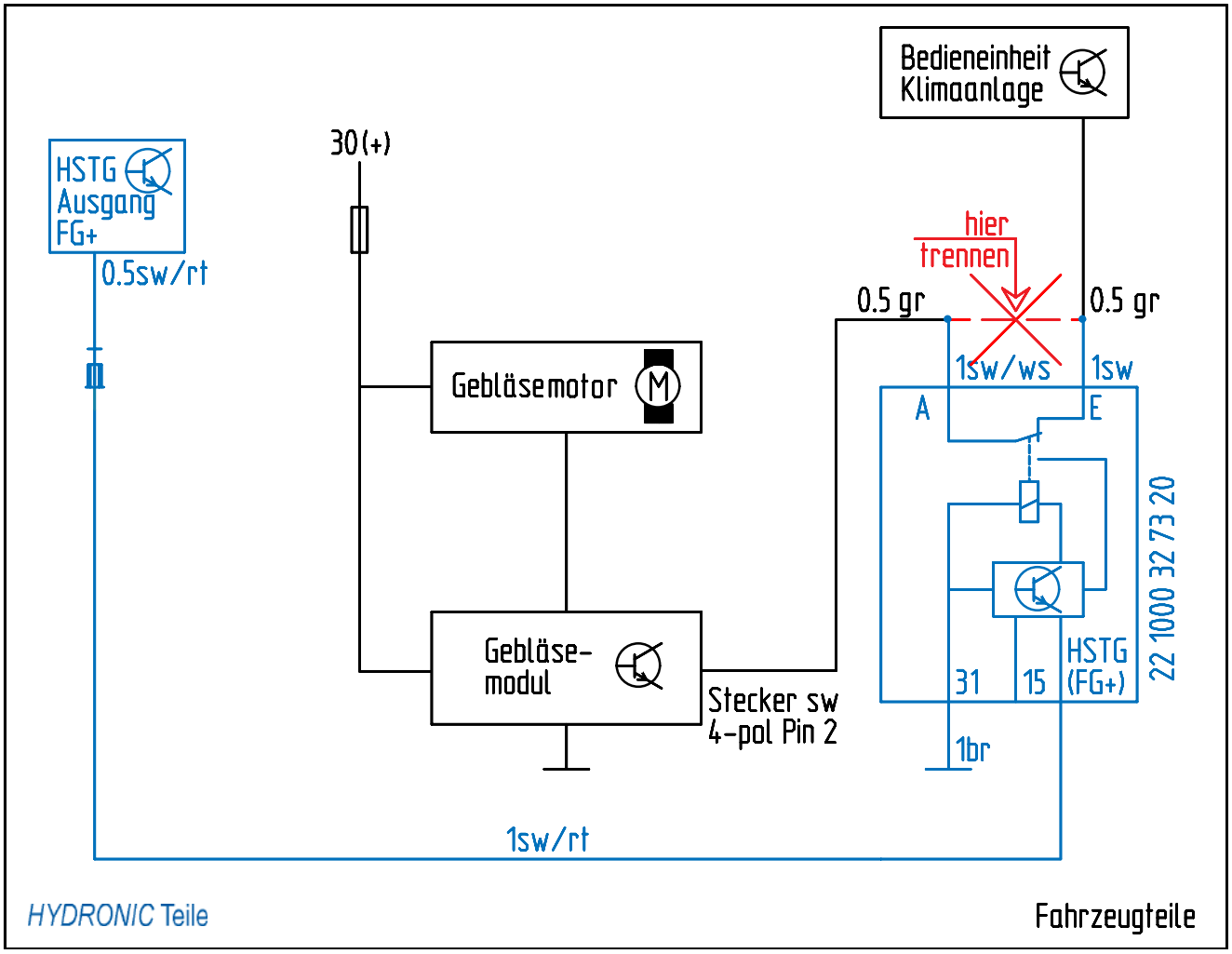

Abb. 55

3 EINBAU

EASYSTART TIMER EINBAUEN (Alternativvorschlag - Absprache mit dem Kunden) (siehe Abb. 56)

Der Einbau der EasyStart Timer erfolgt nach der Einbauanweisung „EasyStart Timer“.

Den EasyStart Timer auf die Verkleidung der Armaturentafel links neben der Lenksäule montieren.



Abb. 56
① EasyStart Timer montieren

FUNKFERNBEDIENUNG EASYSTART REMOTE/REMOTE+/WEB EINBAUEN (Alternativvorschlag - Absprache mit dem Kunden) (siehe Abb. 57 bis 60)

Der Einbau der EasyStart Remote / Remote+ erfolgt nach der Technischen Beschreibung für die EasyStart Remote / Remote+, siehe dazu den Abschnitt „Einbauanweisung“.

Den Taster der EasyStart Remote / Remote+ / Web in die Verkleidung der Armaturentafel links neben dem Lichtschalter montieren.
Dazu eine Bohrung Ø 10 mm in den Bereich fertigen und den Taster in die Bohrung einsetzen.



Abb. 57
① Taster der EasyStart Remote / Remote+ / Web montieren

Den Temperaturfühler der EasyStart Remote+ / Web an die Verkleidung links unter der Armaturentafel im Fußraum des Fahrers anbringen.

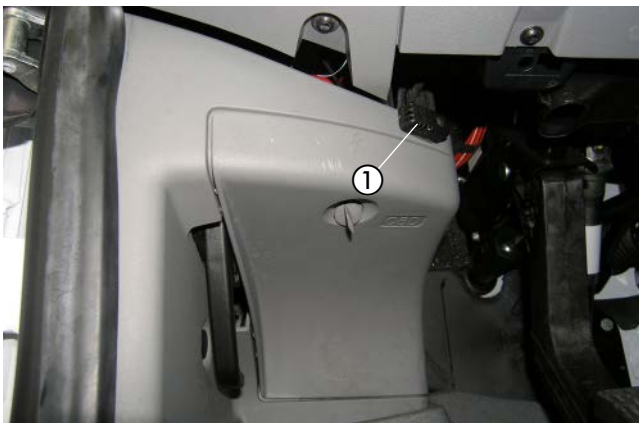

Abb. 58
① Temperaturfühler der EasyStart Remote+ / Web montieren

3 EINBAU

Das vormontierte Stationärteil der EasyStart Remote / Remote+ mit dem Halter mit der vorhandenen Torxschraube am Befestigungspunkt der Lenkradunterverkleidung entsprechend der Abbildung montieren.

Das Antennenkabel der EasyStart Remote / Remote+ am Stationärteil anschließen, nach links führen und im Türgummi der Fahrerseite verlegen.

Die Kabel vom montierten Taster und Temperaturfühler zusammen mit dem Kabelstrang „Bedieneinrichtung“ zum Einbauort des Stationärteils führen und anschließen.

ACHTUNG!
Eine eventuelle Überlänge des Antennenkabels unter der Armaturentafel mit Kabelbindern befestigen.

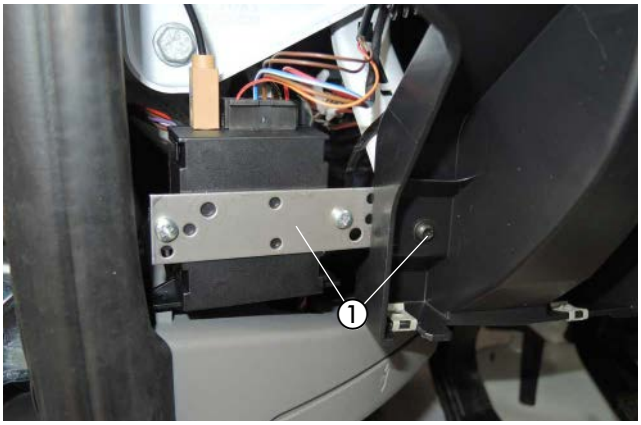

Abb. 59
① Stationärteil der EasyStart Remote / Remote+ montieren

Das vormontierte Steuerteil der EasyStart Web mit einer Schraube M6 x 12 und einer Mutter M6 an der vorhandenen Lasche der Stützstrebe der Armaturentafel hinter dem Handschuhfach montieren.

Die Kabel vom montierten Taster und Temperaturfühler zusammen mit dem Kabelstrang „Bedieneinrichtung“ zum Einbauort des Steuerteils führen und anschließen.



Abb. 60
① Steuerteil der EasyStart Web montieren

4 NACH DEM EINBAU

HINWEIS-AUFKLEBER "TANKEN" EINKLEBEN
(siehe Abb. 61)

Den Hinweis-Aufkleber "Tanken" in die Tankklappe entsprechend der Abbildung einkleben.



Abb. 61
① Hinweis-Aufkleber "Tanken" anbringen

FAHRZEUG KOMPLETTIEREN

- Alle ausgebauten Teile in umgekehrter Reihenfolge montieren.
- Die Batterie wieder anklemmen.
- Die Schlauchleitungen, Schlauch- und Rohrschellen sowie alle elektrischen Anschlüsse auf festen Sitz prüfen.
- Alle losen Leitungen mit Kabelbindern sichern.
- Alle Programmierungen am Fahrzeug (Radio, Fensterheber usw.) wieder herstellen.
- Das Kühlsystem befüllen, den Motor starten, Kühlsystem entlüften und auf Dichtheit prüfen, fehlende Kühlflüssigkeit nachfüllen.
- Das Duplikat Typenschild gut leserlich in der Nähe des Heizgerätes oder an geeigneter Stelle an der B-Säule einkleben.
- Den Hinweis-Aufkleber „Tanken“ in die Tankklappe oder an geeigneter Stelle an der B-Säule einkleben.
- Bitte auch die Angaben des Fahrzeugherstellers zur Befüllung und Entlüftung des Kühlsystems beachten.
- Die behördlichen Vorschriften und Sicherheitshinweise in der technischen Beschreibung beachten.
- Das Bedienelement programmieren und die Bedienungs-anweisung in das Handschuhfach legen.
- Das Merkblatt für den Kunden ausdrucken und dem Kunden aushändigen.

ACHTUNG!

Das Kühlsystem ausschließlich mit der vom Fahrzeughersteller vorgeschriebenen Kühlflüssigkeit befüllen.

INBETRIEBNAHME DES HEIZGERÄTES

- Das Heizgerät am Bedienelement einschalten.
  Siehe Bedienungsanleitung - Bedienelement.

5 TEILEÜBERSICHT



Abb. 62

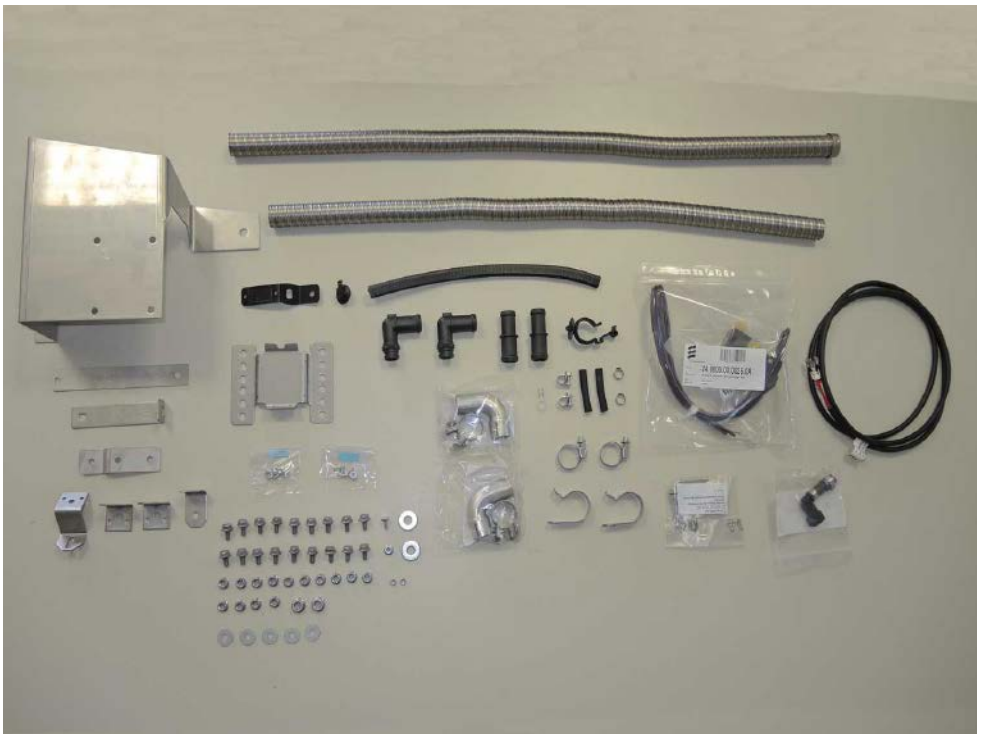

Abb. 63

ERSTINBETRIEBNAHME (EASYSTART REMOTE)

ERSTINBETRIEBNAHME DURCHFÜHREN

Bei Erstinbetriebnahme müssen nacheinander folgendene Arbeitsschritte ausgeführt werden.

- **Batterie in das Mobilteil einsetzen**
  Die mitgelieferte Batterie wie in der Bedienungsanweisung EasyStart Remote, unter Kapitel "Wartung / Batterie tauschen" beschrieben, in das Mobilteil einsetzen. Das Mobilteil noch nicht Aktivieren.

- **Betriebsspannung anlegen**
  Die Betriebsspannung wird durch Einstecken der Sicherung in den Sicherungshalter angelegt.
  Automatische Erkennung
  Fünf Sekunden nach dem Anlegen der Betriebsspannung beginnt die LED des
  Tasters zu leuchten. Die Funkfernbedienung prüft jetzt welches Heizgerät angeschlossen ist und konfiguriert die Beienerführung des Mobilteils.

- **Mobilteil anlernen**
  Beginnt die LED des Tasters zu blinken, kann das Mobilteil angelernt werden.

Hinweis zum Anlernmodus Add
Mit der Funktion **Add** können bis zu 4 Mobilteile auf ein Stationärteil angelernt werden, wobei immer nur ein Mobilteil mit dem Stationärteil Verbindung aufnehmen kann

Hinweise zum Anlernmodus AddE
Mit der **AddE** wird nur das aktuelle Mobilteil angelernt. Alle zuvor angelernten Mobilteile werden gelöscht.

BITTE BEACHTEN!

Wird das Mobilteil nicht innerhalb von 30 Sekunden angelernt, erlischt die LED-Anzeige des Tasters.
Taster drückt, bis die LED zu blinken
beginnt. Anschließend Mobilteil anlernen.

Mobilteil Anlernen - Anlernmodus **ADD**

Taste oder drücken.

Wenn die Verbindung zwischen Mobilteil und Stationärteil aufgebaut ist, beginnt die LED-Anzeige grün zu flackern. Das Mobilteil befindet sich im Anlernmodus **Add**.

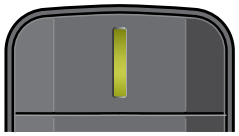

Datenübertragung
LED: leuchtet grün



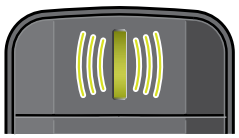

LED: flackert grün

Anlernmodus Add, während die LED-Anzeige grün flackert mit der Taste bestätigen.

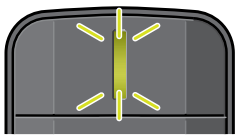

LED: blinkt 2x grün

Das Mobilteil ist
angelernt.

ERSTINBETRIEBNAHME (EASYSTART REMOTE)

MOBILTEIL ANLERNEN - ANLERNMODUS ADDE

Taste  oder  drücken.

Wenn die Verbindung zwischen Mobilteil und Stationärteil aufgebaut ist, beginnt die LED-Anzeige grün zu flackern. Das Mobilteil befindet sich im Anlernmodus **Add**.

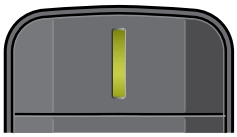

Datenübertragung
LED: leuchtet grün



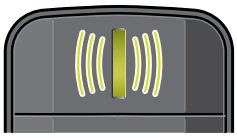

LED: flackert grün

Während die LED grün flackert die Taste  drücken.

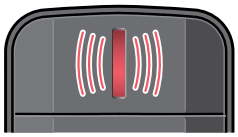

LED: flackert rot

Anlernmodus **AddE**, während die LED-Anzeige grün flackert mit der Taste  bestätigen.

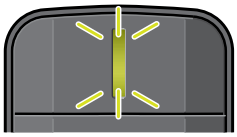

LED: blinkt 2x grün

Das Mobilteil ist angelernt.

ZUSÄTZLICH MOBILTEIL ANLERNEN

- Den im Fahrzeug verbauten Taster drücken, bis die LED des Tasters zu blinken beginnt.
- Während die LED des Tasters blinkt, das Mobilteil wie unter "Mobilteil anlernen" beschrieben aktivieren.

STECKERBELEGUNG (EASYSTART REMOTE)

ANSCHLUSS STECKERGEHÄUSE AM STATIONÄRTEIL

Flachstecker am Leitungsstrang Bedienung anschlagen.
Leitungsstrang Bedienung und Leitungsstrang Taster in 12-polige Steckergehäuse einknüpfen. (Belegung Steckergehäuse)
Die Kontaktsicherung in das Steckergehäuse einschieben.
12-poliges Steckergehäuse am Stationärteil anschließen.

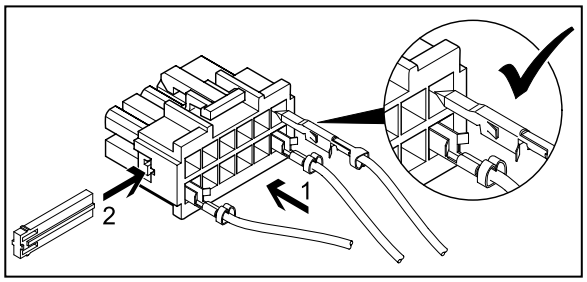

BITTE BEACHTEN!

- Bei der Montage der Stecker darauf achten, dass die Sicherungszungen immer zur Mitte des Steckers zeigen. Nur in dieser Lage rasten die Zungen im Gehäuse ein (siehe Skizze).

PINBELEGUNG AM STATIONÄRTEIL

PIN	SIGNAL	LEITUNGSFARBE
1	Klemme 30 (Plus)	rot
2	-	
3	Klemme 31 (Plus)	braun
4	JE-Diagnose / DAT-Leitung	blau / weiß / vi
5	-	
6	LED Taster (+)	rot / gelb
7	Taster (+)	braun / gelb
8	Taster (-)	braun
9	-	
10	-	
11	-	
12	-	

Kammerbelegung Steckergehäuse -XB12 (Belegung von Leitungseintrittsseite gesehen)

ERSTINBETRIEBNAHME (EASYSTART REMOTE+)

ERSTINBETRIEBNAHME DURCHFÜHREN

Bei Erstinbetriebnahme müssen nacheinander folgendene Arbeitsschritte ausgeführt werden.

BATTERIE IN DAS MOBILTEIL EINSETZEN

Die mitgelieferte Batterie wie in der Bedienungsanweisung EasyStart Remote+, unter Kapitel "Wartung / Batterie tauschen" beschrieben, in das Mobilteil einsetzen. Das Mobilteil noch nicht Aktivieren.

BETRIEBSSPANNUNG ANLEGEN

Die Betriebsspannung wird durch Einstecken der Sicherung in den Sicherungshalter angelegt.

AUTOMATISCHE ERKENNUNG

Fünf Sekunden nach dem Anlegen der Betriebsspannung beginnt die LED des Tasters zu leuchten. Die Funkfernbedienung prüft jetzt welches Heizgerät angeschlossen ist und konfiguriert die Beienerführung des Mobilteils.

MOBILTEIL ANLERNEN

Beginnt die LED des Tasters zu blinken, kann das Mobilteil angelernt werden.

HINWEIS ZUM ANLERNMODUS ADD

Mit der Funktion **Add** können bis zu 4 Mobilteile auf ein Stationärteil angelernt werden, wobei immer nur ein Mobilteil mit dem Stationärteil Verbindung aufnehmen kann

Hinweise zum Anlernmodus AddE

Mit der **AddE** wird nur das aktuelle Mobilteil angelernt. Alle zuvor angelernten Mobilteile werden gelöscht.

BITTE BEACHTEN!

Wird das Mobilteil nicht innerhalb von 30 Sekunden angelernt, erlischt die LED-
Anzeige des Tasters.
Taster drückt, bis die LED zu blinken beginnt. Anschließend Mobilteil anlernen.

MOBILTEIL ANLERNEN - ANLERNMODUS ADD

Taste  oder  drücken, Add wird angezeigt.



Anlernmodus Add mit Taste  bestätigen.

Mobilteil anlernen - Anlernmodus AddE
Mit der Taste  oder  **AddE** auswählen.



Anlernmodus AddE mit Taste  bestätigen.

ERSTINBETRIEBNAHME (EASYSTART REMOTE+)

NACH DER BESTÄTIGUNG VON ADD ODER ADDE

UHRZEIT EINSTELLEN
Stunden mit der Taste ◄ oder ► einstellen

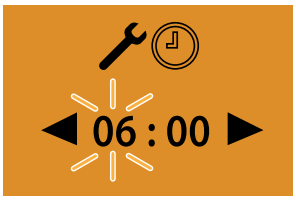

Einstellung mit der Taste ▭ bestätigen

Minuten mit der Taste ◄ oder ► einstellen

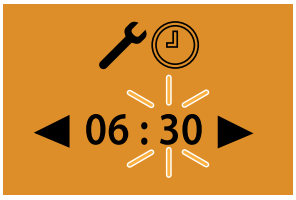

- Einstellung mit der Taste ▭ bestätigen
- Wochentag einstellenWochentage mit der Taste ◄ oder ► einstellen

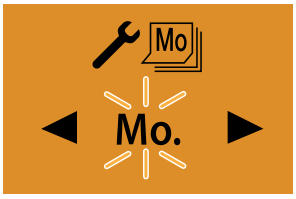

Einstellung mit der Taste ▭ bestätigen. Anschließend EasyStart Remote+ konfigurieren.

Zusätzliches Mobilteil anlernen

Dem im Fahrzeug verbauten Taster drücken, bis die LED des Tasters zu blinken beginnt.
Am Mobilteil die Taste ▭ oder ▭ drücken, **Add** wird angezeigt.

Anlernmodus mt Taste ▭ bestätigen.



Das zusätzliche Mobilteil ist angelernt.

EASYSTART REMOTE+ KONFIGURIEREN

Das System muss je nach Anwendungsfall konfiguriert werden.

STECKERBELEGUNG (EASYSTART REMOTE+)

ANSCHLUSS STECKERGEHÄUSE AM STATIONÄRTEIL

Flachstecker am Leitungsstrang Bedienung anschlagen.
Leitungsstrang Bedienung und Leitungsstrang Taster in 12-polige Steckergehäuse einknüpfen.
(Belegung Steckergehäuse)
Die Kontaktsicherung in das Steckergehäuse einschieben.
12-poliges Steckergehäuse am Stationärteil anschließen.

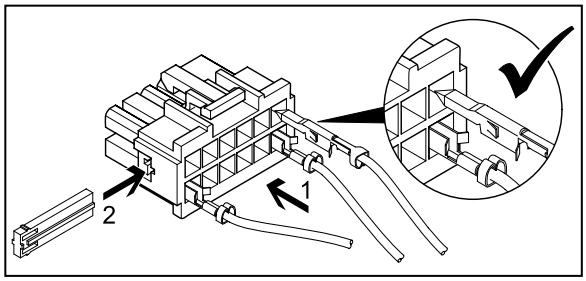

BITTE BEACHTEN!

- Bei der Montage der Stecker darauf achten, dass die Sicherungszungen immer zur
  Mitte des Steckers zeigen. Nur in dieser
  Lage rasten die Zungen im Gehäuse ein
  (siehe Skizze).

PINBELEGUNG AM STATIONÄRTEIL

PIN	SIGNAL	LEITUNGSFARBE
1	Klemme 30 (Plus)	rot
2	-	
3	Klemme 31 (Plus)	braun
4	JE-Diagnose / DAT-Leitung	blau / weiß / vi
5	-	
6	LED Taster (+)	rot / gelb
7	Taster (+)	braun / gelb
8	Taster (-)	braun
9	-	
10	-	
11	-	
12	-	

Kammerbelegung Steckergehäuse -XB12 (Belegung von Leitungseintrittsseite gesehen)

ERSTINBETRIEBNAHME (EASYSTART WEB)

Mit der webbasierten Bediensoftware EasyStart Web lässt sich über das eingebaute Empfangsteil ein Eberspächer Luft- oder Wasserheizgerät bedienen.
Zur Inbetriebnahme der Bediensoftware muss sich die Einbauwerkstatt im Portal EasyStart Web anmelden.

Die Erstinbetriebnahme der Bediensoftware EasyStart Web kann nur durch die Einbauwerkstatt über PC/Tablet mit einem Internetanschluss durchgeführt werden.
Für den Zugang zum "Portal EasyStart Web" das Eberspächer Partner Portal mit com/de abrufen.
Besteht bereits ein Zugang zum Portal, muss zur Anmeldung keine E-Mail-Adresse und kein Passwort eingegeben werden. Besteht noch kein Zugang, den Hinweisen zur Anmeldung folgen.

Bei erfolgreichem Zugang erscheint das Hauptfenster des Partner Portals. Unter dem Menüpunkt "Kundenbreich" die Schaltfläche "EasyStart Web" anklicken.

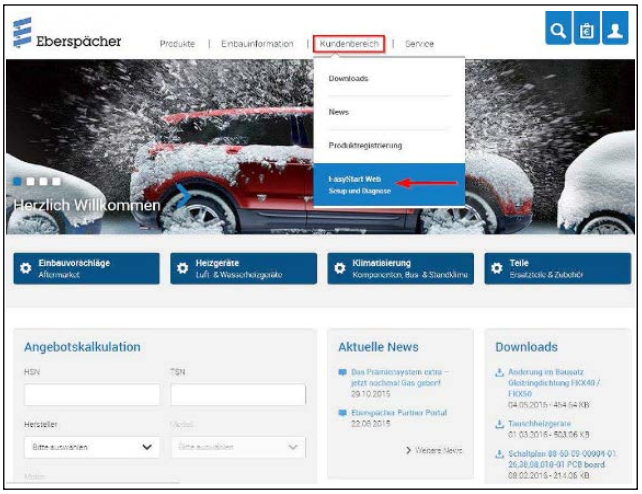

Hier auf den Link zum B2B-Portal von EasyStart Web klicken.

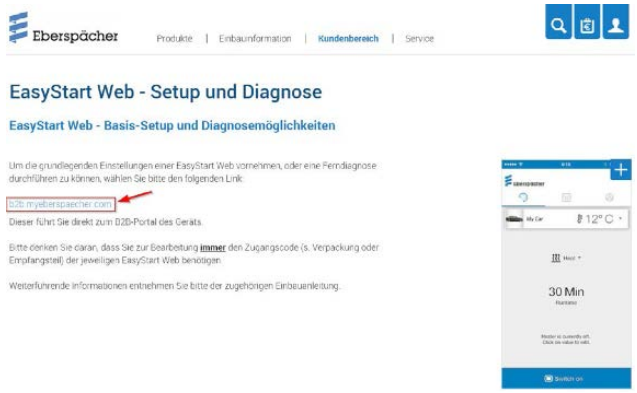

Dann den Menüpunkt "**Erstinbetriebnahme**" auswählen.



Freigabe-Code (IMEI) für die EasyStart Web eingeben.

BITTE BEACHTEN!

- Der Freigabe-Code (IMEI) ist dem Verpackungskarton der EasyStart Web angebracht und liegt als Aufkleber bei.



VOREINSTELLUNGEN FÜR KUNDEN

Konfiguration der EasyStart Web gemäß Kundenwunsch bzw. Einbaunotwendigkeit durchführen.

BITTE BEACHTEN!

Dieser Schritt ist nur möglich, wenn sich die EasyStart Web zurvor am Webserver registriert (GSM-Netz eingebucht).

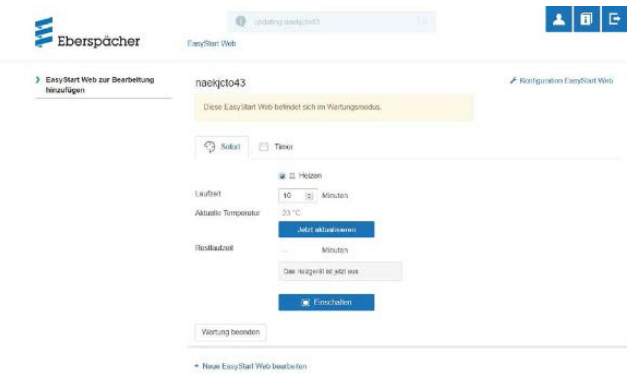

ERSTINBETRIEBNAHME (EASYSTART WEB)

Konfiguration der EasyStart Web

Folgende Funktionen können gewählt werden

- **Systemparameter EasyStart Web**
  - Anzeige der aktuellen Konfiguration und Eigenschaften der angesteuerten EasyStart Web.
- **Konnektivität**
  - EasyStart Web ist über App erreichbar / nicht erreichbar.
- **Fehlerspeicher Heizgerät**
  - Fehlerspeicher Heizgerät auslesen und löschen.
- **Fehlerspeicher EasyStart Web**
  - Anzeige Fehlerspeicher EasyStart Web.



- Betriebseinstellungen EasyStart Web
  - Laufzeitbegrenzung des Heizgeräts
  - Programmierung der Vorwahlzeit
  - Konfiguration des Bedienelements
  - Einstellung der Temperatureinheit (°C/°F)



- **Automatische Laufzeitberechnung**



- Unterspannungserkennung EasyStart Web
  - Siehe Einbauanleitung PLUS
- EasyStart Web zurücksetzen
  - Zurücksetzen auf Auslieferungszustand

Mit einem Klick auf die Schalfläche Änderungen an Konfiguration speichern oder Formular zurücksetzen wird die Konfiguration abschließend gespeichert oder verworfen.
Nach Ende der Konfiguration Testlauf im Betriebsmodus "Sofortbetrieb" durchführen.
Mit einem Klick auf Einschalten den Testbetrieb starten.

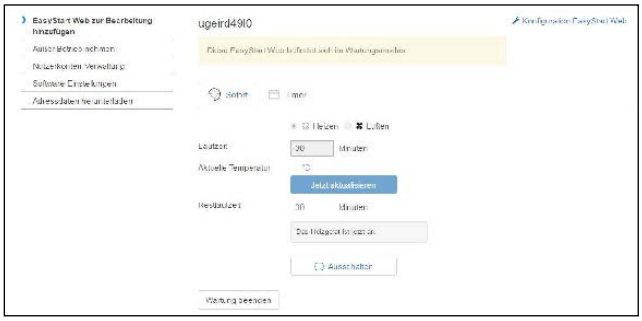

Nach erfolgtem Durchlauf wird der Testbetrieb beendet. Dazu Schaltfläche Wartung beenden auswählen und anschließende Meldung bestätigen.



Die Erstinbetriebnahme ist beendet.

Bei der anschließenden Fahrzeugübergabe dem Kunden Verpackungskarton und Kurzanleitung mit dem Zugangs-Code (IMEI) übergeben.

BITTE BEACHTEN!

Eine automatische Laufzeitberechnung ist bei Luftheizungen nicht möglich. Bei größerem Wärmebedarf kann die Hubraumangabe um 500 cm³ erhöht werden. Wird in den Wasserkreislauf das Kombiventil 25 2014 80 6200 oder 25 2014 80 7200 eingesetzt, kann die Hubraumangabe um 500 cm³ vergingert werden. Die Werte für Erhöhung bzw. Reduzierung der Hubraumangabe sind nur bei Kühlwasserkreisläufen gültig, deren Fahrzeugmotor durchströmt wird. Wird das Fahrzeug nur im Kurzstrechenbetrieb eingesetzt, ist in Absprache mit dem Kunden die maximale Laufzeit zu reduzieren.

STECKERBELEGUNG (EASYSTART WEB)

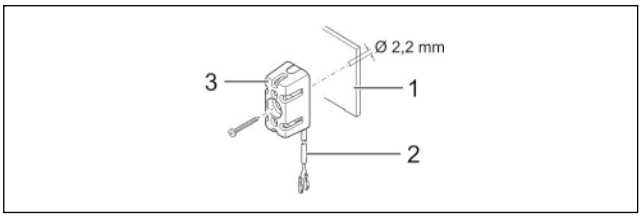

1 Armaturenbrett
2 Leitungsstrang
3 Temperaturfühler

- Die Leitungen "Kabelstrang Temperaturfühler" wie gezeigt in den 2-poligen Stecker (Kleinteilbeutel) einknüpfen.
- Stecker im Empfangsteil am 2-poligen Steckplatz (2. von links) einstecken.

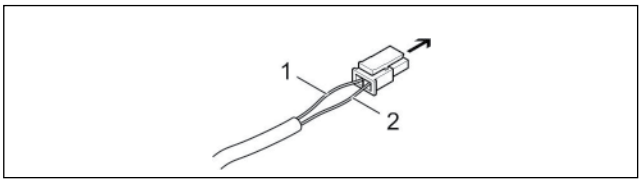

➔ Empfangsteil EasyStart Web, Steckplatz 2-polig
1 Leitung BNHW
2 Leitung GY

Kommunikationsverbindung und Spannungsversorgung herstellen

Im Leitungsstrang "Bedieungung" des Heizgerätekabelbaums prüfen, ob an den Leitungen RD, BN und BUWH Steckhülsen vorhanden sind. Fehlen an den entsprechenden Leitungen die Steckhülsen aus dem Kleinteilbeutel des Lieferumfangs ancrimpen.
Die Leitungen wie folgt in das 5-polige Steckhülsengehäuse einknüpfen.

- Leitung RD in Kammer 1
- Leitung BN in Kammer 3
- Leitung BUWH in Kammer 4

5-poliges Steckhülsengehäuse Leitungsstrang "Bedienung" mit dem 5-poligen Stecker "Kabelstrang" verbinden.
Bei Luftheizungen zusätzlich Leitung GYRD mit BNWH verbinden und isolieren.
Nicht benutzte Leitungen isolieren.

Die beiden 4-poligen Stecker des "Kabelstrang" am Empgangsteil EasyStart Web an den entsprechenden Steckplätzen anschließen (4-polig flach -> ganz links, 4-polig quadratisch -> ganz rechts)

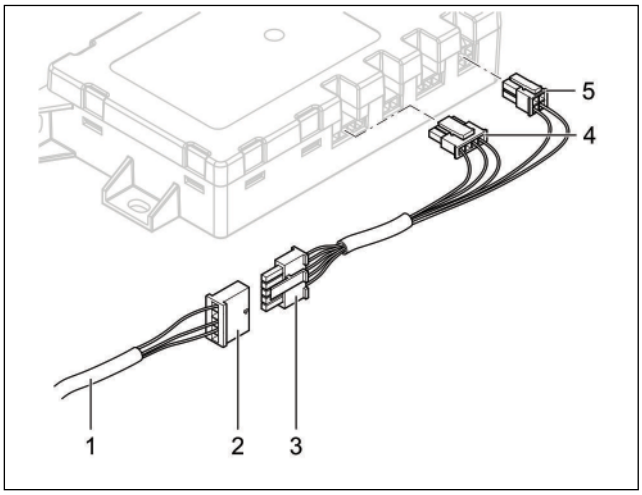

1 Leitungsstrang "Bedienung"
2 Steckhülsengehäuse, 5-polig
3 Stecker "Kabelstrang", 5-polig
4 Stecker flach, 4-polig
5 Stecker quadratisch, 4-polig

KABELFARBEN

RD	rot	GY	grau	BK	schwarz
BU	blau	YE	gelb	GN	grün
WH	weiß	VT	violett	BN	braun
OR	orange				

Spannungsversorgung Herstellen
Nach dem Einbau von Heizgerät und Empfangsteil EasyStart Web durch Einstecken der Sicherung die Spannungsversorgung für beide Geräte herstellen.

Automatische Erkennung
Nach dem Anlegen der Betriebsspannung beginnt die LED des Tasters zu leuchten. Die EasyStart Web prüft, welches Heizgerät angeschlossen ist und konfiguriert das System entsprechend.
Die Erstinbetriebnahme und Konfiguration von EasyStart Web starten, wenn die LED im Taster nicht mehr blinkt.

MERKBLATT FÜR DEN KUNDEN

VOR DEM EINSCHALTEN

BEI FAHRZEUGEN OHNE ODER MIT MANUELLER KLIMAANLAGE

- Vor dem Einschalten bzw. Vorprogrammieren des Heizbetriebes bei eingeschalteter Zündung den Temperaturregler ① des Fahrzeuges auf "Warm" (Maximalstellung) einstellen.
- Den Taster für die Luftführung ② auf Luftführung zur Frontscheibe einstellen.
- Den Gebläseregler ③ auf Stufe 1 oder 2 einstellen.

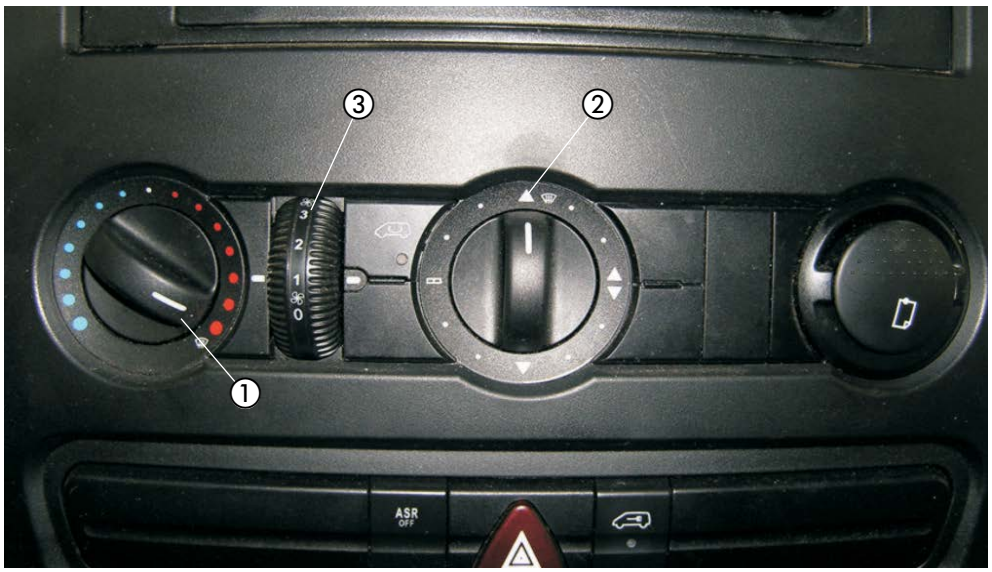

Abb. 1

① Temperaturregler

② Regler für die Luftführung

③ Gebläseregler

EMPFEHLUNG!

- Schalten Sie die Standheizung mindestens einmal monatlich für ca. 10 min und auch in den Sommermonaten ein! Dies sorgt für eine reibungslose Funktion im Nutzungszeitraum!
- Wir empfehlen die Heizzeit auf die Fahrzeit abzustimmen: Fahrzeit > Heizzeit.

EMPFEHLUNG!

Bei Fahrzeugen mit Innenraumüberwachung ist diese für den Heizvorgang zu deaktivieren.
Hinweise für die Deaktivierung bitte der Bedienungsanleitung des Fahrzeuges entnehmen.

MERKBLATT FÜR DEN KUNDEN

VOR DEM EINSCHALTEN
BEI FAHRZEUGEN MIT GEREGELTER KLIMAANLAGE „TEMPMATIK“

- Vor dem Einschalten bzw. Vorprogrammieren des Heizbetriebes bei eingeschalteter Zündung den Temperaturregler ① des Fahrzeuges auf Maximalstellung (HI) einstellen.
- Den Taster für die Luftführung ② auf Luftführung zur Frontscheibe einstellen.
- Die Gebläsedrehzahl braucht nicht eingestellt zu werden.



Abb. 1
① Temperaturregler
② Regler für die Luftführung

EMPFEHLUNG!

- Schalten Sie die Standheizung mindestens einmal monatlich für ca. 10 min und auch in den Sommermonaten ein! Dies sorgt für eine reibungslose Funktion im Nutzungszeitraum!
- Wir empfehlen die Heizzeit auf die Fahrzeit abzustimmen: Fahrzeit > Heizzeit.

EMPFEHLUNG!

Bei Fahrzeugen mit Innenraumüberwachung ist diese für den Heizvorgang zu deaktivieren.
Hinweise für die Deaktivierung bitte der Bedienungsanleitung des Fahrzeuges entnehmen.

DE

ANSCHLUSSKONSTELLATIONEN FÜR HYDRONIC S3 12V CS

DE

Bitte beachten: Nur gültig für folgende Hydronic S3 Ausführungsvarianten **mit CAN-Schnittstelle und S+ Schaltausgang:**

Heizgeräte für Otto-Kraftstoff (Benzin)	**Bestell-Nr.**
B 4 E – 12 V CS	20.2007.05.0000
B 5 E – 12 V CS	20.2008.05.0000
Heizgeräte für Dieselkraftstoff	**Bestell-Nr.**
D 4 E – 12 V CS	25.2933.05.0000
D 5 E – 12 V CS	25.2934.05.0000

1 Anschluss Hydronic S3 12V CS an EasyStart Pro / EasyStart Web in Verbindung mit EasyFan

Anschluss über Y-Kabel (Mat.-Nr. 22.1000.35.2800) und Leiter BKRD an Bedienelement und EasyFan.

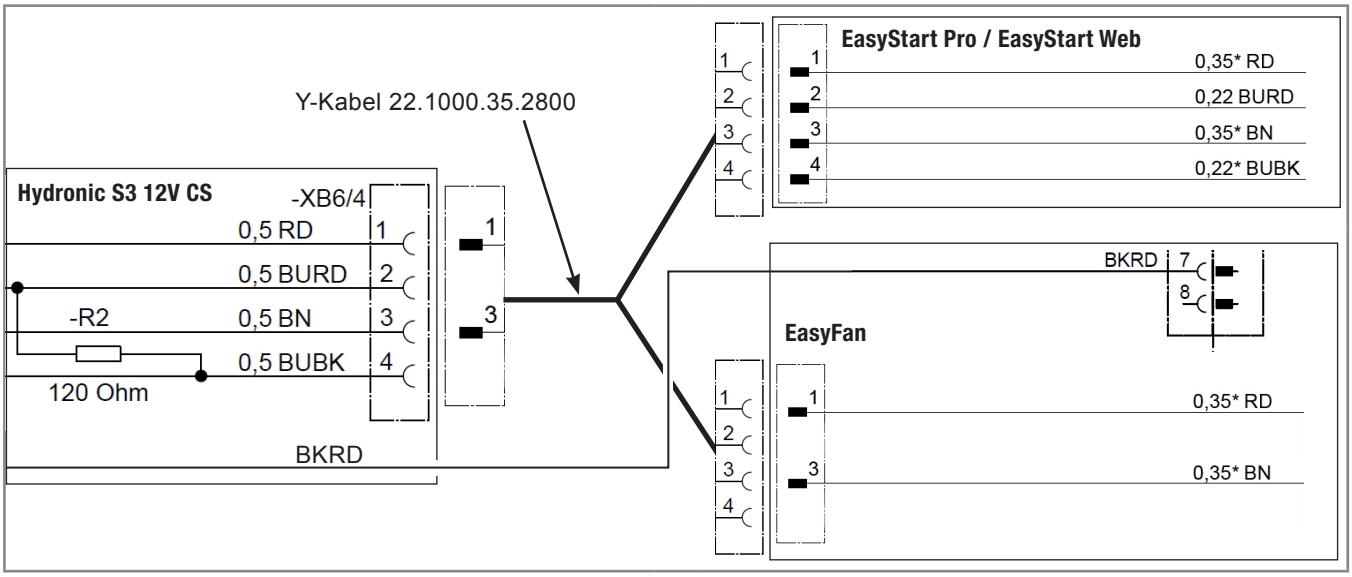

2 Anschluss Hydronic S3 12V CS an 2 x EasyStart Pro / EasyStart Web

Anschluss über Y-Kabel (Mat.-Nr. 22.1000.35.2700) an EasyStart Pro und EasyStart Web.

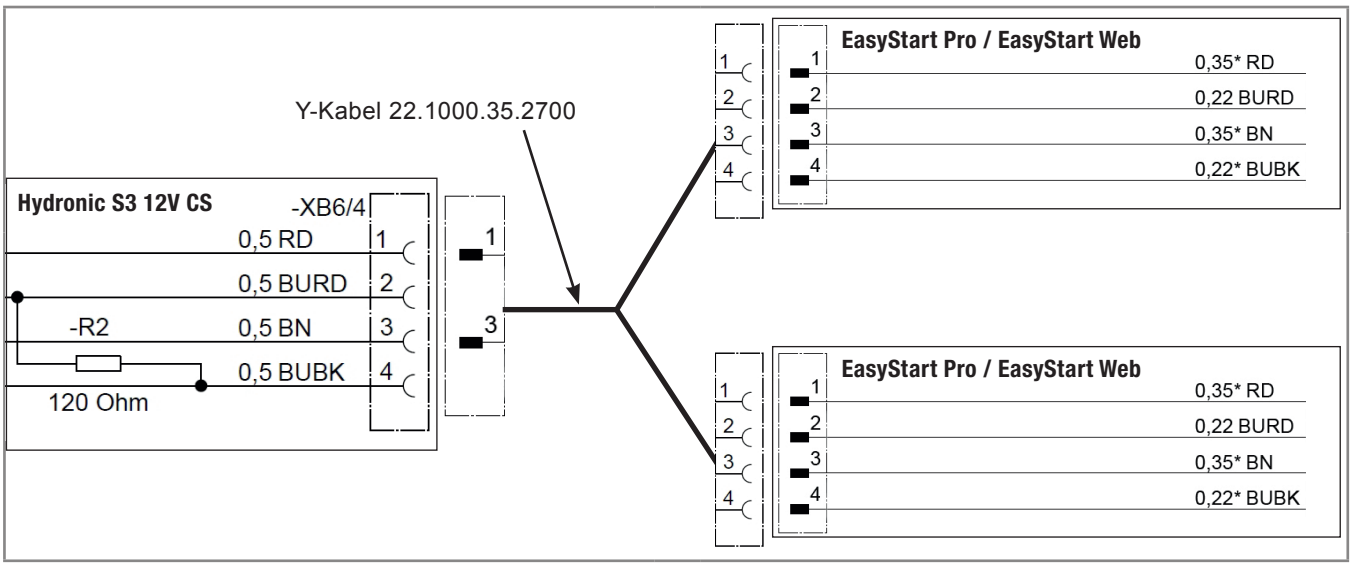

DE

3 Anschluss Hydronic S3 12V CS an EasyStart Remote

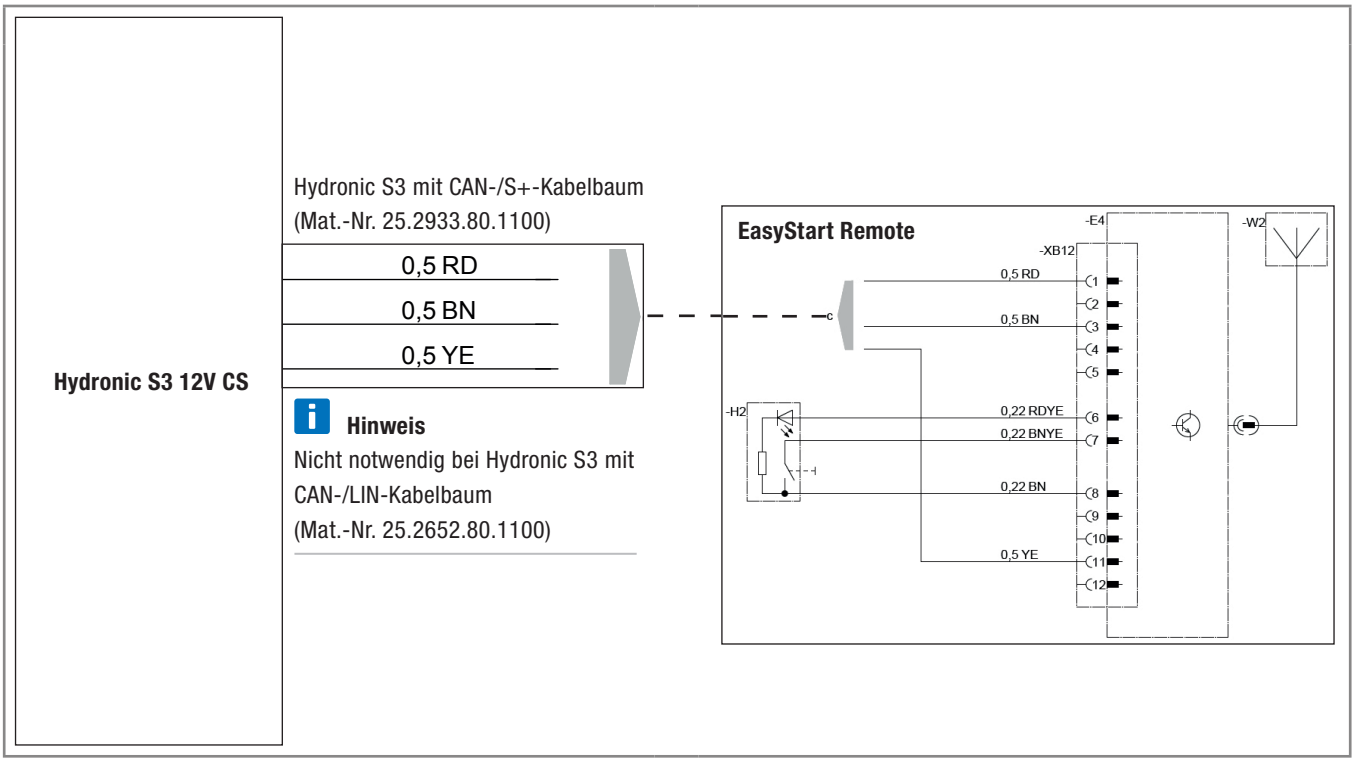

DE

4 Anschluss Hydronic S3 12V CS an EasyStart Remote+

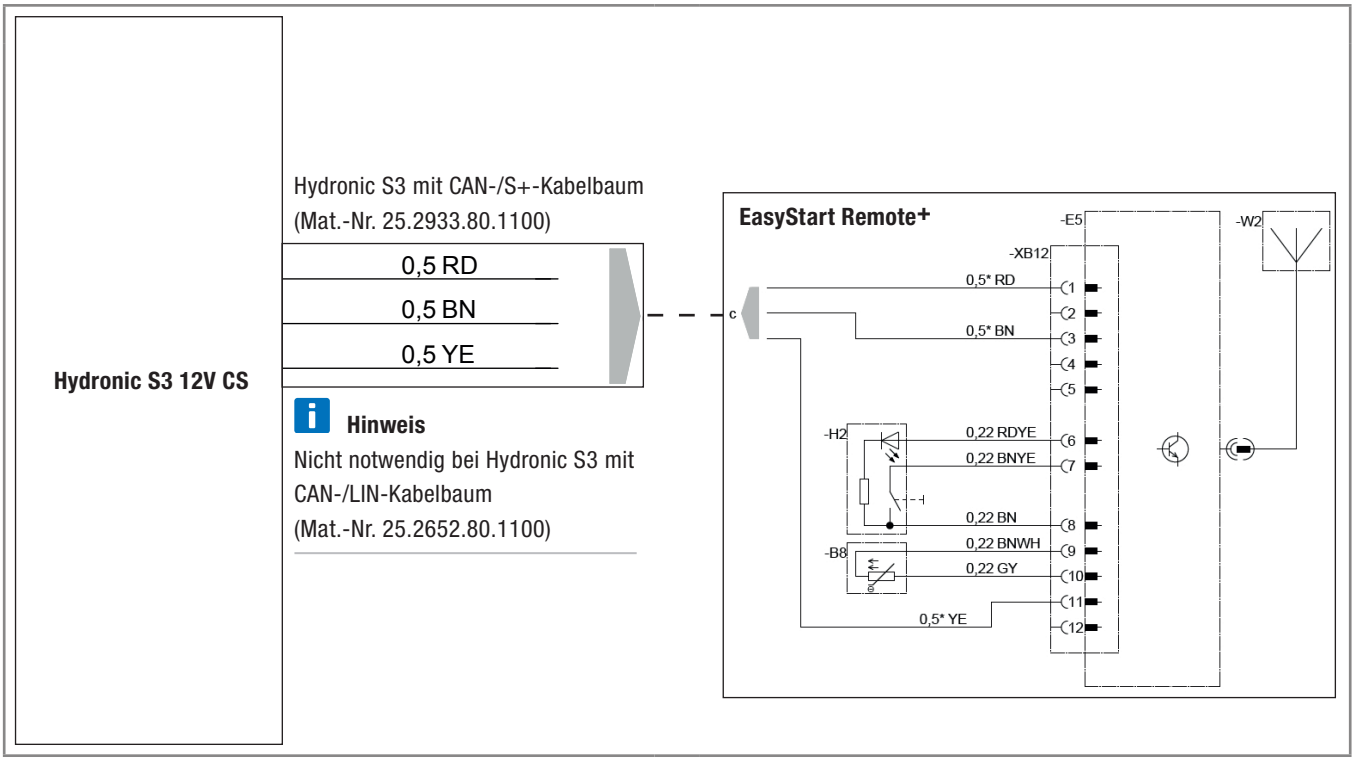

EN

CONNECTION CONSTELLATIONS FOR HYDRONIC S3 12V CS

EN

Please note: Only valid for the following Hydronic S3 versions **with CAN interface and S+ switching output:**

Heaters for petrol	**Order No.**
B 4 E – 12 V CS	20.2007.05.0000
B 5 E – 12 V CS	20.2008.05.0000
Heaters for Diesel	**Order No.**
D 4 E – 12 V CS	25.2933.05.0000
D 5 E – 12 V CS	25.2934.05.0000

1 Connection of Hydronic S3 12V CS to EasyStart Pro / EasyStart Web including EasyFan

Connect via Y cable (Mat.-No. 22.1000.35.2800) and line BKRD to operating element and EasyFan.

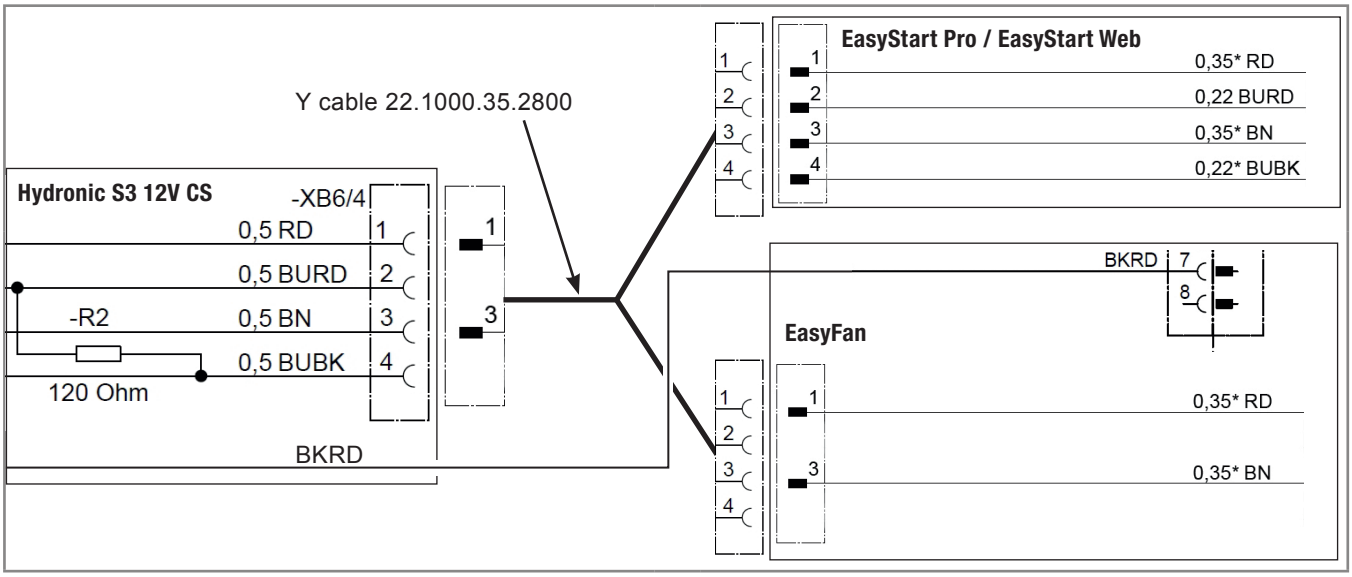

2 Connection of Hydronic S3 12V CS to 2 x EasyStart Pro / EasyStart Web

Connect via Y cable (Mat.-No. 22.1000.35.2700) to EasyStart Pro and EasyStart Web.

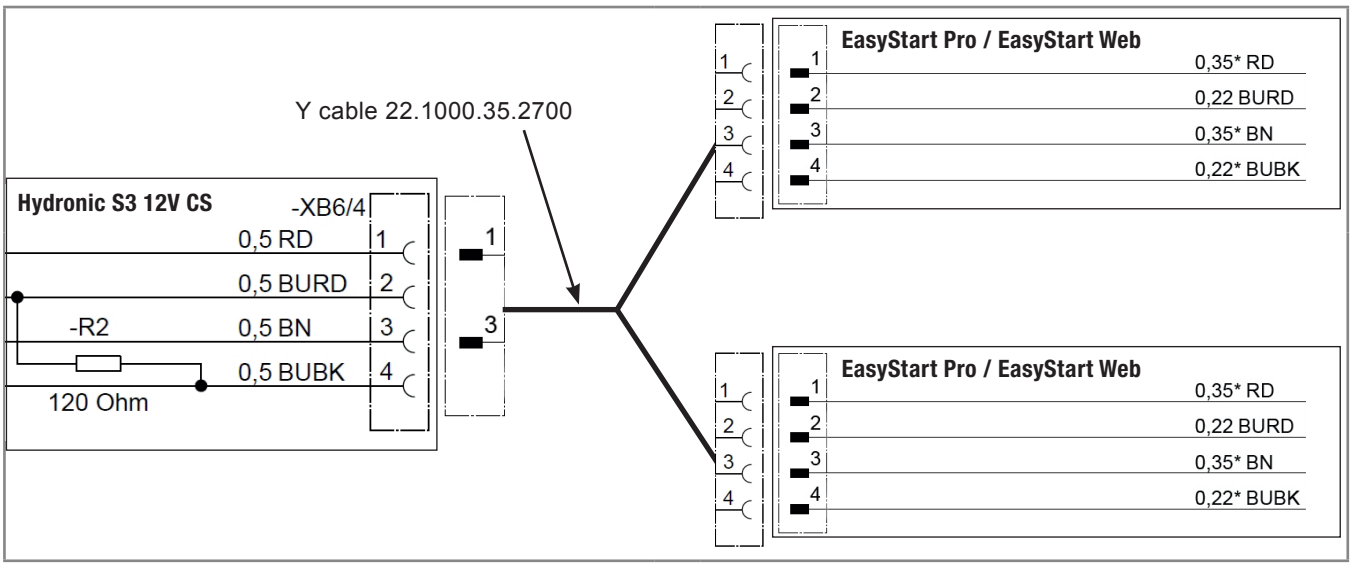

EN

3 Connection of Hydronic S3 12V CS to EasyStart Remote

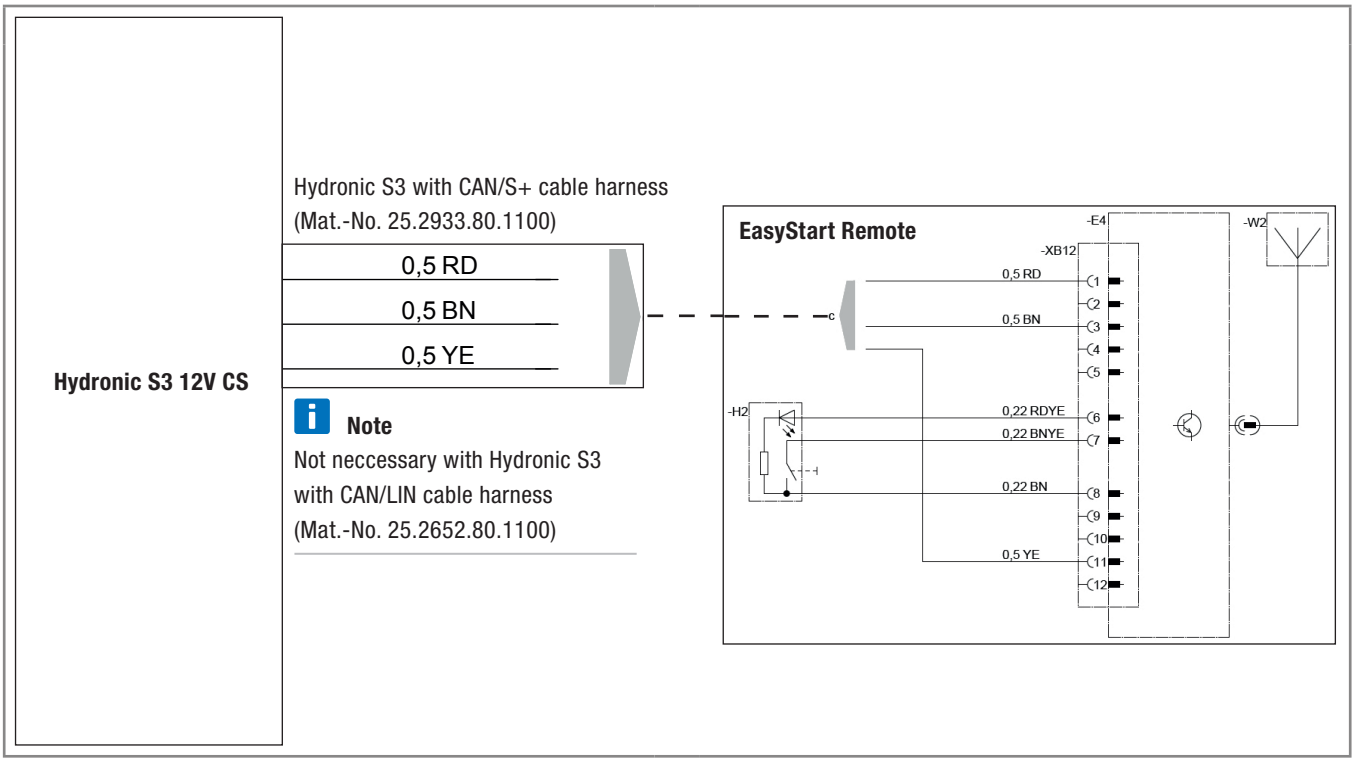

4 Connection of Hydronic S3 12V CS to EasyStart Remote+

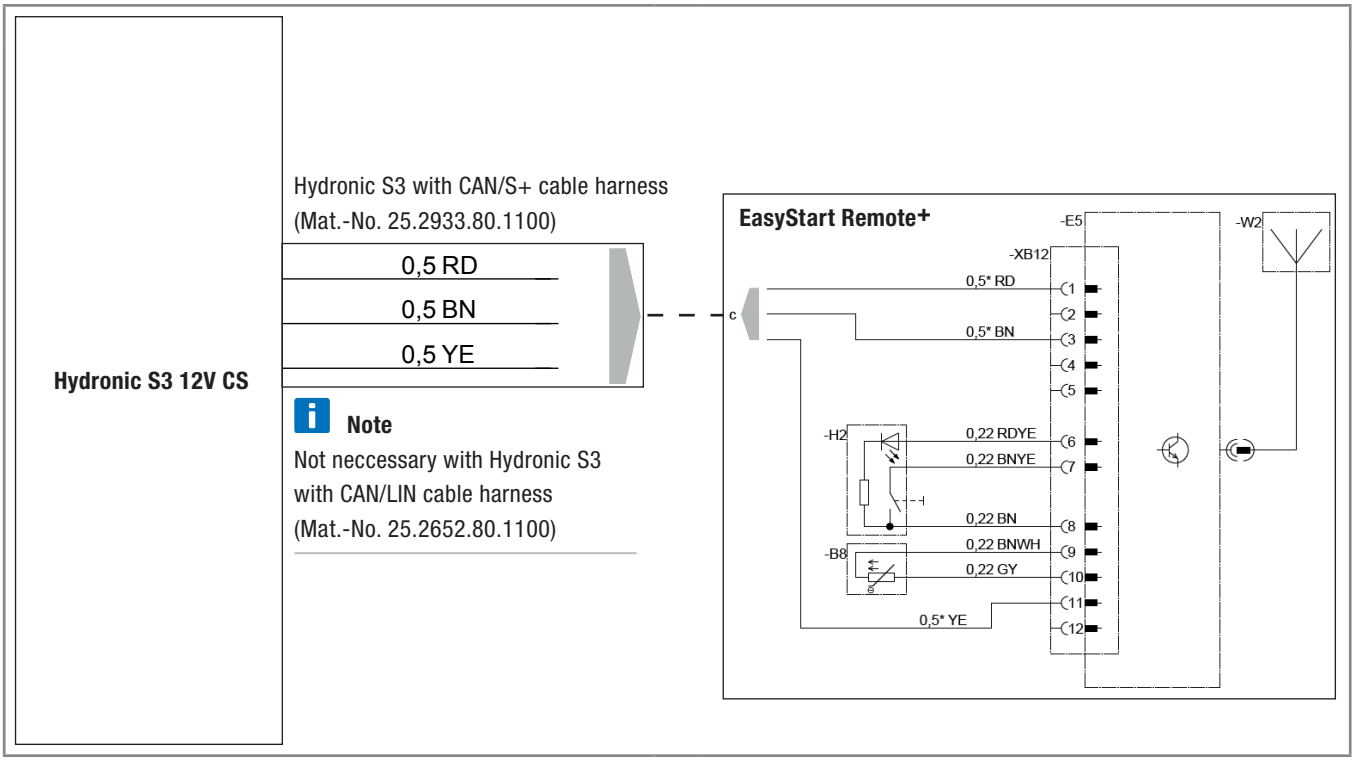

Headquarters:
Eberspächer Climate Control Systems GmbH & Co. KG
Eberspächerstraße 24
73730 Esslingen
Hotline: 03976 2350 235
Fax-Hotline: 01805 262624
info@eberspaecher.com

Eberspächer

25 2652 95 3075 07.2017 DE 07.2017
Änderungen vorbehalten © Eberspächer Climate Control Systems GmbH & Co. KG