Luftheizgerät D 3 L C *compact*

Einbauvorschlag

Eberspächer®

J. Eberspächer
GmbH & Co.
Eberspächerstr. 24
D - 73730 Esslingen

Telefon (zentral)
(0711) 939 - 00
Telefax
(0711) 939 - 0500

D 3 L C *compact* in MB Vito - Typ 638 mit Motor 601

Baujahr 1996

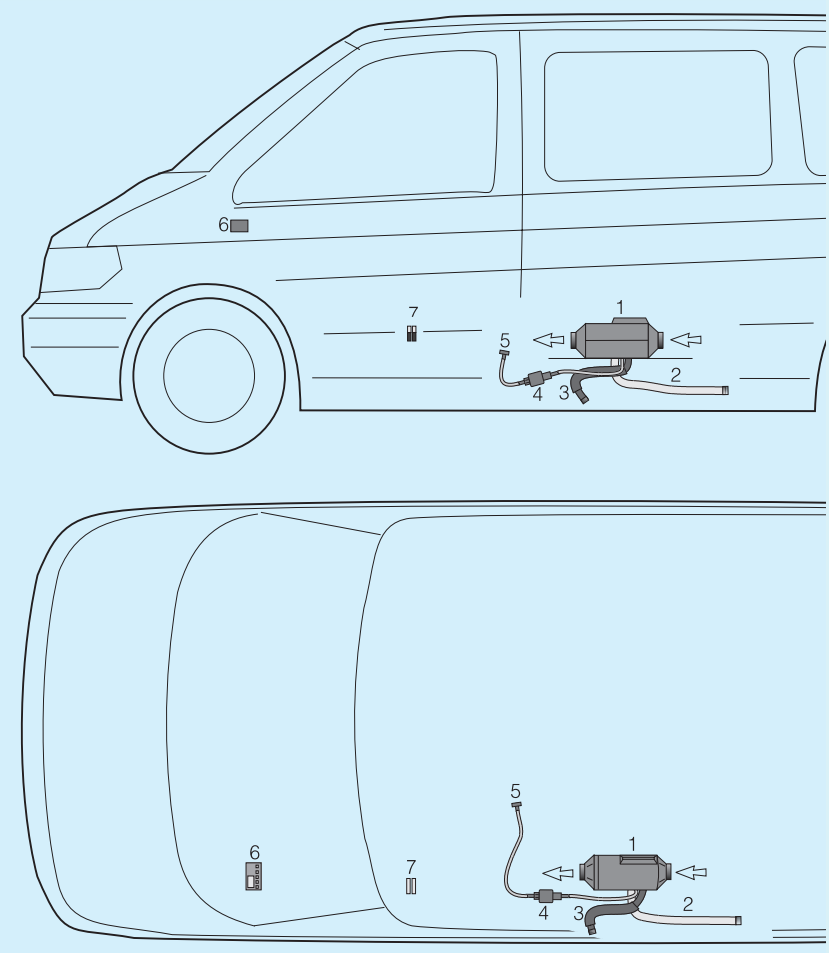

Einbauplatz

Das Heizgerät wird links unter dem ersten Fahrgastsitz eingebaut.

Bitte beachten !

Dieser Einbauvorschlag ist für das auf der Titelseite beschriebene Fahrzeug unter Ausschluß irgendwelcher Haftungsansprüche gültig.
Je nach Ausführung bzw. Änderungszustand des Fahrzeuges können sich Abweichungen gegenüber diesem Einbauvorschlag ergeben.
Der Einbauer hat dies vor dem Einbau zu prüfen und gegebenenfalls die Abweichungen gegenüber diesem Einbauvorschlag zu berücksichtigen.
Ergänzend zu diesem Einbauvorschlag ist die Technische Beschreibung und Einbauanweisung des Heizgerätes zu beachten.

1 Luftheizgerät D 3 L C *compact*
2 Abgasrohr
3 Verbrennungsluftschalldämpfer
4 Dosierpumpe
5 T-Stück
6 Moduluhr
7 Sicherungshalter

 © J. Eberspächer

Zum Einbau erforderliche Teile	Bestell Nr.
1 Luftheizgerät D 3 L C *compact*	25 1980 05 00 00
1 Universaleinbausatz	25 1980 80 00 00
1 Gitter Ø 75 mm	25 1552 05 01 00
1 Moduluhr	22 1000 30 38 00
2 Schellen Ø 28 mm	152 10 051

Zum Einbau erf. Sonderwerkzeug	Bestell Nr.
1 Planziehwerkzeug	99 1201 46 53 29
wahlweise:	
1 Verbrennungsluftschalldämpfer	25 1688 89 03 00
1 Abgasschalldämpfer	25 1864 81 01 00

Vor dem Einbau

- Batterie abklemmen.
- Fahrersitz und hintere Sitzbank ausbauen.

Befestigungsbohrungen für das Heizgerät bohren
(siehe Bild 1 und Skizze 1)

Die Flanschdichtung vom Luftheizgerät abnehmen und als Bohrschablone verwenden.
Die Flanschdichtung muß an der Fahrzeugunterseite, mittig an der Sicke im Bodenblech anlegt werden.
Anschließend zwei Bohrungen Ø 12 mm für das Planziehwerkzeug bohren.
Bodenbelag im Innenraum entsprechend der Kontur des Planziehwerkzeugs ausschneiden.

Die Flanschdichtung am Luftheizgerät wieder montieren.
Planziehwerkzeug montieren und das Bodenblech planziehen.
Befestigungsbohrungen (4 x ø 7,5 mm) und eine Bohrung ø 7,5 mm für den Brennstoffanschluß bohren.
Planziehwerkzeug abbauen.
Beide Bohrungen Ø 12 mm auf Ø 26 mm aufbohren.
Die Bohrungen mit Rostschutzfarbe einstreichen.

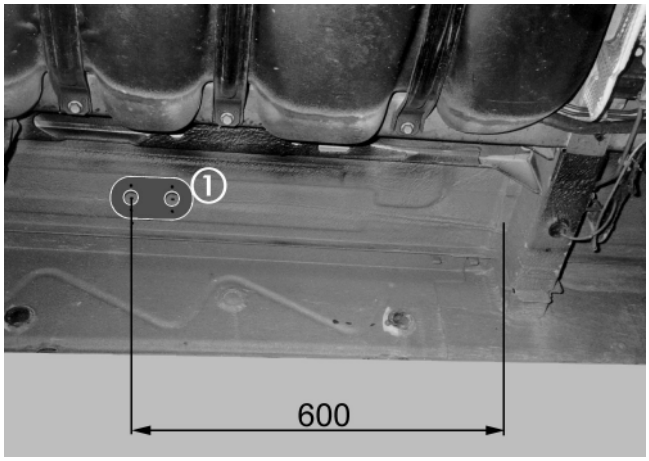

Bild 1

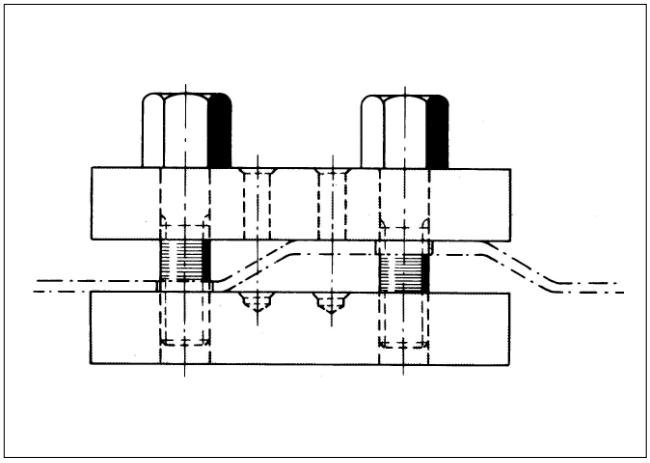
Skizze 1

① Einbauplatz D 3 L C *compact*

Heizgerät befestigen (siehe Bild 2)

Ansauggitter ø 75 mm und Ausströmhutze ø 75 mm am Heizgerät anbauen.
Heizgerät mit Flanschdichtung einsetzen und von der Fahrzeugunterseite mit 4 Muttern M 6 befestigen.

① Luftheizgerät D 3 L C *compact*

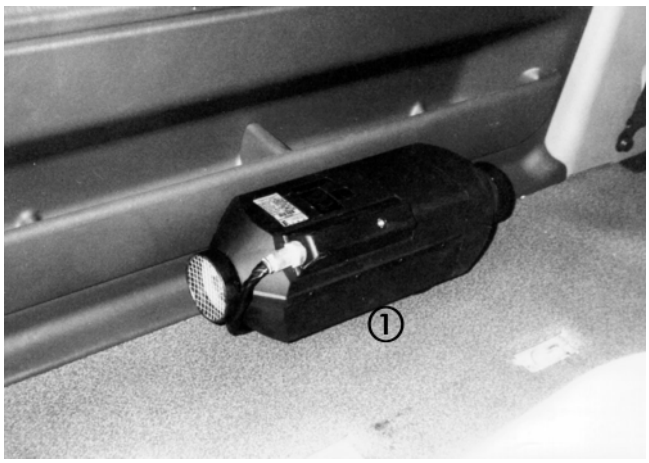

Bild 2

Verbrennungsluftführung (siehe Bild 3)

Verbrennungsluftschalldämpfer am Heizgerät mit einer Schlauchschelle ø 20 / 32 mm befestigen.
Verbrennungsluftschalldämpfer an der inneren Seitenwand leicht fallend nach vorne verlegen und mit einer Befestigungsschelle ø 50 mm und einer Blechschraube ø 4,8 x 16 mm befestigen.

① Verbrennungsluftschalldämpfer (wahlweise)

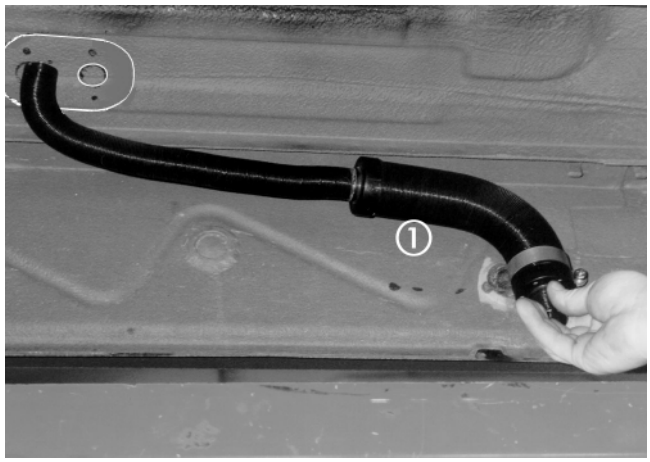

Bild 3

Abgasführung (siehe Bild 4)

Flexibles Abgasrohr mit Endhülse, ca. 660 mm lang am Heizgerät mit einer Befestigungsschelle ø 26 / 28 mm befestigen.
Flexibles Abgasrohr nach hinten verlegen und mit 2 Befestigungsschellen ø 28 mm am Fahrzeug befestigen.
Wahlweise Abgasschalldämpfer montieren.

Bitte beachten !
Beim Bohren am Schutzblech auf den Kraftstoffeinfüllstutzen achten.

① Flexibles Abgasrohr

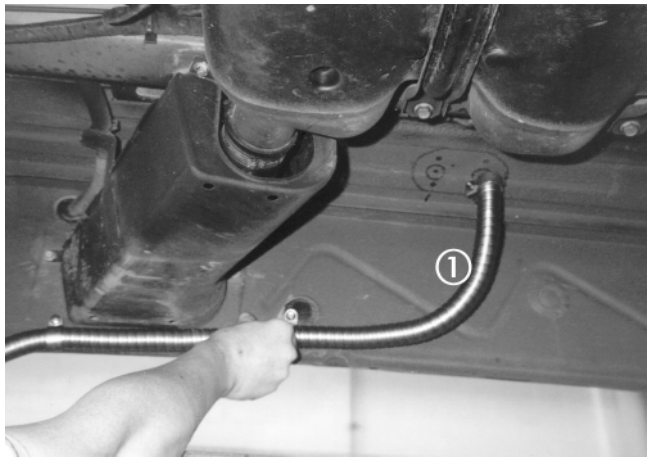

Bild 4

Brennstoffversorgung

Dosierpumpe montieren (siehe Bild 5)

Bohrung ø 5 mm an der inneren Seitenwand - wie im Bild gezeigt) anzeichnen und bohren.
Die Dosierpumpe mit einem Gummipuffer und einer Befestigungsschelle an der inneren Seitenwand befestigen.

Kraftstoffdruckleitung verlegen

Kraftstoffdruckleitung (Kunststoffrohr ø 4 x 1,25 x 480 mm) von der Dosierpumpe zum Luftheizgerät verlegen und mit Verbindungsschläuchen ø 3,5 x 3 x 50 mm anschließen.
Sämtliche Verbindungen mit Schlauchschellen ø 9 mm sichern.
Kraftstoffdruckleitung mit Kabelbändern am Verbrennungsluftschalldämpfer befestigen.

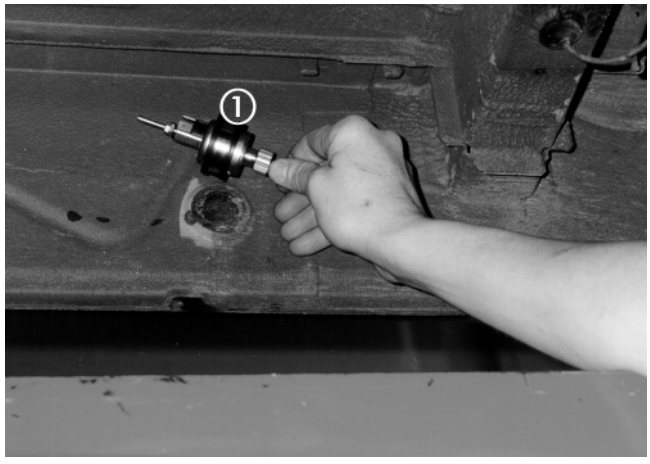

Bild 5

① Dosierpumpe

T-Stück montieren (siehe Skizze 2)

Kraftstoffrücklaufleitung auftrennen und ca. 50 mm für das einzubauende T - Stück entfernen.
Zwei Hülsen ø 8 mm in die Enden der Kraftstoffrücklaufleitung einsetzen.
Anschließend das T - Stück 8 - 6 -8 mit Verbindungsschläuchen ø 7,5 x 2,5 x 50 mm einsetzen und mit Schlauchschellen ø 9 mm sichern.
Kraftstoffrücklaufleitung mit 2 Kabelbändern an der Kraftstoffvorlaufleitung befestigen.

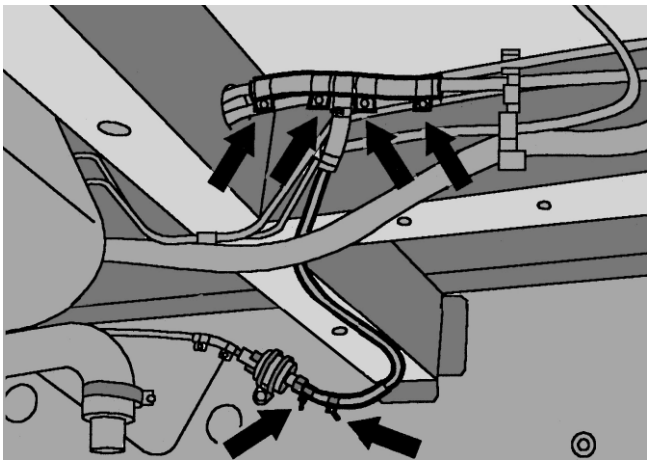

Skizze 2

Kraftstoffsaugleitung verlegen (siehe Skizze 2)

Kraftstoffsaugleitung (Kunststoffrohr ø 6 x 2 x 500 mm) vom T - Stück zur Dosierpumpe verlegen und mit Verbindungsschläuchen ø 5 x 3 x 50 mm anschließen.
Sämtliche Verbindungen mit Schlauchschellen ø 11 mm sichern.
Kraftstoffsaugleitung mit Kabelbändern befestigen.

Kabelstrang an der Dosierpumpe anschließen
(siehe Skizze 3)

Kabelstrang „Dosierpumpe“ von der Sitzkiste - Fahrersitz zur Dosierpumpe verlegen, ablängen, Gummitüllen aufstecken und anschließen.
Kabelstrang „Dosierpumpe“ mit Kabelbändern an der Kraftstoffsaugleitung befestigen.

Wichtig!
Kraftstoffrücklaufleitung am Kraftstoffilter identifizieren.
Der Stutzen ø 6 mm vom T - Stück 8 - 6 - 8 soll nach unten zeigen.
Sämtliche Schlauchverbindungen mit Schlauchschellen sichern.
Bei der Verlegung von Kraftstoffleitungen unbedingt auf genügend Abstand zu heißen Fahrzeugteilen achten.

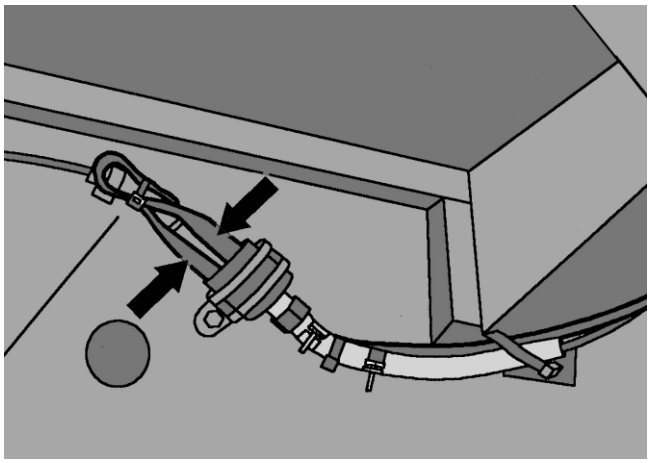

Skizze 3

Elektrik

Kabelstrang am Heizgerät anschließen
(siehe Bild 6)

Kabelstrang am Steuergerät anschließen und die Leitungen mit Schutzschlauch an der Glühkerze anklemmen.
Abdeckkappe am Heizgerät befestigen, hierzu die Abdeckkappe an der Heizgeräteansaugseite einrasten und anschließend mit der Schraube sichern.
Kabelstrang durch den Bodenbelag nach vorne verlegen.

① Steuergerät
② Glühkerze

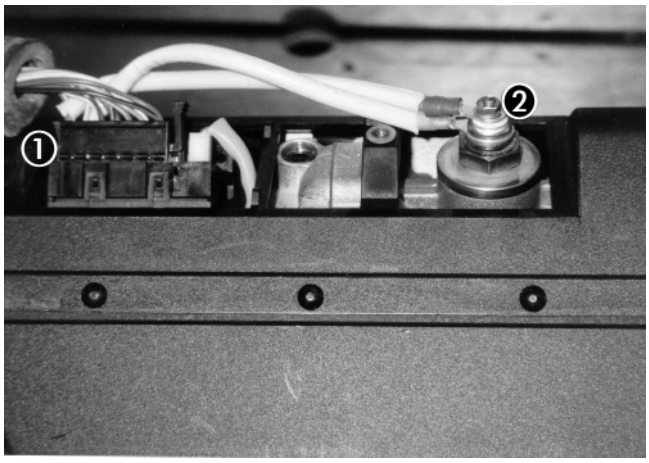

Bild 6

Kabelstrang verlegen (siehe Bild 7)

Einstiegsleiste links abbauen.
Kabelstrang „Bedienung“ unter dem Bodenbelag zur Instrumententafel und weiter zum Einbauplatz der Moduluhr verlegen.

① Kabelstrang „Bedienung“

Bitte beachten ! Bodenbelag im Radlaufbereich dazu etwas umklappen.

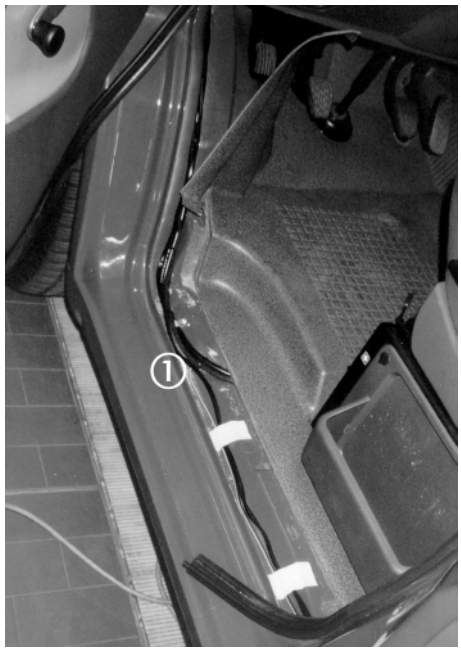

Bild 7

Moduluhr montieren (siehe Bild 8)

Ausschnitt für die Moduluhr aus der Armaturentafel ausschneiden.
Den Kabelstrang „Bedienung“ an der Moduluhr anschließen und die Moduluhr in die Armaturentafel einsetzen.

① Moduluhr

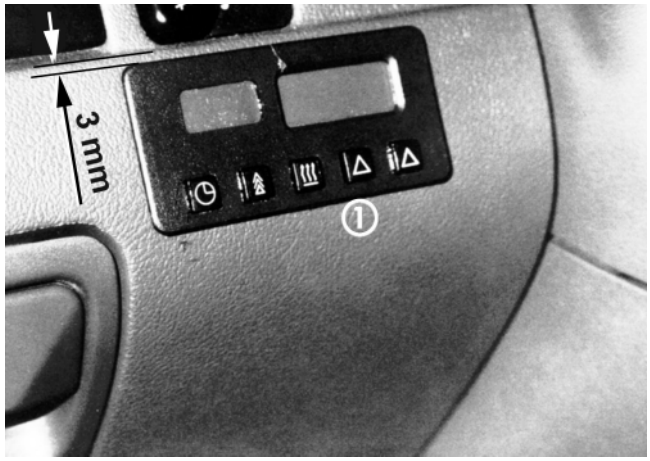

Bild 8

Sicherungshalter montieren (siehe Bild 9)

Sicherungshalter am vorhandenen Kabelbaum mit einem Kabelband befestigen.
Kabelstrang „Plus / Minus“ und Kabelstrang „Dosierpumpe“ in die Sitzkiste - Fahrersitz verlegen und wie folgt anschließen.

- Massekabel (br) am Massepunkt (W 5.1) in der Sitzkiste - Fahrersitz mit Kabelschuh ø 8 mm befestigen.
- Pluskabel (rt) vom Sicherungshalter zur Batterie verlegen und mit einem Kabelschuh ø 6 mm befestigen.
- Brücke (rt) von der Sicherung F1 (25 A) zur Sicherung F2 (5 A) verlegen und anschließen.
- Leitung (rt) von der Moduluhr zur Sicherung F2 (5 A) verlegen und anschließen.
- Leitung (rt) vom Luftheizgerät zur Sicherung F1 (25 A) verlegen und anschließen.

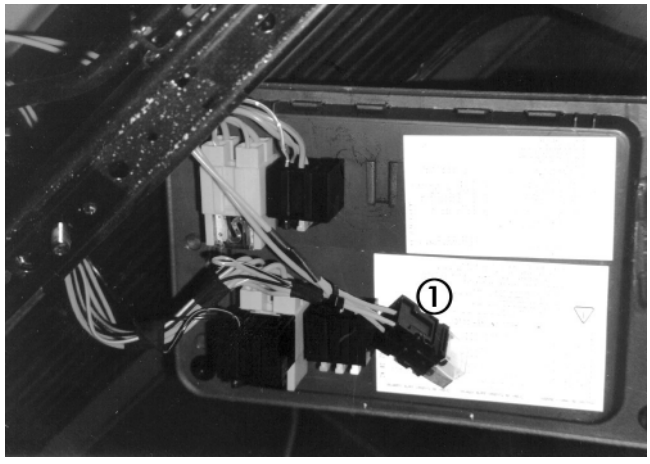

Bild 9

① Sicherungshalter

Nach der Montage
Batterie anschließen.
Alle abgebauten Teile wieder montieren.
Behördliche Vorschriften in der Technischen Beschreibung beachten.