EINBAUVORSCHLAG
HYDRONIC S3 – B 4 E / B 5 E IM MINI COOPER (F56)



DIESER EINBAUVORSCHLAG IST FÜR FAHRZEUGE AB MODELLJAHR 2016 MIT FOLGENDEN MOTORISIERUNGEN GÜLTIG:

1,5 l Hubraum / 3-Zylinder-Reihenmotor / 75 kW - 102 PS (HSN: 0005 / TSN: CEO)
1,5 l Hubraum / 3-Zylinder-Reihenmotor / 100 kW - 136 PS (HSN: 0005 / TSN: CEP)

WICHTIG für den elektrischen Anschluss der Hydronic S3 CS Heizgeräte: Bitte beachten Sie die Hinweise am Ende dieses Einbauvorschlages!
IMPORTANT NOTE for the electrical wiring of Hydronic S3 CS heaters: Please read the reference at the end of this installation recommendation!

INHALT

KAPITEL	KAPITELBESCHREIBUNG	SEITE
1	Einleitung	3-5
2	Vormontage	6-12
3	Einbau	13-26
4	Nach dem Einbau	27
5	Teileübersicht	28
	Merkblatt für den Kunden	35

Dieser Einbauvorschlag dokumentiert den Einbau des Heizgerätes Hydronic S3 in einem Fahrzeug des Modelljahres 2016 mit folgender Ausstattung:

- **mit 2-Zonen Klimaautomatik**
- **mit Nebelscheinwerfern**
- **mit LED-Tagfahrlicht**
- **mit Schaltgetriebe**

Nicht geprüft wurden:

- **Innenraumüberwachung**
- **manuelle Klimaanlage**
- **Automatikgetriebe**

BITTE BEACHTEN!

Dieser Einbauvorschlag ist unter Ausschluss irgendwelcher Haftungsansprüche für das o.g. Fahrzeug gültig.
Je nach abweichendem Modelljahr und/oder abweichender Ausstattung können sich Änderungen gegenüber diesem Einbauvorschlag ergeben.
Der Einbau des Heizgerätes in das Fahrzeug muss daher zwingend vor Beginn auf Machbarkeit überprüft werden.
Jegliche Haftungsansprüche bedingt durch Änderungen am Fahrzeug sind ausgeschlossen.

Einbauzeit ca. 8 Stunden

1 EINLEITUNG

BESONDERE SCHREIBWEISEN, DARSTELLUNGEN UND PIKTOGRAMME

In diesem Einbauvorschlag werden unterschiedliche Sachverhalte durch besondere Schreibweise und Piktogramme hervorgehoben. Bedeutung und entsprechendes Handeln entnehmen Sie aus den folgenden Beispielen.

BESONDERE SCHREIBWEISEN UND DARSTELLUNGEN

- Dieser Punkt (▪) kennzeichnet eine Aufzählung die durch eine Überschrift eingeleitet wird.
  - – Folgt nach einem „Punkt“ ein eingerückter Strich (–), ist diese Aufzählung dem schwarzen Punkt untergeordnet.

PIKTOGRAMME

GEFAHR!

Dieser Hinweis weist Sie auf eine drohende Gefahr für Leib und Leben hin. Wird dieser Hinweis nicht beachtet, kann ein schwerer Personenschaden die Folge sein.

➔ Dieser Pfeil weist Sie auf die entsprechende Vorsichtsmaßnahme hin um die Gefahr abzuwenden.

ACHTUNG!

Dieser Hinweis weist Sie auf eine gefährliche Situation für eine Person und / oder das Produkt hin. Wird dieser Hinweis nicht beachtet, kann ein Personenschaden und / oder ein Geräteschaden die Folge sein.

➔ Dieser Pfeil weist Sie auf die entsprechende Vorsichtsmaßnahme hin um die Gefahr abzuwenden.

BITTE BEACHTEN!

Dieser Hinweis gibt Ihnen Anwendungsempfehlungen und hilfreiche Tipps für den Betrieb, Einbau und Reparatur des Heizgerätes.

SICHERHEITSHINWEISE FÜR DEN EINBAU UND DIE REPARATUR

GEFAHR!

Ein unsachgemäßer Einbau oder eine unsachgemäße Reparatur von Eberspächer-Heizgeräten kann einen Brand verursachen oder zum Eintritt giftiger Abgase in den Fahrzeuginnenraum führen.
Hieraus kann Gefahr für Leib und Leben resultieren.

➔ Das Heizgerät darf nur von autorisierten und geschulten Personen entsprechend den Vorgaben in der technischen Dokumentation eingebaut oder unter Verwendung von Original-Ersatzteilen repariert werden.

➔ Einbau und Reparaturen durch nicht autorisierte und ungeschulte Personen, Reparaturen mit nicht Original-Ersatzteilen, sowie ohne die zum Einbau bzw. Reparatur erforderliche technische Dokumentation sind gefährlich und deshalb nicht zulässig.

➔ Der Einbau nach diesem Einbauvorschlag darf nur in Verbindung mit der jeweils gerätebezogenen Technischen Beschreibung, Einbauanweisung, Bedienungsanweisung und Wartungsanweisung durchgeführt werden.
Dieses Dokument ist vor / bei Einbau und Reparatur sorgfältig durchzulesen und durchgehend zu befolgen. Ein Höchstmaß an Beachtung ist dabei den Behördlichen Vorschriften, den Sicherheitshinweisen und den allgemeinen Hinweisen zu schenken.

BITTE BEACHTEN!

- Die entsprechenden Regeln der Technik sowie eventuelle Angaben des Fahrzeugherstellers sind beim Einbau und bei der Reparatur einzuhalten.
- Bei Elektroschweißarbeiten am Fahrzeug ist zum Schutz des Steuergerätes das Pluskabel an der Batterie abzuklemmen und an Masse zu legen.

HAFTUNGSANSPRUCH / GEWÄHRLEISTUNG

Die Firma Eberspächer übernimmt keine Haftung für Mängel und Schäden, die auf einen Einbau bzw. eine Reparatur durch nicht autorisierte und ungeschulte Personen zurückzuführen sind.
Die Einhaltung der Behördlichen Vorschriften und der Sicherheitshinweise ist Voraussetzung für Haftungsansprüche.
Nichtbeachtung der Behördlichen Vorschriften und der Sicherheitshinweise führt zum Haftungsausschluss seitens des Heizgeräteherstellers.

UNFALLVERHÜTUNG

Grundsätzlich sind die allgemeinen Unfallverhütungsvorschriften und die entsprechenden Werkstatt- und Betriebsschutzanweisungen zu beachten.

1 EINLEITUNG

ZUSÄTZLICHE INFORMATIONEN ZUR GÜLTIGKEIT DES EINBAUVORSCHLAGES

Der Einbauvorschlag ist für das Fahrzeug mit den nachfolgend aufgelisteten Motor- und Getriebevarianten gültig.

MOTOR- UND GETRIEBEVARIANTE

Hubraum	kW / PS	Getriebe
1,5 l	75 / 102	6S
1,5 l	100 / 136	6S

6S = 6-Gang Schaltgetriebe

BITTE BEACHTEN!

- Bei Fahrzeugen mit Rechtslenker ist der Einbauvorschlag nicht gültig.
- Fahrzeugmodelle, Motortypen und Ausstattungsvarianten, die nicht in diesem Einbauvorschlag aufgeführt sind, wurden nicht geprüft. Der Einbau nach diesem Einbauvorschlag kann aber möglich sein.

ERSTINBETRIEBNAHME DES HEIZGERÄTES BZW. FUNKTIONSPRÜFUNG

- Nach dem Einbau bzw. einer Reparatur des Heizgerätes ist der Kühlmittelkreislauf sowie das gesamte Brennstoffversorgungssystem sorgfältig zu entlüften. Hierzu die Vorschriften des Fahrzeugherstellers beachten.
- Vor dem Probelauf alle Heizkreisläufe öffnen (die Temperaturregler auf „warm“ stellen).
- Während des Probelaufes des Heizgerätes sind sämtliche Wasser- und Brennstoffanschlüsse auf Dichtheit und festen Sitz zu überprüfen.
- Sollte das Heizgerät während des Betriebes auf Störung gehen, dann mit Hilfe einer Diagnoseeinrichtung die Störung beheben.

ZUM EINBAU NOTWENDIGE TEILE

STÜCKZAHL	BENENNUNG	BESTELL-NR.
1	Hydronic S3 - B 4 E	20 1963 05 00 00
1	Fahrzeugspezifischer Einbausatz	24 8000 30 00 72
	oder	
1	Hydronic S3 - B 5 E	20 1952 05 00 00
1	Fahrzeugspezifischer Einbausatz	24 8000 30 00 72
Bedienteil EasyStart nach Wahl:		
1	EasyStart Remote	22 1000 34 23 00
1	EasyStart Remote+	22 1000 34 17 00
1	Easy Start Web	22 1000 34 51 00
zusätzlich zu bestellen bei BMW:		
1	Dichtung für Tankarmatur	0714 7372 818

ERFORDERLICHES SPEZIALWERKZEUG

- erforderliche Drehmomentschlüssel
- Korrosionsschutzmittel
- Zange für Federbandschellen
- Werkzeug zum Lösen der Tankarmatur
- Crimpzange
- Stufenbohrer

ANZUGSDREHMOMENTE

Wenn keine Anzugsmomente vorgegeben sind, dann die Schraubverbindungen entsprechend folgender Tabelle anziehen:

Bauteilbezeichnung	Anzugsdrehmomente
Skt.-Schraube M6	10 $^{+1}$ Nm
Skt.-Schraube M8	20 $^{+2}$ Nm
Skt.-Schraube M10	45 $^{+2}$ Nm
Torxschraube M6 x 14,5	6 $^{+0,5}$ Nm
Schraube M4 x 16	3 $^{+0,5}$ Nm
Schraube M5 x 10	5 $^{+0,5}$ Nm
Rohrschelle für Abgasrohr	7 $^{+1}$ Nm
Schlauchschelle für Wasserschlauch	3 $^{+0,5}$ Nm
Schlauchschelle für Verbrennungsluftrohr	3 $^{+0,5}$ Nm
Schlauchschelle für Brennstoffrohr	1 $^{+0,2}$ Nm

1 EINLEITUNG

EINBAUZEICHNUNG

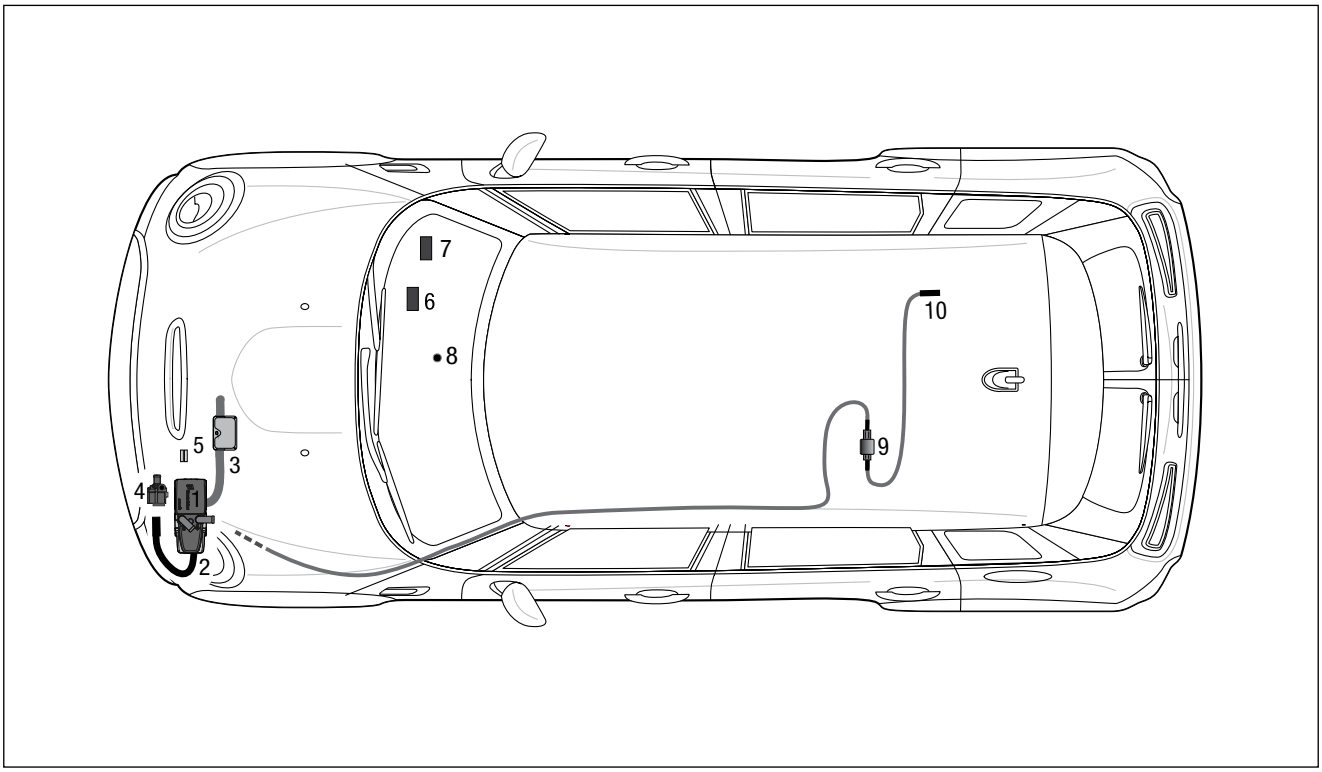

1 Heizgerät Hydronic S3
2 Verbrennungsluftrohr
3 Abgasrohr mit Abgasschalldämpfer
4 Wasserpumpe
5 Sicherungshalter
6 Gebläsesteuergerät
7 Stationärteil EasyStart Remote / Remote+
8 Taster EasyStart Remote / Remote+
9 Dosierpumpe
10 Tankentnehmer

2 VORMONTAGE

VORBEREITENDE ARBEITEN AM FAHRZEUG

- Batterie abklemmen
- Handschuhfach ausbauen
- Rücksitzbank ausbauen
- Luftfilterkasten ausbauen
- Abdeckung der Wischerwanne demontieren
- Motorunterverkleidung abbauen
- linke Unterbodenverkleidung ausbauen
- linke vordere Radhausverkleidung ausbauen
- Druck im Kühlsystem ablassen
- Kühlmittel in sauberen Behälter ablassen

HEIZGERÄT VORBEREITEN
(siehe Abb. 1 und 2)

Die abgewinkelten Wasserstutzen wie in der Abbildung am Heizgerät montieren.

Das Duplikat-Typenschild vom Heizgerät entfernen.



Abb. 1
① Heizgerät
② abgewinkelte Wasserstutzen am Heizgerät montieren

Montageschritte

- O-Ring (5) einfetten und in die Nut am Stutzen einsetzen.
- Stutzen (3 oder 4) in die Aussparungen der Fühlerabdeckung (2) einsetzen. Der Bund am Stutzen ist oberhalb der Abdeckung.
- Stutzen mit der Verzahnung in der Fühlerabdeckung positionieren und fixieren.
- Fühlerabdeckung mit Stutzen voran auf das Heizgerät aufsetzen.
- Stutzen vollständig in die Anschlussbohrungen am Wärmetauscher eindrücken.
- Bei abgewinkelten Stutzen die Richtung anpassen:
  – Fühlerabdeckung bis zum Bund der Stutzen anheben
  – Stutzen in die benötigte Richtung drehen
  – Fühlerabdeckung nach unten schieben und Stutzenposition nachjustieren bis die Verzahnungen wieder ineinandergreifen
- Fühlerabdeckung mit Schraube M5 x 18 (1) befestigen (Anzugsdrehmoment $6{,}5^{+0{,}5}$ Nm).

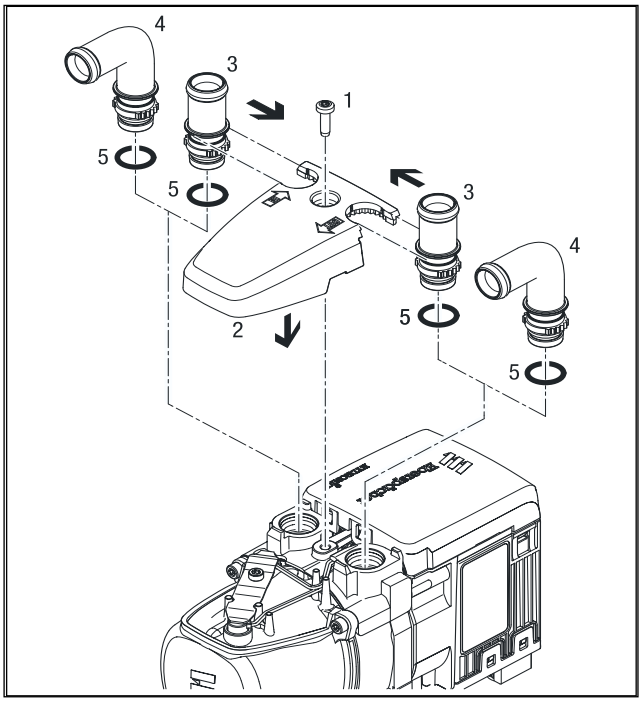

1 Schraube M5 x 18
2 Fühlerabdeckung
3 Stutzen, gerade
4 Stutzen, abgewinkelt
5 O-Ring

2 VORMONTAGE

Das Duplikat-Typenschild an der linken Stabilisierungsstrebe im Motorraum entsprechend der Abbildung anbringen.

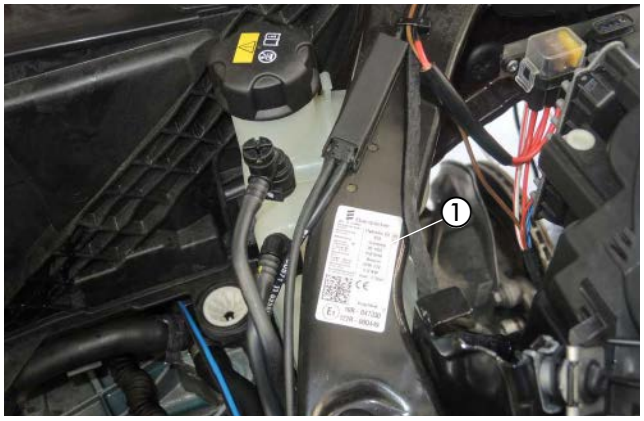

Abb. 2
① Duplikat-Typenschild anbringen

GERÄTEHALTER VORBEREITEN
(siehe Abb. 3 und 4)

Die beiden Halter 22 9000 50 66 02 mit jeweils einer Distanzhülse am Gerätehalter mit jeweils einer Schraube M6 x 25 montieren und der Abbildung entsprechend ausrichten.

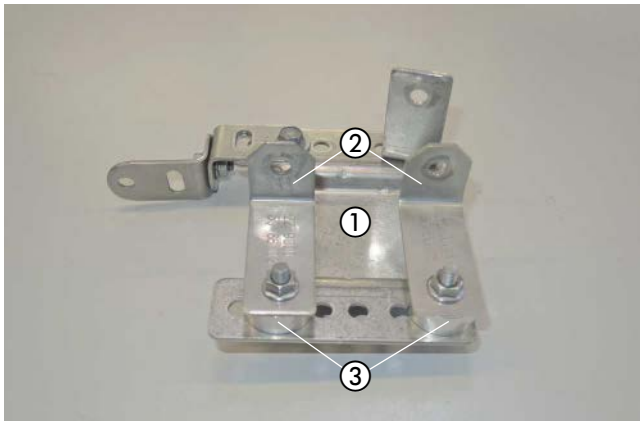

Abb. 3
① Gerätehalter
② 2 x Halter 22 9000 50 66 02
③ 2 x Distanzhülse

Die beiden Halter 9501 mit einer Schraube M6 x 12 verbinden und der Abbildung entsprechend ausrichten.
Die Halter 9501 mit einer Schraube M6 x 12 am Gerätehalter montieren.

Den Halter 22 9000 50 66 02 mit einer Schraube M6 x 12 am Gerätehalter montieren und der Abbildung entsprechend ausrichten.

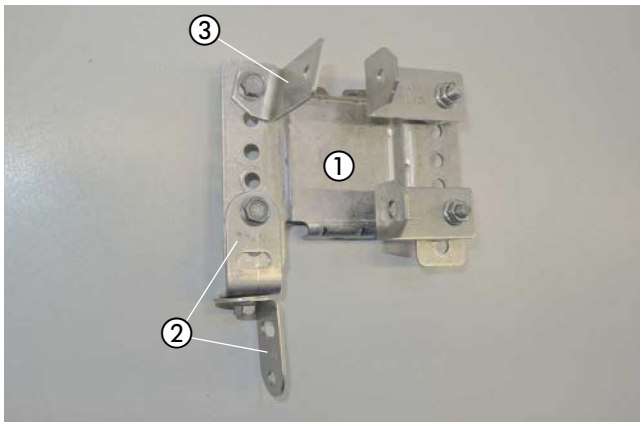

Abb. 4
① Gerätehalter
② 2 x Halter 9501
③ Halter 22 9000 50 66 02

2 VORMONTAGE

ABGASSYSTEM VORMONTIEREN
(siehe Abb. 5 bis 7)

Den Halter Z-Winkel mit einer Schraube M6 x 16 und einer Karosseriescheibe B6 am Abgasschalldämpfer entsprechend der Abbildung montieren.

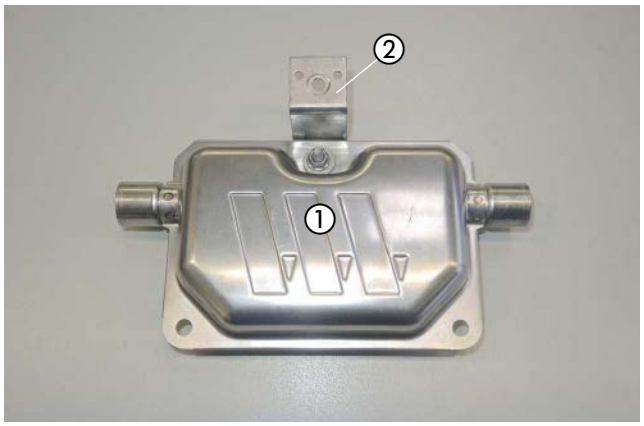

Abb. 5
① Abgasschalldämpfer
② Halter Z-Winkel montieren

Das Abgasrohr auf eine Länge L = 300 mmzuschneiden, der Abbildung entsprechend formen, eine Schelle Ø 28 mm und zwei Spannschellen aufschieben.

Das Abgasendrohr (Länge L = 100 mm) der Abbildung entsprechend formen und eine Spannschelle aufschieben.



Abb. 6
① Abgasrohr
② Schelle Ø 28 mm
③ Abgasendrohr

Den Abgasrohrwinkel des Abgasrohres mit der Spannschelle am Abgaseintrittsstutzen des Abgasschalldämpfers befestigen.

Das Abgasendrohr mit der Spannschelle am Abgasaustrittsstutzen des Abgasschalldämpfers befestigen.

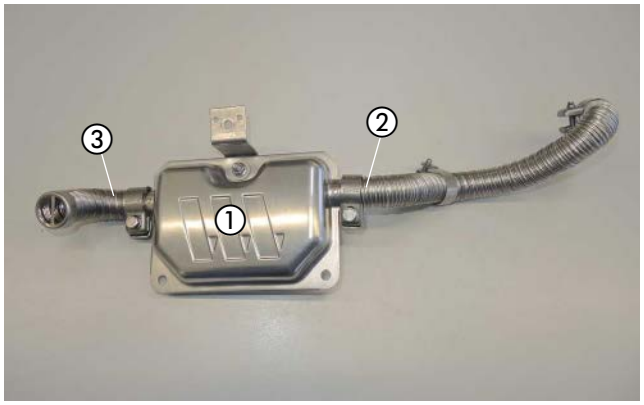

Abb. 7
① Abgasschalldämpfer
② Abgasrohr anschließen
③ Abgasendrohr anschließen

2 VORMONTAGE

WASSERSCHLÄUCHE VORBEREITEN
(siehe Abb. 8 und 9)
Die Wasserschläuche den Maßen in der Abbildung entsprechend zuschneiden und vorbereiten.

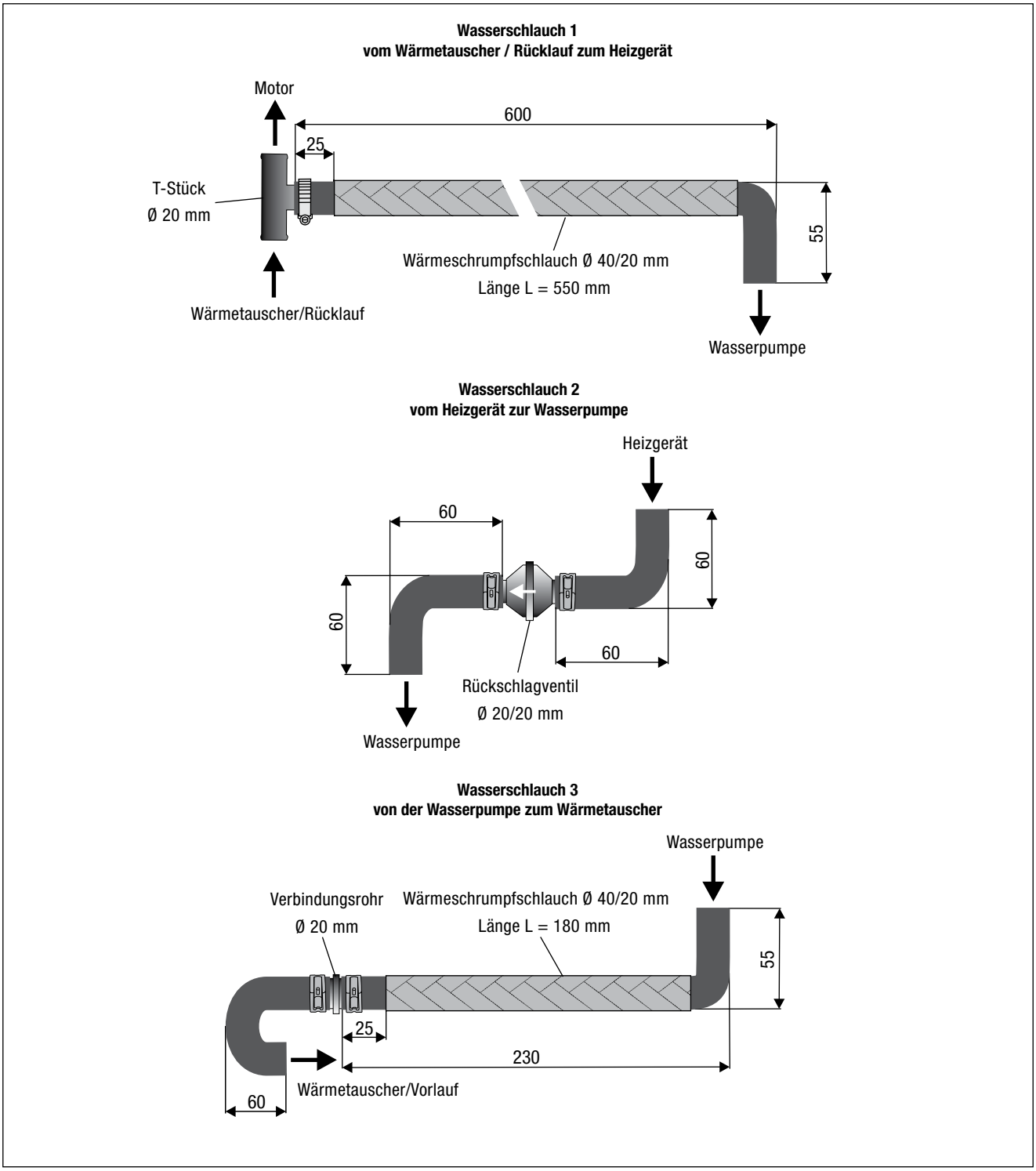

Abb. 8

2 VORMONTAGE

Das T-Stück Ø 20/20/20 mm mit Rückschlagventil in den 180°- Wasserschlauchbogen des Wasserschlauches 3 einsetzen und mit einer Klemmschelle sichern.

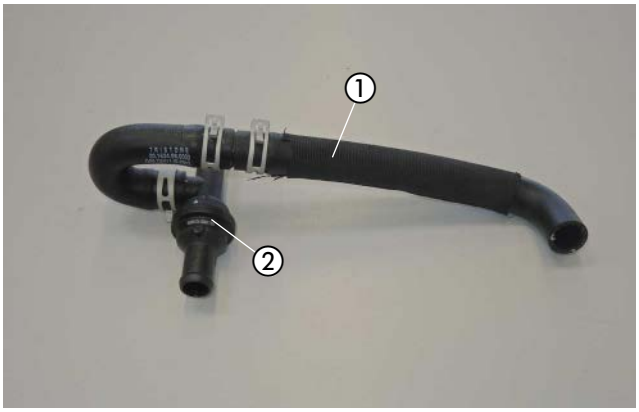

Abb. 9
① vorbereiteter Wasserschlauch 3
② T-Stück Ø 20/20/20 mm mit Rückschlagventil

WASSERPUMPE VORMONTIEREN
(siehe Abb. 10)

Die Wasserpumpe in den Halter der Wasserpumpe entsprechend der Abbildung einsetzen.

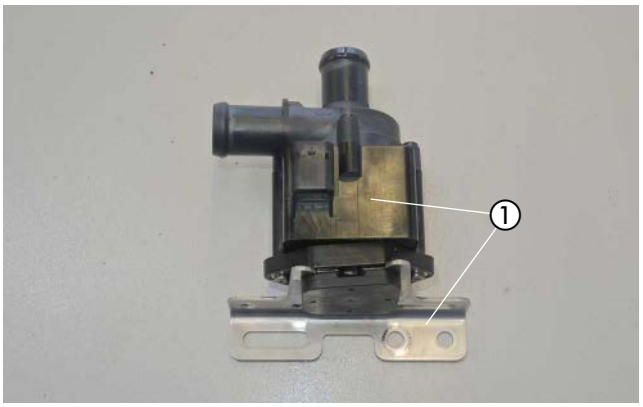

Abb. 10
① Wasserpumpe in den Halter einsetzen

TANKENTNEHMER VORBEREITEN
(siehe Abb. 11)

Den Tankentnehmer entsprechend der Abbildung vorbereiten.
Das untere Ende des Tankentnehmers um ca. 45° anschrägen.

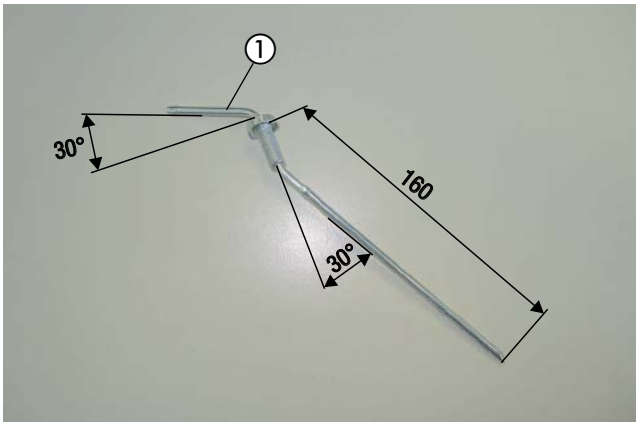

Abb. 11
① Tankentnehmer vorbereiten

2 VORMONTAGE

BRENNSTOFFROHR (DRUCKLEITUNG) VORBEREITEN
(siehe Abb. 12)

Vom kompletten Brennstoffrohr eine Länge von L = 2,0 m für die Saugleitung abschneiden.
Das andere Ende Länge L = 6,0 m dient als Druckleitung.

Das Dosierpumpenkabel vom Hauptkabelstrang am Brennstoffrohr (Druckleitung) mit Isolierband befestigen.



Abb. 12
① Brennstoffrohr Druckleitung (Länge L = 6,0 m) vormontieren

DOSIERPUMPE VORMONTIEREN
(siehe Abb. 13)

Die Dosierpumpe der Abbildung entsprechend in den Gummihalter einsetzen.

Den Halter 90°-Winkel mit einer Schraube M6 x 25 und einer Karosseriescheibe B6 am Gummihalter der Dosierpumpe um ca. 15° versetzt befestigen.

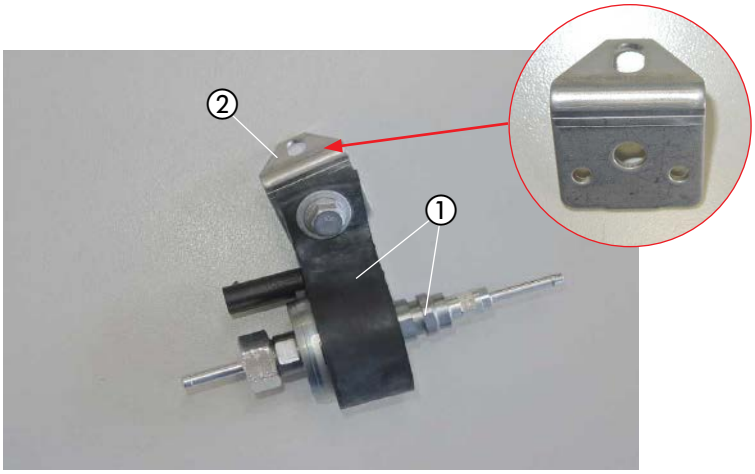

Abb. 13
① Dosierpumpe in den Gummihalter einsetzen
② Halter 90°-Winkel montieren

SICHERUNGSSOCKEL VORMONTIEREN
(siehe Abb. 14)

Den Halter für den Sicherungssockel entsprechend der Abbildung um ca.90° abwinkeln.
Den Sicherungssockel mit zwei Schrauben M4 x 10 am vorbereiteten Halter befestigen.
Die Steckeraufnahme in die vorhandene Bohrung einrasten.

Den Diagnosestecker an der Steckeraufnahme befestigen.

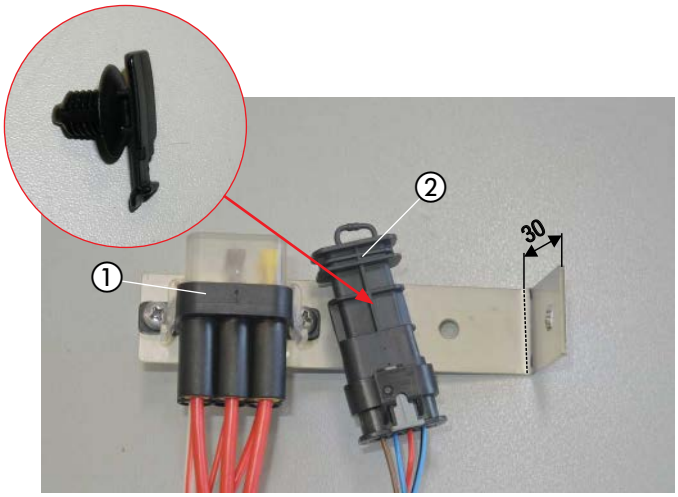

Abb. 14
① Sicherungssockel am Halter montieren
② Steckeraufnahme mit Diagnosestecker

2 VORMONTAGE

GEBLÄSESTEUERGERÄT VORBEREITEN
(siehe Abb. 15)

Das Gebläsesteuergerät mit zwei Schrauben M4 x 10 am Halter der Abbildung entsprechend befestigen.

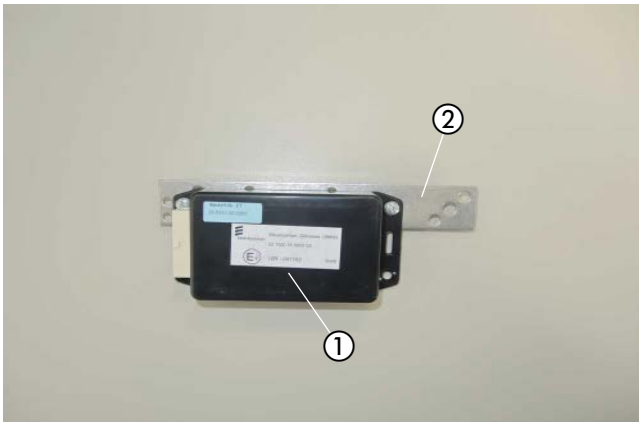

Abb. 15
① Gebläsesteuergerät
② Halter für das Gebläsesteuergerät

ABGASTÜLLE MONTIEREN UND ALUMINIUMFOLIE ANBRINGEN
(siehe Abb. 16)

In die Motorunterverkleidung eine Bohrung Ø 38 mm entsprechend der Bemaßung in der Abbildung fertigen.

In die gefertigte Bohrung die Tülle Ø 41 mm einsetzen.

Die Aluminiumfolie entsprechend der Abbildung an der Motorunterverkleidung anbringen.

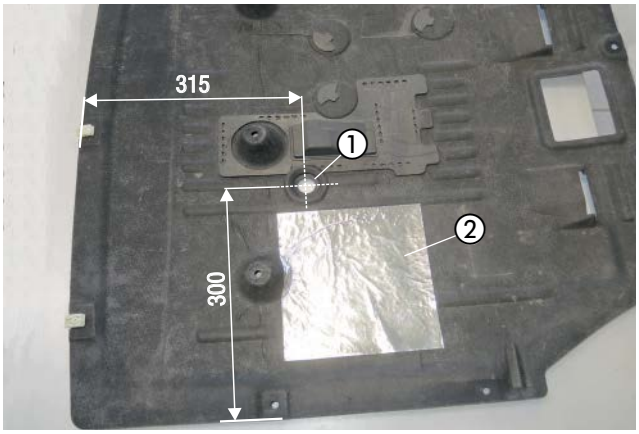

Abb. 16
① Abgastülle montieren
② Aluminiumfolie anbringen

3 EINBAU

EINBAUPLATZ VORBEREITEN
(siehe Abb. 17)

Die vorhandene Bohrung im Träger auf Ø 7 mm aufbohren.
Die fahrzeugeigene Befestigungsschraube M6 aus dem Längsträger herausschrauben.

Das vorhandene Langloch, die vorhandene Bohrung M6 und die gefertigte Bohrung dienen als Befestigungspunkte für den Gerätehalter.

ACHTUNG!
Alle gefertigten Bohrungen entgraten und mit Korrosionsschutzmittel behandeln.

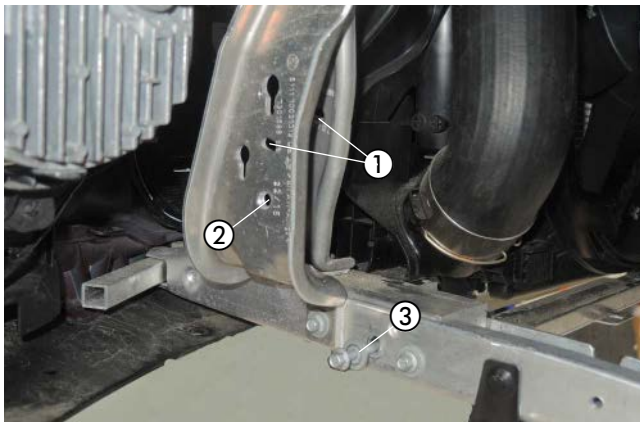

Abb. 17
① vorhandenes Langloch und vorhandene Bohrung M6
② vorhandene Bohrung auf Ø 7 mm aufbohren
③ fahrzeugeigene Schraube M6 herausschrauben

GERÄTEHALTER MONTIEREN
(siehe Abb. 18 und 19)

Den vorbereiteten Gerätehalter mit der fahrzeugeigenen Schraube M6 am Längsträger und mit einer Schraube M6 x 12 am senkrechten Aluminiumträger befestigen.

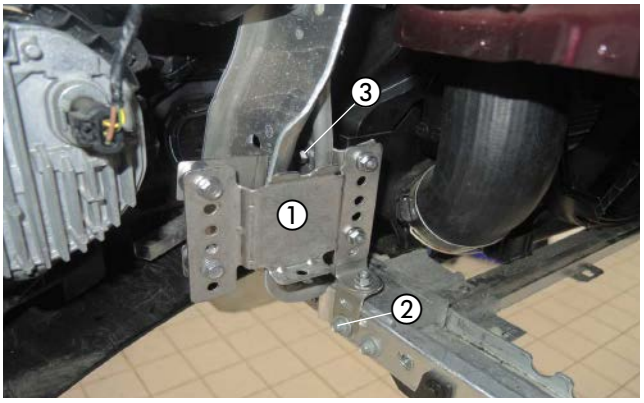

Abb. 18
① vorbereiteter Gerätehalter
② fahrzeugeigene Schraube M6
③ Schraube M6 x 12

Den vorbereiteten Gerätehalter mit zwei Schrauben M6 x 12 am linken senkrechten Aluminiumträger befestigen.

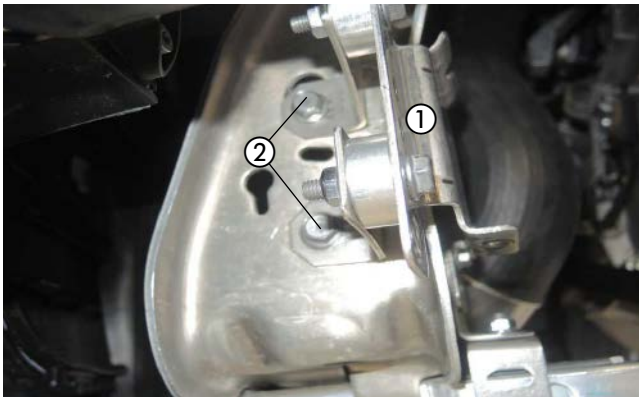

Abb. 19
① vorbereiteter Gerätehalter
② 2 x Schraube M6 x 12

3 EINBAU

HEIZGERÄT MONTIEREN
(siehe Abb. 20)

Das Heizgerät in den Gerätehalter einsetzen und mit der Torxschraube M6 x 16 in der Bohrung des Heizgerätes befestigen.

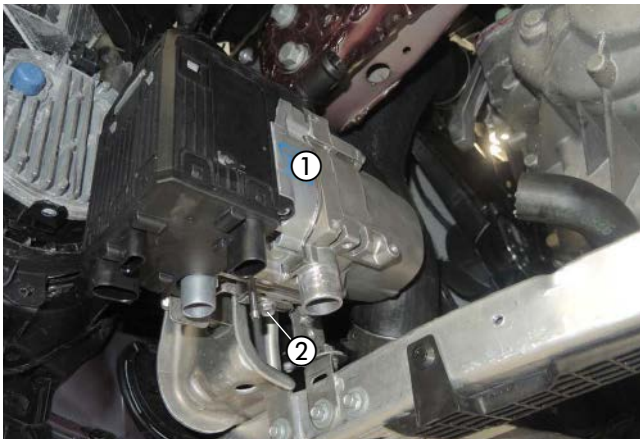

Abb. 20
① Heizgerät in den Gerätehalter einsetzen
② Torxschraube M6 x 16

ABGASSCHALLDÄMPFER MONTIEREN UND ANSCHLIESSEN
(siehe Abb. 21 und 22)

Den Kunststoffclip aus der Lasche im vorderen Querträger entfernen.

Den vorbereiteten Abgasschalldämpfer mit einer Schraube M6 x 25 an der Lasche des vorderen Querträgers montieren und der Abbildung entsprechend ausrichten.

Das Abgasrohr zum Heizgerät verlegen.

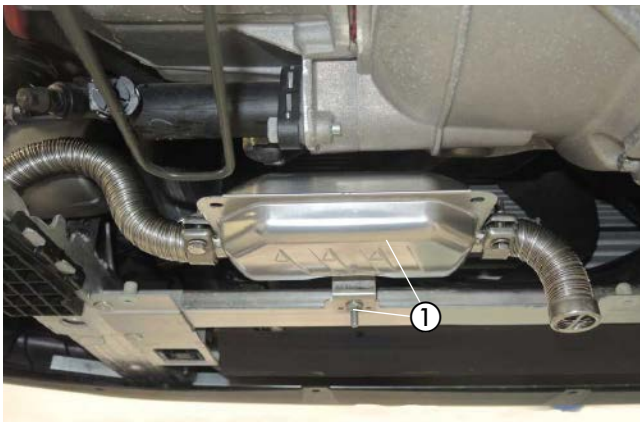

Abb. 21
① vorbereiteten Abgasschalldämpfer montieren

Das Abgasrohr mit einer Spannschelle am Abgasstutzen des Heizgerätes anschließen.

Die Schelle Ø 28 mm des Abgasrohres mit einer Schraube M6 x 12 an der vorhandenen Bohrung im Heizgerätemantel befestigen.

ACHTUNG!
Bei der Verlegung der Abgasrohre auf ausreichenden Abstand zu angrenzenden Karosseriebauteilen achten.

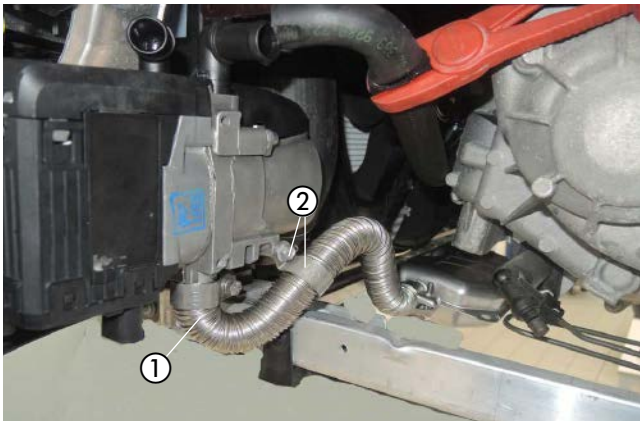

Abb. 22
① Abgasrohr anschließen
② Schelle Ø 28 mm

3 EINBAU

WASSERPUMPE MONTIEREN
(siehe Abb. 23)

Die vorbereitete Wasserpumpe mit einer Schraube M6 x 12 an der vorhandenen Bohrung an der Fronttraverse unterhalb des linken Scheinwerfers montieren.

Der Saugstutzen zeigt nach rechts und der Druckstutzen nach hinten.



Abb. 23
① vorbereitete Wasserpumpe montieren
② Schraube M6 x 12

VERBRENNUNGSLUFTROHR VERLEGEN
(siehe Abb. 24)

Das Verbrennungsluftrohr mit einer Schlauchschelle Ø 16 - 25 mm am Heizgerät anschließen und in den geschützten Bereich der Fronttraverse unterhalb des linken Scheinwerfers verlegen und mit Kabelbindern sichern.

ACHTUNG!
Den Verbrennungsluftschalldämpfer so verlegen, dass ausschließlich trockene und saubere Verbrennungsluft durch das Heizgerät angesaugt werden kann.

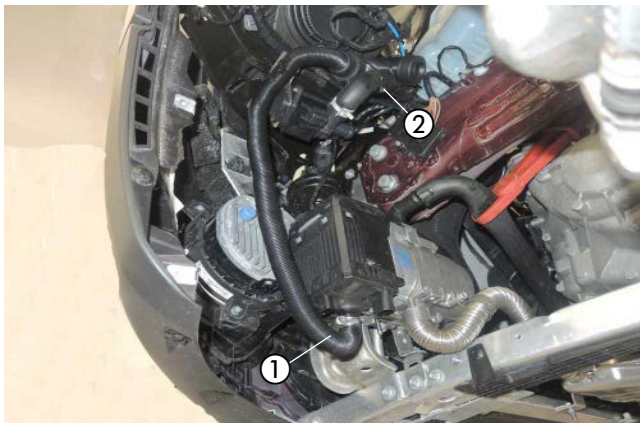

Abb. 24
① Verbrennungsluftrohr anschließen und verlegen
② Kabelband

WASSERVORLAUFSCHLAUCH TRENNEN
(siehe Abb. 25)

Den Wasservorlaufschlauch auf der linken Innenseite des linken Längsträgers vom Kühler zum Wärmetauscher entsprechend der Bemaßung in der Abbildung trennen.

Das herausgetrennte Schlauchstück entfällt.

Den Wärmeschrumpfschlauch vom Wasservorlaufschlauch entfernen.

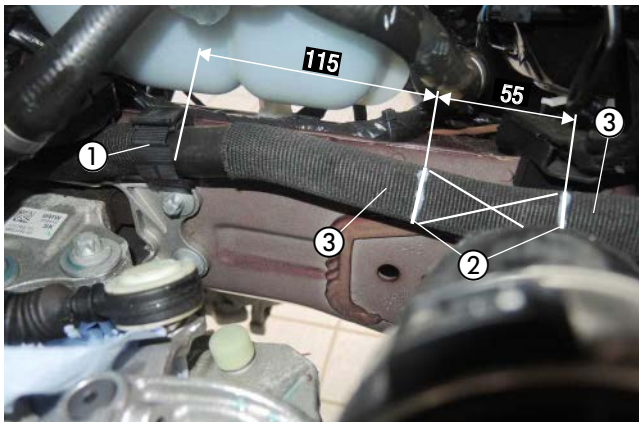

Abb. 25
① Kunststoffschelle am linken Längsträger
② Trennstellen am Wasservorlaufschlauch
③ Wärmeschrumpfschlauch entfernen

3 EINBAU

WASSERRÜCKLAUFSCHLAUCH TRENNEN
(siehe Abb. 26)

Den Wasserrücklaufschlauch vom Wärmetauscher zum Motor entsprechend der Bemaßung in der Abbildung trennen.

Das T-Stück vom Wasserschlauch 1 in die Trennstelle einsetzen und mit zwei Schlauchschellen befestigen.

Den Wasserschlauch 1 zum Heizgerät verlegen.

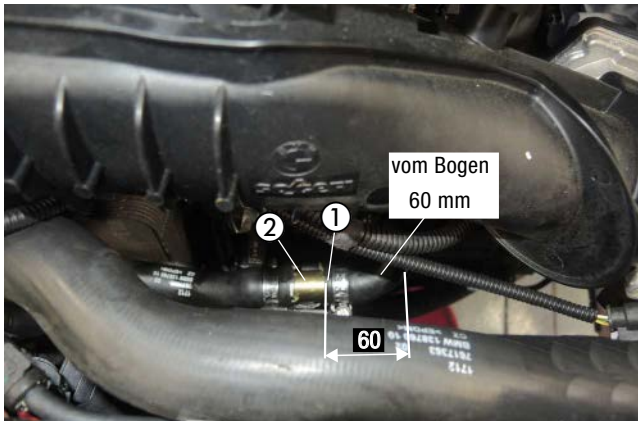

Abb. 26
① Trennstelle am Wasserrücklaufschlauch
② T-Stück vom Wasserschlauch 1 in die Trennstelle einsetzen

WASSERSCHLÄUCHE VERLEGEN UND ANSCHLIESSEN
(siehe Abb. 27 bis 30)

Den Wasserschlauch 1 mit dem 180° am Wassereintrittsstutzen des Heizgerätes anschließen.

Den Wasserschlauch 2 am Wasseraustrittsstutzen des Heizgerätes und am Saugstutzen der Wasserpumpe anschließen.

Den Wasserschlauch 3 am Druckstutzen der Wasserpumpe anschließen und zur Trennstelle vom Wasservorlaufschlauch verlegen.

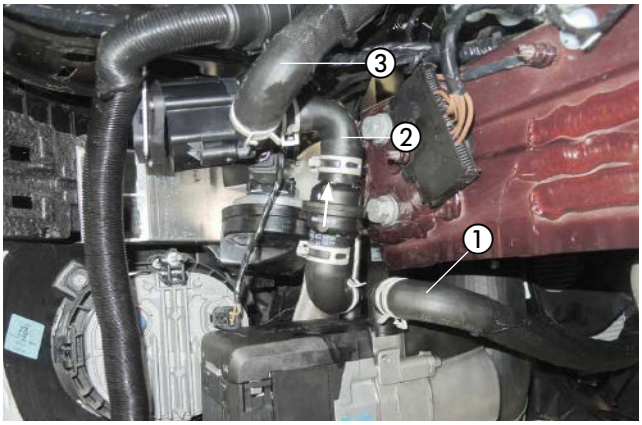

Abb. 27
① Wasserschlauch 1
② Wasserschlauch 2
③ Wasserschlauch 3

Den Wasserschlauch 1 mit einem Kabelband Ladeluftschlauch befestigen und mit einem weiteren Kabelband am Kühlerlüftergehäuse sichern.

⚠ ACHTUNG!
Bei der Verlegung des Wasserschlauches 1 unbedingt auf ausreichenden Abstand zum Kühlerlüfter achten.

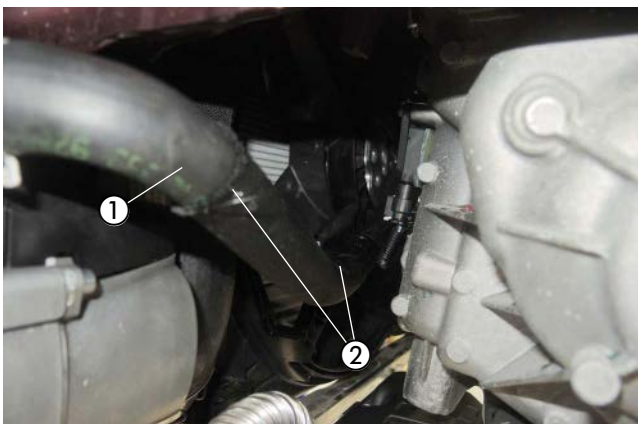

Abb. 28
① Wasserschlauch 1
② Kabelbinder

3 EINBAU

Das T-Stück mit Rückschlagventil vom Wasserschlauch 3 in die Trennstelle am Wasservorlaufschlauch einsetzen und mit zwei Schlauchschellen sichern.



Abb. 29
① Wasserschlauch 3 am Wasservorlaufschlauch anschließen

⚠ ACHTUNG!
Alle Schlauchverbindungen mit Schlauchschellen sichern.
Die Wasserschläuche gegen Scheuern schützen und an geeigneten Stellen mit Kabelbindern sichern.

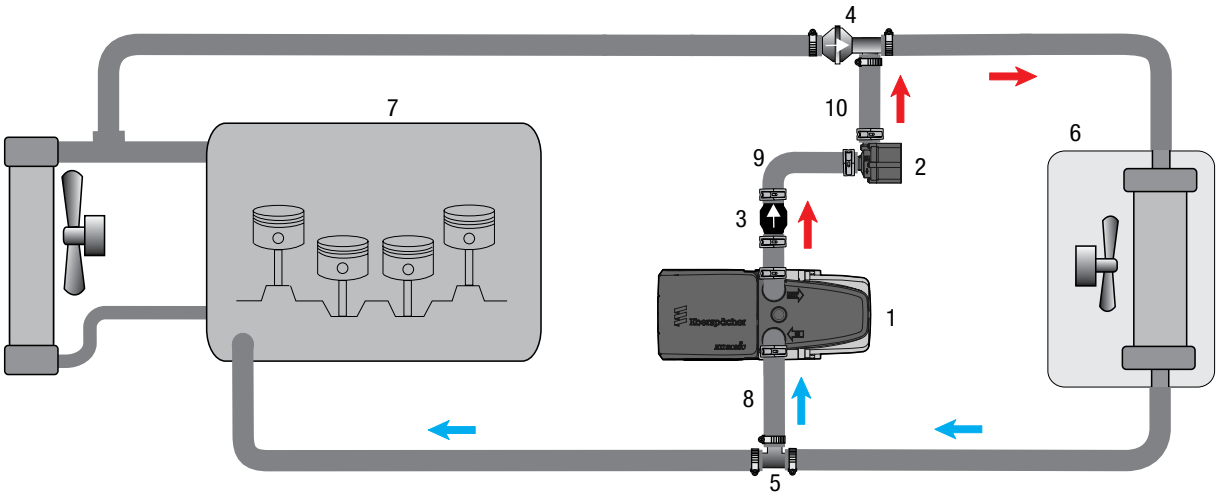

1 - Heizgerät
2 - Wasserpumpe
3 - Rückschlagventil
4 - T-Stück Ø 20/20/20 mm mit Rückschlagventil
5 - T-Stück Ø 20 mm
6 - Fahrzeugwärmetauscher
7 - Motor
8 - Wasserschlauch 1
9 - Wasserschlauch 2
10 - Wasserschlauch 3
- Federbandschelle
- Schlauchschelle Ø 20 - 32 mm

Abb. 30

3 EINBAU

TANKENTNEHMER EINBAUEN
(siehe Abb. 31 bis 33)

Die Serviceklappe über der Tankarmatur entfernen. Die elektrische Steckverbindung und die Kraftstoffleitung von der Tankarmatur lösen. Die Tankarmatur durch Lösen des Verschlussringes aus der Tanköffnung herausnehmen.

In das Oberteil der Tankarmatur eine Bohrung Ø 8 mm fertigen.

ACHTUNG!
Beim Bohren darauf achten, dass keine Verschmutzungen in den Tank oder die Zuleitungen gelangen.

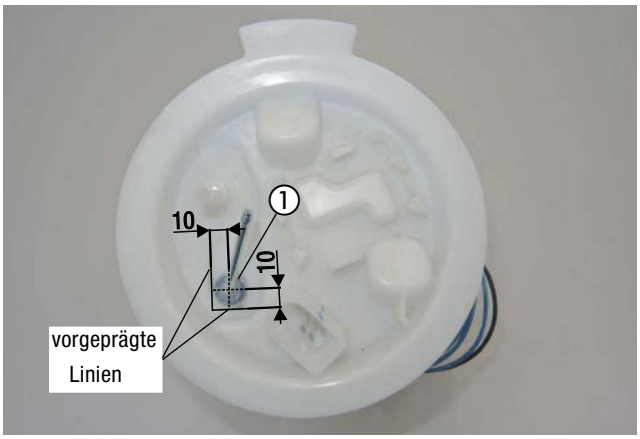

Abb. 31
① Bohrung Ø 8 mm in das Oberteil der Tankarmatur fertigen

Den vorbereiteten Tankentnehmer durch die Bohrung führen, der Abbildung entsprechend ausrichten und mit der Mutter M8 festschrauben.

ACHTUNG!
Die Tankarmatur sollte wegen der Ausdehnung des Tanks nicht länger als 10 Minuten ausgebaut sein!

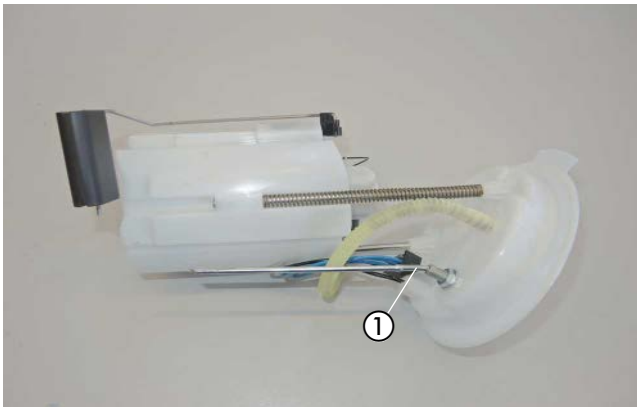

Abb. 32
① Tankentnehmer montieren

Die Tankarmatur mit neuer Dichtung wieder in den Tank einsetzen und mit dem Verschlussring befestigen, dabei auf den richtigen Sitz der Dichtung achten.
Die elektrische Steckverbindung und die Kraftstoffleitung wieder an der Tankarmatur anschließen.

Das Brennstoffrohr (Saugleitung) mit dem Brennstoffschlauch Ø 3,5/3 mm am Tankentnehmer anschließen.
Das Brennstoffrohr (Saugleitung) zum Einbauplatz der Dosierpumpe links neben dem Tank verlegen.
Die Serviceklappe über der Tankarmatur wieder montieren.

BITTE BEACHTEN!
Alle Verbindungsstellen mit Schellen Ø 9 mm sichern.

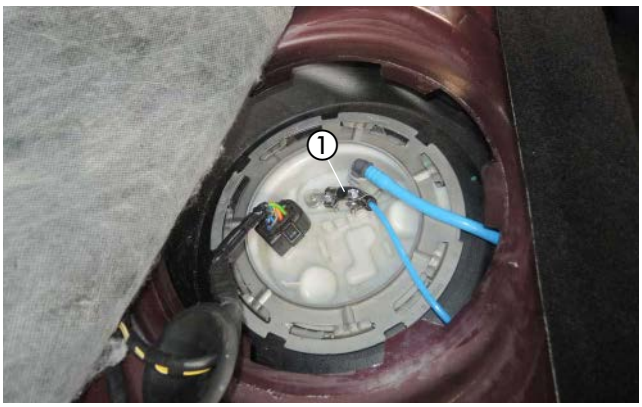

Abb. 33
① Brennstoffrohr (Saugleitung) mit Brennstoffschlauch Ø 3,5 x 3 mm am Tankentnehmer anschließen

3 EINBAU

BRENNSTOFFROHR VERLEGEN
(siehe Abb. 34 und 35)

Das Brennstoffrohr (Druckleitung) mit dem Übergangsstück, Ø 4,5/3,5 mm am Brennstoffstutzen des Heizgerätes montieren.

Den Stecker vom Hauptkabelbaum, den Kabelstrang der Wasserpumpe und den Kabelstrang Stromversorgung am Heizgerät anschließen.

Den Kabelstrang der Wasserpumpe zum Einbauplatz der Wasserpumpe verlegen und dort anschließen.

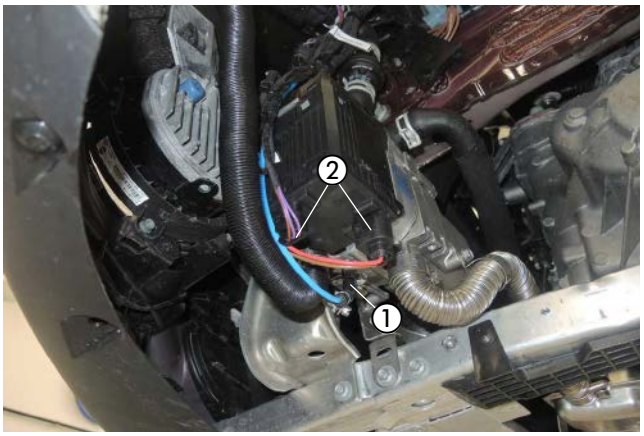

Abb. 34
① Brennstoffrohr (Druckleitung) mit Übergangsstück, Ø 4,5/3,5 mm montieren
② elektrische Steckverbindungen am Heizgerät anschließen

DOSIERPUMPE MONTIEREN UND ANSCHLIESSEN
(siehe Abb. 35 und 36)

Die vorbereitete Dosierpumpe mit einer Schraube M6 x 25 an der vorhandenen Gewindebohrung auf der linken Unterbodenseite befestigen.
Dabei auf die Einbaulage mit mindestens 15° Steigung auf der Druckseite achten.

⚠ ACHTUNG!
Das Brennstoffrohr nur mit scharfem Messer ablängen.



Abb. 35
① Dosierpumpe montieren

Das Brennstoffrohr (Druckleitung) gemeinsam mit dem Dosierpumpenkabel an der Bremsleitung der linken Fahrzeugunterseite zum Einbauplatz der Dosierpumpe verlegen.
Der Druckstutzen der Dosierpumpe zeigt nach rechts.
Das Brennstoffrohr (Saugleitung) ablängen und mit Brennstoffschlauch Ø 3,5 x 3 mm, Länge 50 mm, am Saugstutzen der Dosierpumpe anschließen.
Das Brennstoffrohr (Druckleitung) mit dem Brennstoffschlauch Ø 3,5 x 3 mm, Länge 50 mm, am Saugstutzen der Dosierpumpe anschließen.
Die Steckkontakte des Dosierpumpenkabels ohne Beachtung der Polarität im Gegenstecker einrasten.
Den Stecker an der Dosierpumpe anschließen.

⚠ ACHTUNG!
Bei der Verlegung von Brennstoffleitungen unbedingt auf ausreichenden Abstand zu heißen Fahrzeug- und Heizungsteilen achten.

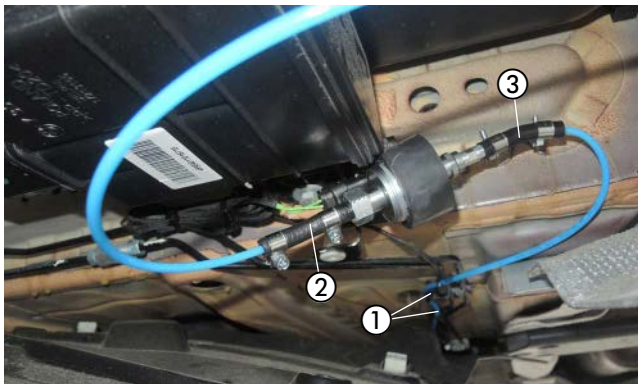

Abb. 36
① Brennstoffrohr (Druckleitung) und Dosierpumpenkabel verlegen
② Saugstutzen der Dosierpumpe
③ Druckstutzen der Dosierpumpe

3 EINBAU

SICHERUNGSHALTER MONTIEREN
(siehe Abb. 37)

Die vorhandene Bohrung in der Lasche auf Ø 6,5 mm aufbohren.

Den vormontierten Halter mit Sicherungssockel mit einer Schraube M6 x 12 an der Bohrung in der Lasche hinter dem linken Scheinwerfer montieren.



Abb. 37
① vormontierten Halter mit dem Sicherungssockel an der aufgebohrten Bohrung in der Lasche montieren

KABELVERLEGUNG
(siehe Abb. 38)

Den Kabelstrang „Fahrzeuginnenraum“ bestehend aus:
- Kabel 4 mm² ws/rt und Kabel 1 mm² sw/rt
- 3-adriger Kabelstrang „Bedieneinrichtung“
- 4-poliger Kabelstrang „Gebläsesteuergerät“

durch die fahrzeugeigene Kabeltülle auf der rechten Seite der Motortrennwand in den Fahrzeuginnenraum verlegen.

ACHTUNG!
Bei der Verlegung der Kabelstränge auf ausreichenden Abstand zu heißen Fahrzeug- und Heizungsteilen achten.
Die Kabelstränge an geeigneten Stellen mit Kabelbindern befestigen.

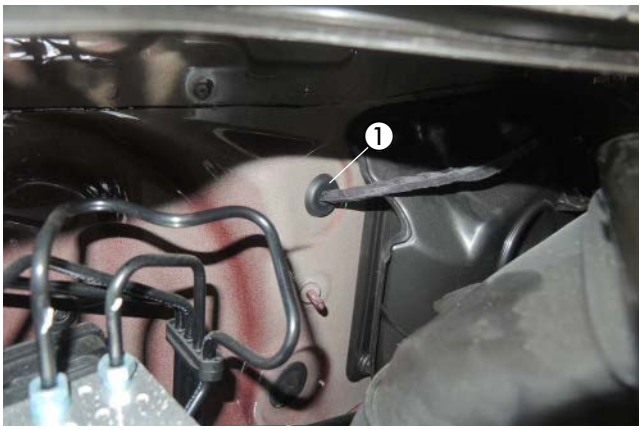

Abb. 38
① fahrzeugeigene Kabeltülle

STROMVERSORGUNG
(siehe Abb. 39 und 40)

Das Pluskabel 4 mm² rt zur Fahrzeug-Batterie führen und mit dem Kabelschuh A6 am Pluspol anschließen.

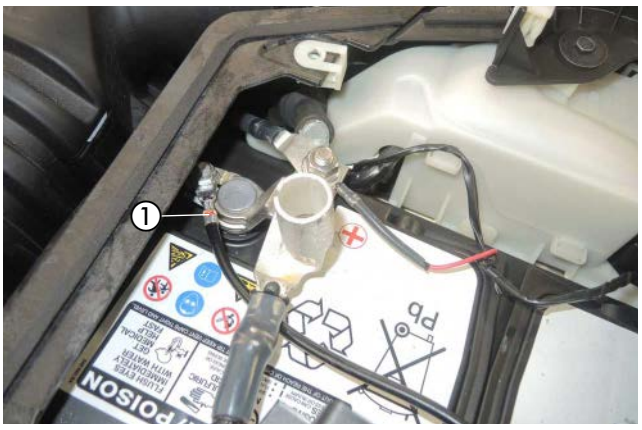

Abb. 39
① Pluskabel 4 mm² rt anschließen

3 EINBAU

Das Massekabel 2,5 mm² br zur Fahrzeugbatterie führen und mit dem Kabelschuh A6 am Minuspol anschließen.

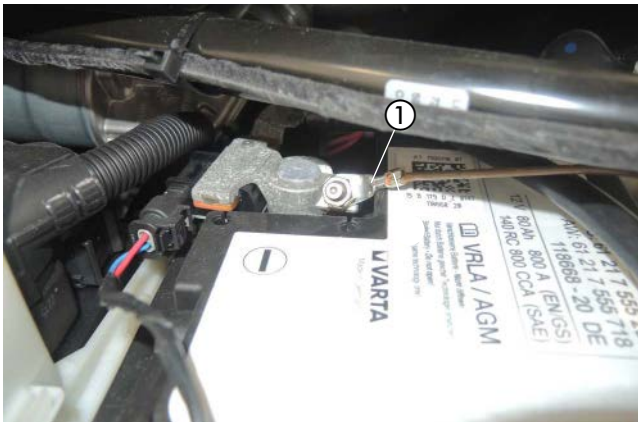

Abb. 40
① Massekabel 2,5 mm² br anschließen

GEBLÄSEANSTEUERUNG
(siehe Abb. 41 bis 50)

Das vormontierte Gebläsesteuergerät mit einer Schraube M6 x 12 am Träger der Armaturentafel hinter dem Handschuhfach befestigen.

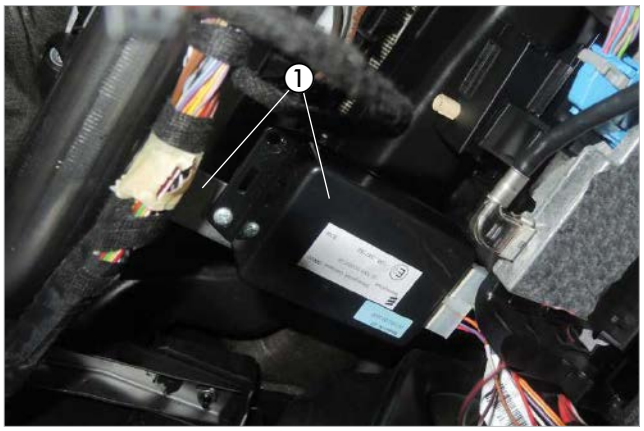

Abb. 41
① Gebläsesteuermodul montieren

BITTE BEACHTEN!

Das Gebläsesteuergerät muß angelernt werden.
Zum Anlernen siehe Hinweise in Technischer Dokumentation, Bedienungshinweise Gebläsesteuergerät, Abschnitt "Anlernen".

Den Relaissockel mit einer Schraube M5 x 10 am Träger der Armaturentafel hinter dem Handschuhfach befestigen.

Das Kabel 1 mm² br vom Relais-Kabelstrang mit an dem Halter anschließen.

Das Kabel 1 mm² sw vom Relais-Kabelstrang und das Kabel 0,5 mm² rt vom Kabelstrang Gebläseansteuerung zur Fahrerseite führen.

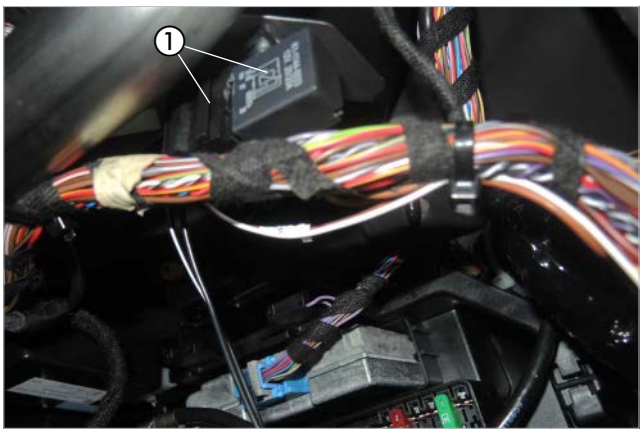

Abb. 42
① Relaissockel montieren

3 EINBAU

Das Kabel 1 mm² sw vom Relais-Kabelstrang mit dem Kabel 0,5 mm² sw/rt vom Kabelstrang "Bedieneinrichtung" mit einem einem Stoßverbinder verbinden.

Das Kabel 0,5 mm² sw/rt vom Kabelstrang Gebläseansteuerung mit dem Kabel 1 mm² sw/ws vom Relais-Kabelstrang mit einem Stoßverbinder verbinden.

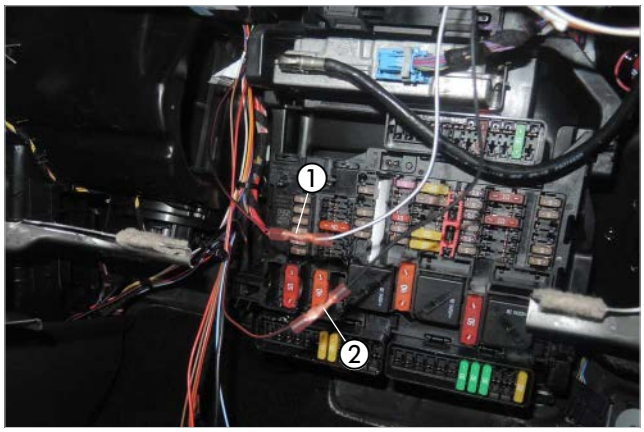

Abb. 43
① Kabel 0,5 mm² sw/rt und Kabel 1 mm² sw verbinden
② Kabel 0,5 mm² sw/rt und Kabel 1 mm² sw/ws verbinden

Das Kabel 1 mm² ws vom Relais-Kabelstrang zur Elektrikbox an der A-Säule auf der Beifahrerseite führen.

Am hinteren 42-poligen Stecker (schwarzer Arretierhebel) das Kabel 0,35 mm² gn/rt (Pin 13) finden und das Kabel 1 mm² ws vom Relais-Kabelstrang einbinden.

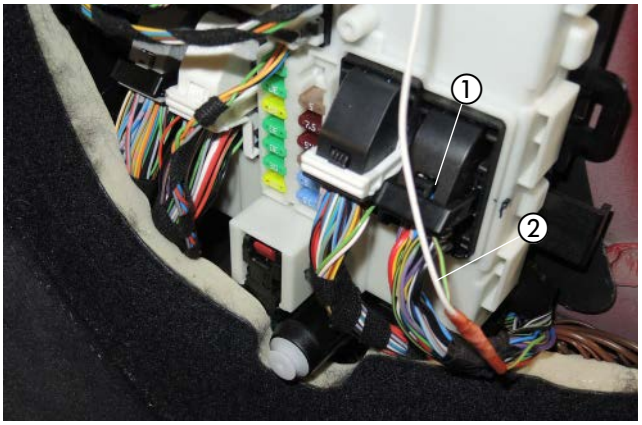

Abb. 44
① Elektrikbox A-Säule, Stecker schwarz 42-polig
② Kabel 1 mm² ws eingebunden

Das Kabel 0,35 mm² gn/rt (Pin 13) befindet sich am grauen 21-poligen Einsatz vom 42-poligen Stecker.

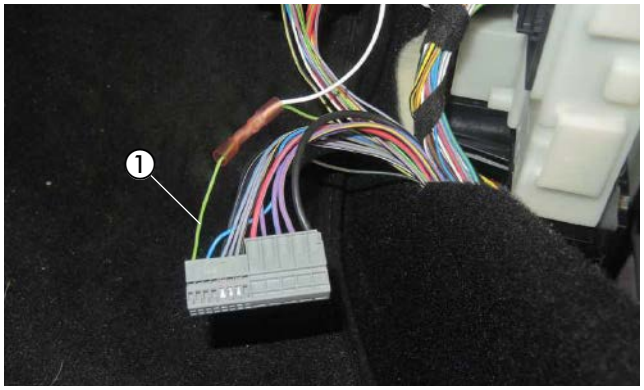

Abb. 45
① Kabel 0,35 mm² gn/rt im Einsatz grau, 21-polig

3 EINBAU

Die Gebläseansteuerung erfolgt am 26-poligen weißen Stecker am Klimasteuergerät / AC-Verstärker.

Der AC-Verstärker befindet sich auf der linken Seite hinter der Armaturentafel im Bereich der Mittelkonsole.

Den schwarzen Steckereinsatz aus dem weißen Steckergehäuse herauslösen.

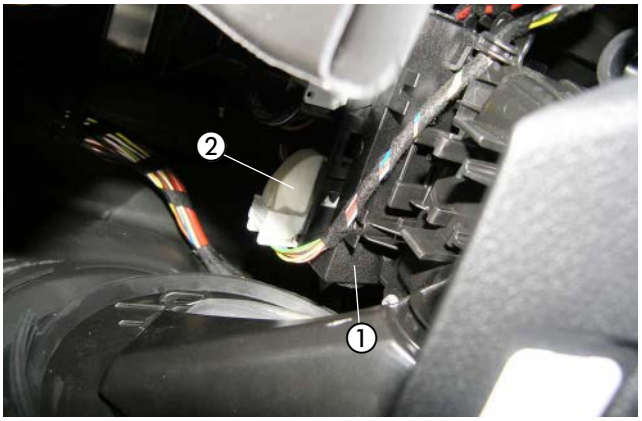

Abb. 46
① Klimasteuergerät
② 26-poliger weißer Stecker

Die Kabel weiß, gelb, orange und violett vom Kabelstrang Gebläseansteuerung zum Klimasteuergerät verlegen.

Stecker 26-polig Klimasteuergerät / AC-Verstärker
- Kabel rot/weiß (Pin 15) trennen
- Kabel orange zum AC-Verstärker verbinden
- Kabel violett zum Fahrzeugkabelbaum verbinden

- Kabel gelb (Pin 16) trennen
- Kabel weiß zum AC-Verstärker verbinden
- Kabel gelb zum Fahrzeugkabelbaum verbinden

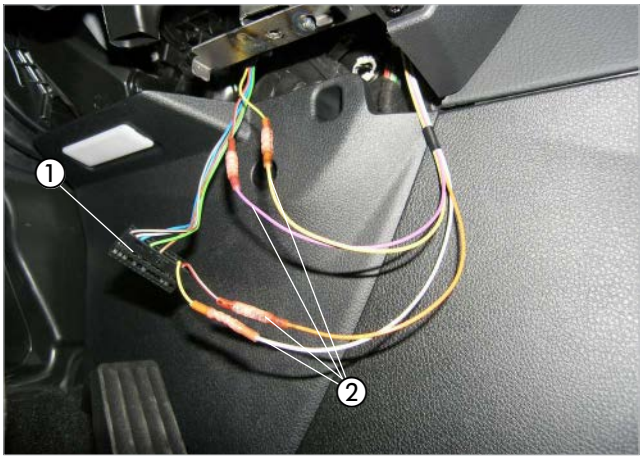

Abb. 47
① schwarzer Steckereinsatz 26-polig AC-Verstärker
② Kabel vom Kabelstrang Gebläseansteuerung einbinden

Am Kabelstrang "Bedieneinrichtung" das Kabel 0,5 mm² rt trennen und das Kabel 0,5 mm² rt vom Kabelstrang Gebläseansteuerung dem Schaltplan entsprechend mit einem Stoßverbinder einbinden.

Am Kabelstrang "Bedieneinrichtung" das Kabel 0,5 mm² br trennen und das Kabel 0,5 mm² br vom Kabelstrang Gebläseansteuerung dem Schaltplan entsprechend mit einem Stoßverbinder einbinden.

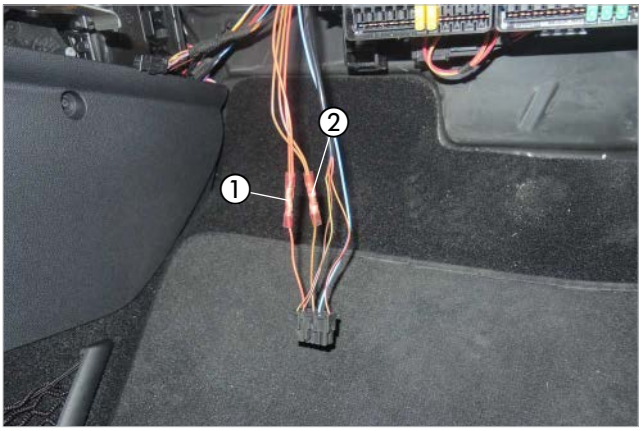

Abb. 48
① Kabel 0,5 mm² rt einbinden
② Kabel 0,5 mm² br einbinden

3 EINBAU

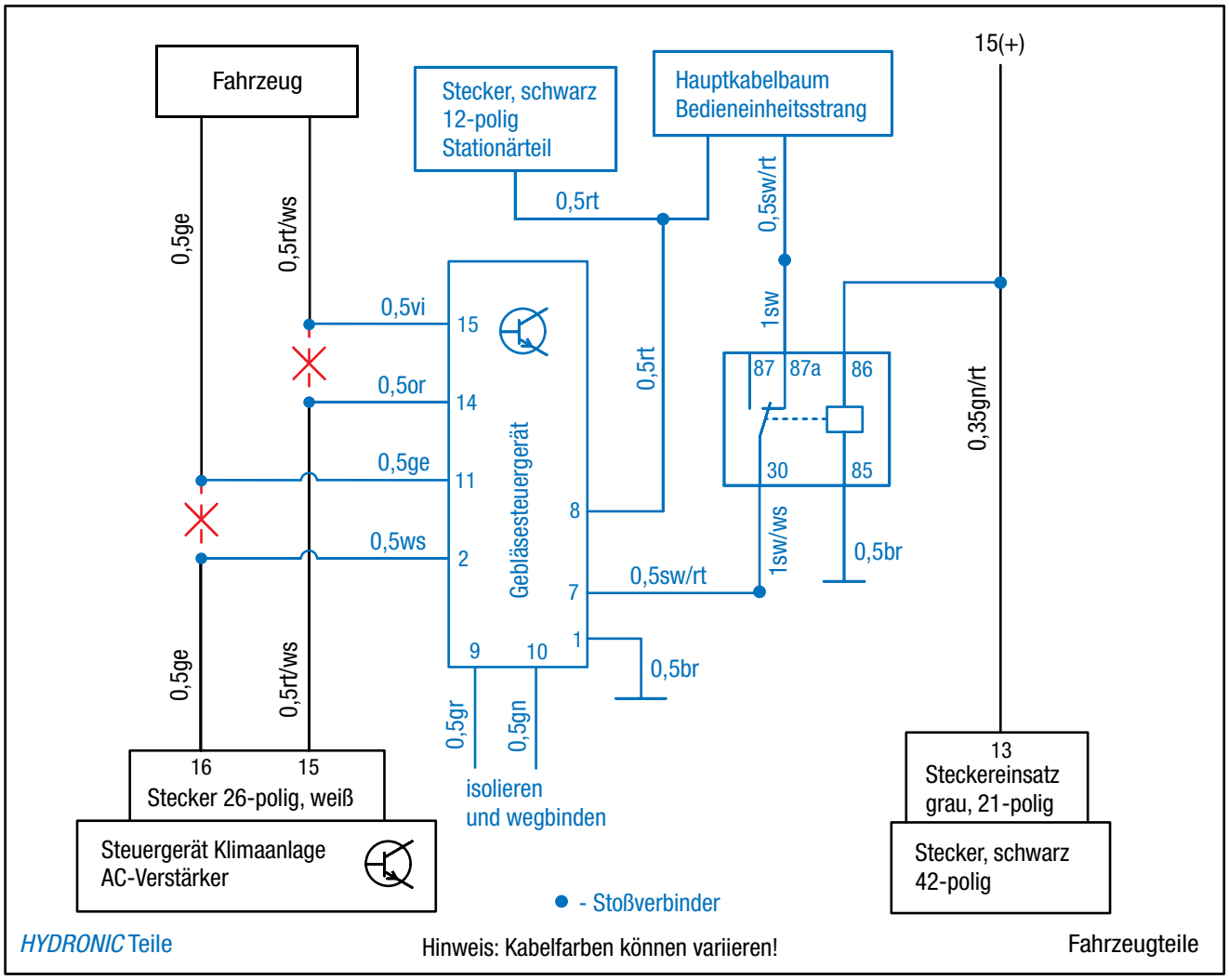

Abb. 49

3 EINBAU

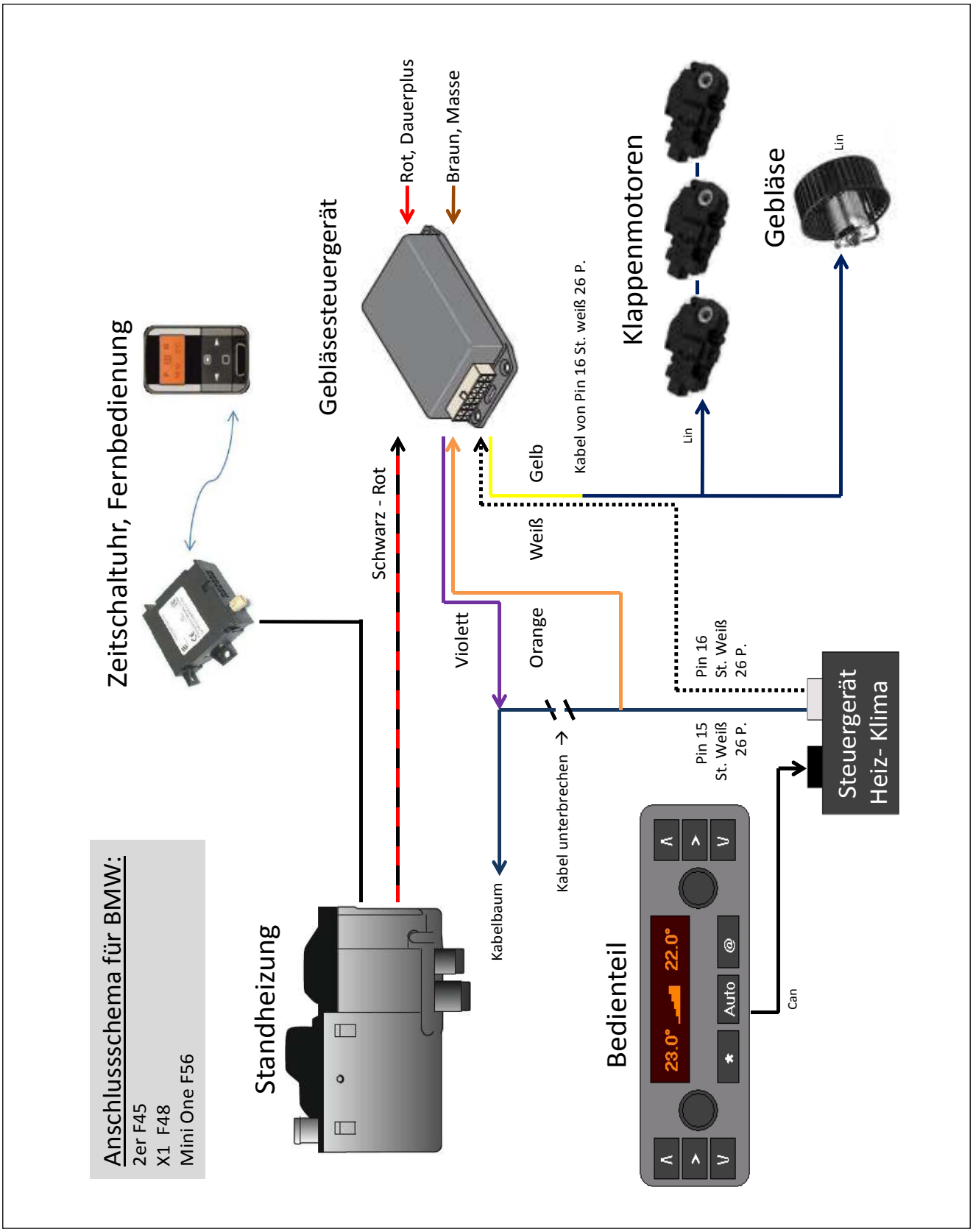

Abb. 50

3 EINBAU

FUNKFERNBEDIENUNG EASYSTART REMOTE/REMOTE+ EINBAUEN
(Alternativvorschlag - Absprache mit dem Kunden)
(siehe Abb. 51 bis 53)

Der Einbau der EasyStart Remote/Remote+ erfolgt nach der Technischen Beschreibung für die Funkfernbedienung EasyStart Remote/Remote+, siehe dazu den Abschnitt „Einbauanweisung“.

Den Taster der EasyStart Remote/Remote+ in die Verkleidung der Armaturentafel links neben der 12V-Steckdose montieren.
Dazu eine Bohrung Ø 10 mm fertigen und den Taster in die gefertigte Bohrung einsetzen.



Abb. 51
① Taster der EasyStart Remote/Remote+ montieren

Den Temperaturfühler der EasyStart Remote+ an der Verkleidung der A-Säule im Fußraum des Beifahrers anbringen.



Abb. 52
① Temperaturfühler der EasyStart Remote+ montieren

Das Stationärteil der EasyStart Remote/Remote+ mit zwei Klebepads auf die Verkleidung der Zentralelektronik montieren.

Das Antennenkabel der EasyStart Remote/Remote+ am Stationärteil anschließen, nach rechts führen und im Türgummi der Beifahrerseite verlegen.

Die Kabel vom montierten Taster und Temperaturfühler zusammen mit dem Kabelstrang „Bedieneinrichtung“ zum Einbauort des Stationärteils führen und am Stationärteil anschließen.

ACHTUNG!
Eine eventuelle Überlänge des Antennenkabels unter der Armaturentafel mit Kabelbindern befestigen.

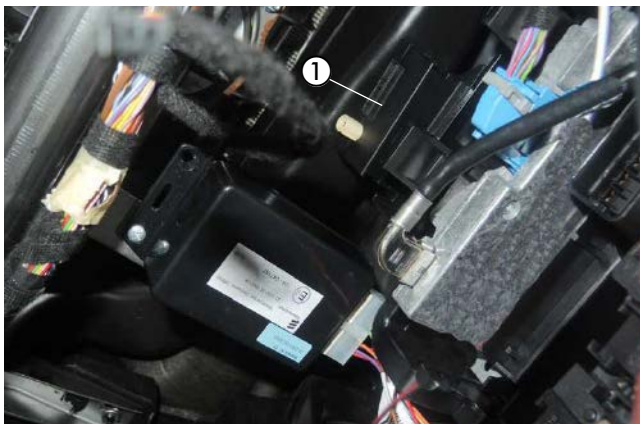

Abb. 53
① Stationärteil der EasyStart Remote / Remote+

4 NACH DEM EINBAU

ABGASENDROHR VERLEGEN
(siehe Abb. 54)

Das Abgasendrohr der Abbildung entsprechend durch die Abgastülle führen.

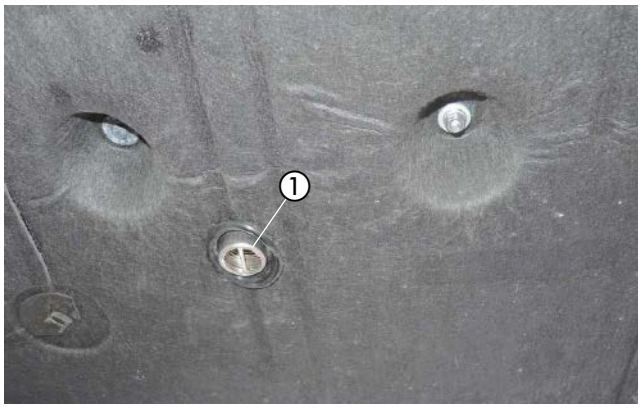

Abb. 54
① Abgasendrohr durch die Abgastülle führen

HINWEIS-AUFKLEBER "TANKEN" EINKLEBEN
(siehe Abb. 55)

Den Hinweis-Aufkleber "Tanken" in die Tankklappe entsprechend der Abbildung einkleben.

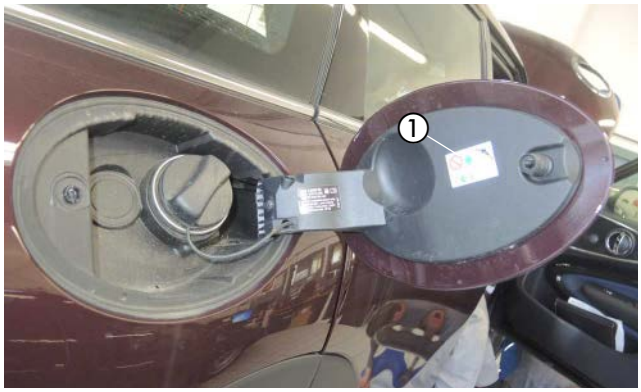

Abb. 55
① Hinweis-Aufkleber "Tanken" anbringen

FAHRZEUG KOMPLETTIEREN

- Alle ausgebauten Teile in umgekehrter Reihenfolge montieren.
- Die Batterie wieder anklemmen.
- Die Schlauchleitungen, Schlauch- und Rohrschellen sowie alle elektrischen Anschlüsse auf festen Sitz prüfen.
- Alle losen Leitungen mit Kabelbindern sichern.
- Alle Programmierungen am Fahrzeug (Radio, Fensterheber usw.) wieder herstellen.
- Das Kühlsystem befüllen, den Motor starten, Kühlsystem entlüften und auf Dichtheit prüfen, fehlende Kühlflüssigkeit bis zur Markierung (Pfeil) nachfüllen.
- Das Duplikat Typenschild gut leserlich in der Nähe des Heizgerätes oder an geeigneter Stelle an der B-Säule einkleben.
- Den Hinweis-Aufkleber „Tanken“ in die Tankklappe oder an geeigneter Stelle an der B-Säule einkleben.
- Bitte auch die Angaben des Fahrzeugherstellers zur Befüllung und Entlüftung des Kühlsystems beachten.
- Die behördlichen Vorschriften und Sicherheitshinweise in der technischen Beschreibung beachten.
- Das Bedienelement programmieren und die Bedienungs-anweisung in das Handschuhfach legen.
- DAS MERKBLATT FÜR DEN KUNDEN, INS FAHRZEUG LEGEN ODER DEM KUNDEN AUSHÄNDIGEN!

⚠ ACHTUNG!
Das Kühlsystem ausschließlich mit der vom Fahrzeughersteller vorgeschriebenen Kühlflüssigkeit befüllen.

INBETRIEBNAHME DES HEIZGERÄTES

- Das Heizgerät am Bedienelement einschalten.
  Siehe Bedienungsanleitung - Bedienelement.

5 TEILEÜBERSICHT



Abb. 56



Abb. 57

ERSTINBETRIEBNAHME (EASYSTART REMOTE)

ERSTINBETRIEBNAHME DURCHFÜHREN

Bei Erstinbetriebnahme müssen nacheinander folgende Arbeitsschritte ausgeführt werden.

- **Batterie in das Mobilteil einsetzen**
  Die mitgelieferte Batterie wie in der Bedienungsanweisung EasyStart Remote, unter Kapitel „Wartung / Batterie tauschen“ beschrieben, in das Mobilteil einsetzen. Das Mobilteil noch nicht aktivieren.
- **Betriebsspannung anlegen**
  Die Betriebsspannung wird durch Einstecken der Sicherung in den Sicherungshalter angelegt.
  Automatische Erkennung
  Fünf Sekunden nach dem Anlegen der Betriebsspannung beginnt die LED des Tasters zu leuchten. Die Funkfernbedienung prüft jetzt welches Heizgerät angeschlossen ist und konfiguriert die Bedienerführung des Mobilteils.
- **Mobilteil anlernen**
  Beginnt die LED des Taster zu blinken, kann das Mobilteil angelernt werden.

Hinweis zum Anlernmodus Add
Mit der Funktion **Add** können bis zu 4 Mobilteile auf ein Stationärteil angelernt werden, wobei immer nur ein Mobilteil mit dem Stationärteil Verbindung aufnehmen kann.

Hinweise zum Anlernmodus AddE
Mit der Funktion **AddE** wird nur das aktuelle Mobilteil angelernt. Alle zuvor angelernten Mobilteile werden gelöscht.

BITTE BEACHTEN!

Wird das Mobilteil nicht innerhalb von 30 Sekunden angelernt, erlischt die LED-Anzeige des Tasters.
Taster drücken, bis die LED zu blinken beginnt. Anschließend Mobilteil anlernen.

MOBILTEIL ANLERNEN - ANLERNMODUS ADD

Taste oder drücken.

Wenn die Verbindung zwischen Mobilteil und Stationärteil aufgebaut ist, beginnt die LED-Anzeige grün zu flackern. Das Mobilteil befindet sich im Anlernmodus **Add**.

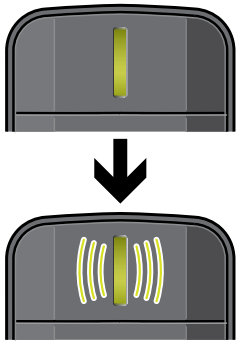

Datenübertragung

LED: leuchtet grün

LED: flackert grün

Anlernmodus **Add**, während die LED-Anzeige grün flackert mit der Taste bestätigen.

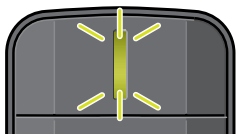

LED: blinkt 2x grün

Das Mobilteil ist angelernt.

ERSTINBETRIEBNAHME (EASYSTART REMOTE)

MOBILTEIL ANLERNEN - ANLERNMODUS ADDE

Taste ▭ oder ▭ drücken.

Wenn die Verbindung zwischen Mobilteil und Stationärteil aufgebaut ist, beginnt die LED-Anzeige grün zu flackern. Das Mobilteil befindet sich im Anlernmodus **Add**.

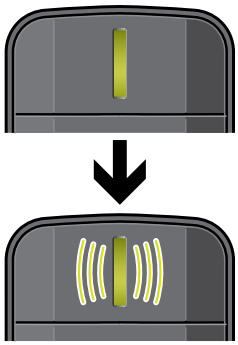

Datenübertragung

LED: leuchtet grün

LED: flackert grün

Während die LED grün flackert die Taste ▭ drücken.

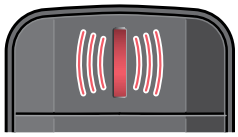

LED: flackert rot

Anlernmodus **AddE** während die LED-Anzeige rot flackert, mit der Taste ▭ bestätigen.

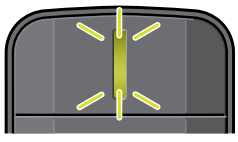

LED: blinkt 2x grün

Das Mobilteil ist angelernt.

ZUSÄTZLICHES MOBILTEIL ANLERNEN

- Den im Fahrzeug verbauten Taster drücken, bis die LED des Tasters zu blinken beginnt.
- Während die LED des Tasters blinkt, das Mobilteil wie unter „Mobilteil anlernen“ beschrieben aktivieren.

STECKERBELEGUNG (EASYSTART REMOTE)

ANSCHLUSS STECKERGEHÄUSE AM STATIONÄRTEIL

- Flachstecker am Leitungsstrang Bedienung anschlagen.
- Leitungsstrang Bedienung und Leitungsstrang Taster in das 12-polige Steckergehäuse einknüpfen. (Belegung Steckergehäuse).
- Die Kontaktsicherung in das Steckergehäuse einschieben.
- 12-poliges Steckergehäuse am Stationärteil anschließen.

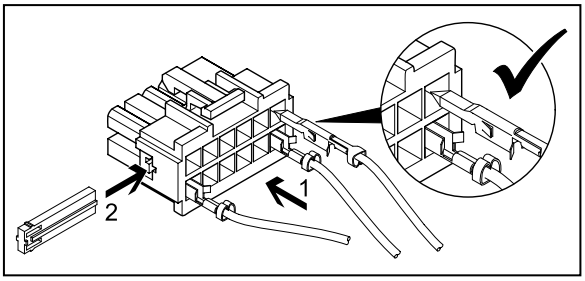

BITTE BEACHTEN!

- Bei der Montage der Stecker darauf achten, dass die Sicherungszungen immer zur Mitte des Steckers zeigen. Nur in dieser Lage rasten die Zungen im Gehäuse ein (siehe Skizze).

PINBELEGUNG AM STATIONÄRTEIL

Pin	Signal	Leitungsfarbe
1	Klemme 30 (Plus)	rot
2	–	
3	Klemme 31 (Plus)	braun
4	JE-Diagnose / DAT-Leitung	blau / weiß / vi
5	–	
6	LED Taster (+)	rot / gelb
7	Taster (+)	braun / gelb
8	Taster (-)	braun
9	–	
10	–	
11	–	
12	–	

Kammerbelegung Steckergehäuse -XB12 (Belegung von der Leitungseintrittseite gesehen)

ERSTINBETRIEBNAHME (EASYSTART REMOTE+)

ERSTINBETRIEBNAHME DURCHFÜHREN

Bei Erstinbetriebnahme müssen nacheinander folgende Arbeitsschritte ausgeführt werden.

- **Batterie in das Mobilteil einsetzen.**
  Die mitgelieferte Batterie wie in der Bedienungsanweisung EasyStart Remote+, unter Kapitel „Wartung / Batterie tauschen“ beschrieben, in das Mobilteil einsetzen. Das Mobilteil noch nicht aktivieren.
- **Betriebsspannung anlegen**
  Die Betriebsspannung wird durch Einstecken der Sicherung in den Sicherungshalter angelegt.
  Automatische Erkennung
  Fünf Sekunden nach dem Anlegen der Betriebsspannung beginnt die LED des Tasters zu leuchten. Die Funkfernbedienung prüft jetzt welches Heizgerät angeschlossen ist und konfiguriert die Menüleiste des Mobilteils.
- **Mobilteil anlernen**
  Beginnt die LED des Taster zu blinken, kann das Mobilteil angelernt werden.

Hinweis zur Display-Anzeige Add
Mit der Funktion **Add** können bis zu 4 Mobilteile auf ein Stationärteil angelernt werden, wobei immer nur ein Mobilteil mit dem Stationärteil Verbindung aufnehmen kann.

Hinweise zur Display-Anzeige AddE
Mit der Funktion **AddE** wird nur das aktuelle Mobilteil angelernt. Alle zuvor angelernten Mobilteile werden gelöscht.

BITTE BEACHTEN!

Wird das Mobilteil nicht innerhalb von 30 Sekunden angelernt, erlischt die LED-Anzeige des Tasters.
Taster drücken, bis die LED zu blinken beginnt. Anschließend Mobilteil anlernen.

MOBILTEIL ANLERNEN - ANLERNMODUS Add

Taste ▢ oder ▢ drücken, **Add** wird angezeigt.

Pair mode Add

Anlernmodus Add mit Taste ▢ bestätigen.

MOBILTEIL ANLERNEN - ANLERNMODUS AddE

Mit der Taste ◄ oder ► **AddE** auswählen.

Pair mode AddE

Anlernmodus AddE mit Taste ▢ bestätigen.

ERSTINBETRIEBNAHME (EASYSTART REMOTE+)

NACH DER BESTÄTIGUNG VON Add ODER AddE

- **Uhrzeit einstellen**

Stunden mit der Taste ◄ oder ► einstellen.

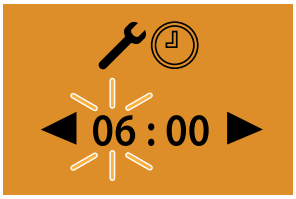

Einstellung mit der Taste ▭ bestätigen.

Minuten mit der Taste ◄ oder ► einstellen.

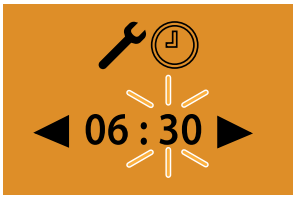

Einstellung mit der Taste ▭ bestätigen.

- **Wochentag einstellten**

Wochentage mit der Taste ◄ oder ► einstellen.

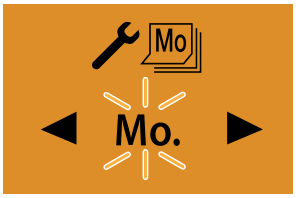

Einstellung mit der Taste ▭ bestätigen.
Anschließend EasyStart Remote+ konfigurieren.

ZUSÄTZLICHES MOBILTEIL ANLERNEN

Den im Fahrzeug verbauten Taster drücken, bis die LED des Tasters zu blinken beginnt.
Am Mobilteil die Taste ▭ oder ▭ drücken, **Add** wird angezeigt.

Anlernmodus mit Taste ▭ bestätigen.



Das zusätzliche Mobilteil ist angelernt.

EASYSTART REMOTE+ KONFIGURIEREN

Das System muss je nach Anwendungsfall konfiguriert werden.

STECKERBELEGUNG (EASYSTART REMOTE+)

ANSCHLUSS STECKERGEHÄUSE AM STATIONÄRTEIL

- Flachstecker am Leitungsstrang Bedienung anschlagen.
- Leitungsstrang Bedienung, Leitungsstrang Raumtemperaturfühler und Leitungsstrang Taster in das 12-polige Steckergehäuse einknüpfen (Belegung Steckergehäuse

- Die Kontaktsicherung in das Steckergehäuse einschieben.
- 12-poliges Steckergehäuse am Stationärteil anschließen.

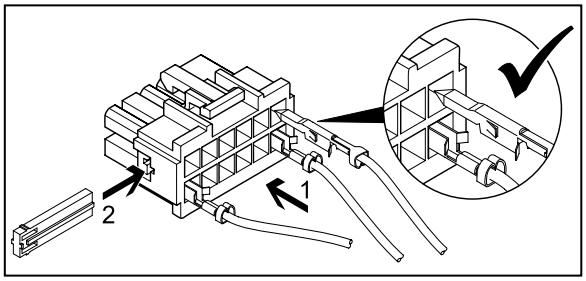

BITTE BEACHTEN!

Bei der Montage der Stecker darauf achten, dass die Sicherungszungen immer zur Mitte des Steckers zeigen. Nur in dieser Lage rasten die Zungen im Gehäuse ein (siehe Skizze).

Belegung Steckergehäuse

Pin	Signal	Leitungsfarbe
1	Kl 30	rot
2	–	–
3	Kl 31	braun
4	Diagnose	blau / weiß
5	DAT	vi
6	LED Taster	rot / gelb

Pin	Signal	Leitungsfarbe
7	Taster (+)	braun / gelb
8	Taster (–)	braun
9	Temp. (–)	braun / weiß
10	Temp. (+)	grau
11	S (+)	ge
12	–	–

Kammerbelegung Steckergehäuse -XB12 (Belegung von der Leitungseintrittseite gesehen)

MERKBLATT FÜR DEN KUNDEN

- Beim Standheizungsbetrieb wird nur der Innenraum erwärmt. Der Motor ist von der Wassererwärmung abgekoppelt, dadurch ist eine geringere Heizdauer als üblicherweise möglich. In der Regel reicht eine Heizdauer von 15 min aus, um den Innenraum zu erwärmen.

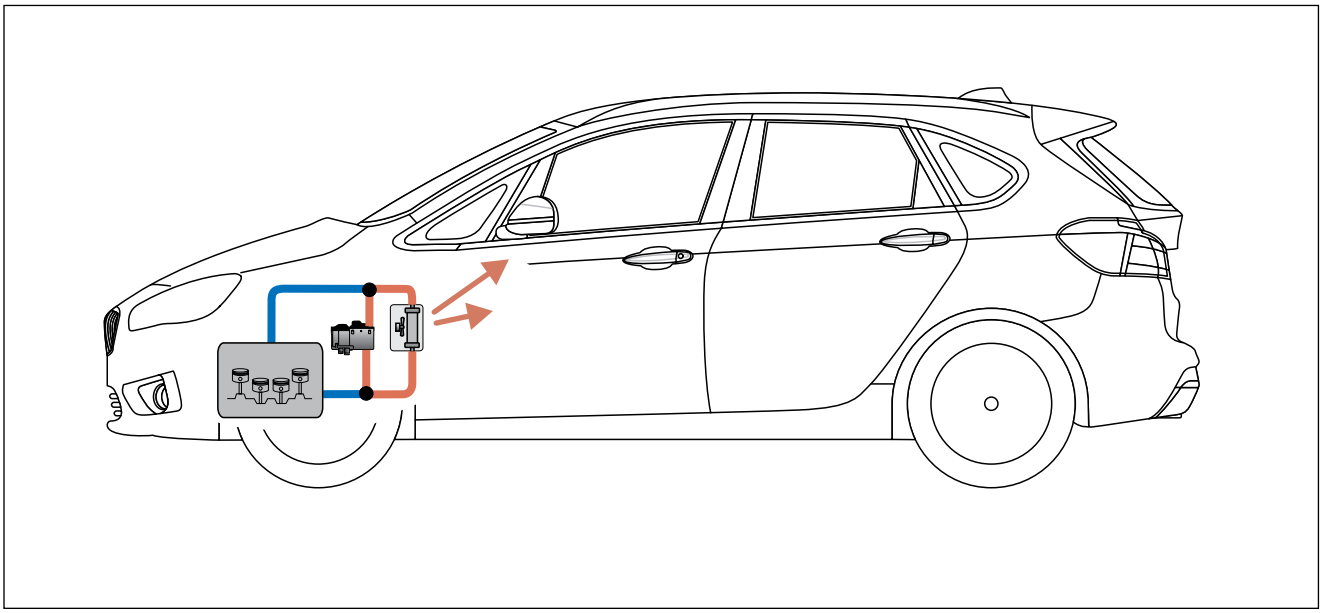

- BMW Fahrzeuge sind mit einer Spannungsüberwachung des 12 V-Bordnetzes ausgestattet. Durch den Betrieb der Standheizung kann es aufgrund einer Unterspannung zu einer Warnmeldung kommen, die aber auf den Fahrzeugbetrieb keinen Einfluss hat.

EMPFEHLUNG!

- Schalten Sie die Standheizung mindestens einmal monatlich für ca. 10 min und auch in den Sommermonaten ein! Dies sorgt für eine reibungslose Funktion im Nutzungszeitraum!
- Wir empfehlen die Heizzeit auf die Fahrzeit abzustimmen: Fahrzeit > Heizzeit.

BITTE BEACHTEN!

Bei Fahrzeugen mit Innenraumüberwachung ist diese für den Heizvorgang zu deaktivieren.
Hinweise für die Deaktivierung bitte der Bedienungsanleitung des Fahrzeuges entnehmen.

DE

ANSCHLUSSKONSTELLATIONEN FÜR HYDRONIC S3 12V CS

DE

Bitte beachten: Nur gültig für folgende Hydronic S3 Ausführungsvarianten **mit CAN-Schnittstelle und S+ Schaltausgang:**

Heizgeräte für Otto-Kraftstoff (Benzin)	**Bestell-Nr.**
B 4 E – 12 V CS	20.2007.05.0000
B 5 E – 12 V CS	20.2008.05.0000
Heizgeräte für Dieselkraftstoff	**Bestell-Nr.**
D 4 E – 12 V CS	25.2933.05.0000
D 5 E – 12 V CS	25.2934.05.0000

1 Anschluss Hydronic S3 12V CS an EasyStart Pro / EasyStart Web in Verbindung mit EasyFan

Anschluss über Y-Kabel (Mat.-Nr. 22.1000.35.2800) und Leiter BKRD an Bedienelement und EasyFan.

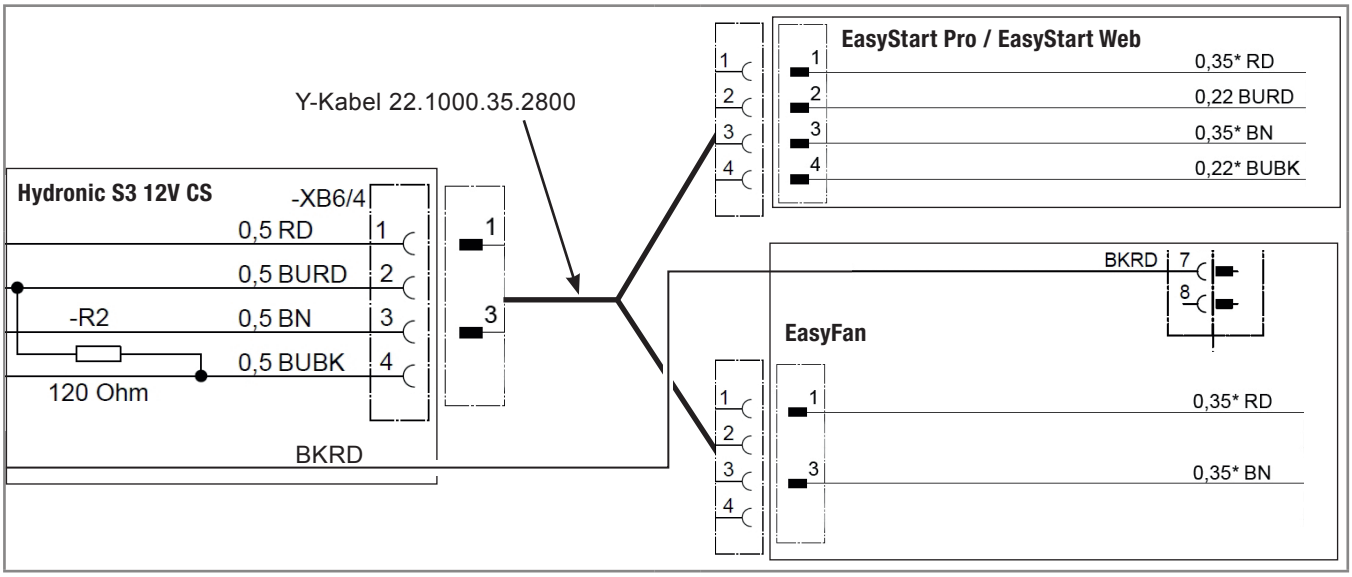

2 Anschluss Hydronic S3 12V CS an 2 x EasyStart Pro / EasyStart Web

Anschluss über Y-Kabel (Mat.-Nr. 22.1000.35.2700) an EasyStart Pro und EasyStart Web.

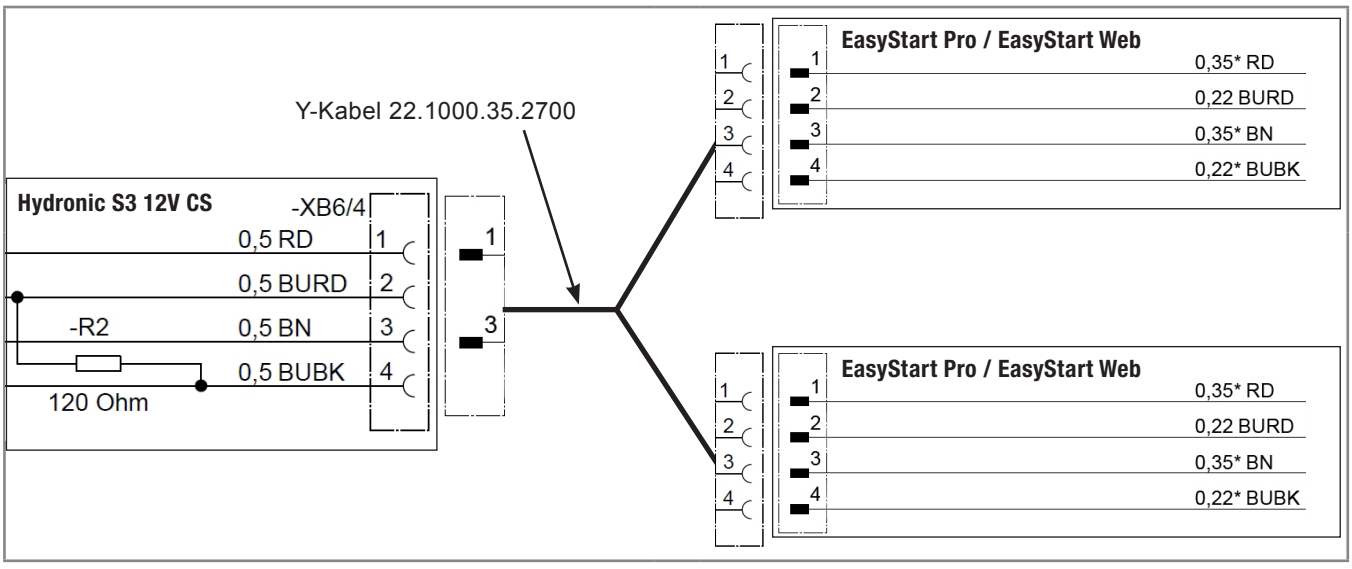

DE

3 Anschluss Hydronic S3 12V CS an EasyStart Remote

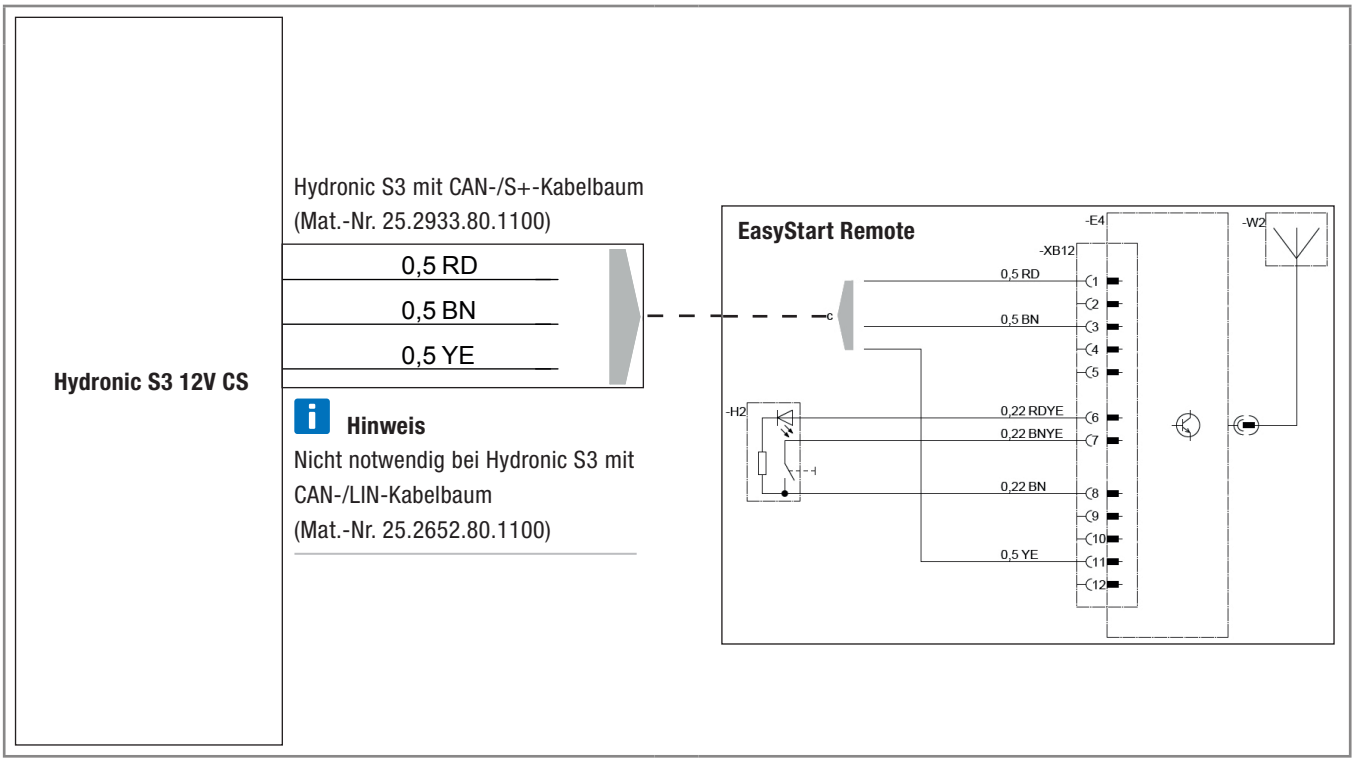

DE

4 Anschluss Hydronic S3 12V CS an EasyStart Remote+

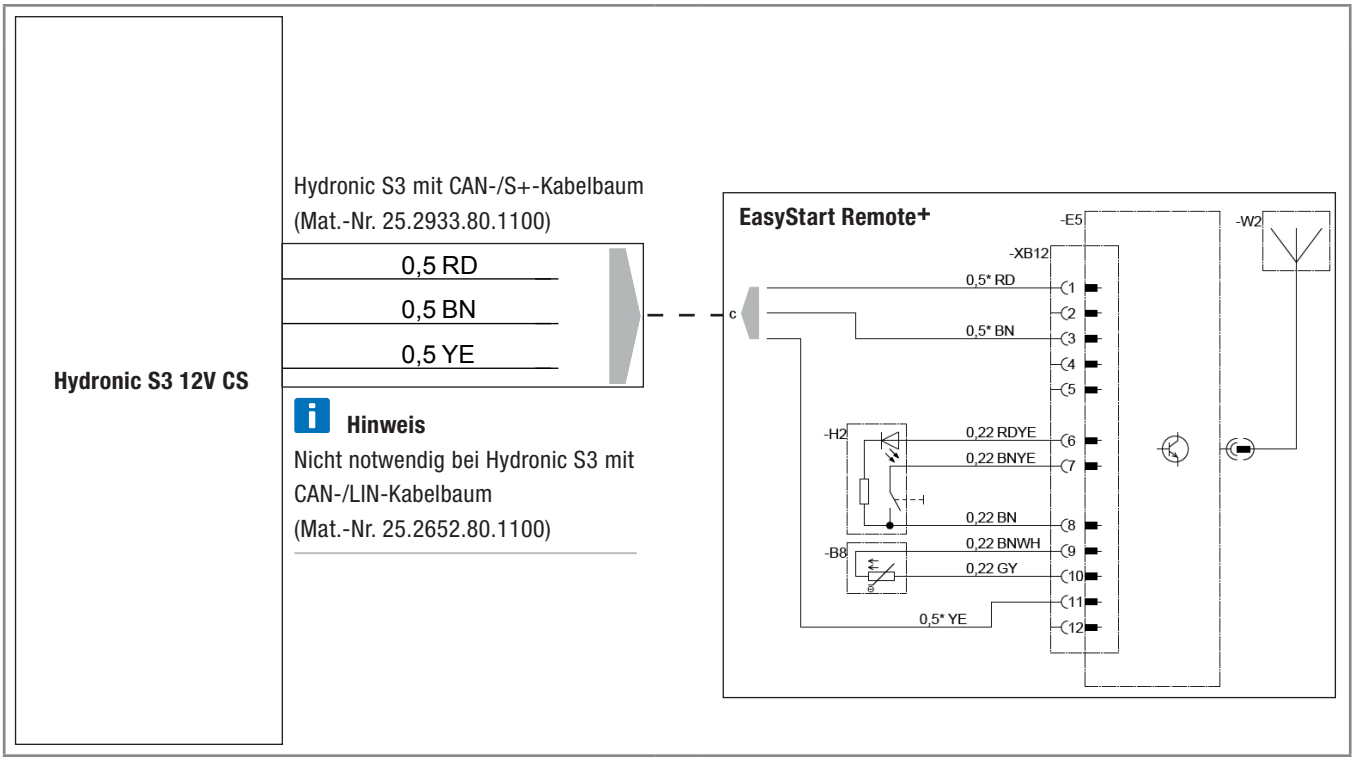

EN

CONNECTION CONSTELLATIONS FOR HYDRONIC S3 12V CS

EN

Please note: Only valid for the following Hydronic S3 versions **with CAN interface and S+ switching output:**

Heaters for petrol	**Order No.**
B 4 E – 12 V CS	20.2007.05.0000
B 5 E – 12 V CS	20.2008.05.0000
Heaters for Diesel	**Order No.**
D 4 E – 12 V CS	25.2933.05.0000
D 5 E – 12 V CS	25.2934.05.0000

1 Connection of Hydronic S3 12V CS to EasyStart Pro / EasyStart Web including EasyFan

Connect via Y cable (Mat.-No. 22.1000.35.2800) and line BKRD to operating element and EasyFan.

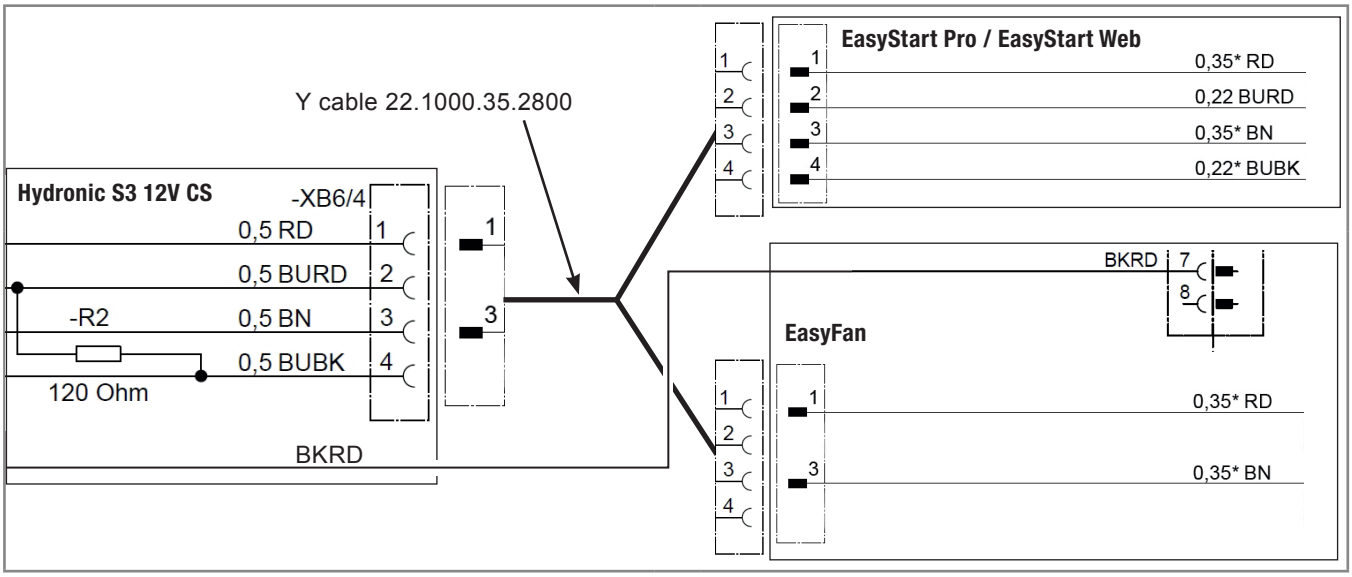

2 Connection of Hydronic S3 12V CS to 2 x EasyStart Pro / EasyStart Web

Connect via Y cable (Mat.-No. 22.1000.35.2700) to EasyStart Pro and EasyStart Web.

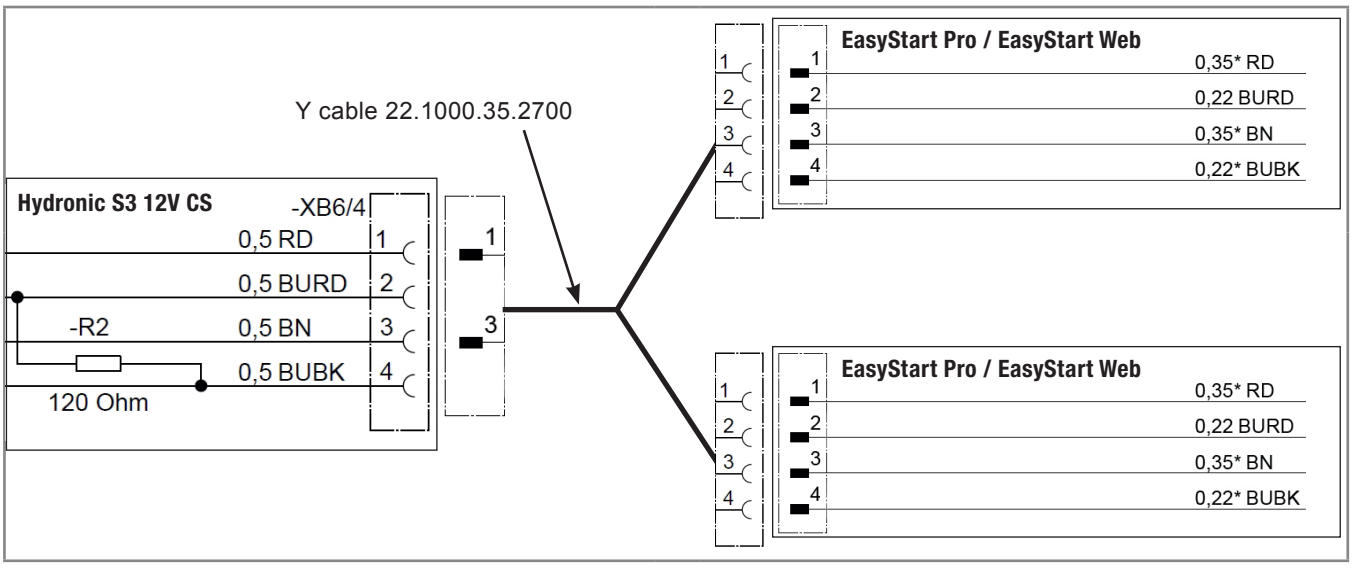

EN

3 Connection of Hydronic S3 12V CS to EasyStart Remote

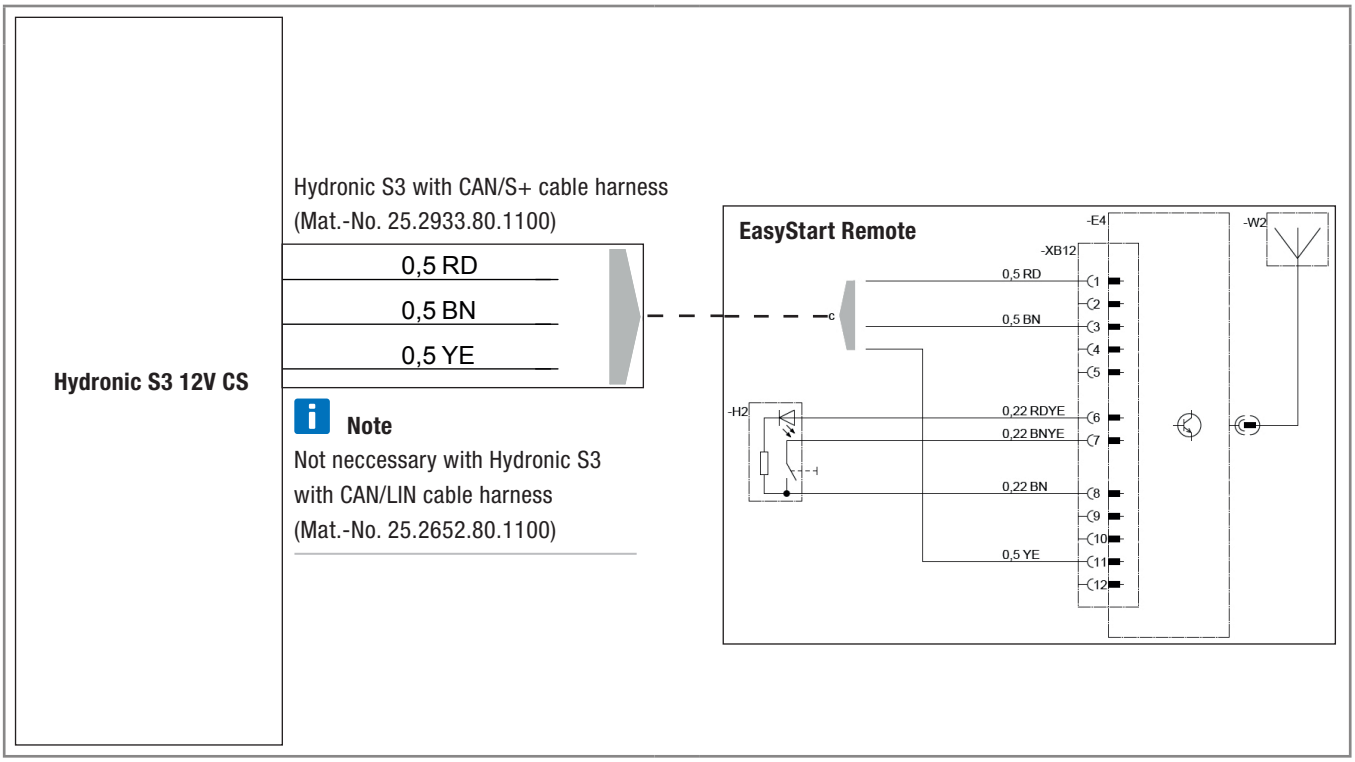

4 Connection of Hydronic S3 12V CS to EasyStart Remote+

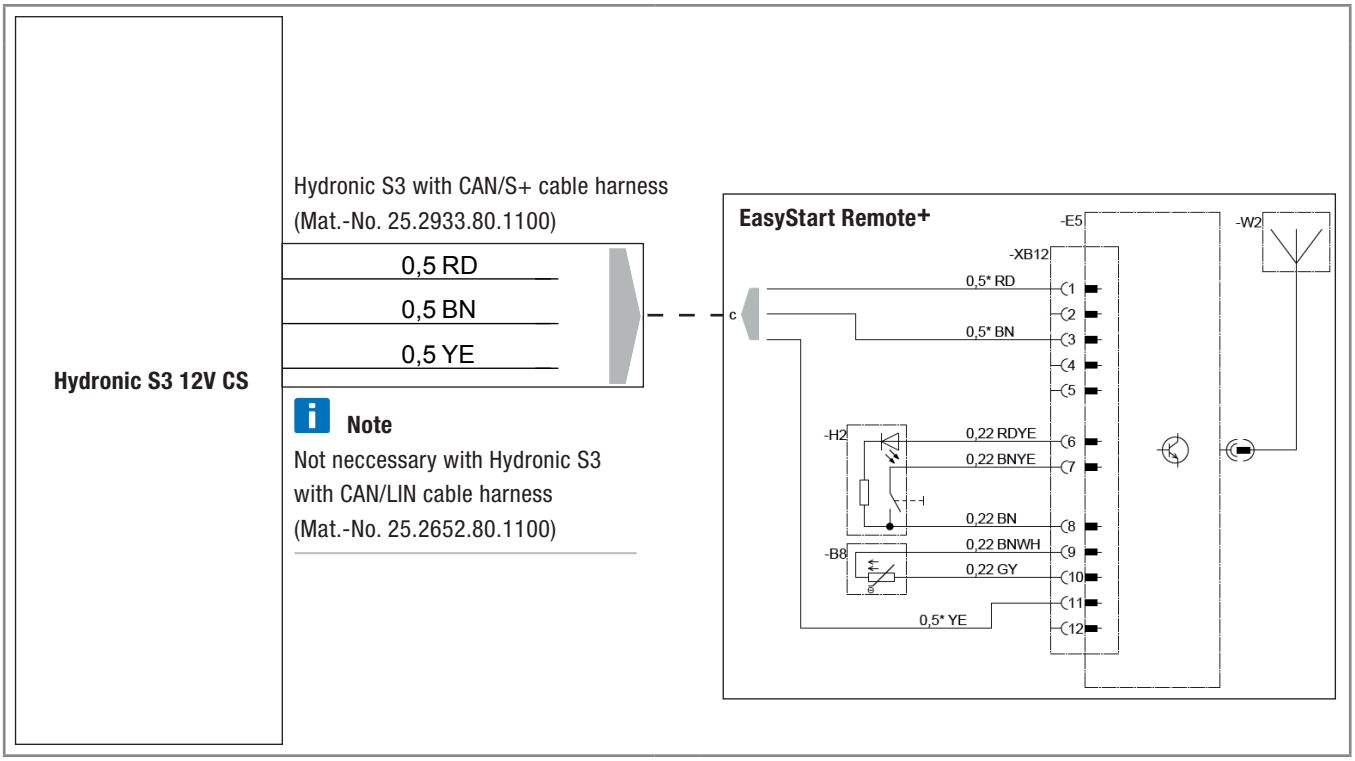

Headquarters:
Eberspächer Climate Control Systems GmbH & Co. KG
Eberspächerstraße 24
73730 Esslingen
Hotline: 03976 2350 235
Fax-Hotline: 01805 262624
info@eberspaecher.com

Eberspächer

20 1952 95 30 50 04.2017 DE 04.2017
Änderungen vorbehalten © Eberspächer Climate Control Systems GmbH & Co. KG