EINBAUVORSCHLAG
HYDRONIC S3 – B 4 E / B 5 E IM OPEL INSIGNIA / TOURER (Z-B)



DIESER EINBAUVORSCHLAG IST FÜR FAHRZEUGE AB MODELLJAHR 2017 MIT FOLGENDEN MOTORISIERUNGEN GÜLTIG:

1,5 l Hubraum / 4-Zylinder-Reihenmotor DIT / 103 kW - 140 PS (HSN: 1844 / TSN: AAH)
1,5 l Hubraum / 4-Zylinder-Reihenmotor DIT / 103 kW - 140 PS (HSN: 0035 / TSN: BKT)
1,5 l Hubraum / 4-Zylinder-Reihenmotor DIT / 121 kW - 165 PS (HSN: 1844 / TSN: AAI)
1,5 l Hubraum / 4-Zylinder-Reihenmotor DIT / 121 kW - 165 PS (HSN: 0035 / TSN: BKU)

WICHTIG für den elektrischen Anschluss der Hydronic S3 CS Heizgeräte: Bitte beachten Sie die Hinweise am Ende dieses Einbauvorschlages!
IMPORTANT NOTE for the electrical wiring of Hydronic S3 CS heaters: Please read the reference at the end of this installation recommendation!

Eberspächer

INHALT

KAPITEL	KAPITELBESCHREIBUNG	SEITE
1	Einleitung	3-5
2	Vorbereitung Fahrzeug	6
3	Vormontage	7-13
4	Einbau	14-26
5	Nach dem Einbau	27
6	Teileübersicht	28
7	Erstinbetriebnahme EasyStart Remote / Remote+ / Web	29-37
	Merkblatt für den Kunden	38

Dieser Einbauvorschlag dokumentiert den Einbau des Heizgerätes Hydronic S3 in einem Fahrzeug des Modelljahres 2017 mit folgender Ausstattung:

- **mit Klimaautomatik**
- **mit Nebelscheinwerfern**
- **mit Schaltgetriebe oder Automatikgetriebe**

BITTE BEACHTEN!

Dieser Einbauvorschlag ist unter Ausschluss irgendwelcher Haftungsansprüche für das o.g. Fahrzeug gültig.
Je nach abweichendem Modelljahr und/oder abweichender Ausstattung können sich Änderungen gegenüber diesem Einbauvorschlag ergeben.
Der Einbau des Heizgerätes in das Fahrzeug muss daher zwingend vor Beginn auf Machbarkeit überprüft werden.
Jegliche Haftungsansprüche bedingt durch Änderungen am Fahrzeug sind ausgeschlossen.

Einbauzeit ca. 8 Stunden

1 EINLEITUNG

BESONDERE SCHREIBWEISEN, DARSTELLUNGEN UND PIKTOGRAMME

In diesem Einbauvorschlag werden unterschiedliche Sachverhalte durch besondere Schreibweise und Piktogramme hervorgehoben. Bedeutung und entsprechendes Handeln entnehmen Sie aus den folgenden Beispielen.

BESONDERE SCHREIBWEISEN UND DARSTELLUNGEN

- Dieser Punkt (▪) kennzeichnet eine Aufzählung die durch eine Überschrift eingeleitet wird.
  - – Folgt nach einem „Punkt“ ein eingerückter Strich (–), ist diese Aufzählung dem schwarzen Punkt untergeordnet.

PIKTOGRAMME

GEFAHR!

Dieser Hinweis weist Sie auf eine drohende Gefahr für Leib und Leben hin. Wird dieser Hinweis nicht beachtet, kann ein schwerer Personenschaden die Folge sein.

➔ Dieser Pfeil weist Sie auf die entsprechende Vorsichtsmaßnahme hin um die Gefahr abzuwenden.

ACHTUNG!

Dieser Hinweis weist Sie auf eine gefährliche Situation für eine Person und / oder das Produkt hin. Wird dieser Hinweis nicht beachtet, kann ein Personenschaden und / oder ein Geräteschaden die Folge sein.

➔ Dieser Pfeil weist Sie auf die entsprechende Vorsichtsmaßnahme hin um die Gefahr abzuwenden.

BITTE BEACHTEN!

Dieser Hinweis gibt Ihnen Anwendungsempfehlungen und hilfreiche Tipps für den Betrieb, Einbau und Reparatur des Heizgerätes.

SICHERHEITSHINWEISE FÜR DEN EINBAU UND DIE REPARATUR

GEFAHR!

Ein unsachgemäßer Einbau oder eine unsachgemäße Reparatur von Eberspächer-Heizgeräten kann einen Brand verursachen oder zum Eintritt giftiger Abgase in den Fahrzeuginnenraum führen.
Hieraus kann Gefahr für Leib und Leben resultieren.

➔ Das Heizgerät darf nur von autorisierten und geschulten Personen entsprechend den Vorgaben in der technischen Dokumentation eingebaut oder unter Verwendung von Original-Ersatzteilen repariert werden.

➔ Einbau und Reparaturen durch nicht autorisierte und ungeschulte Personen, Reparaturen mit nicht Original-Ersatzteilen, sowie ohne die zum Einbau bzw. Reparatur erforderliche technische Dokumentation sind gefährlich und deshalb nicht zulässig.

➔ Der Einbau nach diesem Einbauvorschlag darf nur in Verbindung mit der jeweils gerätebezogenen Technischen Beschreibung, Einbauanweisung, Bedienungsanweisung und Wartungsanweisung durchgeführt werden.
Dieses Dokument ist vor / bei Einbau und Reparatur sorgfältig durchzulesen und durchgehend zu befolgen. Ein Höchstmaß an Beachtung ist dabei den Behördlichen Vorschriften, den Sicherheitshinweisen und den allgemeinen Hinweisen zu schenken.

BITTE BEACHTEN!

- Die entsprechenden Regeln der Technik sowie eventuelle Angaben des Fahrzeugherstellers sind beim Einbau und bei der Reparatur einzuhalten.
- Bei Elektroschweißarbeiten am Fahrzeug ist zum Schutz des Steuergerätes das Pluskabel an der Batterie abzuklemmen und an Masse zu legen.

HAFTUNGSANSPRUCH / GEWÄHRLEISTUNG

Die Firma Eberspächer übernimmt keine Haftung für Mängel und Schäden, die auf einen Einbau bzw. eine Reparatur durch nicht autorisierte und ungeschulte Personen zurückzuführen sind.
Die Einhaltung der Behördlichen Vorschriften und der Sicherheitshinweise ist Voraussetzung für Haftungsansprüche.
Nichtbeachtung der Behördlichen Vorschriften und der Sicherheitshinweise führt zum Haftungsausschluss seitens des Heizgeräteherstellers.

UNFALLVERHÜTUNG

Grundsätzlich sind die allgemeinen Unfallverhütungsvorschriften und die entsprechenden Werkstatt- und Betriebsschutzanweisungen zu beachten.

1 EINLEITUNG

ZUSÄTZLICHE INFORMATIONEN ZUR GÜLTIGKEIT DES EINBAUVORSCHLAGES

Der Einbauvorschlag ist für das Fahrzeug mit den nachfolgend aufgelisteten Motor- und Getriebevarianten gültig.

MOTOR- UND GETRIEBEVARIANTE

Hubraum	kW / PS	Getriebe
1,5 l DIT	103 / 140	6 S
1,5 l DIT	121 / 165	6 S / AT

6 S = 6-Gang-Schaltgetriebe
AT = 6-Stufen-Automatikgetriebe

BITTE BEACHTEN!

- Bei Fahrzeugen mit Rechtslenker ist der Einbauvorschlag nicht gültig.
- Fahrzeugmodelle, Motortypen und Ausstattungsvarianten, die nicht in diesem Einbauvorschlag aufgeführt sind, wurden nicht geprüft. Der Einbau nach diesem Einbauvorschlag kann aber möglich sein.

ERSTINBETRIEBNAHME DES HEIZGERÄTES BZW. FUNKTIONSPRÜFUNG

- Nach dem Einbau bzw. einer Reparatur des Heizgerätes ist der Kühlmittelkreislauf sowie das gesamte Brennstoffversorgungssystem sorgfältig zu entlüften. Hierzu die Vorschriften des Fahrzeugherstellers beachten.
- Vor dem Probelauf alle Heizkreisläufe öffnen (die Temperaturregler auf „warm“ stellen).
- Während des Probelaufes des Heizgerätes sind sämtliche Wasser- und Brennstoffanschlüsse auf Dichtheit und festen Sitz zu überprüfen.
- Sollte das Heizgerät während des Betriebes auf Störung gehen, dann mit Hilfe einer Diagnoseeinrichtung die Störung beheben.

ZUM EINBAU NOTWENDIGE TEILE

STÜCKZAHL	BENENNUNG	BESTELL-NR.
1	Hydronic S3 - B 4 E	20 1994 05 00 00
1	Fahrzeugspezifischer Einbausatz	24 8000 30 00 94
	oder	
1	Hydronic S3 - B 5 E	20 1993 05 00 00
1	Fahrzeugspezifischer Einbausatz	24 8000 30 00 94
Bedienteil EasyStart nach Wahl:		
1	EasyStart Web	22 1000 34 51 00
1	EasyStart Remote+	22 1000 34 17 00
1	Easy Start Remote	22 1000 34 23 00

ERFORDERLICHES SPEZIALWERKZEUG

- erforderliche Drehmomentschlüssel
- Korrosionsschutzmittel
- Stufenbohrer
- Crimpzange
- Zange für Federbandschellen

ANZUGSDREHMOMENTE

Wenn keine Anzugsmomente vorgegeben sind, dann die Schraubverbindungen entsprechend folgender Tabelle anziehen:

Bauteilbezeichnung	Anzugsdrehmomente
Skt.-Schraube M6	10 $^{+1}$ Nm
Skt.-Schraube M8	20 $^{+2}$ Nm
Skt.-Schraube M10	45 $^{+2}$ Nm
Torxschraube M6 x 14,5	6 $^{+0,5}$ Nm
Schraube M4 x 16	3 $^{+0,5}$ Nm
Schraube M5 x 10	5 $^{+0,5}$ Nm
Rohrschelle für Abgasrohr	7 $^{+1}$ Nm
Schlauchschelle für Wasserschlauch	3 $^{+0,5}$ Nm
Schlauchschelle für Verbrennungsluftrohr	3 $^{+0,5}$ Nm
Schlauchschelle für Brennstoffrohr	1 $^{+0,2}$ Nm

1 EINLEITUNG

EINBAUZEICHNUNG

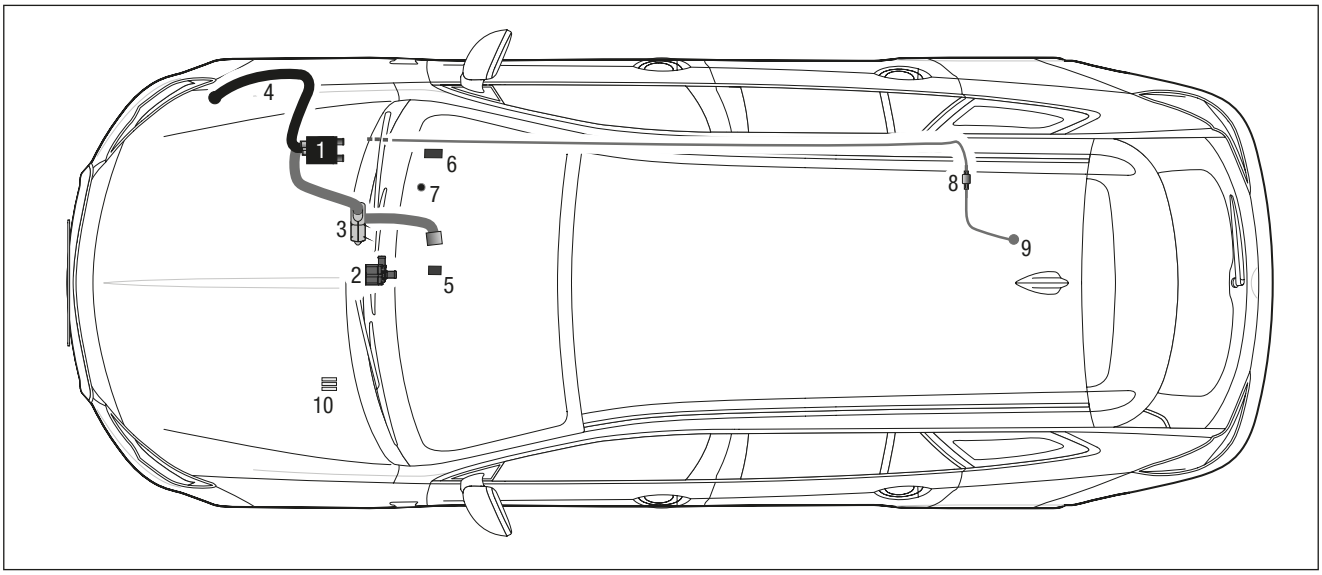

1 Heizgerät
2 Wasserpumpe
3 Abgasrohr mit Abgasschalldämpfer
4 Verbrennungsluftrohr
5 EOS-Modul mit Gebläsesteuergerät
6 Empfangsteil der EasyStart Remote/Remote+/Web
7 Taster EasyStart Remote/Remote+/Web
8 Dosierpumpe
9 Tankentnehmer
10 Sicherungen

2 VORBEREITUNG FAHRZEUG

VORBEREITENDE ARBEITEN AM FAHRZEUG

- Batterie abklemmen
- Infotainmentdisplay ausbauen
- Handschuhfach ausbauen
- obere und untere Motorunterverkleidung demontieren
- Kraftstofftank ausbauen
- Wischerwannenabdeckung ausbauen
- Druck im Kühlsystem ablassen
- Kühlmittel in sauberen Behälter ablassen

HINWEISE ZUM AUSBAU DES INFOTAINMENTDISPLAYS
(siehe Abb. 1 bis 4)

Unterhalb des Schalttafeleinsatzes die Abdeckung nach hinten ausrasten.

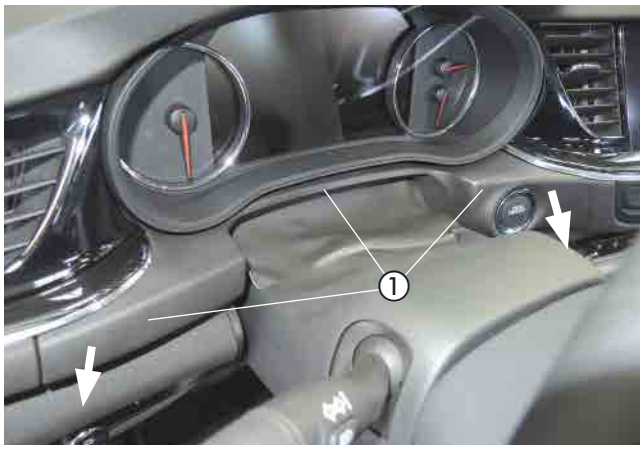

Abb. 1
① Abdeckung ausrasten

Oberhalb des Klimabedienteils die Abdeckung nach hinten ausrasten.



Abb. 2
① Abdeckung ausrasten

2 VORBEREITUNG FAHRZEUG

Die beiden Befestigungsschrauben des Infotainmentdisplays entfernen und das Infotainmentdisplay ausbauen.



Abb. 3
① 2 x Befestigungsschraube entfernen

Nach dem Entriegeln das Klimasteuergerät ausbauen.

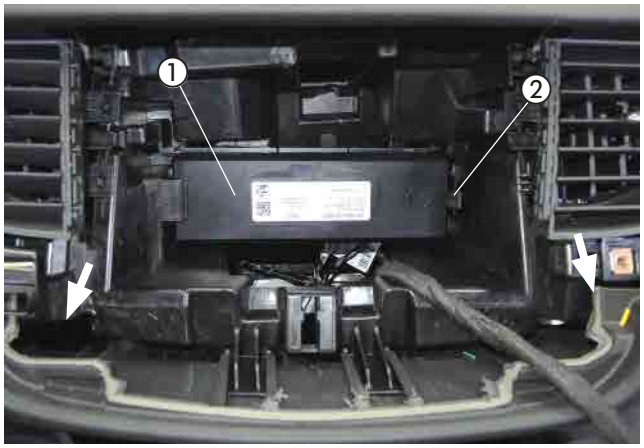

Abb. 4
① Abdeckung ausrasten
② Entriegelung

3 VORMONTAGE

HEIZGERÄT VORBEREITEN
(siehe Abb. 5 und 6)

Die Wasserstutzen entsprechend der Abbildung am Heizgerät montieren, siehe „Montageschritte“.

Das Duplikat-Typenschild vom Heizgerät entfernen.



Abb. 5
① Wasserstutzen montieren

Montageschritte

- O-Ring (5) in die Nut am Stutzen einsetzen und fetten.
- Stutzen (4) in die Aussparungen der Fühlerabdeckung (2) einsetzen. Der Bund am Stutzen ist oberhalb der Abdeckung.
- Stutzen mit der Verzahnung in der Fühlerabdeckung positionieren und fixieren.
- Fühlerabdeckung mit Stutzen voran auf das Heizgerät aufsetzen.
- Stutzen vollständig in die Anschlussbohrungen am Wärmetauscher eindrücken.
- Bei abgewinkelten Stutzen die Richtung anpassen:
  – Fühlerabdeckung bis zum Bund der Stutzen anheben
  – Stutzen in die benötigte Richtung drehen
  – Fühlerabdeckung nach unten schieben und Stutzenposition nachjustieren bis die Verzahnungen wieder ineinandergreifen
- Fühlerabdeckung mit Schraube M5 x 18 befestigen (Anzugsdrehmoment $6{,}5^{+0{,}5}$ Nm).

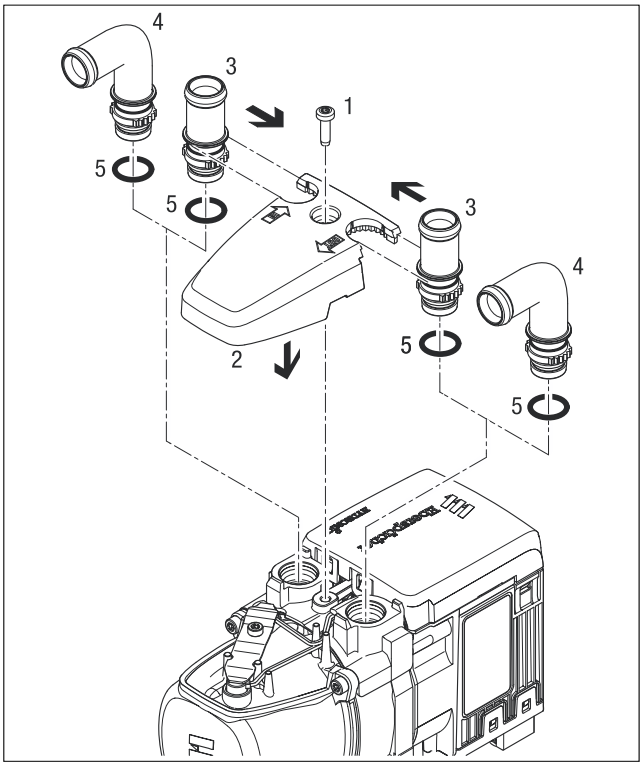

Abb. 6

1 Schraube M5 x 18
2 Fühlerabdeckung
3 Stutzen, gerade
4 Stutzen, abgewinkelt
5 O-Ring

3 VORMONTAGE

HALTER HEIZGERÄT VORMONTIEREN
(siehe Abb. 7)

Am Halter Heizgerät die beiden Z-Winkel (2603) und den Z-Winkel (6103) mit jeweils einer Schraube M6 x 12 der Abbildung entsprechend befestigen und ausrichten.
Am Z-Winkel (6103) entsprechend der Abbildung die Bohrung, Ø 7 mm auf ein Langloch erweitern.

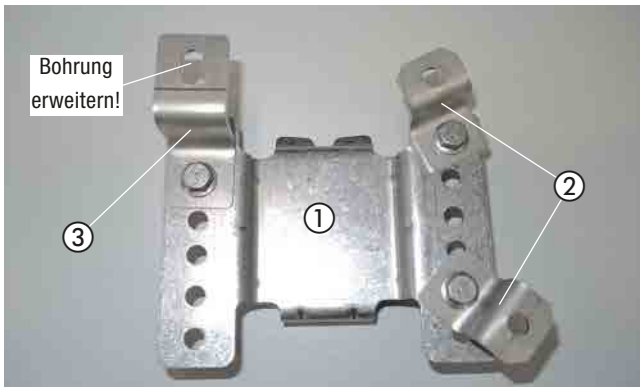

Abb. 7
① Halter Heizgerät
② Halter Z-Winkel (2603) montieren
③ Halter Z-Winkel (6103) montieren

ABGASSYSTEM VORBEREITEN
(siehe Abb. 8 und 9)

Das Abgasrohr (Länge von L = 500 mm) entsprechend der Abbildung im Bogen formen.
Am Abgasrohr den Abgasrohrbogen mit einer Spannschelle montieren und der Abbildung entsprechend zwei Abgasisolierungen aufschieben.
Für die spätere Montage an den Enden vom Abgasrohr zwei Spannschellen aufschieben.

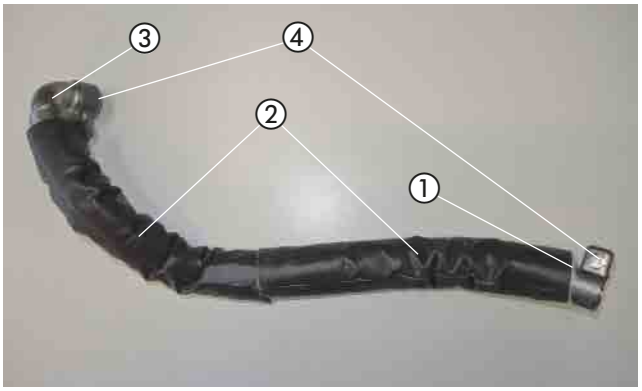

Abb. 8
① Abgasrohr vormontieren und formen
② 2 x Abgasisolierung aufschieben
③ Abgasrohrbogen montieren und ausrichten
④ 2 x Spannschelle aufschieben

Das Abgasendrohr (Länge von L = 350 mm) und entsprechend der Abbildung formen und mit einer Spannschelle am Abgasschalldämpfer montieren.
Auf das Abgasendrohr eine Rohrschelle Ø 28 mm aufschieben und entsprechend der Abbildung den Halter (22.9000.50.5701) mit einer Schraube M6 x 16 und einer Mutter M6 an der Rohrschelle Ø 28 mm montieren.
Den Z-Winkel (22.9000.50.7002) mit einer Schraube M6 x 12, einer Karosseriescheibe B6 und einer Mutter M6 entsprechend der Abbildung am Abgasschalldämpfer montieren.

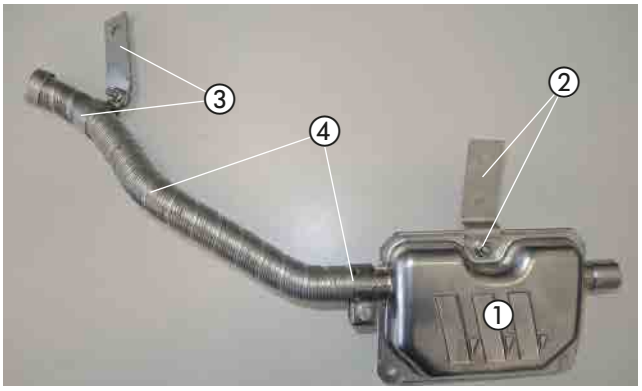

Abb. 9
① Abgasschalldämpfer
② Halter montieren
③ Halter und Rohrschelle montieren
④ Abgasendrohr montieren und formen

3 VORMONTAGE

WASSERSCHLÄUCHE VORBEREITEN
(siehe Abb. 10)

Die Wasserschläuche entsprechend den Maßen in der Abbildung zuschneiden und vorbereiten.

BITTE BEACHTEN!

Der Anschluss der Wasserschläuche an den Wasserkreislauf erfolgt „Inline“, siehe Technische Beschreibung, Kapitel „Einbau“, Abschnitt „Anschluss an den Kühlwasserkreislauf“.

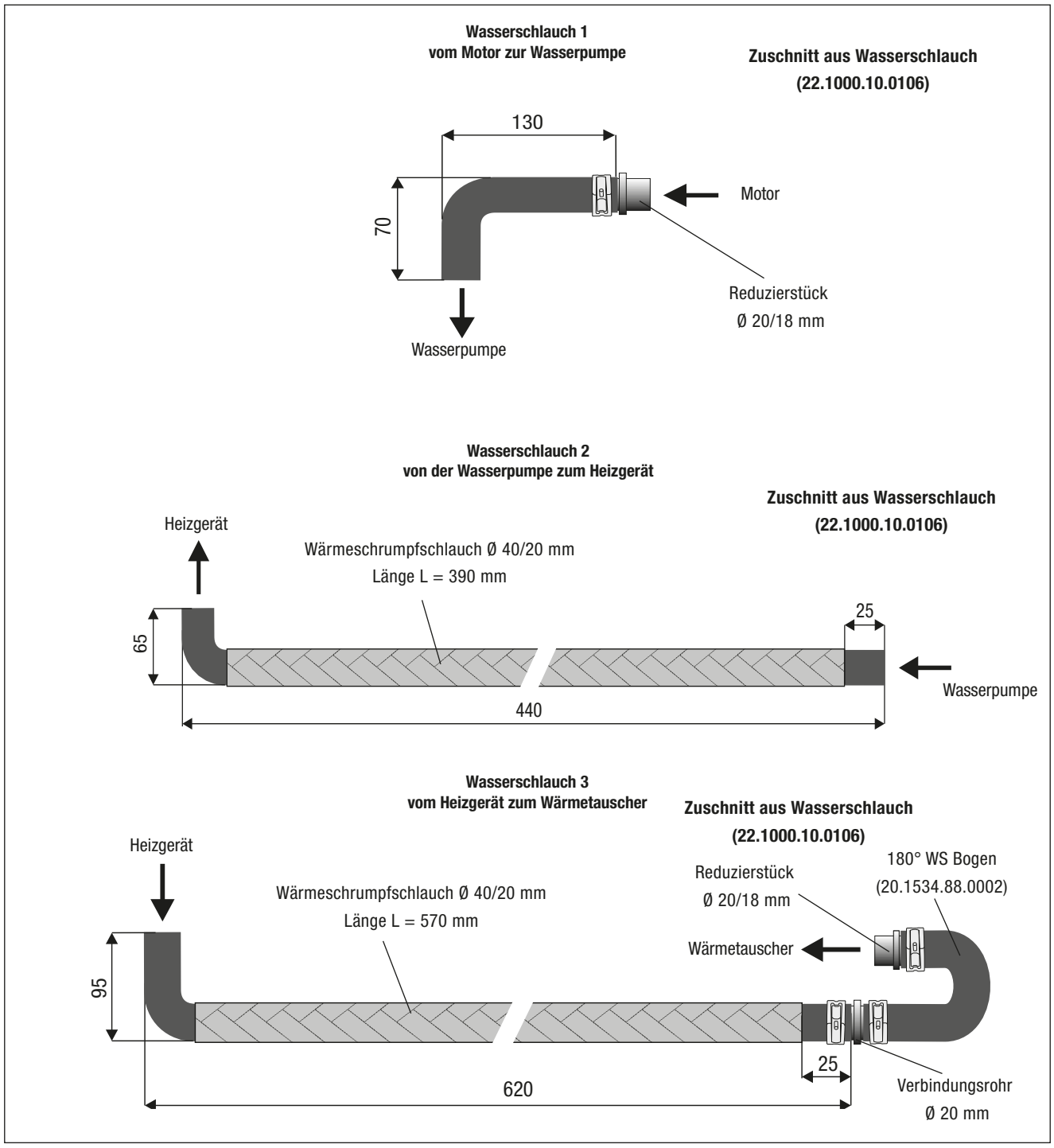

Abb. 10

3 VORMONTAGE

HALTER WASSERPUMPE VORBEREITEN
(siehe Abb. 11 und 12)

Am Halter Wasserpumpe den Z-Winkel (20.1533.88.0007) mit einer Schraube M6 x 12 und einer Mutter M6 der Abbildung entsprechend montieren.

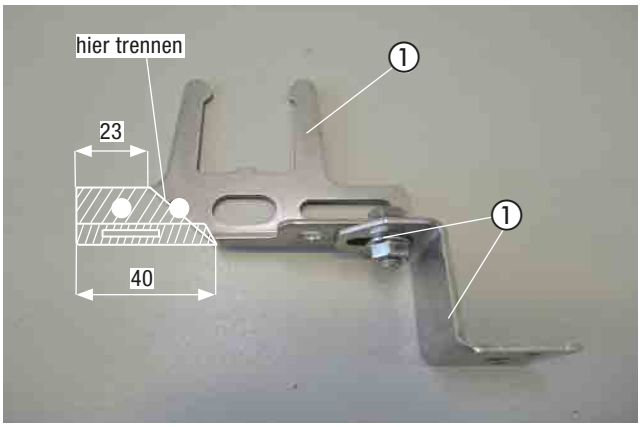

Abb. 11
① Halter Wasserpumpe vorbereiten
② Z-Winkel montieren

Die Wasserpumpe in den bereits vormontierten Halter der Wasserpumpe der Abbildung entsprechend einsetzen.

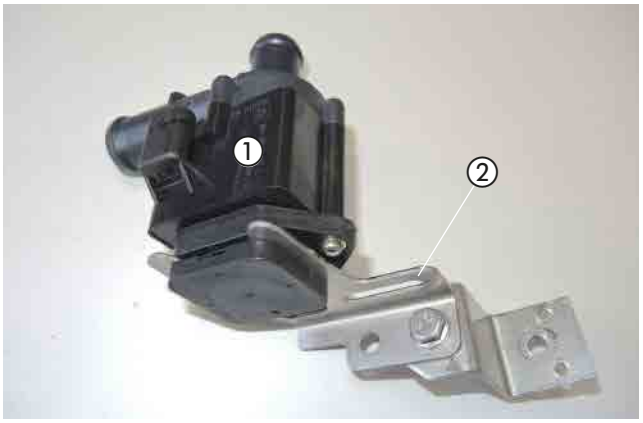

Abb. 12
① Wasserpumpe
② Halter Wasserpumpe

WASSERSCHLÄUCHE AM HEIZGERÄT ANSCHLIEßEN
(siehe Abb. 13)

Den Wasserschlauch 2 am Wassereintrittstutzen des Heizgerätes mit einer Klemmschelle anschließen.
Den Wasserschlauch 3 am Wasseraustrittstutzen des Heizgerätes mit einer Klemmschelle anschließen.

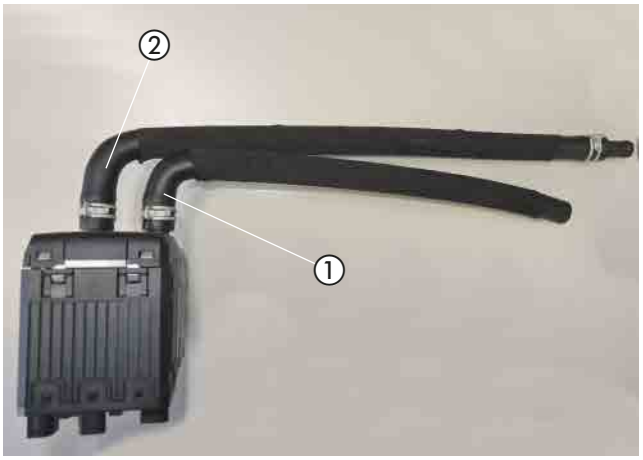

Abb. 13
① Wasserschlauch 2 anschließen
② Wasserschlauch 3 anschließen

3 VORMONTAGE

DOSIERPUMPE VORBEREITEN
(siehe Abb. 14)

Die Dosierpumpe der Abbildung entsprechend in den Gummihalter einsetzen.

Den Halter (22.1000.50.6100) mit einer Schraube M6 x 25, einer Karosseriescheibe B6 und einer Mutter M6 am Gummihalter der Dosierpumpe um 15° versetzt befestigen und ausrichten.

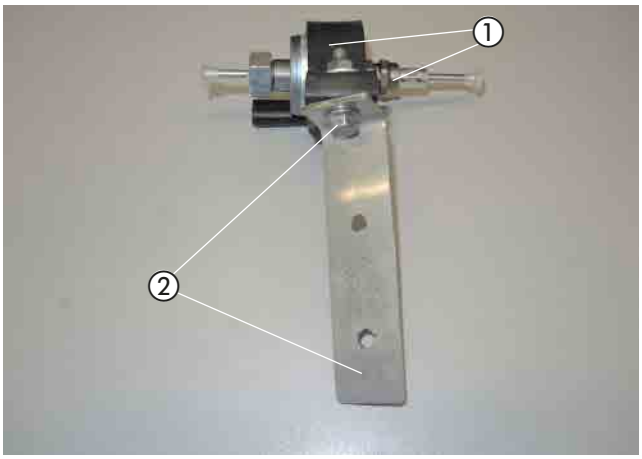

Abb. 14
① Dosierpumpe in den Gummihalter einsetzen
② Halter am Gummihalter montieren

TANKENTNEHMER VORBEREITEN
(siehe Abb. 15)

Den Tankentnehmer nach der Bemaßung in der Abbildung vorbereiten.

Das Tankentnehmerende um ca. 45° anschrägen.

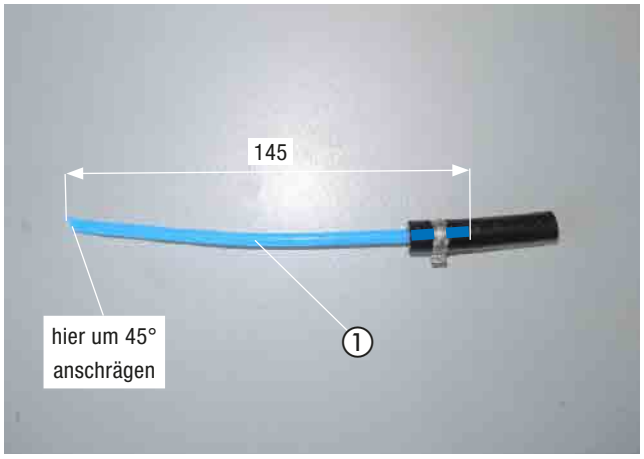

Abb. 15
① Tankentnehmer vorbereiten

BRENNSTOFFROHR (DRUCKLEITUNG) VORBEREITEN
(siehe Abb. 16)

Vom gesamten Brennstoffrohr ca. 2,0 m für die Saugleitung abtrennen. Das andere Ende Länge = 6,0 m dient als Druckleitung.

Das Dosierpumpenkabel vom Hauptkabelstrang am Brennstoffrohr (Druckleitung, Länge = 6,0 m) mit Isolierband befestigen.

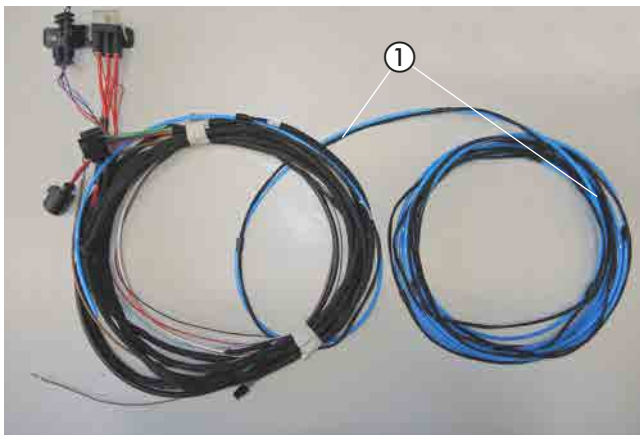

Abb. 16
① Brennstoffrohr (Druckleitung) mit Dosierpumpenkabel vormontieren

3 VORMONTAGE

SICHERUNGSSOCKEL VORMONTIEREN
(siehe Abb. 17)

Am Halter den Sicherungssockel der Abbildung entsprechend mit zwei Kunsstoffspreizniete M4 montieren.

Den Diagnosestecker mit dem Halteclip am Halter befestigen.



Abb. 17
① Sicherungshalter am Halter montieren
② Diagnosestecker befestigen

STATIONÄRTEIL DER EASYSTART REMOTE/REMOTE+ VORMONTIEREN
(siehe Abb. 18)

Das Stationärteil der EasyStart Remote/Remote+ mit zwei Schrauben M4 x 10 und zwei Muttern M4 am Halter (22.9000 51.7502) der Abbildung entsprechend montieren.



Abb. 18
① Stationärteil der EasyStart Remote/Remote+ am Halter vormontieren

GEBLÄSESTEUERGERÄT UND EOS-MODUL VORMONTIEREN
(siehe Abb. 19)

Das Gebläsesteuergerät und das EOS-Modul mit zwei Schrauben M4 x 10 und zwei Muttern M4 entsprechend der Abbildung am Halter montieren.

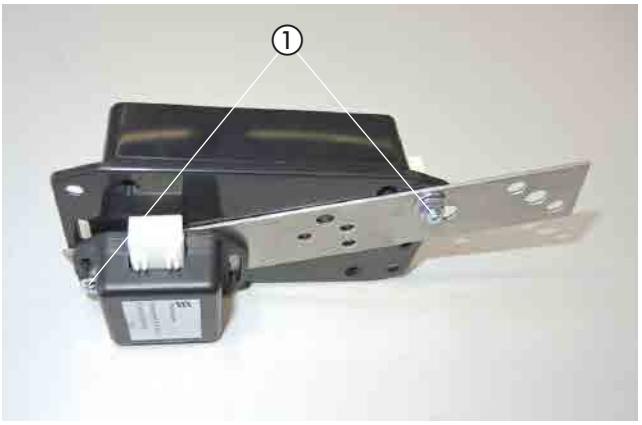

Abb. 19
① Gebläsesteuergerät und EOS-Modul am Halter montieren

4 EINBAU

EINBAUPLATZ VORBEREITEN
(siehe Abb. 20)

Der Einbauplatz des Heizgerätes befindet sich im Motorraum am rechten Federbeindom.

In den beiden vorhandenen Bohrungen Ø 9 mm jeweils eine Blindnietmutter M6 entsprechend der Abbildung einziehen für die ersten beiden Befestigungspunkte des Heizgerätehalters.

Den fahrzeugeigenen Kabelstrang aus der vorhandenen Bohrung Ø 6 mm am rechten Federbeindom ausrasten.
Diese Bohrung dient als dritter Befestigungspunkt.

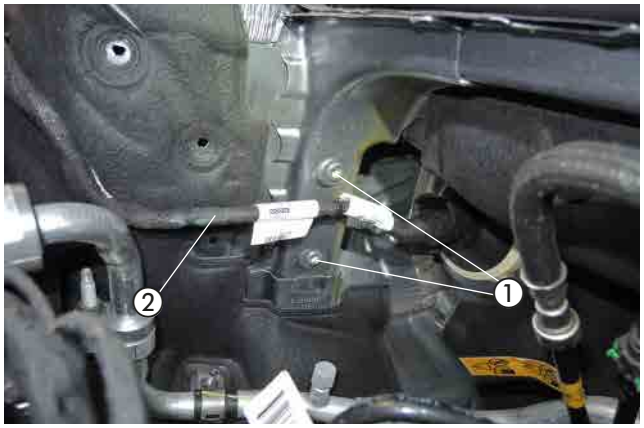

Abb. 20
① 2 x Blindnietmutter M6 einziehen
② fahrzeugeigener Kabelstrang

HEIZGERÄTEHALTER MONTIEREN
(siehe Abb. 21)

Den vormontierten Heizgerätehalter mit den Z-Winkeln an den beiden bereits montierten Blindnietmuttern M6 mit jeweils einer Schraube M6 x 16 entsprechend der Abbildung und mit einer Schraube M6 x 16 und einer Mutter M6 an der vorhandenen Bohrung Ø 6 mm montieren.

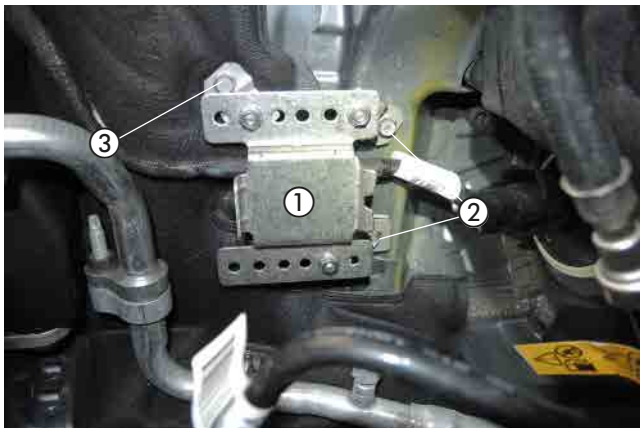

Abb. 21
① vormontierter Heizgerätehalter festschrauben
② 2 x Schraube M6 x 16
③ Schraube M6 x 16 und Mutter M6

HEIZGERÄT MONTIEREN UND WASSERSCHLÄUCHE VERLEGEN
(siehe Abb. 22)

Das vormontierte Heizgerät in den Gerätehalter einsetzen und mit einer selbstfurchenden Torxschraube M6 x 16 befestigen.

Die Wasserschläuche 2 und 3 entlang der Motortrennwand nach links zum Wasservorlaufschlauch verlegen.



Abb. 22
① vormontiertes Heizgerät
② selbstfurchende Torxschraube M6 x 16
③ Wasserschläuche 2 und 3 verlegen

4 EINBAU

ABGASSCHALLDÄMPFER MONTIEREN UND ANSCHLIESSEN
(siehe Abb. 23 bis 25)

Den vorbereiteten Abgasschalldämpfer mit einer Schraube M6 x 25 und einer Abstandshülse der Abbildung entsprechend an der vorhandenen Gewindebohrung M6 des Lenkgetriebes montieren.

Das Abgasrohr mit einer Spannschelle am Eintrittsstutzen des montierten Abgasschalldämpfers anschließen und weiterhin nach oben zum Einbauort des Heizgerätes verlegen.



Abb. 23
① Abgasschalldämpfer montieren
② Abgasrohr anschließen und verlegen

Das Abgasendrohr mit dem Halter in der vorhandenen Bohrung Ø 9 mm mit einer Schraube M8 x 16 und einer Mutter M8 abfangen.



Abb. 24
① Abgasrohr verlegen
② Schraube M8 x 16 und Mutter M8

Das Abgasrohr mit dem Abgasrohrwinkel mit einer Spannschelle am Austrittsstutzen des Heizgerätes anschließen.

ACHTUNG!
Bei der Verlegung der Abgasrohre auf ausreichenden Abstand zu angrenzenden Karosseriebauteilen achten.



Abb. 25
① Abgasrohr anschließen

4 EINBAU

VERBRENNUNGSLUFTROHR VERLEGEN
(siehe Abb. 26)

Das Verbrennungsluftrohr am Heizgerät anschließen und nach vorne rechts vor dem rechten Stoßdämpferdom in den geschützten Bereich verlegen.

ACHTUNG!

Das Verbrennungsluftrohr so verlegen, dass ausschließlich trockene und saubere Verbrennungsluft durch das Heizgerät angesaugt werden kann.

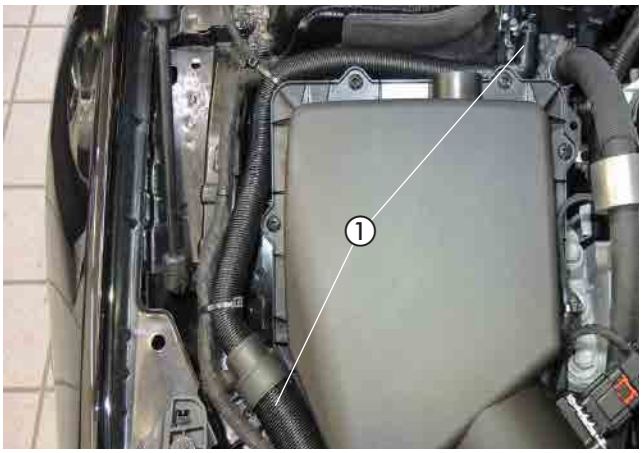

Abb. 26
① Verbrennungsluftrohr anschließen und verlegen

TRENNSTELLE WASSERVORLAUFSCHLAUCH
(siehe Abb. 27)

Den Wasservorlaufschlauch vom Motor zum Wärmetauscher (am Wärmetauscher der untere Wasserschlauch) nach der Bemaßung in der Abbildung trennen.



Abb. 27
① Trennstellen am Wasservorlaufschlauch

VORBEREITETE WASSERPUMPE MONTIEREN
(siehe Abb. 28)

Die vorbereitete Wasserpumpe am fahrzeugeigenen Stehbolzen M6 an der Motortrennwand entsprechend der Abbildung mit einer Mutter M6 montieren.
Der Saugstutzen der Wasserpumpe zeigt nach oben und der Druckstutzen der Wasserpumpe zeigt nach rechts.



Abb. 28
① vorbereitete Wasserpumpe montieren

4 EINBAU

WASSERSCHLÄUCHE VERLEGEN UND ANSCHLIESSEN
(siehe Abb. 29 bis 31)

Den Wasserschlauch 2 und den Wasserschlauch 3 vom Heizgerät kommend weiter zur Trennstelle am Wasservorlaufschlauch führen.

Die Wasserschläuche 2 und 3 untereinander und an der fahrzeugeigenen Leitung der Abbildung entsprechend mit fünf Schlauchhalter drehbar der Abbildung entsprechend sichern.

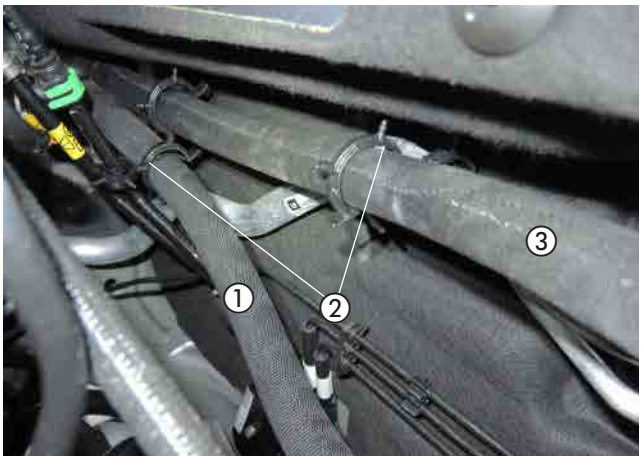

Abb. 29
① Wasserschlauch 2 verlegen
② 5 x Schlauchhalter, drehbar
③ Wasserschlauch 3 verlegen

Den Wasserschlauch 1 mit einer Schlauchschelle Federbandschelle am Saugstutzen der Wasserpumpe und mit einer Schlauchschelle, Ø 20 - 32 mm am Wasservorlaufschlauchstück vom Motor anschließen.
Den Wasserschlauch 2 mit einer Federbandschelle am Druckstutzen der Wasserpumpe anschließen.
Den Wasserschlauch 3 mit einer Schlauchschelle, Ø 20 - 32 mm am Wasservorlaufschlauchstück zum Wärmetauscher anschließen.

Den Wasserschlauch 1 am fahrzeugeigenen Wasserrücklaufschlauch und am fahrzeugeigenen Wasservorlaufschlauch der Abbildung entsprechend mit drei Schlauchhalter, drehbar der Abbildung entsprechend sichern.
Den Wasserschlauch 1 am fahrzeugeigenen Wasserrücklaufschlauch mit zwei Leitungshalter, drehbar sichern.

Den Kabelstrang der Wasserpumpe anschließen und zum Heizgerät verlegen.

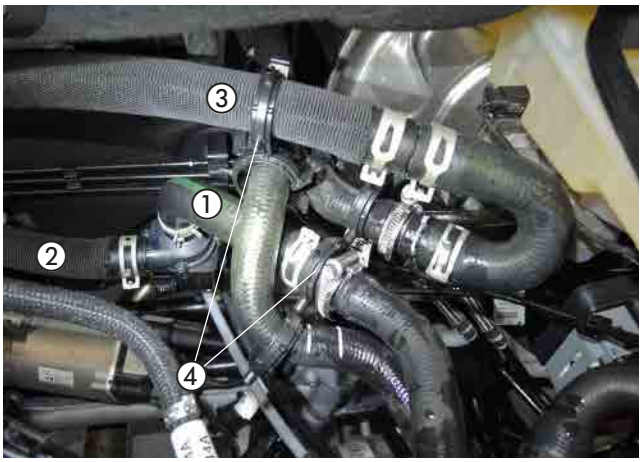

Abb. 30
① Wasserschlauch 1 anschließen
② Wasserschlauch 2 anschließen
③ Wasserschlauch 3 anschließen
④ 5 x Leitungshalter drehbar

⚠ ACHTUNG!
Alle Schlauchverbindungen mit Federbandschellen oder Schlauchschellen sichern.
Die Wasserschläuche gegen Scheuern schützen und an geeigneten Stellen mit Leitungshalter drehbar oder Kabelbindern sichern.

4 EINBAU

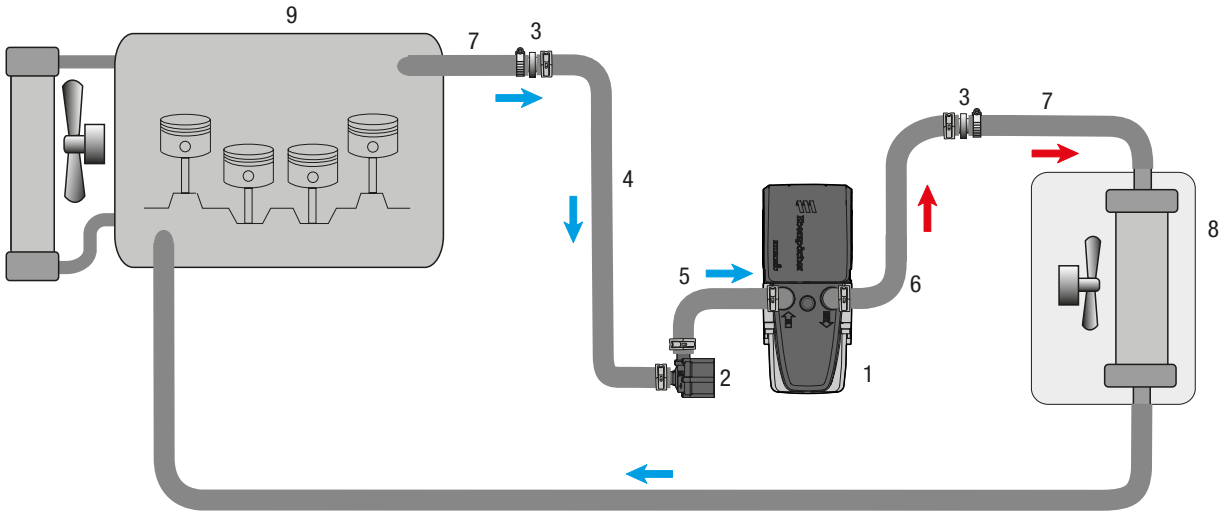

1 - Heizgerät Hydronic S3
2 - Wasserpumpe
3 - Reduzierstück Ø 20/18 mm
4 - Wasserschlauch 1
5- Wasserschlauch 2
6- Wasserschlauch 3
7- fahrzeugeigener Wasservorlaufschlauch
8- Fahrzeugwärmetauscher
9- Motor
- Federbandschelle Ø 26 mm
- Schlauchschelle, Ø 20 - 32 mm

Abb. 31

4 EINBAU

TANKENTNEHMER MONTIEREN
(siehe Abb. 32 und 33)

Die Tankarmatur durch Lösen des Verschlussringes aus der Tanköffnung herausnehmen.

In das Oberteil der Tankarmatur entsprechend der Bemaßung in der Abbildung eine Bohrung Ø 8 mm fertigen.

ACHTUNG!
Beim Bohren darauf achten, dass keine Verschmutzungen in den Tank oder die Zuleitungen gelangen.

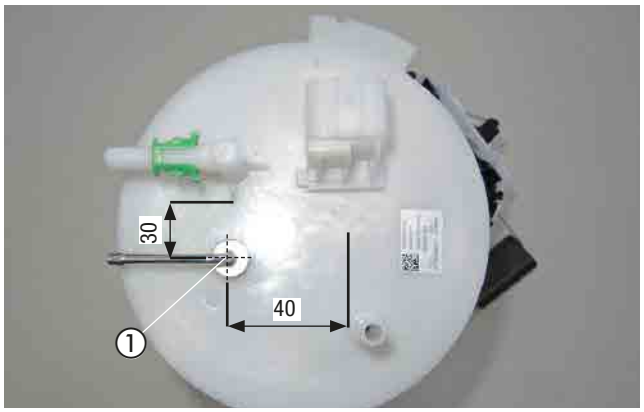

Abb. 32
① Bohrung Ø 8 mm in das Oberteil der Tankarmatur fertigen

Den Tankentnehmer von oben durch die vorbereitete Bohrung der Tankarmatur führen, ausrichten und mit der Mutter M8 und einer Karosseriescheibe B8 von unten fest verschrauben.
Das vorbereitete Brennstoffrohr der Abbildung entsprechend mit einer Klemmschelle, Ø 10,5 mm am bereits montierten Tankentnehmer befestigen und verlegen.

ACHTUNG!
Die Tankarmatur sollte wegen der Ausdehnung des Kraftstofftanks nicht länger als 10 Minuten ausgebaut sein!

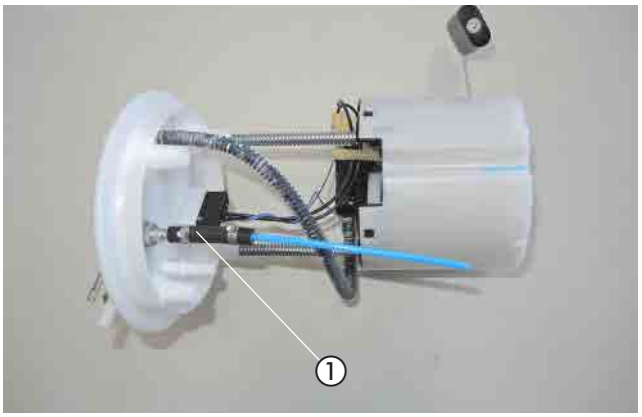

Abb. 33
① Tankentnehmer montieren und Brennstoffrohr anschließen

BRENNSTOFFROHR (SAUGLEITUNG) ANSCHLIEßEN UND VERLEGEN
(siehe Abb. 34)

Die Tankarmatur wieder in den Tank einsetzen und mit dem Verschlussring befestigen, dabei auf den richtigen Sitz der Dichtung achten.

Am Sauganschluss des Tankentnehmers das Brennstoffrohr (Saugleitung) mit dem Brennstoffschlauch Ø 3,5 x 3 mm anschließen.

Die Steckverbindung und die Kraftstoffleitungen am Oberteil der Tankarmatur anschließen.

Den Tank nach Herstellerangaben wieder einbauen.

BITTE BEACHTEN!
Alle Verbindungsstellen mit Schellen Ø 9 mm sichern.

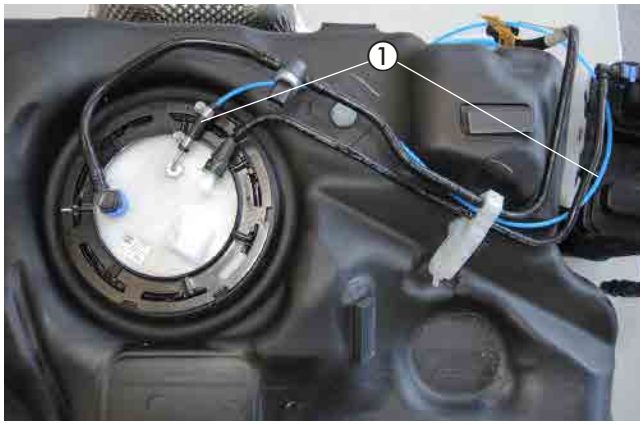

Abb. 34
① Brennstoffrohr (Saugleitung) mit Brennstoffschlauch Ø 3,5 x 3 mm anschließen

4 EINBAU

BRENNSTOFFROHR (DRUCKLEITUNG) ANSCHLIEßEN UND VERLEGEN
(siehe Abb. 35 und 36)

Das Brennstoffrohr (Druckleitung) mit dem Übergangsstück, Ø 4,5/3,5 mm und einer Schelle Ø 10 mm am Brennstoffstutzen des Heizgerätes montieren und weiterhin nach hinten zur Motortrennwand verlegen.

Den Stecker vom Hauptkabelbaum, den Kabelstrang der Wasserpumpe und den Kabelstrang Stromversorgung am Heizgerät anschließen.

ACHTUNG!
Sämtliche Schlauchverbindungen mit Schlauchschellen sichern.

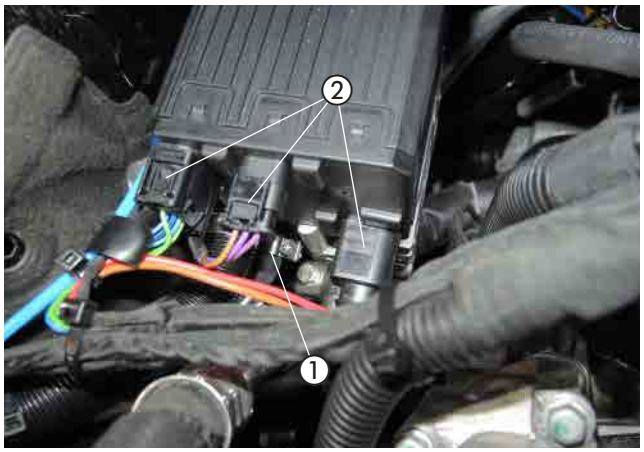

Abb. 35
① Brennstoffrohr (Druckleitung) anschließen und verlegen
② elektrische Steckverbindungen am Heizgerät anschließen

Das Brennstoffrohr (Druckleitung) gemeinsam mit dem Dosierpumpenkabel an der rechten Seite des Unterbodens entlang der fahrzeugeigenen Leitungen nach hinten und weiterhin der Abbildung entsprechend zum Einbauort der Dosierpumpe verlegen.

ACHTUNG!
Bei der Verlegung von Brennstoffleitungen unbedingt auf ausreichenden Abstand zu heißen Fahrzeug- und Heizungsteilen achten.



Abb. 36
① Brennstoffrohr (Druckleitung) verlegen

DOSIERPUMPE MONTIEREN UND ANSCHLIESSEN
(siehe Abb. 37)

Der Einbauplatz der Dosierpumpe befindet sich rechts vor dem Tank am fahrzeugeigenen Stehbolzen am Fahrzeugunterboden.

Die vorbereitete Dosierpumpe mit einer Kunststoffmutter Dm5 der Abbildung entsprechend am fahrzeugeigenen Stehbolzen montieren. Dabei auf die Einbaulage mit mindestens 15° Steigung auf der Druckseite achten.
Der Druckstutzen der Dosierpumpe zeigt nach rechts, der Saugstutzen demzufolge nach links.
Das Brennstoffrohr (Druckleitung) ablängen und mit Brennstoffschlauch Ø 3,5 x 3 mm, L = 50 mm, am Druckstutzen der Dosierpumpe anschließen.
Das Brennstoffrohr (Saugleitung) vom Tankanschluss zur Dosierpumpe verlegen, ablängen und am Saugstutzen der Dosierpumpe mit dem Brennstoffschlauch Ø 3,5 x 3 mm, L = 50 mm anschließen.
Die Steckkontakte des Dosierpumpenkabels ohne Beachtung der Polarität im Gegenstecker einrasten.
Den Stecker an der Dosierpumpe anschließen.

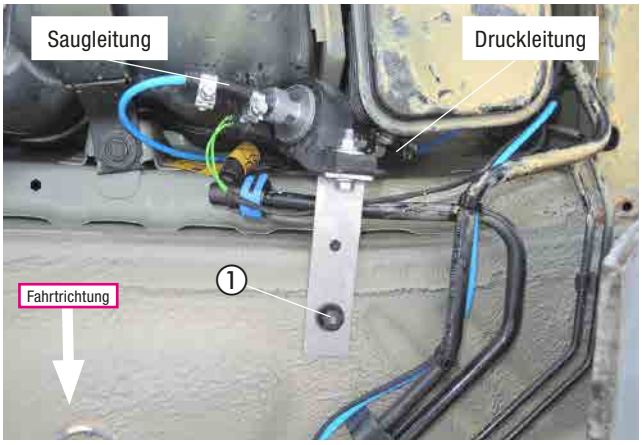

Abb. 37
① Dosierpumpe montieren und anschließen

4 EINBAU

SICHERUNGEN MONTIEREN
(siehe Abb. 38)

Den vorbereiteten Sicherungshalter an dem vorhandenen Stehbolzen an der Motortrennwand mit einer Kunststoffmutter Dm5 der Abbildung entsprechend montieren und ausrichten.

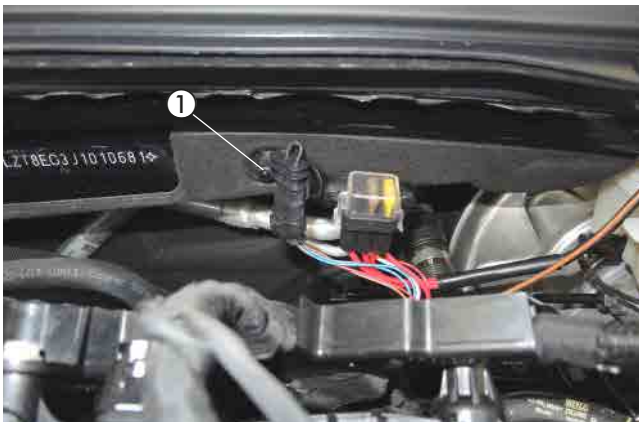

Abb. 38
① vorbereiteten Sicherungshalter montieren

KABELVERLEGUNG
(siehe Abb. 39)

Für die Verlegung des Kabelstranges „Bedieneinrichtung“ eine Bohrung Ø 18 mm auf der rechten Seite der Motortrennwand der Abbildung entsprechend fertigen und die Tülle Ø 16,5 mm einsetzen.

Den Kabelstrang „Fahrzeuginnenraum“ bestehend aus:
- Kabel 4 mm² ws/rt und Kabel 0,5 mm² sw/rt
- 3-adriger Kabelstrang „Bedieneinrichtung“

durch die fahrzeugeigene Kabeltülle auf der rechten Seite der Motortrennwand in den Fahrzeuginnenraum verlegen.

ACHTUNG!
Alle gefertigten Bohrungen entgraten und mit Korrosionsschutzmittel behandeln.



Abb. 39
① Bohrung Ø 18 mm fertigen und die Tülle Ø 16,5 mm einsetzen

STROMVERSORGUNG
(siehe Abb. 40)

Das Pluskabel 4 mm² rt zum Plusstützpunkt auf der Batterie führen und mit dem Kabelschuh A6 dort anschließen.

Das Massekabel 2,5 mm² br zum Minuspol der Batterie führen und mit dem Kabelschuh A6 dort anschließen.

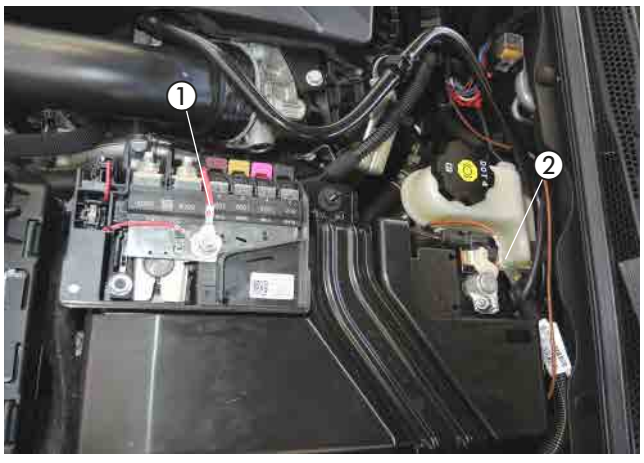

Abb. 40
① Pluskabel 4 mm² rt anschließen
② Massekabel 2,5 mm² br anschließen

4 EINBAU

GEBLÄSEANSTEUERUNG
(siehe Abb. 41 bis 46)

Das vormontierte Gebläsesteuergerät und EOS-Modul mit einer Schraube M6 x 12 und einer Mutter M6 an der Lasche der Querstrebe rechts hinter dem Handschuhfach gemeinsam mit den beiden Kabeln 1 mm² br vom Gebläsesteuergerät und vom EOS-Modul entsprechend der Abbildung montieren.

Die Kabel 0,5 mm² vom Gebläsesteuergerät zum Klimasteuergerät führen.

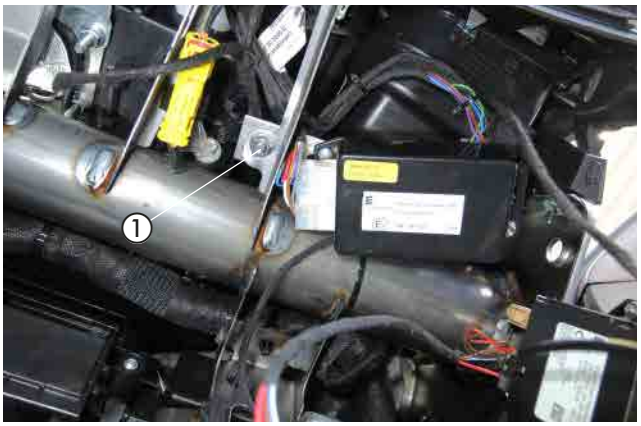

Abb. 41
① Gebläsesteuergerät mit Massekabeln montieren

Die Gebläseansteuerung erfolgt am Klimasteuergerät am 20-poligen braunen Stecker J2 links unterhalb der Lenksäule hinter der linken unteren Armaturenbrettverkleidung.

Die Abbildung zeigt die Steckerbelegung.

Bei einigen Fahrzeugmodellen ist auch Pin 2 belegt mit einem Kabel 0,5 mm² gn.

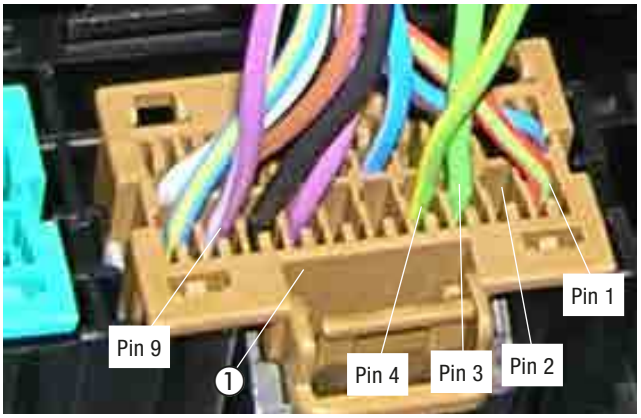

Abb. 42
① Stecker br 20-polig

Am Klimasteuergerät die Kabel 0,5 mm² am 20-poligen braunen Stecker J2 trennen und die Kabel 0,5 mm² vom Gebläsesteuergerät sowie vom EOS-Modul mit den Stoßverbindern 0,5-1,5 mm² dem Schaltplan entsprechend einbinden:
Pin 3 (+Pin 2) gn trennen ➔ sw und gn einbinden
Pin 4 gn/ge trennen ➔ ge und ws einbinden
Pin 9 vi/ws trennen ➔ gr einbinden

Die Kabel 1 mm² br vom Gebläsesteuergerät und vom EOS-Modul zum vorhandenen Massestützpunkt rechts hinter dem Handschuhfach führen.

BITTE BEACHTEN!
Kabelfarben können variieren!

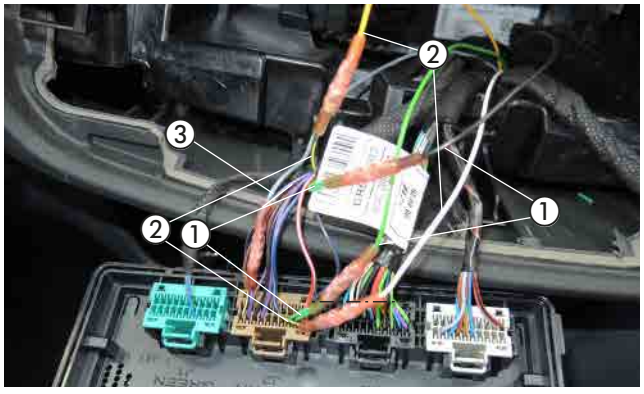

Abb. 43
① Pin 3 (+Pin 2) gn trennen ➔ sw und gn einbinden
② Pin 4 gn/ge trennen ➔ ge und ws einbinden
③ Pin 9 vi/ws trennen ➔ gr einbinden

4 EINBAU

Das Kabel 0,5 mm² sw/rt vom Kabelstrang„Bedieneinrichtung“ mit dem Kabel 0,5 mm² sw/rt vom Gebläsesteuergerät mit einem Stoßverbinder 0,5 - 1,5 mm² dem Schaltplan entsprechend verbinden.

Das Kabel 0,5 mm² rt vom Kabelstrang „Bedieneinrichtung“ mit dem Kabel 0,5 mm² rt vom Gebläsesteuergerät und dem Kabel 0,5 mm² rt vom Empfangsteil der Easy Start mit einem Stoßverbinder 0,5 - 1,5 mm² dem Schaltplan entsprechend verbinden.

BITTE BEACHTEN!

Das Kabel 0,5 mm² ge und 0,5 mm² bl vom Kabelstrang „Bedieneinrichtung“ isolieren und zurückbinden.

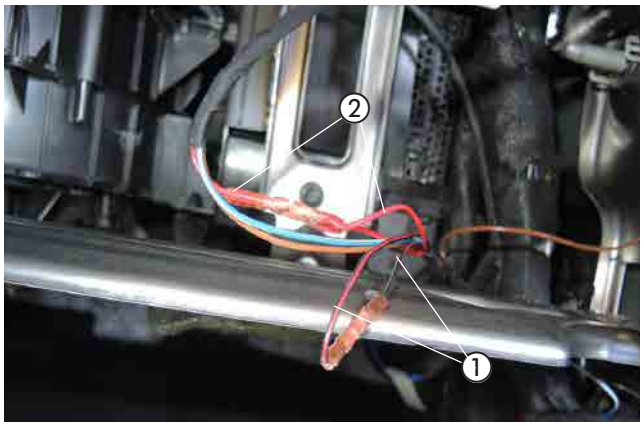

Abb. 44

① Kabel 0,5 mm² sw/rt vom Kabelstrang „Bedieneinrichtung“ mit dem Kabel 0,5 mm² sw/rt vom Gebläsesteuergerät verbinden

② Kabel 0,5 mm² rt vom Kabelstrang „Bedieneinrichtung“ mit dem Kabel 0,5 mm² rt vom Gebläsesteuergerät und dem Kabel 0,5 mm² rt vom Empfangsteil der Easy Start verbinden

4 EINBAU

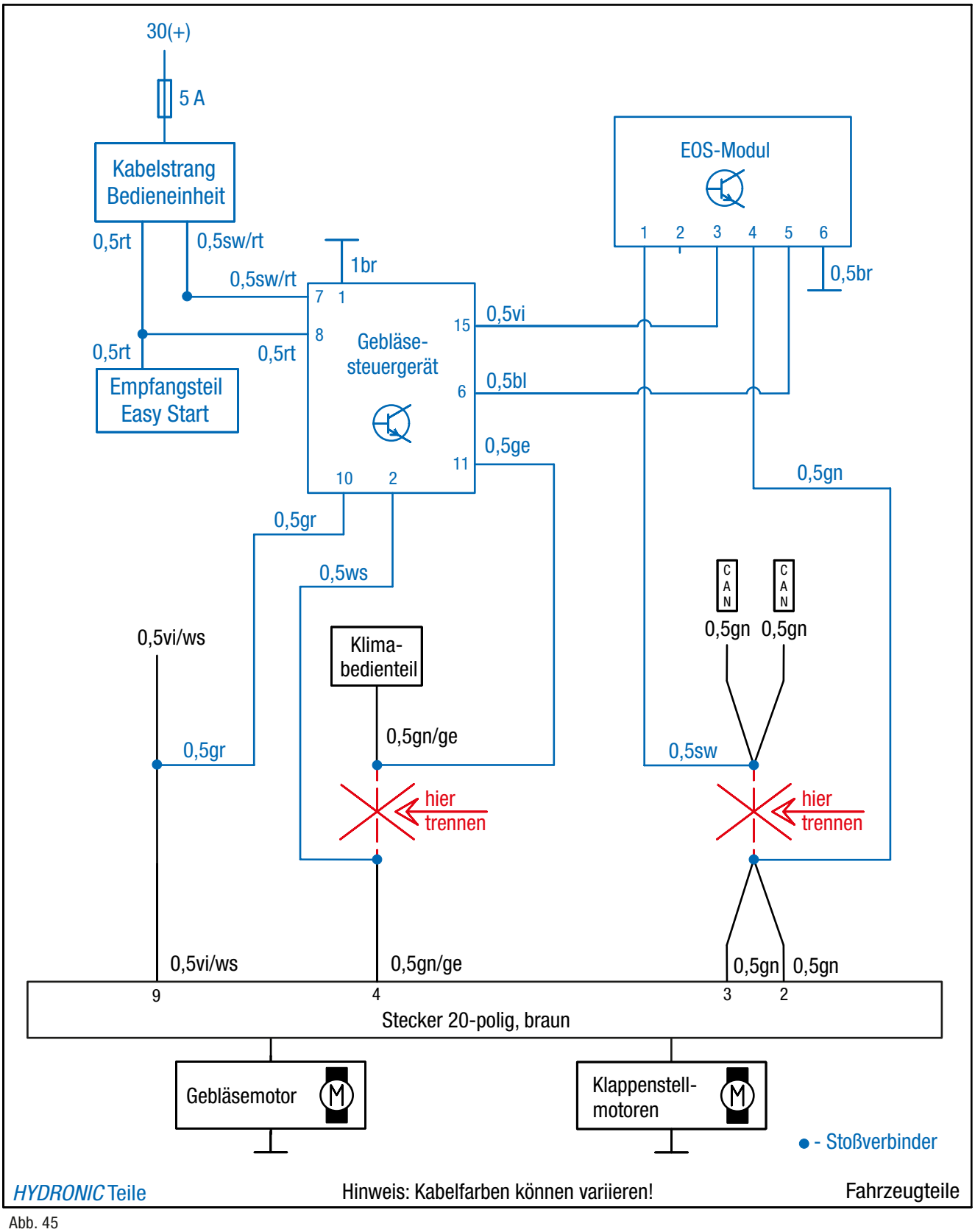

Abb. 45

4 EINBAU

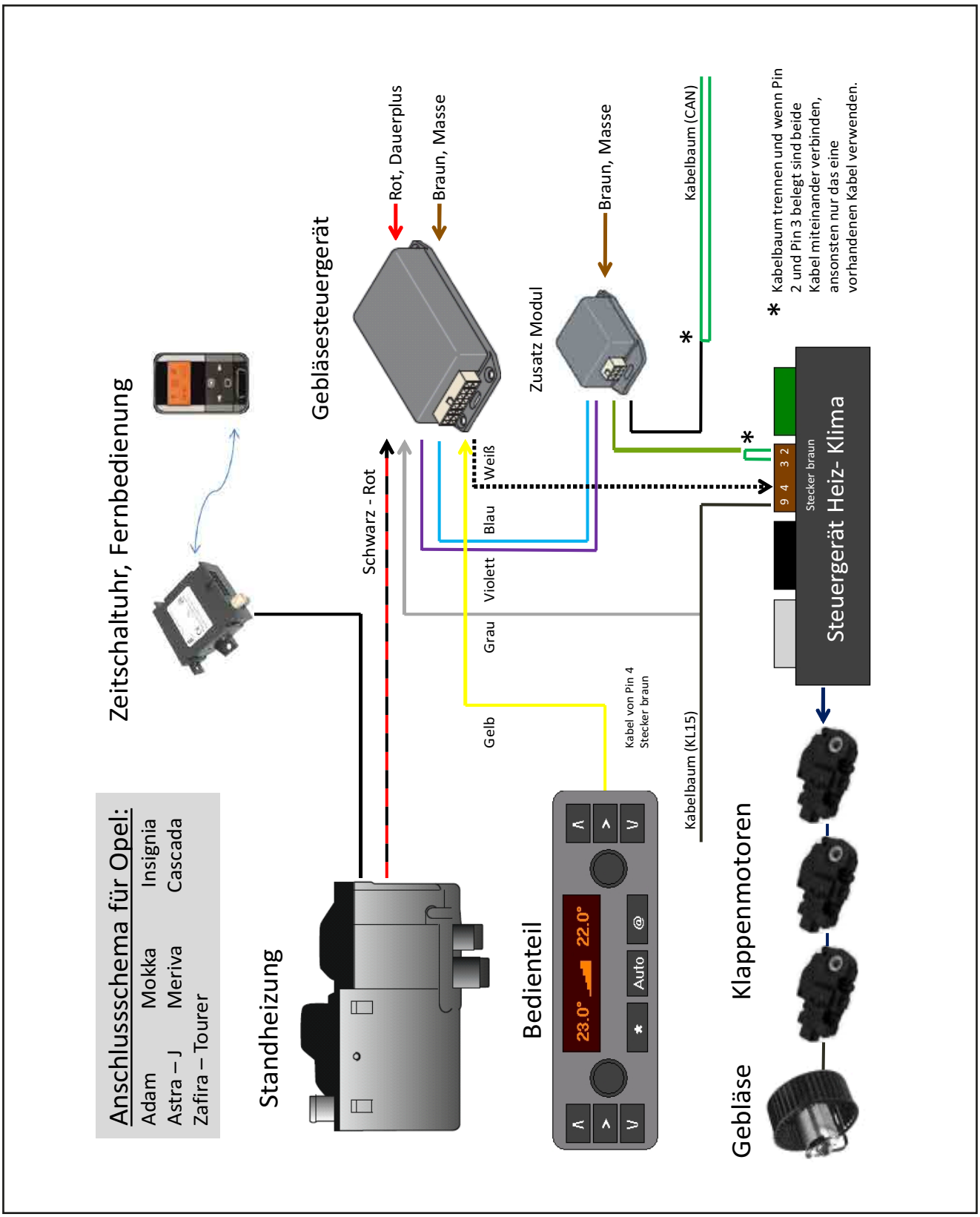

Abb. 46

4 EINBAU

FUNKFERNBEDIENUNG EASYSTART REMOTE/REMOTE+ EINBAUEN
(Alternativvorschlag - Absprache mit dem Kunden)
(siehe Abb. 47 bis 49)

Der Einbau der EasyStart Remote/Remote+ erfolgt nach der Technischen Beschreibung für die Funkfernbedienung EasyStart Remote / Remote+, siehe dazu den Abschnitt „Einbauanweisung“.

Den Taster der EasyStart Remote/Remote+ oben rechts im Handschuhfach montieren.
Dazu eine Bohrung Ø 10 mm fertigen und den Taster in die Bohrung einsetzen.



Abb. 47
① Taster der EasyStart Remote/Remote+ montieren

Den Temperaturfühler der EasyStart Remote+ an die Verkleidung der A-Säule im Beifahrerfußraum anbringen.

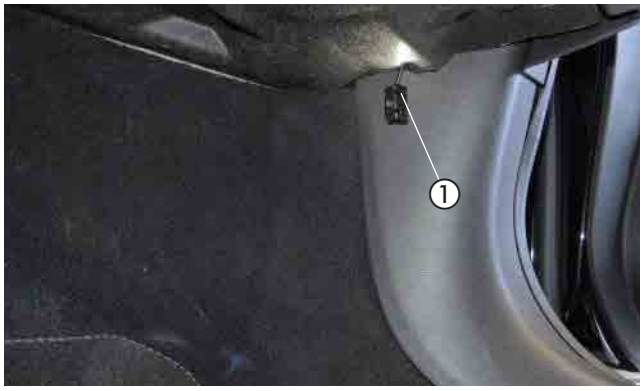

Abb. 48
① Stationärteil der EasyStart Remote/Remote+ montieren

Das vormontierte Stationärteil der EasyStart Remote/Remote+ rechts hinter dem Handschuhfach an der vorhandenen Bohrung Ø 8 mm in der Stützstrebe der Armaturentafel mit einer Schraube M6 x 12, einer Karosseriescheibe B6 und einer Mutter M6 der Abbildung entsprechend montieren.

Die Kabel vom montierten Taster und Temperaturfühler zusammen mit dem Kabelstrang „Bedieneinrichtung“ zum bereits montierten Stationärteil der EasyStart Remote/Remote+ führen und am Stationärteil anschließen.

Das Antennenkabel der EasyStart Remote/Remote+ am Stationärteil anschließen, nach rechts führen und im Türgummi der Beifahrerseite verlegen.

ACHTUNG!
Eine eventuelle Überlänge des Antennenkabels unter der Armaturentafel mit Kabelbindern befestigen.



Abb. 49
① Stationärteil der EasyStart Remote/Remote+ montieren

5 NACH DEM EINBAU

DUPLIKAT-TYPENSCHILD UND HINWEIS-AUFKLEBER "TANKEN" EINKLEBEN
(siehe Abb. 50 und 51)

Das Duplikat-Typenschild auf der Fahrerseite an der B-Säule anbringen.



Abb. 50
① Duplikat-Typenschild

Den Hinweis-Aufkleber "Tanken" auf der Fahrerseite in die Tankklappe der B-Säule einkleben.



Abb. 51
① Hinweis-Aufkleber "Tanken"

FAHRZEUG KOMPLETTIEREN

- Alle ausgebauten Teile in umgekehrter Reihenfolge montieren.
- Die Batterie wieder anklemmen.
- Die Schlauchleitungen, Schlauch- und Rohrschellen sowie alle elektrischen Anschlüsse auf festen Sitz prüfen.
- Die Motorunterverkleidung montieren und dabei das Abgasendrohr durch die Tülle führen.
- Alle losen Leitungen mit Kabelbindern sichern.
- Alle Programmierungen am Fahrzeug (Radio, Fensterheber usw.) wieder herstellen.
- Das Kühlsystem befüllen, den Motor starten, Kühlsystem entlüften und auf Dichtheit prüfen, fehlende Kühlflüssigkeit nachfüllen.
- Den Hinweis-Aufkleber „Tanken“ in die Tankklappe einkleben.
- Bitte auch die Angaben des Fahrzeugherstellers zur Befüllung und Entlüftung des Kühlsystems beachten.
- Die behördlichen Vorschriften und Sicherheitshinweise in der technischen Beschreibung beachten.
- Das Bedienelement programmieren und die Bedienungs-anweisung in das Handschuhfach legen.

⚠ ACHTUNG!
Das Kühlsystem ausschließlich mit der vom Fahrzeughersteller vorgeschriebenen Kühlflüssigkeit befüllen und entlüften.

INBETRIEBNAHME DES HEIZGERÄTES

- Das Heizgerät am Bedienelement einschalten.
  Siehe Bedienungsanleitung - Bedienelement.

6 TEILEÜBERSICHT



Abb. 52



Abb. 53

7 ERSTINBETRIEBNAHME (EASYSTART REMOTE)

ERSTINBETRIEBNAHME DURCHFÜHREN

Bei Erstinbetriebnahme müssen nacheinander folgendene Arbeitsschritte ausgeführt werden.

- **Batterie in das Mobilteil einsetzen**
  Die mitgelieferte Batterie wie in der Bedienungsanweisung EasyStart Remote, unter Kapitel "Wartung / Batterie tauschen" beschrieben, in das Mobilteil einsetzen. Das Mobilteil noch nicht Aktivieren.

- **Betriebsspannung anlegen**
  Die Betriebsspannung wird durch Einstecken der Sicherung in den Sicherungshalter angelegt.
  Automatische Erkennung
  Fünf Sekunden nach dem Anlegen der Betriebsspannung beginnt die LED des
  Tasters zu leuchten. Die Funkfernbedienung prüft jetzt welches Heizgerät angeschlossen ist und konfiguriert die Beienerführung des Mobilteils.

- **Mobilteil anlernen**
  Beginnt die LED des Tasters zu blinken, kann das Mobilteil angelernt werden.

Hinweis zum Anlernmodus Add
Mit der Funktion **Add** können bis zu 4 Mobilteile auf ein Stationärteil angelernt werden, wobei immer nur ein Mobilteil mit dem Stationärteil Verbindung aufnehmen kann

Hinweise zum Anlernmodus AddE
Mit der **AddE** wird nur das aktuelle Mobilteil angelernt. Alle zuvor angelernten Mobilteile werden gelöscht.

BITTE BEACHTEN!

Wird das Mobilteil nicht innerhalb von 30 Sekunden angelernt, erlischt die LED-Anzeige des Tasters.
Taster drückt, bis die LED zu blinken
beginnt. Anschließend Mobilteil anlernen.

Mobilteil Anlernen - Anlernmodus **ADD**

Taste  oder  drücken.

Wenn die Verbindung zwischen Mobilteil und Stationärteil aufgebaut ist, beginnt die LED-Anzeige grün zu flackern. Das Mobilteil befindet sich im Anlernmodus **Add**.



Datenübertragung
LED: leuchtet grün



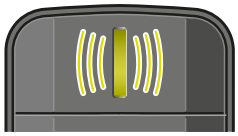

LED: flackert grün

Anlernmodus Add, während die LED-Anzeige grün flackert mit der Taste  bestätigen.

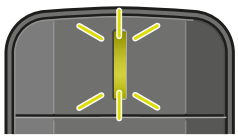

LED: blinkt 2x grün

Das Mobilteil ist
angelernt.

7 ERSTINBETRIEBNAHME (EASYSTART REMOTE)

MOBILTEIL ANLERNEN - ANLERNMODUS ADDE

Taste oder drücken.

Wenn die Verbindung zwischen Mobilteil und Stationärteil aufgebaut ist, beginnt die LED-Anzeige grün zu flackern. Das Mobilteil befindet sich im Anlernmodus **Add**.

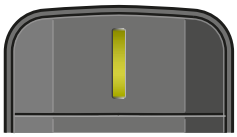

Datenübertragung
LED: leuchtet grün

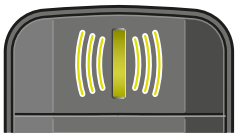

LED: flackert grün

Während die LED grün flackert die Taste drücken.

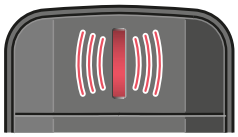

LED: flackert rot

Anlernmodus **AddE**, während die LED-Anzeige grün flackert mit der Taste bestätigen.

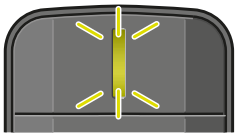

LED: blinkt 2x grün

Das Mobilteil ist angelernt.

ZUSÄTZLICH MOBILTEIL ANLERNEN

- Den im Fahrzeug verbauten Taster drücken, bis die LED des Tasters zu blinken beginnt.
- Während die LED des Tasters blinkt, das Mobilteil wie unter "Mobilteil anlernen" beschrieben aktivieren.

7 STECKERBELEGUNG (EASYSTART REMOTE)

ANSCHLUSS STECKERGEHÄUSE AM STATIONÄRTEIL

Flachstecker am Leitungsstrang Bedienung anschlagen.
Leitungsstrang Bedienung und Leitungsstrang Taster in 12-polige Steckergehäuse einknüpfen. (Belegung Steckergehäuse)
Die Kontaktsicherung in das Steckergehäuse einschieben.
12-poliges Steckergehäuse am Stationärteil anschließen.

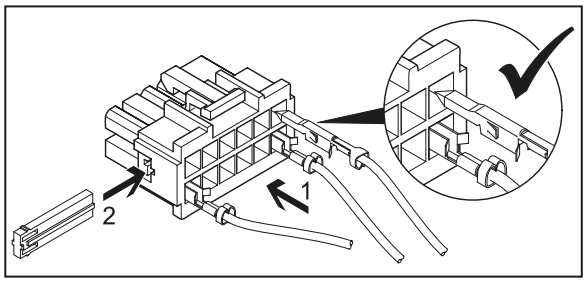

BITTE BEACHTEN!

- Bei der Montage der Stecker darauf achten, dass die Sicherungszungen immer zur Mitte des Steckers zeigen. Nur in dieser Lage rasten die Zungen im Gehäuse ein (siehe Skizze).

PINBELEGUNG AM STATIONÄRTEIL

PIN	SIGNAL	LEITUNGSFARBE
1	Klemme 30 (Plus)	rot
2	-	
3	Klemme 31 (Plus)	braun
4	JE-Diagnose / DAT-Leitung	blau / weiß / vi
5	-	
6	LED Taster (+)	rot / gelb
7	Taster (+)	braun / gelb
8	Taster (-)	braun
9	-	
10	-	
11	-	
12	-	

Kammerbelegung Steckergehäuse -XB12 (Belegung von Leitungseintrittsseite gesehen)

7 ERSTINBETRIEBNAHME (EASYSTART REMOTE+)

ERSTINBETRIEBNAHME DURCHFÜHREN

Bei Erstinbetriebnahme müssen nacheinander folgendene Arbeitsschritte ausgeführt werden.

BATTERIE IN DAS MOBILTEIL EINSETZEN

Die mitgelieferte Batterie wie in der Bedienungsanweisung EasyStart Remote+, unter Kapitel "Wartung / Batterie tauschen" beschrieben, in das Mobilteil einsetzen. Das Mobilteil noch nicht Aktivieren.

BETRIEBSSPANNUNG ANLEGEN

Die Betriebsspannung wird durch Einstecken der Sicherung in den Sicherungshalter angelegt.

AUTOMATISCHE ERKENNUNG

Fünf Sekunden nach dem Anlegen der Betriebsspannung beginnt die LED des Tasters zu leuchten. Die Funkfernbedienung prüft jetzt welches Heizgerät angeschlossen ist und konfiguriert die Beienerführung des Mobilteils.

MOBILTEIL ANLERNEN

Beginnt die LED des Tasters zu blinken, kann das Mobilteil angelernt werden.

HINWEIS ZUM ANLERNMODUS ADD

Mit der Funktion **Add** können bis zu 4 Mobilteile auf ein Stationärteil angelernt werden, wobei immer nur ein Mobilteil mit dem Stationärteil Verbindung aufnehmen kann

Hinweise zum Anlernmodus AddE

Mit der **AddE** wird nur das aktuelle Mobilteil angelernt. Alle zuvor angelernten Mobilteile werden gelöscht.

BITTE BEACHTEN!

Wird das Mobilteil nicht innerhalb von 30 Sekunden angelernt, erlischt die LED-
Anzeige des Tasters.
Taster drückt, bis die LED zu blinken beginnt. Anschließend Mobilteil anlernen.

MOBILTEIL ANLERNEN - ANLERNMODUS ADD

Taste  oder  drücken, Add wird angezeigt.



Anlernmodus Add mit Taste  bestätigen.

Mobilteil anlernen - Anlernmodus AddE
Mit der Taste  oder  **AddE** auswählen.



Anlernmodus AddE mit Taste  bestätigen.

7 ERSTINBETRIEBNAHME (EASYSTART REMOTE+)

NACH DER BESTÄTIGUNG VON ADD ODER ADDE

UHRZEIT EINSTELLEN
Stunden mit der Taste ◄ oder ► einstellen

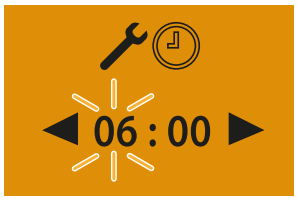

Einstellung mit der Taste ▭ bestätigen

Minuten mit der Taste ◄ oder ► einstellen



- Einstellung mit der Taste ▭ bestätigen
- Wochentag einstellenWochentage mit der Taste ◄ oder ► einstellen

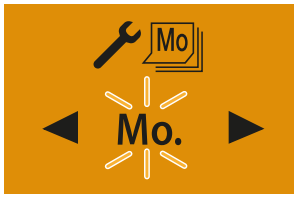

Einstellung mit der Taste ▭ bestätigen. Anschließend EasyStart Remote+ konfigurieren.

Zusätzliches Mobilteil anlernen

Dem im Fahrzeug verbauten Taster drücken, bis die LED des Tasters zu blinken beginnt.
Am Mobilteil die Taste ▭ oder ▭ drücken, **Add** wird angezeigt.

Anlernmodus mt Taste ▭ bestätigen.



Das zusätzliche Mobilteil ist angelernt.

EASYSTART REMOTE+ KONFIGURIEREN

Das System muss je nach Anwendungsfall konfiguriert werden.

7 STECKERBELEGUNG (EASYSTART REMOTE+)

ANSCHLUSS STECKERGEHÄUSE AM STATIONÄRTEIL

Flachstecker am Leitungsstrang Bedienung anschlagen.
Leitungsstrang Bedienung und Leitungsstrang Taster in 12-polige Steckergehäuse einknüpfen.
(Belegung Steckergehäuse)
Die Kontaktsicherung in das Steckergehäuse einschieben.
12-poliges Steckergehäuse am Stationärteil anschließen.

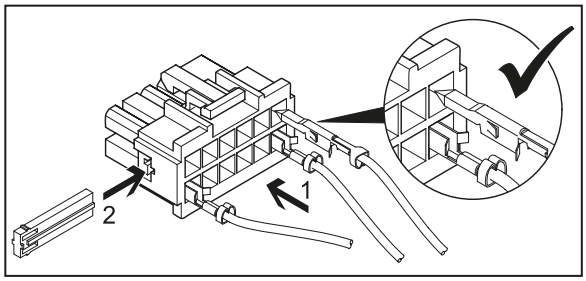

BITTE BEACHTEN!

- Bei der Montage der Stecker darauf achten, dass die Sicherungszungen immer zur
  Mitte des Steckers zeigen. Nur in dieser
  Lage rasten die Zungen im Gehäuse ein
  (siehe Skizze).

PINBELEGUNG AM STATIONÄRTEIL

PIN	SIGNAL	LEITUNGSFARBE
1	Klemme 30 (Plus)	rot
2	-	
3	Klemme 31 (Plus)	braun
4	JE-Diagnose / DAT-Leitung	blau / weiß / vi
5	-	
6	LED Taster (+)	rot / gelb
7	Taster (+)	braun / gelb
8	Taster (-)	braun
9	-	
10	-	
11	-	
12	-	

Kammerbelegung Steckergehäuse -XB12 (Belegung von Leitungseintrittsseite gesehen)

7 ERSTINBETRIEBNAHME (EASYSTART WEB)

Mit der webbasierten Bediensoftware EasyStart Web lässt sich über das eingebaute Empfangsteil ein Eberspächer Luft- oder Wasserheizgerät bedienen.
Zur Inbetriebnahme der Bediensoftware muss sich die Einbauwerkstatt im Portal EasyStart Web anmelden.

Die Erstinbetriebnahme der Bediensoftware EasyStart Web kann nur durch die Einbauwerkstatt über PC/Tablet mit einem Internetanschluss durchgeführt werden.
Für den Zugang zum "Portal EasyStart Web" das Eberspächer Partner Portal mit com/de abrufen.
Besteht bereits ein Zugang zum Portal, muss zur Anmeldung keine E-Mail-Adresse und kein Passwort eingegeben werden. Besteht noch kein Zugang, den Hinweisen zur Anmeldung folgen.

Bei erfolgreichem Zugang erscheint das Hauptfenster des Partner Portals. Unter dem Menüpunkt "Kundenbreich" die Schaltfläche "EasyStart Web" anklicken.

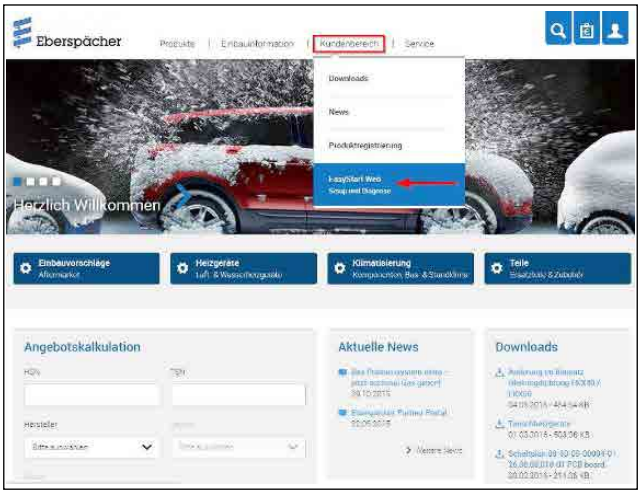

Hier auf den Link zum B2B-Portal von EasyStart Web klicken.



Dann den Menüpunkt "**Erstinbetriebnahme**" auswählen.



Freigabe-Code (IMEI) für die EasyStart Web eingeben.

BITTE BEACHTEN!

- Der Freigabe-Code (IMEI) ist dem Verpackungskarton der EasyStart Web angebracht und liegt als Aufkleber bei.



VOREINSTELLUNGEN FÜR KUNDEN

Konfiguration der EasyStart Web gemäß Kundenwunsch bzw. Einbaunotwendigkeit durchführen.

BITTE BEACHTEN!

Dieser Schritt ist nur möglich, wenn sich die EasyStart Web zuvor am Webserver registriert (GSM-Netz eingebucht).

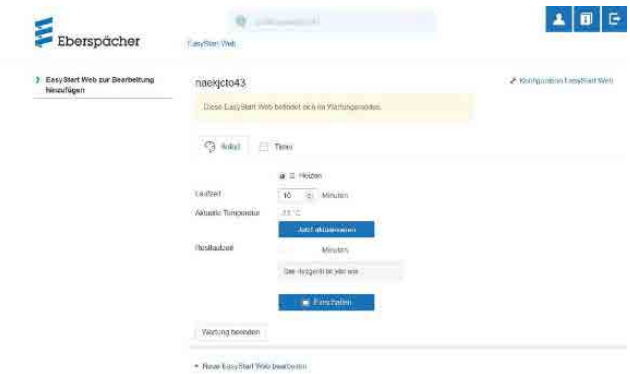

7 ERSTINBETRIEBNAHME (EASYSTART WEB)

Konfiguration der EasyStart Web

Folgende Funktionen können gewählt werden

- **Systemparameter EasyStart Web**
  - Anzeige der aktuellen Konfiguration und Eigenschaften der angesteuerten EasyStart Web.
- **Konnektivität**
  - EasyStart Web ist über App erreichbar / nicht erreichbar.
- **Fehlerspeicher Heizgerät**
  - Fehlerspeicher Heizgerät auslesen und löschen.
- **Fehlerspeicher EasyStart Web**
  - Anzeige Fehlerspeicher EasyStart Web.



- Betriebseinstellungen EasyStart Web
  - Laufzeitbegrenzung des Heizgeräts
  - Programmierung der Vorwahlzeit
  - Konfiguration des Bedienelements
  - Einstellung der Temperatureinheit (°C/°F)



- **Automatische Laufzeitberechnung**

BITTE BEACHTEN!

Eine automatische Laufzeitberechnung ist bei Luftheizungen nicht möglich. Bei größerem Wärmebedarf kann die Hubraumangabe um 500 cm³ erhöht werden. Wird in den Wasserkreislauf das Kombiventil 25 2014 80 6200 oder 25 2014 80 7200 eingesetzt, kann die Hubraumangabe um 500 cm³ vergingert werden. Die Werte für Erhöhung bzw. Reduzierung der Hubraumangabe sind nur bei Kühlwasserkreisläufen gültig, deren Fahrzeugmotor durchströmt wird. Wird das Fahrzeug nur im Kurzstrechenbetrieb eingesetzt, ist in Absprache mit dem Kunden die maximale Laufzeit zu reduzieren.



- Unterspannungserkennung EasyStart Web
  - Siehe Einbauanleitung PLUS
- EasyStart Web zurücksetzen
  - Zurücksetzen auf Auslieferungszustand

Mit einem Klick auf die Schalfläche Änderungen an Konfiguration speichern. oder Formular zurücksetzen wird die Konfiguration abschließend gespeichert oder verworfen.
Nach Ende der Konfiguration Testlauf im Betriebsmodus "Sofortbetrieb" durchführen.
Mit einem Klick auf Einschalten den Testbetrieb starten.



Nach erfolgtem Durchlauf wird der Testbetrieb beendet. Dazu Schaltfläche Wartung beenden auswählen und anschließende Meldung bestätigen.



Die Erstinbetriebnahme ist beendet.

Bei der anschließenden Fahrzeugübergabe dem Kunden Verpackungskarton und Kurzanleitung mit dem Zugangs-Code (IMEI) übergeben.

7 STECKERBELEGUNG (EASYSTART WEB)

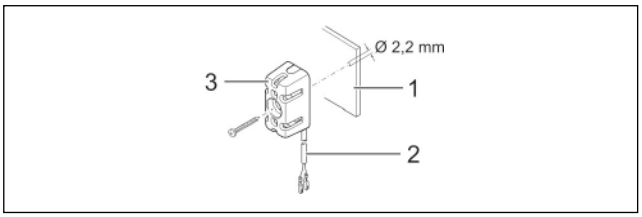

1 Armaturenbrett
2 Leitungsstrang
3 Temperaturfühler

- Die Leitungen "Kabelstrang Temperaturfühler" wie gezeigt in den 2-poligen Stecker (Kleinteilbeutel) einknüpfen.
- Stecker im Empfangsteil am 2-poligen Steckplatz (2. von links) einstecken.

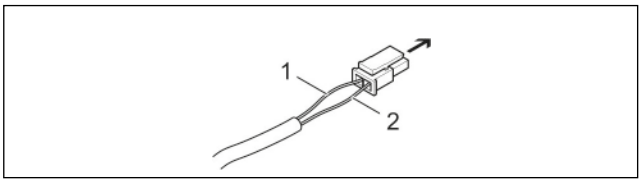

➔ Empfangsteil EasyStart Web, Steckplatz 2-polig
1 Leitung BNHW
2 Leitung GY

Kommunikationsverbindung und Spannungsversorgung herstellen

Im Leitungsstrang "Bedieungung" des Heizgerätekabelbaums prüfen, ob an den Leitungen RD, BN und BUWH Steckhülsen vorhanden sind. Fehlen an den entsprechenden Leitungen die Steckhülsen aus dem Kleinteilbeutel des Lieferumfangs ancrimpen.
Die Leitungen wie folgt in das 5-polige Steckhülsengehäuse einknüpfen.

- Leitung RD in Kammer 1
- Leitung BN in Kammer 3
- Leitung BUWH in Kammer 4

5-poliges Steckhülsengehäuse Leitungsstrang "Bedienung" mit dem 5-poligen Stecker "Kabelstrang" verbinden.
Bei Luftheizungen zusätzlich Leitung GYRD mit BNWH verbinden und isolieren.
Nicht benutzte Leitungen isolieren.

Die beiden 4-poligen Stecker des "Kabelstrang" am Empgangsteil EasyStart Web an den entsprechenden Steckplätzen anschließen (4-polig flach -> ganz links, 4-polig quadratisch -> ganz rechts)

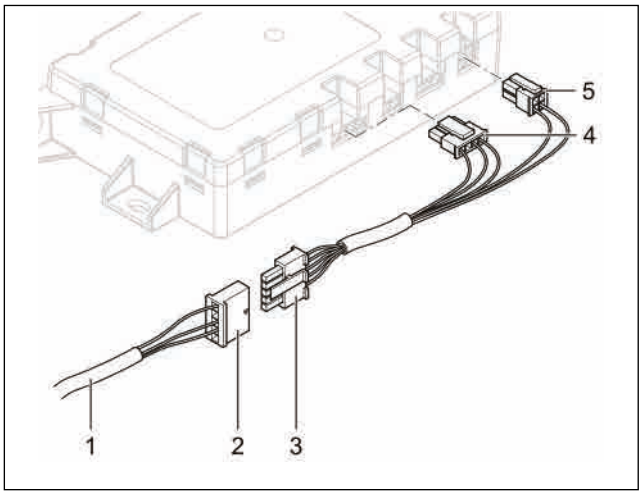

1 Leitungsstrang "Bedienung"
2 Steckhülsengehäuse, 5-polig
3 Stecker "Kabelstrang", 5-polig
4 Stecker flach, 4-polig
5 Stecker quadratisch, 4-polig

KABELFARBEN

RD	rot	GY	grau	BK	schwarz
BU	blau	YE	gelb	GN	grün
WH	weiß	VT	violett	BN	braun
OR	orange				

Spannungsversorgung Herstellen
Nach dem Einbau von Heizgerät und Empfangsteil EasyStart Web durch Einstecken der Sicherung die Spannungsversorgung für beide Geräte herstellen.

Automatische Erkennung
Nach dem Anlegen der Betriebsspannung beginnt die LED des Tasters zu leuchten. Die EasyStart Web prüft, welches Heizgerät angeschlossen ist und konfiguriert das System entsprechend.
Die Erstinbetriebnahme und Konfiguration von EasyStart Web starten, wenn die LED im Taster nicht mehr blinkt.

MERKBLATT FÜR DEN KUNDEN

Hinweise für den Kunden
(siehe Abb. 1)

- Am Klimabedienteil sind keine Einstellungen erforderlich.

FUNKTIONSBESCHREIBUNG GEBLÄSESTEUERGERÄT

Mit Beginn des Standheizbetriebs wird das Gebläsesteuergerät aktiviert.
Automatisch werden der Fahrzeuggebläsemotor eingeschaltet, die Temperatureinstellung auf „Warm" und die Klappen der Luftführung auf „Defrost (Def)" gestellt.

Wird während des Standheizbetriebs das Fahrzeug gestartet, gibt das Gebläsesteuergerät die Steuerung an das Klimabedienteil ab, die Klimatisierungseinstellungen nehmen die ursprünglichen Einstellungen ein und können wie gewohnt nach persönlichem Empfinden verstellt werden.



Abb. 1
① Klimabedienteil

EMPFEHLUNG!

- Schalten Sie die Standheizung mindestens einmal monatlich für ca. 10 min und auch in den Sommermonaten ein! Dies sorgt für eine reibungslose Funktion im Nutzungszeitraum!
- Wir empfehlen die Heizzeit auf die Fahrzeit abzustimmen: Fahrzeit > Heizzeit.

DE

ANSCHLUSSKONSTELLATIONEN FÜR HYDRONIC S3 12V CS

DE

Bitte beachten: Nur gültig für folgende Hydronic S3 Ausführungsvarianten **mit CAN-Schnittstelle und S+ Schaltausgang:**

Heizgeräte für Otto-Kraftstoff (Benzin)	**Bestell-Nr.**
B 4 E – 12 V CS	20.2007.05.0000
B 5 E – 12 V CS	20.2008.05.0000
Heizgeräte für Dieselkraftstoff	**Bestell-Nr.**
D 4 E – 12 V CS	25.2933.05.0000
D 5 E – 12 V CS	25.2934.05.0000

1 Anschluss Hydronic S3 12V CS an EasyStart Pro / EasyStart Web in Verbindung mit EasyFan

Anschluss über Y-Kabel (Mat.-Nr. 22.1000.35.2800) und Leiter BKRD an Bedienelement und EasyFan.

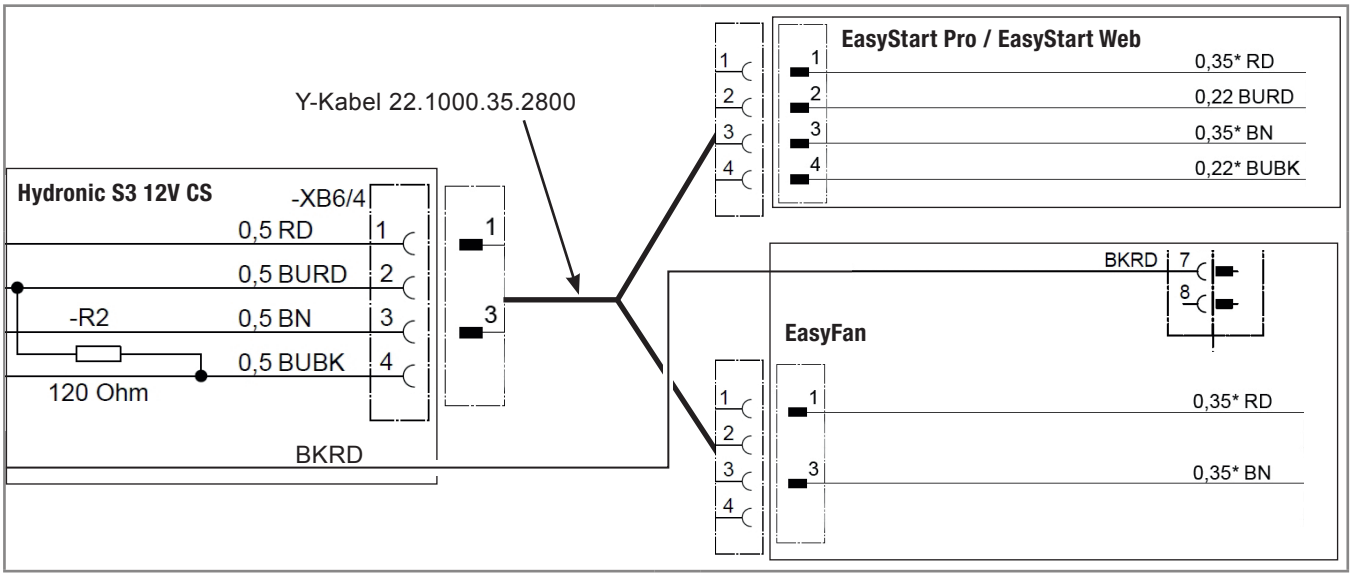

2 Anschluss Hydronic S3 12V CS an 2 x EasyStart Pro / EasyStart Web

Anschluss über Y-Kabel (Mat.-Nr. 22.1000.35.2700) an EasyStart Pro und EasyStart Web.

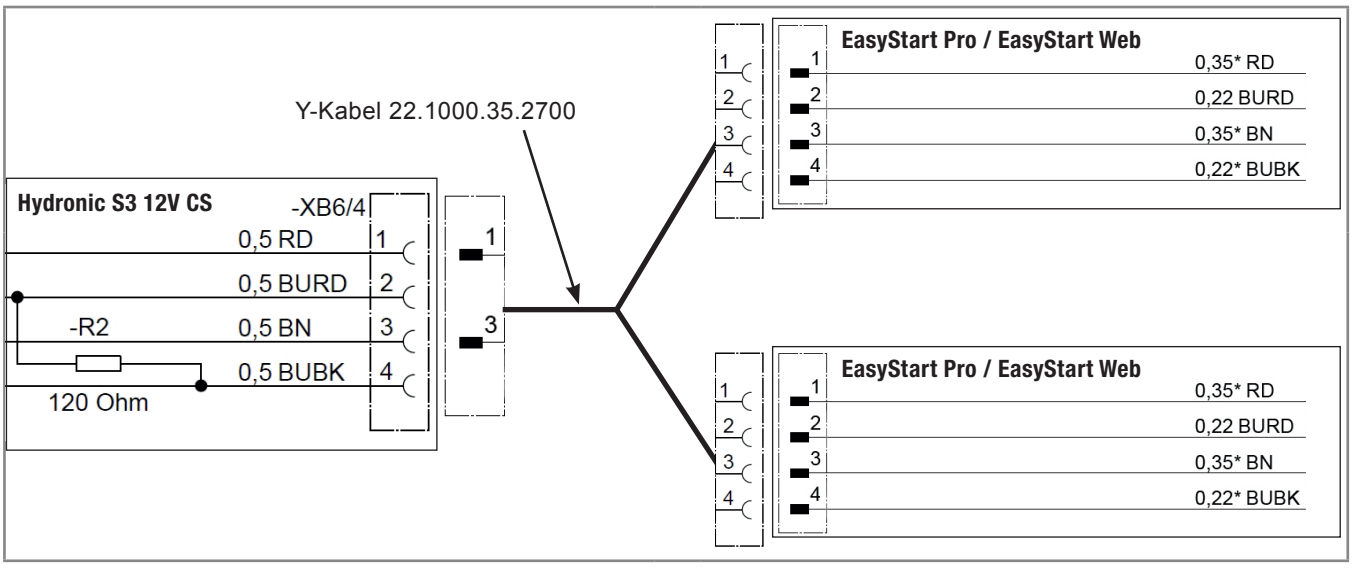

DE

3 Anschluss Hydronic S3 12V CS an EasyStart Remote

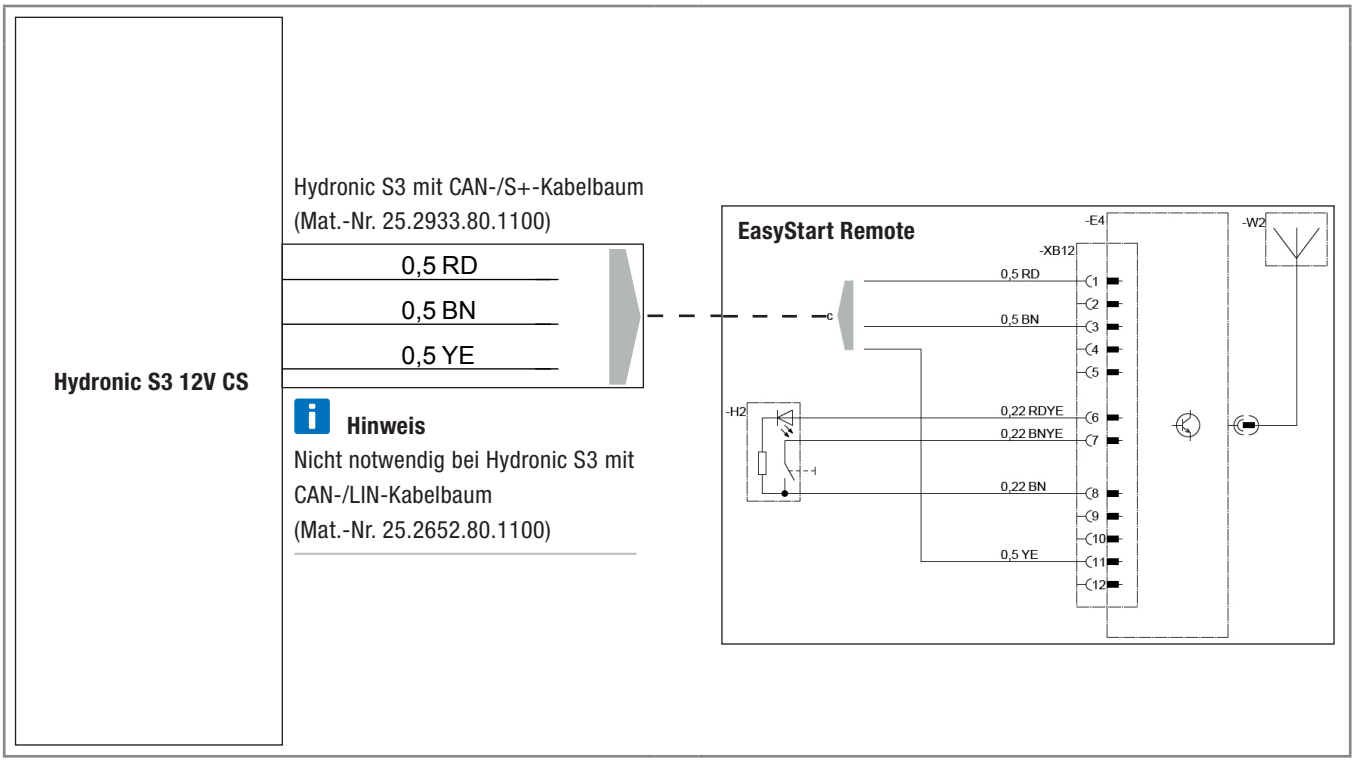

DE

4 Anschluss Hydronic S3 12V CS an EasyStart Remote+

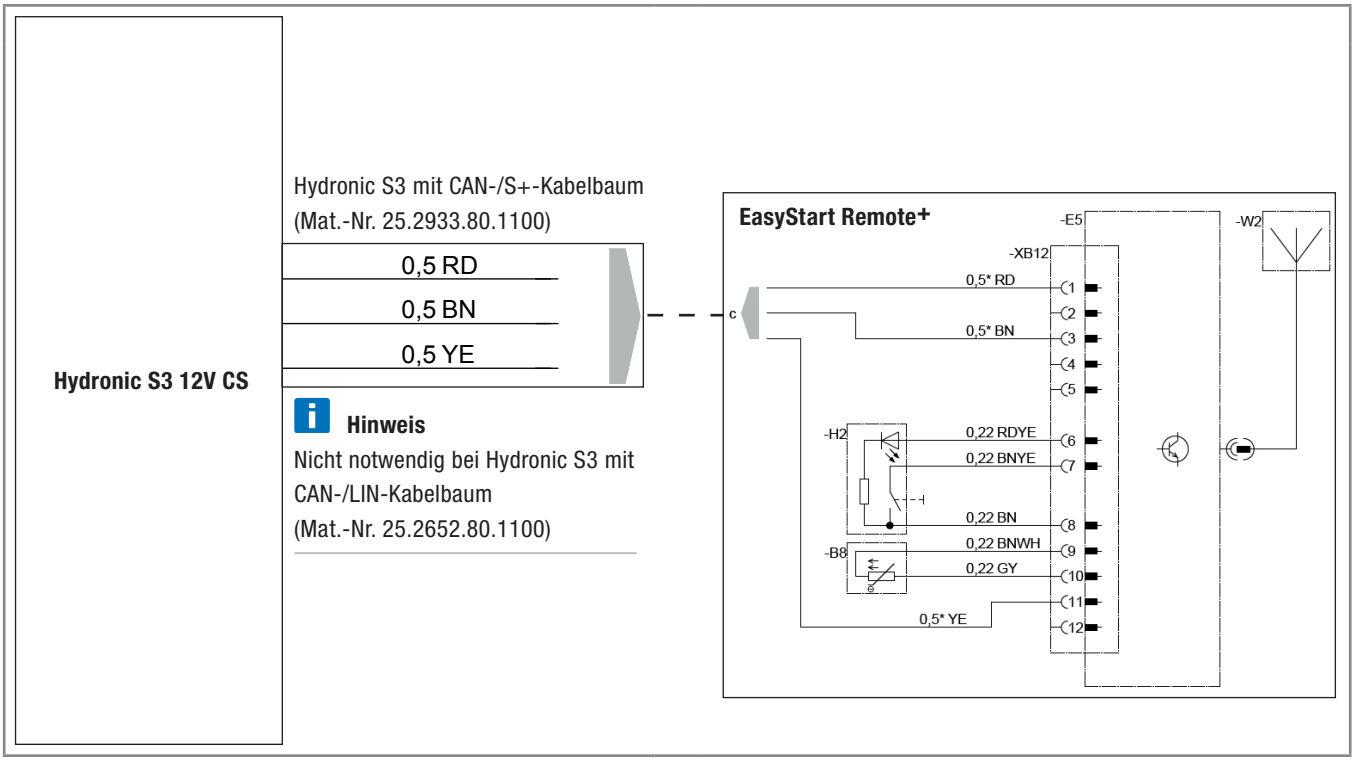

EN

CONNECTION CONSTELLATIONS FOR HYDRONIC S3 12V CS

EN

Please note: Only valid for the following Hydronic S3 versions **with CAN interface and S+ switching output:**

Heaters for petrol	**Order No.**
B 4 E – 12 V CS	20.2007.05.0000
B 5 E – 12 V CS	20.2008.05.0000
Heaters for Diesel	**Order No.**
D 4 E – 12 V CS	25.2933.05.0000
D 5 E – 12 V CS	25.2934.05.0000

1 Connection of Hydronic S3 12V CS to EasyStart Pro / EasyStart Web including EasyFan

Connect via Y cable (Mat.-No. 22.1000.35.2800) and line BKRD to operating element and EasyFan.

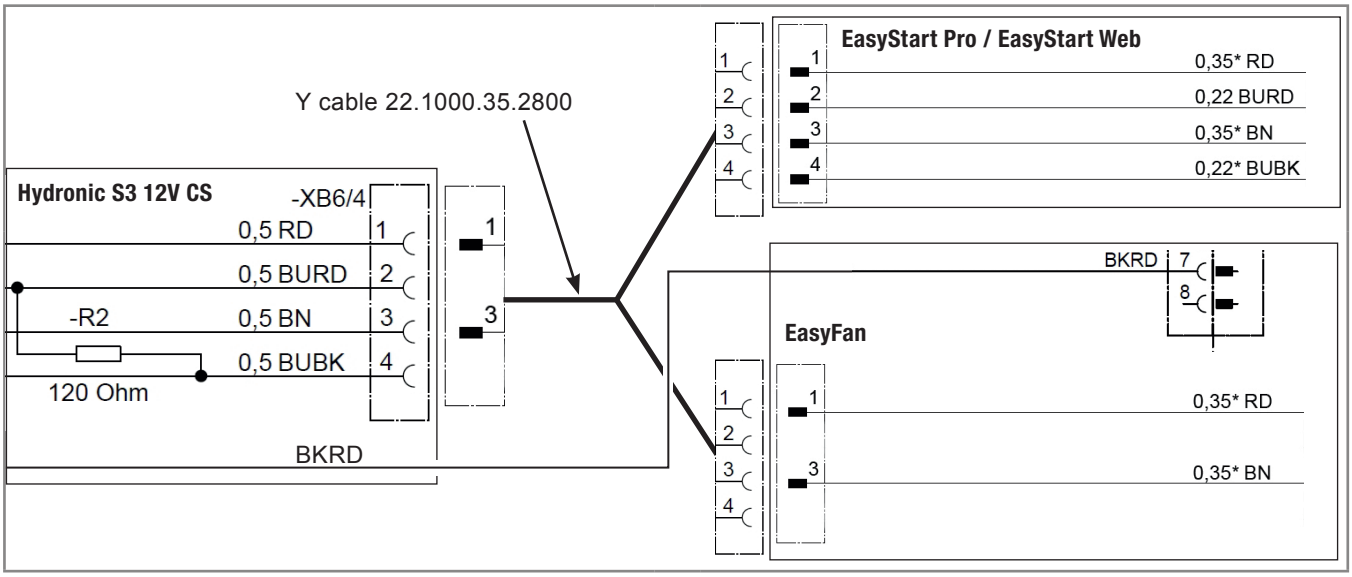

2 Connection of Hydronic S3 12V CS to 2 x EasyStart Pro / EasyStart Web

Connect via Y cable (Mat.-No. 22.1000.35.2700) to EasyStart Pro and EasyStart Web.

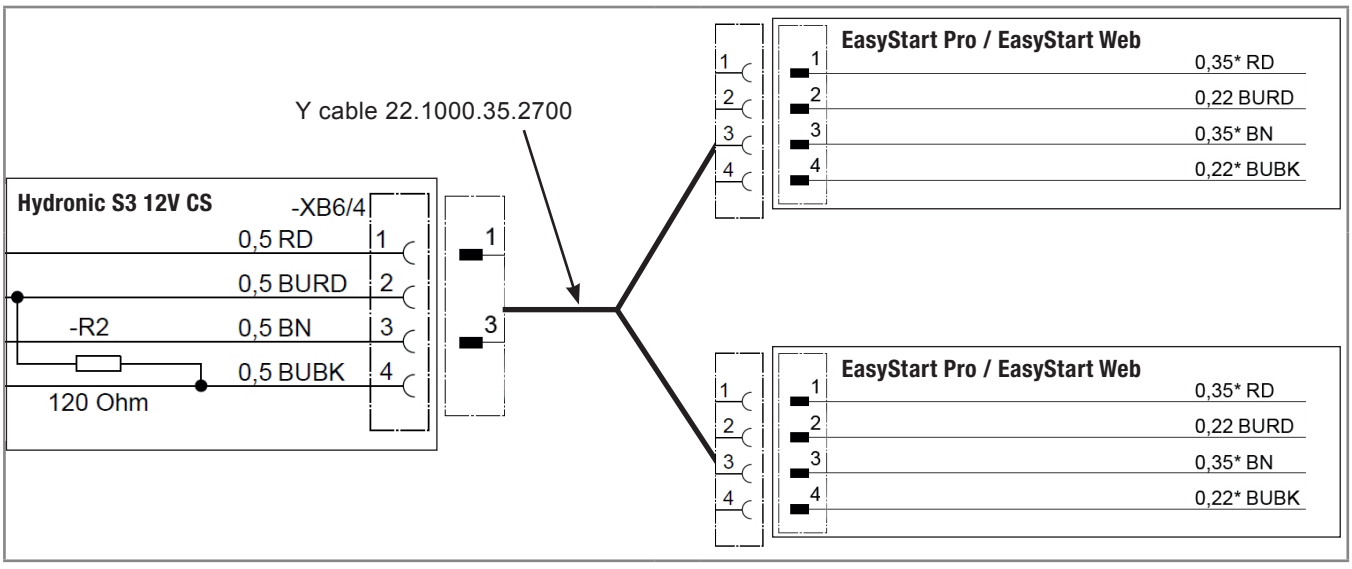

EN

3 Connection of Hydronic S3 12V CS to EasyStart Remote

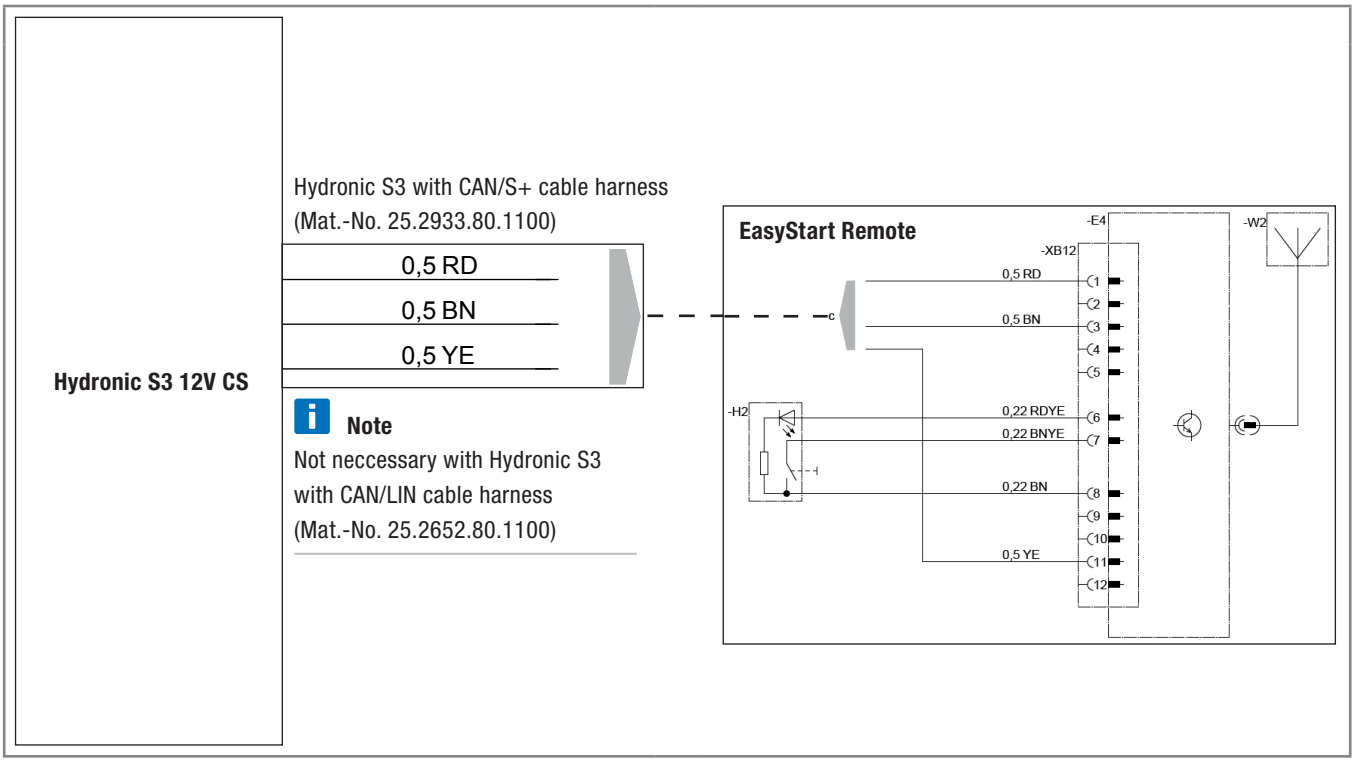

4 Connection of Hydronic S3 12V CS to EasyStart Remote+

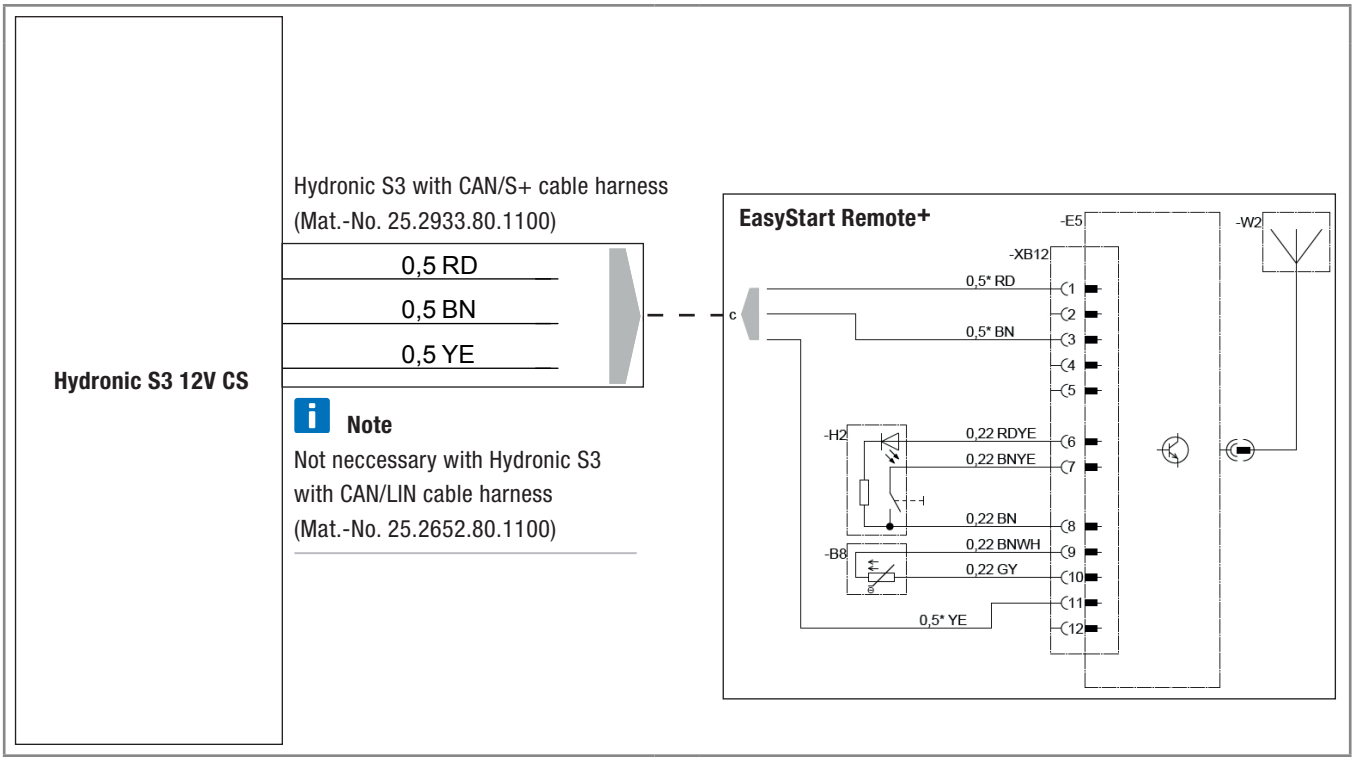

Headquarters:
Eberspächer Climate Control Systems GmbH & Co. KG
Eberspächerstraße 24
73730 Esslingen
Hotline: 03976 2350 235
Fax-Hotline: 01805 262624
info@eberspaecher.com

Eberspächer

20 1993 95 3159 01.2019 DE 01.2019
Änderungen vorbehalten © Eberspächer Climate Control Systems GmbH & Co. KG