Klima-Kit

Einbauanweisung

Eberspächer

J. Eberspächer
GmbH & Co. KG
Eberspächerstr. 24
D - 73730 Esslingen

Service-Hotline
01805 - 26 26 26
Telefax
01805 - 26 26 26

Klima-Kit für *HYDRONIC* im Peugeot 1007 mit automatischer Klimaanlage

Klima-Kit, Bestell-Nr. 24 8107 00 00 00

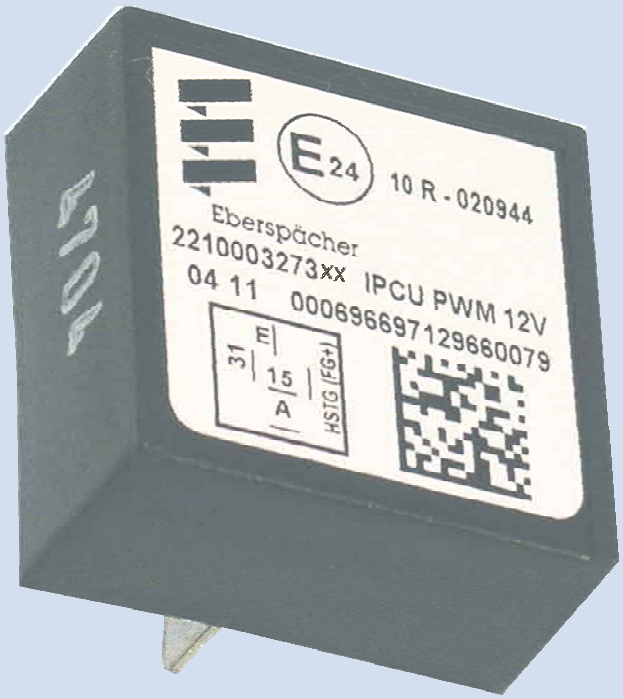

Lieferumfang:

1 IPCU-Modul
1 Kabelbaum mit Stecksockel
2 Flachsteckergehäuse
2 Steckhülsengehäuse
3 Steckhülse 6,3-1
2 Flachstecker 6,3x1
1 Kabelschuh A6-1
1 Skt.-Schraube M5 x 10
1 Skt.-Mutter M5
2 Scheibe 5,3
1 Federscheibe M5
1 Skt.-Schraube M6 x 12
1 Skt.-Mutter M6
1 Scheibe 6,4
1 Federscheibe M6

Einbauzeit: ca. 20 min.

 © J. Eberspächer

Gebläseansteuerung bei Fahrzeugen mit automatischer Klimaanlage

IPCU-Modul einbauen und anschließen
(siehe Bild zur Kabelverlegung im Einbauvorschlag, Bilder 1 bis 3 sowie Skizze 1)

Als Befestigungspunkt für den Stecksockel des IPCU-Moduls dient das vorhandene Langloch am Sicherungskasten.
Den Stecksockel am Langloch mit Schraube M5 x 10, Mutter M5 und zwei Karosseriescheiben 5,3 montieren.
Das Minuskabel 1 mm² br an der Strebe für die Befestigung der Mittelkonsole am vorhandenen Langloch mit einer Schraube M6 x 12, Mutter M6 und Karosseriescheibe 6,4 befestigen.
Dazu das Minuskabel 1 mm² br ablängen und Kabelschuh A6 ancrimpen.
Das Kabel 1 mm² sw/rt vom Stecksockel des IPCU-Moduls durch die Kabeltülle Ø 16,5 mm in der Motortrennwand zum Stecksockel des Gebläserelais führen.
Das Kabel 0,5 mm² sw/rt aus dem Relaissockel Kl. 86 ausdrücken, die Steckhülse abschneiden und gemeinsam mit dem Kabel 1 mm² sw/rt in einer neuen Steckhülse ancrimpen.
Die Steckhülse wieder in den Relaissockel einrasten.
Das Kabel 1 mm² rt/ws am Kabel 4 mm² sw gemeinsam mit einer Steckhülse ancrimpen.
Die Ansteuerung des Gebläses erfolgt am 6-poligen schwarzen Stecker Kammer 3 im Fahrerfußraum rechts.
Dazu das Kabel 4 mm² br am 6-poligen schwarzen Stecker Kammer 3 trennen.
Die Kabel 4 mm² sw und 1 mm² rt/ws sowie 4 mm² sw/vi mit Hilfe der Steckverbinder in das getrennte Kabel 4 mm² br entsprechend des Schaltplanes einbinden.
Die Kabel 1 mm² sw und 1 mm² sw/ws vom IPCU-Modul zum Klimabedienteil führen.
Am Klimabedienteil den blauen 26-poligen Stecker abziehen und das Kabel 0,5 mm² sw PIN 8 trennen.
Die Kabel 1 mm² sw und 1 mm² sw/ws mit Hilfe der Steckverbinder entsprechend des Schaltplanes einbinden.

Achtung!

Die Anschlüsse sw/ws und sw vom IPCU-Modul dürfen nicht vertauscht werden.
Es besteht die Gefahr der Zerstörung der Fahrzeugelektronik.



Bild 1

① IPCU-Modul mit Stecksockel montiert



Bild 2

① Kabel 4 mm² sw und 1 mm² rt/ws sowie 4 mm² sw/vi eingebunden
② Kabel 4 mm² br getrennt

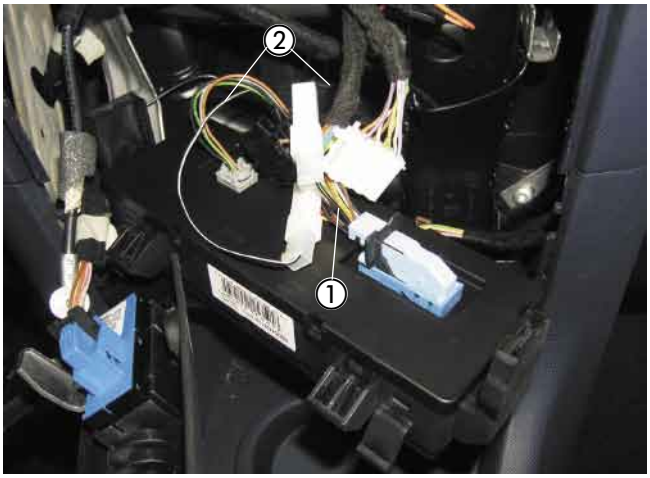

Bild 3

① Kabel 0,5 mm² sw getrennt
② Kabel 1 mm² sw und 1 mm² sw/ws eingebunden

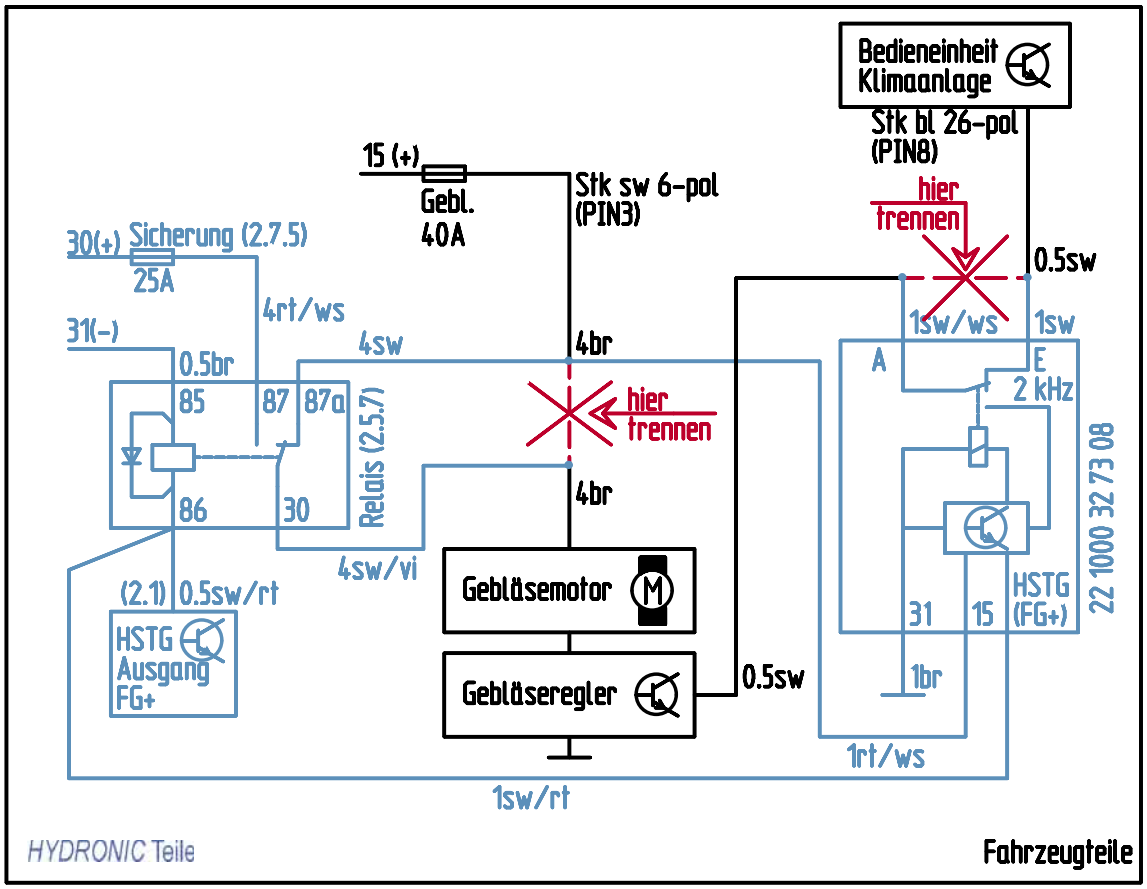
Bedieneinheit Klimaanlage
Stk bl 26-pol (PIN8)
15 (+)
Gebl. 40A
Stk sw 6-pol (PIN3)
hier trennen
0.5sw
30(+) Sicherung (2.7.5)
25A
4rt/ws
31(-)
0.5br
4sw
4br
1sw/ws
1sw
A
E
2 kHz
85
87
87a
Relais (2.5.7)
hier trennen
86
30
4br
4sw/vi
(2.1) 0.5sw/rt
HSTG Ausgang FG+
Gebläsemotor
Gebläseregler
0.5sw
31
15
HSTG (FG+)
1br
1rt/ws
1sw/rt
22 1000 32 73 08
HYDRONIC Teile
Fahrzeugteile

Skizze 1

Merkblatt für den Kunden

Bei Fahrzeugen mit Klimaanlage
mit vollautomatischer Regelung
(siehe Bild 1)

- Vor dem Einschalten bzw. Vorprogrammieren des Heizbetriebes bei eingeschalteter Zündung die Temperaturregler ① des Fahrzeuges auf „Warm“ (Anzeige „HI“ im Display) einstellen.
- Den Schalter für die Luftführung ② auf Defroster betätigen. Maximale Luftführung auf die Frontscheibe.
- Die Gebläsedrehzahl braucht nicht vorgewählt werden.



Bild 1

① Temperaturregler
② Schalter für die Luftführung