Klima-Kit

Einbauanweisung

Eberspächer

J. Eberspächer
GmbH & Co. KG
Eberspächerstr. 24
D - 73730 Esslingen

Service-Hotline
01805 - 26 26 26
Telefax
01805 - 26 26 26

Klima-Kit für *HYDRONIC* im Peugeot 307 (Serie 2) mit Klimaautomatik

Bestell-Nr.: 24 8099 00 00 00

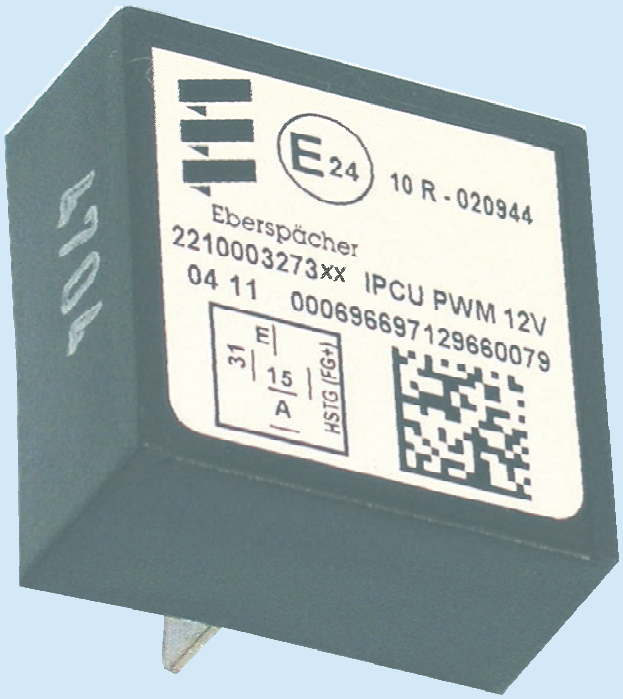

Lieferumfang:

1 IPCU-Modul
1 Kabelbaum mit Stecksockel
2 Flachsteckergehäuse
2 Steckhülsengehäuse
3 Steckhülse 6,3-1
2 Flachstecker 6,3x1
1 Kabelschuh A6-1
1 Skt.-Schraube M5 x 10
1 Skt.-Mutter M5
1 Scheibe 5,3
1 Federscheibe M5
1 Skt.-Schraube M6 x 12
1 Skt.-Mutter M6
1 Scheibe 6,4
1 Federscheibe M6

Einbauzeit: ca. 20 min.

 © J. Eberspächer

Gebläseansteuerung bei Fahrzeugen mit Klimaautomatik

IPCU-Modul einbauen und anschließen
(siehe Bilder 1 bis 3 sowie Skizze 1)

Als Befestigungspunkt für den Stecksockel des IPCU-Moduls dient eine vorhandene Bohrung Ø 7 mm über dem Handschuhfach an der Strebe der Armaturentafel.
Dazu das Handschuhfach ausbauen.
Den Stecksockel an der Bohrung Ø 7 mm mit Schraube M5 x 12, Karosseriescheibe 5,3 und Mutter M5 montieren.
Das Minuskabel an dem vorhandenen Stehbolzen rechts im Fußraum des Beifahrers mit Mutter M6 befestigen.
Dazu das Minuskabel ablängen und Kabelschuh A6 ancrimpen.
Die Kabel 1 mm² rt/ws und 1 mm² sw/rt vom Stecksockel des IPCU-Moduls durch die montierte Kabeltülle in den Motorraum und weiter entlang des fahrzeugeigenen Kabelbaumes zum Sicherungskasten vorn links führen.
Das Kabel 0,5 mm² sw/rt aus dem Relaissockel Kl. 86 ausdrücken, die Steckhülse abschneiden und gemeinsam mit dem Kabel 1 mm² sw/rt an einer neuen Steckhülse ancrimpen.
Die Steckhülse wieder in den Relaissockel einrasten.
Das Kabel 1 mm² rt/ws am Plus im Sicherungskasten anschließen.

Das Kabel 4 mm² beige in Kammer 2 des 2-poligen Steckers im Sicherungskasten trennen.
Den Kabelstrang „Gebläseansteuerung“ vom Relaissockel entlang des fahrzeugeigenen Kabelbaumes in den Sicherungskasten führen und ablängen.
Die Kabel 4 mm² sw und 4 mm² sw/vi mit Hilfe der Steckverbinder in das getrennte Kabel 4 mm² beige entsprechend des Schaltplanes einbinden.

Die Kabel 1 mm² sw und 1 mm² sw/ws vom IPCU-Modul zum Klimabedienteil führen.
Am Klimabedienteil den grünen 6-poligen Stecker abziehen und das Kabel 0,5 mm² ws Pin 1 trennen.
Die Kabel 1 mm² sw und 1 mm² sw/ws mit Hilfe der Steckverbinder entsprechend des Schaltplanes einbinden.

Achtung!

Die Anschlüsse sw/ws und sw vom IPCU-Modul dürfen nicht vertauscht werden.
Es besteht die Gefahr der Zerstörung der Fahrzeugelektronik.

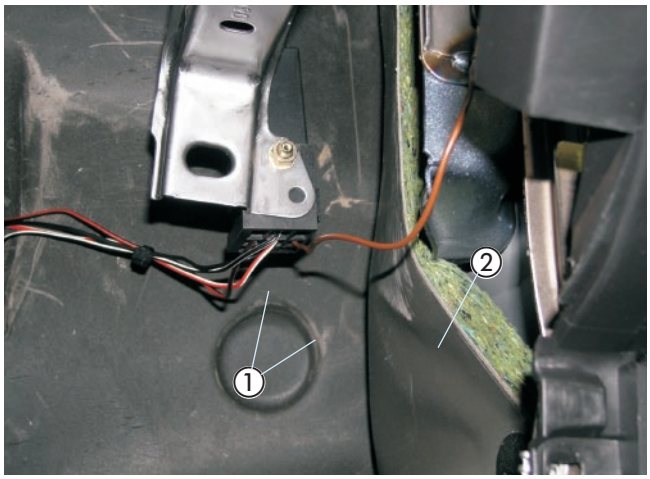

Bild 1

① IPCU-Modul mit Stecksockel
② Minuskabel montiert

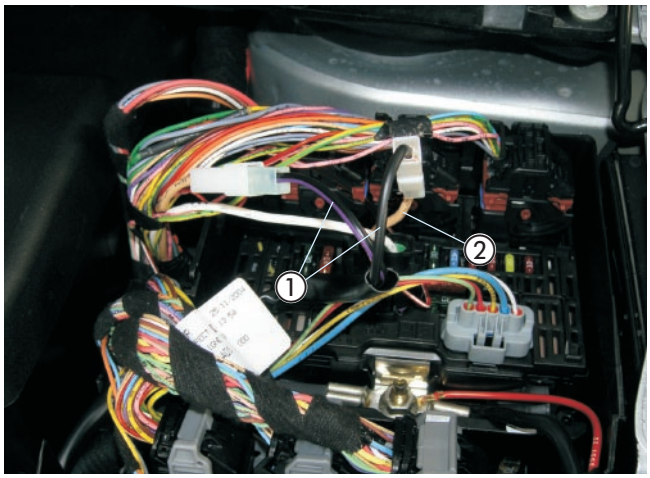

Bild 2

① Kabel 4 mm² sw und 4 mm² sw/vi eingebunden
② Kabel 4 mm² beige getrennt
③ Kabel 1 mm² rt/ws

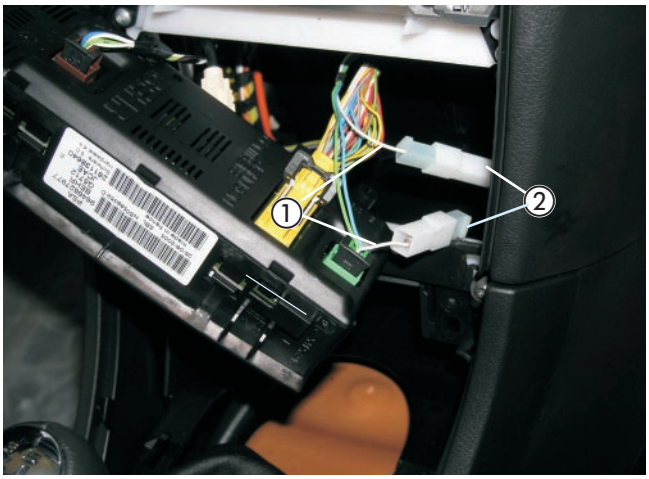

Bild 3

① Kabel 0,5 mm² ws getrennt
② Kabel 1 mm² sw und 1 mm² sw/ws eingebunden

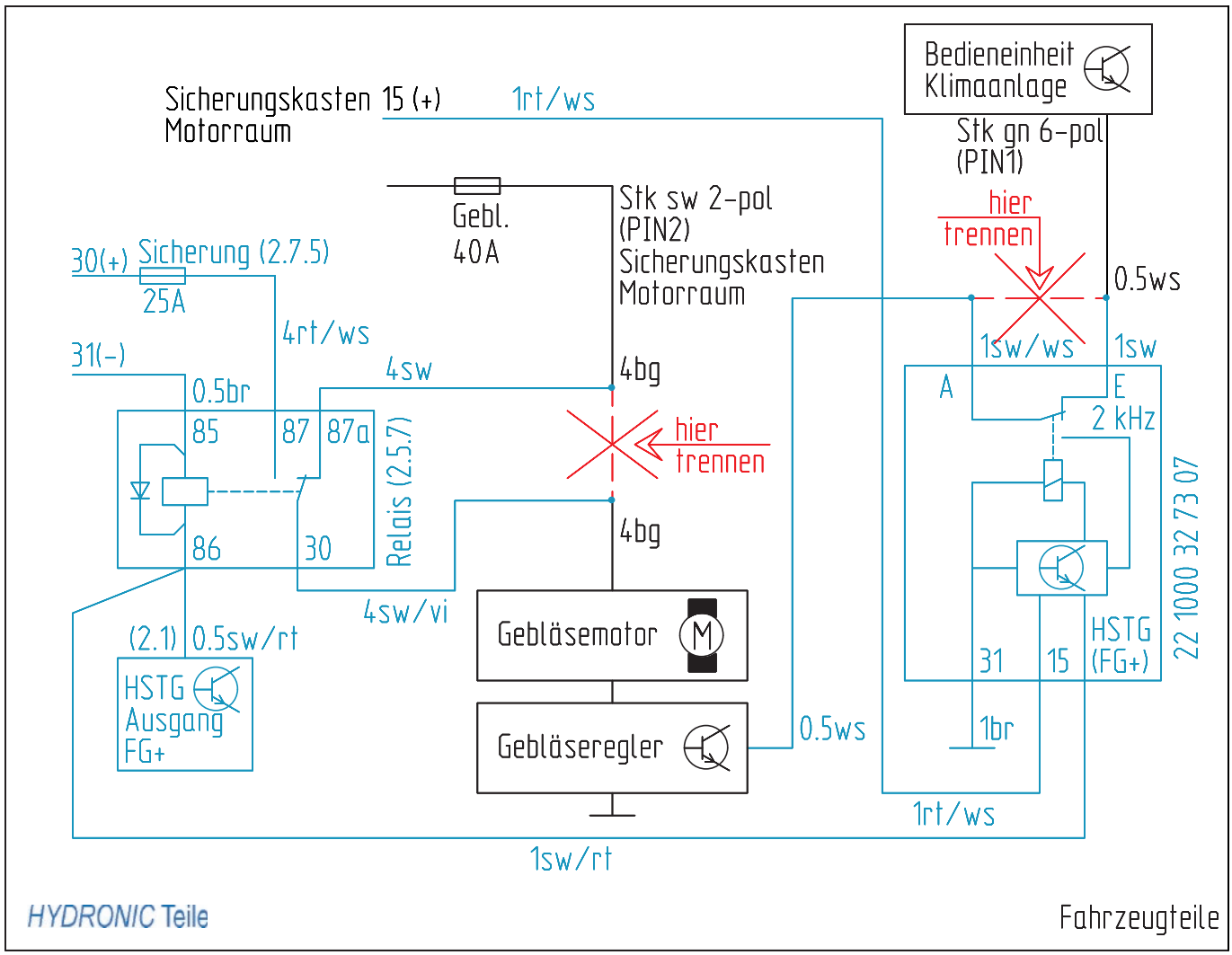
Sicherungskasten 15 (+)
Motorraum
1rt/ws
Bedieneinheit
Klimaanlage
Stk gn 6-pol
(PIN1)
Gebl.
40A
Stk sw 2-pol
(PIN2)
Sicherungskasten
Motorraum
hier
trennen
0.5ws
30(+) Sicherung (2.7.5)
25A
4rt/ws
31(-)
0.5br
4sw
4bg
1sw/ws
1sw
A
E
2 kHz
85
87
87a
Relais (2.5.7)
86
30
hier
trennen
4bg
4sw/vi
Gebläsemotor
M
(2.1)
0.5sw/rt
HSTG
Ausgang
FG+
Gebläseregler
0.5ws
31
15
HSTG
(FG+)
1br
1rt/ws
1sw/rt
22 1000 32 73 07
HYDRONIC Teile
Fahrzeugteile

Skizze 1

Bei Fahrzeugen mit Klimaautomatik
(siehe Bild 1)

- Vor dem Einschalten bzw. Vorprogrammieren des Heizbetriebes bei eingeschalteter Zündung die Temperaturregler ① des Fahrzeuges auf „Warm“ (Anzeige „HI“ im Display) einstellen.
- Den Schalter für die Luftführung ② auf Defroster betätigen. Maximale Luftführung auf die Frontscheibe.
- Die Gebläsedrehzahl braucht nicht vorgewählt werden.



Bild 1

① Temperaturregler
② Schalter für die Luftführung