Klima-Kit

Einbauanweisung

Eberspächer

J. Eberspächer
GmbH & Co. KG
Eberspächerstr. 24
D - 73730 Esslingen

Service-Hotline
01805 - 26 26 26
Telefax
01805 - 26 26 24

Klima-Kit für *HYDRONIC* im Seat Ibiza / VW Polo mit Climatronic

Klima-Kit, Bestell-Nr. 24 8098 00 00 00



Lieferumfang:

1 IPCU-Modul
1 Kabelbaum mit Stecksockel
2 Flachsteckergehäuse
2 Steckhülsengehäuse
2 Steckhülse 6,3-1
1 Steckhülse 6,3-2,5
2 Flachstecker 6,3x1
1 Kabelschuh A6-1
1 Skt.-Schraube M5 x 16
1 Skt.-Mutter M5
1 Federscheibe M5

Einbauzeit: ca. 20 min.

 © J. Eberspächer GmbH & Co. KG

Gebläseansteuerung bei Fahrzeugen mit Climatronic

IPCU-Modul einbauen und anschließen
(siehe Bild zur Kabelverlegung im Einbauvorschlag, Bilder 1 bis 3 sowie Skizzen 1 und 2)

Das zusätzliche Kabel 1 mm² sw/rt vom Stecksockel des IPCU-Moduls durch die Kabeltülle zum Relaissockel des Gebläserelais 2.5.7. verlegen.
Das Kabel 0,5 mm² sw/rt aus dem Relaissockel Kl. 86 ausdrücken, die Steckhülse abschneiden und das Kabel 1 mm² sw/rt, Länge 3000 mm, in einer neuen Steckhülse mit ancrimpen.
Die Steckhülse wieder in den Relaissockel einrasten.

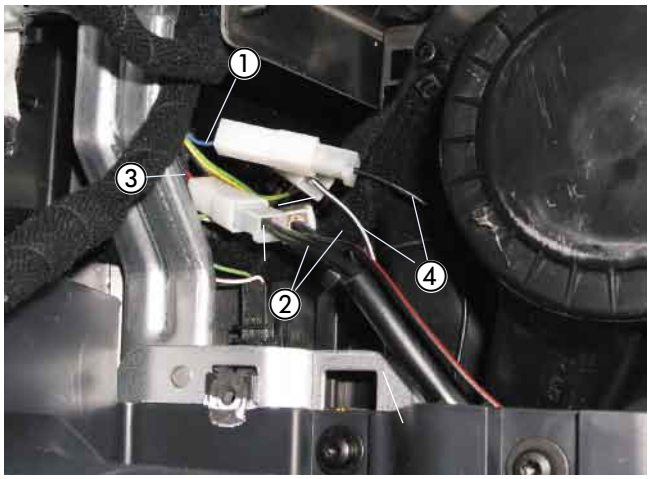

Bild 1

① Kabel 0,35 mm² bl getrennt
② Kabel 4 mm² sw und 4 mm² sw/vi angeschlossen
③ Kabel 2,5 mm² sw/rt getrennt
④ Kabel 1 mm² sw und 1 mm² sw/ws angeschlossen

Die Gebläseansteuerung erfolgt an der 6-poligen Steckverbindung des Steuergerätes für das Frischluftgebläse hinter dem Handschuhfach auf der Beifahrerseite.
Dazu das Kabel 2,5 mm² sw/rt, Pin 2 trennen und die Kabel 4 mm² sw und 4 mm² sw/vi entsprechend des Schaltplanes mit Hilfe der Steckverbinder anschließen.
Das zusätzlich mitgeführte Kabel 1 mm² sw/rt dient zur Stromversorgung des IPCU-Moduls.
Den Stecksockel des IPCU-Moduls an der vorhandenen Bohrung Ø 5,5 mm am rechten Träger der Armaturentafel mit Schraube M5 x 16 und Mutter M5 montieren.
Das Kabel 0,35 mm² bl, Pin 6 trennen und die Kabel 1 mm² sw und 1 mm² sw/ws entsprechend des Schaltplanes mit Hilfe der Steckverbinder anschließen.
Das IPCU-Modul in den Stecksockel einsetzen.

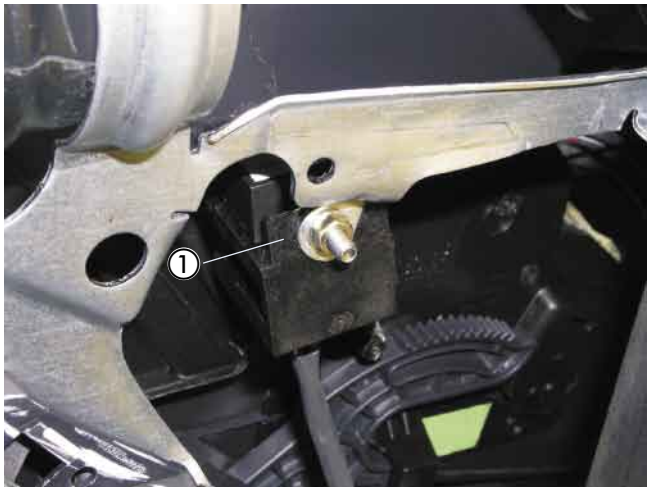

Bild 2

① IPCU Modul angeschlossen und montiert

Am Massekabel 1 mm² br den Kabelschuh A6 ancrimpen und mit der vorhandenen Torxschraube M6 an der Rückseite des Trägers der Armaturentafel vor dem Handschuhfach der Beifahrerseite festschrauben.



Bild 3

① Masseverbindung des IPCU-Moduls angeschlossen und montiert

Achtung!

Die Anschlüsse A und E am IPCU Modul dürfen nicht vertauscht werden.
Es besteht die Gefahr der Zerstörung der Fahrzeugelektronik.
Bitte die Verkabelung des Sockels in Skizze 2 beachten.

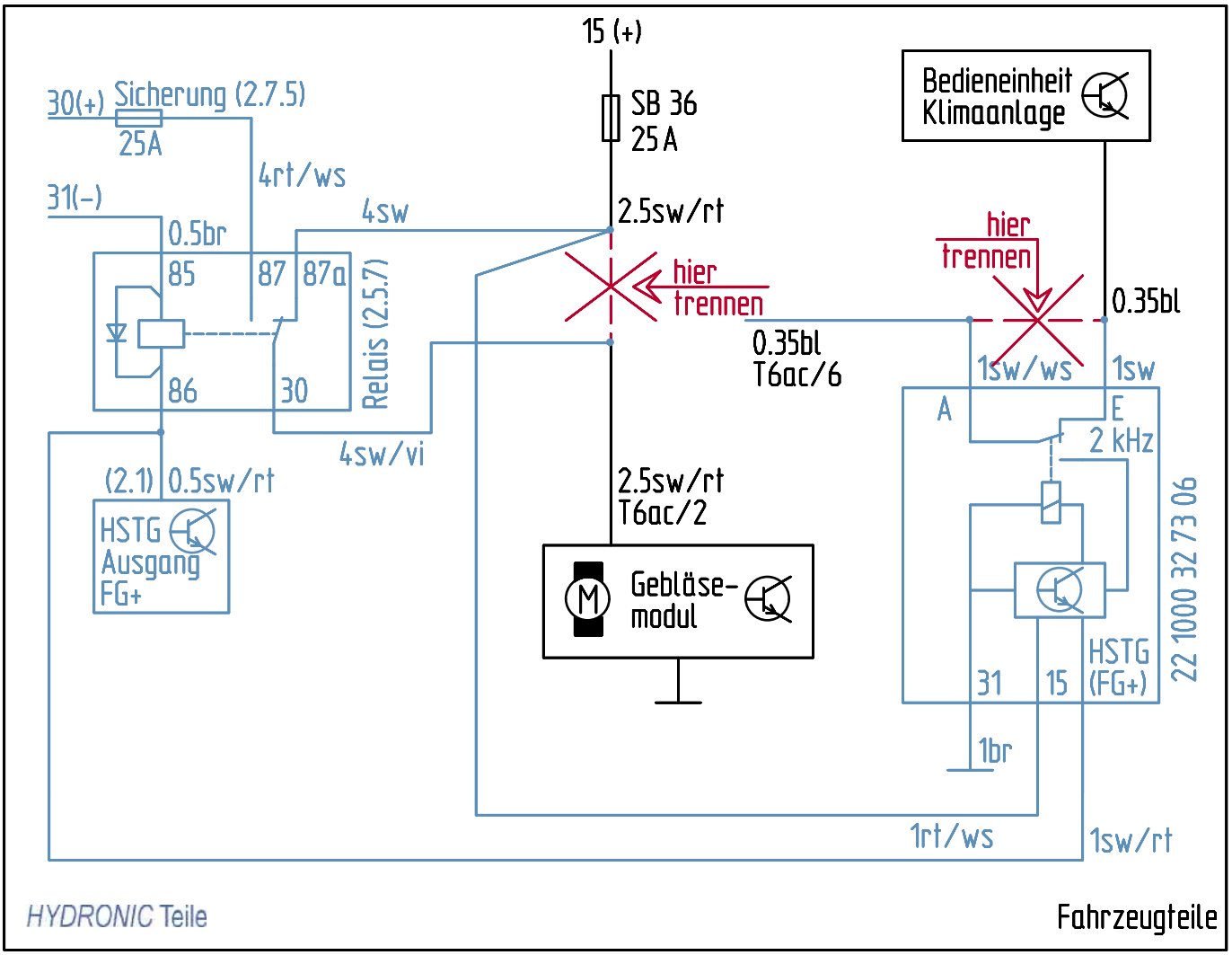

Skizze 1

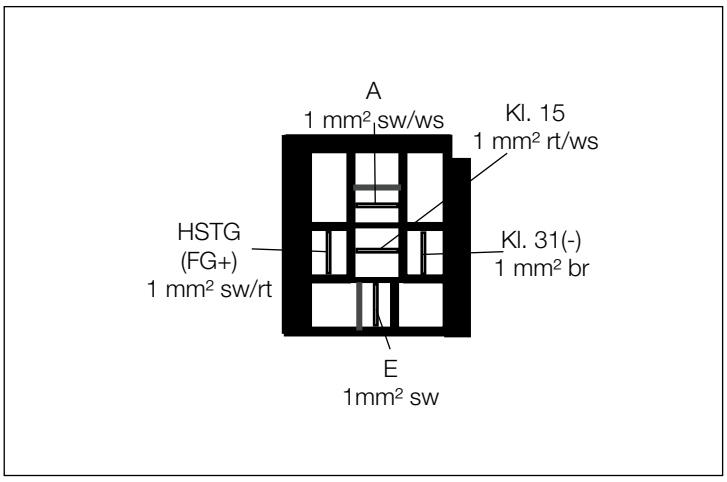

Skizze 2 Sockel von der Leitungseintrittsseite dargestellt

Merkblatt für den Kunden

Vor dem Einschalten bei Fahrzeugen mit Climatronic
(siehe Bild 1)

Am Bedienteil für die Climatronic bei eingeschalteter Zündung folgende Einstellung vornehmen:

- Den Drehregler für die Temperaturvorwahl ① nach rechts drehen, bis im Display „Hi“ angezeigt wird.
- Den Schalter für die Luftführung ② auf Defroster stellen. Maximale Luftführung auf die Frontscheibe.

Die Gebläsedrehzahl braucht nicht eingestellt werden.



Bild 1

① Temperaturregler
② Schalter für die Luftführung