EINBAUVORSCHLAG
HYDRONIC S3 – B 4 E IM SEAT LEON (5F)



DIESER EINBAUVORSCHLAG IST FÜR FAHRZEUGE AB BAUJAHR 01.2015 BIS ZUM DERZEIT AKTUELL VERFÜGBAREN FAHRZEUGMODELL GÜLTIG:

1,2 l TSI Hubraum / 4-Zylinder-Reihenmotor 63 kW - 86 PS (HSN: 7593 / TSN: AHJ, AIJ, AIT, AJD)
1,2 l TSI Hubraum / 4-Zylinder-Reihenmotor 81 kW - 110 PS (HSN: 7593 / TSN: AKC, AJZ, AJU)
1,4 l TSI Hubraum / 4-Zylinder-Reihenmotor 92 kW - 125 PS (HSN: 7593 / TSN: AJP, AKA, AKD, ALS)
1,4 l TSI Hubraum / 4-Zylinder-Reihenmotor 110 kW - 150 PS (HSN: 7593 / TSN: AJY, AKB, AKE)

WICHTIG für den elektrischen Anschluss der Hydronic S3 CS Heizgeräte: Bitte beachten Sie die Hinweise am Ende dieses Einbauvorschlages!
IMPORTANT NOTE for the electrical wiring of Hydronic S3 CS heaters: Please read the reference at the end of this installation recommendation!

INHALT

KAPITEL	KAPITELBESCHREIBUNG	SEITE
1	Einleitung	3-5
2	Vorbereitung Fahrzeug	6
3	Vormontage	7-13
4	Einbau	14-25
5	Nach dem Einbau	26
6	Teileübersicht	27
	Merkblatt für den Kunden	29

Dieser Einbauvorschlag dokumentiert den Einbau des Heizgerätes Hydronic S3 in einem Fahrzeug des Modelljahres 2017 mit folgender Ausstattung:

Geprüft wurden:
- **mit Climatronic**
- **mit Nebelscheinwerfern**
- **mit LED-Tagfahrleuchten und LED-Scheinwerfern**
- **mit Frontantrieb**
- **mit Schaltgetriebe oder mit Doppelkupplungsgetriebe DSG**

Nicht geprüft wurden:
- **manuelle Klimaanlage**
- **Innenraumüberwachung**

BITTE BEACHTEN!

Dieser Einbauvorschlag ist unter Ausschluss irgendwelcher Haftungsansprüche für das o.g. Fahrzeug gültig.
Je nach abweichendem Modelljahr und/oder abweichender Ausstattung können sich Änderungen gegenüber diesem Einbauvorschlag ergeben.
Der Einbau des Heizgerätes in das Fahrzeug muss daher zwingend vor Beginn auf Machbarkeit überprüft werden.
Jegliche Haftungsansprüche bedingt durch Änderungen am Fahrzeug sind ausgeschlossen.

Einbauzeit ca. 7 Stunden

1 EINLEITUNG

BESONDERE SCHREIBWEISEN, DARSTELLUNGEN UND PIKTOGRAMME

In diesem Einbauvorschlag werden unterschiedliche Sachverhalte durch besondere Schreibweise und Piktogramme hervorgehoben. Bedeutung und entsprechendes Handeln entnehmen Sie aus den folgenden Beispielen.

BESONDERE SCHREIBWEISEN UND DARSTELLUNGEN

- Dieser Punkt (▪) kennzeichnet eine Aufzählung die durch eine Überschrift eingeleitet wird.
  - – Folgt nach einem „Punkt“ ein eingerückter Strich (–), ist diese Aufzählung dem schwarzen Punkt untergeordnet.

PIKTOGRAMME

GEFAHR!

Dieser Hinweis weist Sie auf eine drohende Gefahr für Leib und Leben hin. Wird dieser Hinweis nicht beachtet, kann ein schwerer Personenschaden die Folge sein.

➔ Dieser Pfeil weist Sie auf die entsprechende Vorsichtsmaßnahme hin um die Gefahr abzuwenden.

ACHTUNG!

Dieser Hinweis weist Sie auf eine gefährliche Situation für eine Person und / oder das Produkt hin. Wird dieser Hinweis nicht beachtet, kann ein Personenschaden und / oder ein Geräteschaden die Folge sein.

➔ Dieser Pfeil weist Sie auf die entsprechende Vorsichtsmaßnahme hin um die Gefahr abzuwenden.

BITTE BEACHTEN!

Dieser Hinweis gibt Ihnen Anwendungsempfehlungen und hilfreiche Tipps für den Betrieb, Einbau und Reparatur des Heizgerätes.

SICHERHEITSHINWEISE FÜR DEN EINBAU UND DIE REPARATUR

GEFAHR!

Ein unsachgemäßer Einbau oder eine unsachgemäße Reparatur von Eberspächer-Heizgeräten kann einen Brand verursachen oder zum Eintritt giftiger Abgase in den Fahrzeuginnenraum führen.
Hieraus kann Gefahr für Leib und Leben resultieren.

➔ Das Heizgerät darf nur von autorisierten und geschulten Personen entsprechend den Vorgaben in der technischen Dokumentation eingebaut oder unter Verwendung von Original-Ersatzteilen repariert werden.

➔ Einbau und Reparaturen durch nicht autorisierte und ungeschulte Personen, Reparaturen mit nicht Original-Ersatzteilen, sowie ohne die zum Einbau bzw. Reparatur erforderliche technische Dokumentation sind gefährlich und deshalb nicht zulässig.

➔ Der Einbau nach diesem Einbauvorschlag darf nur in Verbindung mit der jeweils gerätebezogenen Technischen Beschreibung, Einbauanweisung, Bedienungsanweisung und Wartungsanweisung durchgeführt werden.
Dieses Dokument ist vor / bei Einbau und Reparatur sorgfältig durchzulesen und durchgehend zu befolgen. Ein Höchstmaß an Beachtung ist dabei den Behördlichen Vorschriften, den Sicherheitshinweisen und den allgemeinen Hinweisen zu schenken.

BITTE BEACHTEN!

- Die entsprechenden Regeln der Technik sowie eventuelle Angaben des Fahrzeugherstellers sind beim Einbau und bei der Reparatur einzuhalten.
- Bei Elektroschweißarbeiten am Fahrzeug ist zum Schutz des Steuergerätes das Pluskabel an der Batterie abzuklemmen und an Masse zu legen.

HAFTUNGSANSPRUCH / GEWÄHRLEISTUNG

Die Firma Eberspächer übernimmt keine Haftung für Mängel und Schäden, die auf einen Einbau bzw. eine Reparatur durch nicht autorisierte und ungeschulte Personen zurückzuführen sind.
Die Einhaltung der Behördlichen Vorschriften und der Sicherheitshinweise ist Voraussetzung für Haftungsansprüche.
Nichtbeachtung der Behördlichen Vorschriften und der Sicherheitshinweise führt zum Haftungsausschluss seitens des Heizgeräteherstellers.

UNFALLVERHÜTUNG

Grundsätzlich sind die allgemeinen Unfallverhütungsvorschriften und die entsprechenden Werkstatt- und Betriebsschutzanweisungen zu beachten.

1 EINLEITUNG

ZUSÄTZLICHE INFORMATIONEN ZUR GÜLTIGKEIT DES EINBAUVORSCHLAGES

Der Einbauvorschlag ist für das Fahrzeug mit den nachfolgend aufgelisteten Motor- und Getriebevarianten gültig.

MOTOR- UND GETRIEBEVARIANTE

Hubraum	kW / PS	Getriebe
1,2 l TSI	63 / 86	5S
1,2 l TSI Start/Stop	81 / 110	6S / 7 DSG
1,4 l TSI Start/Stop	92 / 125	6S
1,4 l TSI Start/Stop	110 / 150	6S / 7 DSG

6S = 6 Gang Schaltgetriebe
5S = 5 Gang Schaltgetriebe
7 DSG = Gang Automatikgetriebe

BITTE BEACHTEN!

- Bei Fahrzeugen mit Rechtslenker ist der Einbauvorschlag nicht gültig.
- Fahrzeugmodelle, Motortypen und Ausstattungsvarianten, die nicht in diesem Einbauvorschlag aufgeführt sind, wurden nicht geprüft. Der Einbau nach diesem Einbauvorschlag kann aber möglich sein.

ERSTINBETRIEBNAHME DES HEIZGERÄTES BZW. FUNKTIONSPRÜFUNG

- Nach dem Einbau bzw. einer Reparatur des Heizgerätes ist der Kühlmittelkreislauf sowie das gesamte Brennstoffversorgungssystem sorgfältig zu entlüften. Hierzu die Vorschriften des Fahrzeugherstellers beachten.
- Vor dem Probelauf alle Heizkreisläufe öffnen (die Temperaturregler auf „warm“ stellen).
- Während des Probelaufes des Heizgerätes sind sämtliche Wasser- und Brennstoffanschlüsse auf Dichtheit und festen Sitz zu überprüfen.
- Sollte das Heizgerät während des Betriebes auf Störung gehen, dann mit Hilfe einer Diagnoseeinrichtung die Störung beheben.

ZUM EINBAU NOTWENDIGE TEILE

STÜCKZAHL	BENENNUNG	BESTELL-NR.
1	Hydronic S3 B 4 E	20 1963 05 00 00
oder		
1	Hydronic S3 B 5 E	20 1952 05 00 00
1	Fahrzeugspezifischer Einbausatz	24 8000 30 00 09
Bei Fahrzeugen mit Climatronic zusätzlich bestellen:		
1	Klimakit	24 0357 00 00 28
Bedienteil EasyStart nach Wahl:		
1	EasyStart Remote	22 1000 34 23 00
1	EasyStart Remote+	22 1000 34 17 00
1	EasyStart Web	22 1000 34 51 00

ERFORDERLICHES SPEZIALWERKZEUG

- erforderliche Drehmomentschlüssel
- Korrosionsschutzmittel
- Crimpzange

ANZUGSDREHMOMENTE

Wenn keine Anzugsmomente vorgegeben sind, dann die Schraubverbindungen entsprechend folgender Tabelle anziehen:

Bauteilbezeichnung	Anzugsdrehmomente
Skt.-Schraube M6	10 $^{+1}$ Nm
Skt.-Schraube M8	20 $^{+2}$ Nm
Skt.-Schraube M10	45 $^{+2}$ Nm
Torxschraube M6 x 14,5	6 $^{+0,5}$ Nm
Schraube M4 x 16	3 $^{+0,5}$ Nm
Schraube M5 x 10	5 $^{+0,5}$ Nm
Rohrschelle für Abgasrohr	7 $^{+1}$ Nm
Schlauchschelle für Wasserschlauch	3 $^{+0,5}$ Nm
Schlauchschelle für Verbrennungsluftrohr	3 $^{+0,5}$ Nm
Schlauchschelle für Brennstoffrohr	1 $^{+0,2}$ Nm

1 EINLEITUNG

EINBAUZEICHNUNG

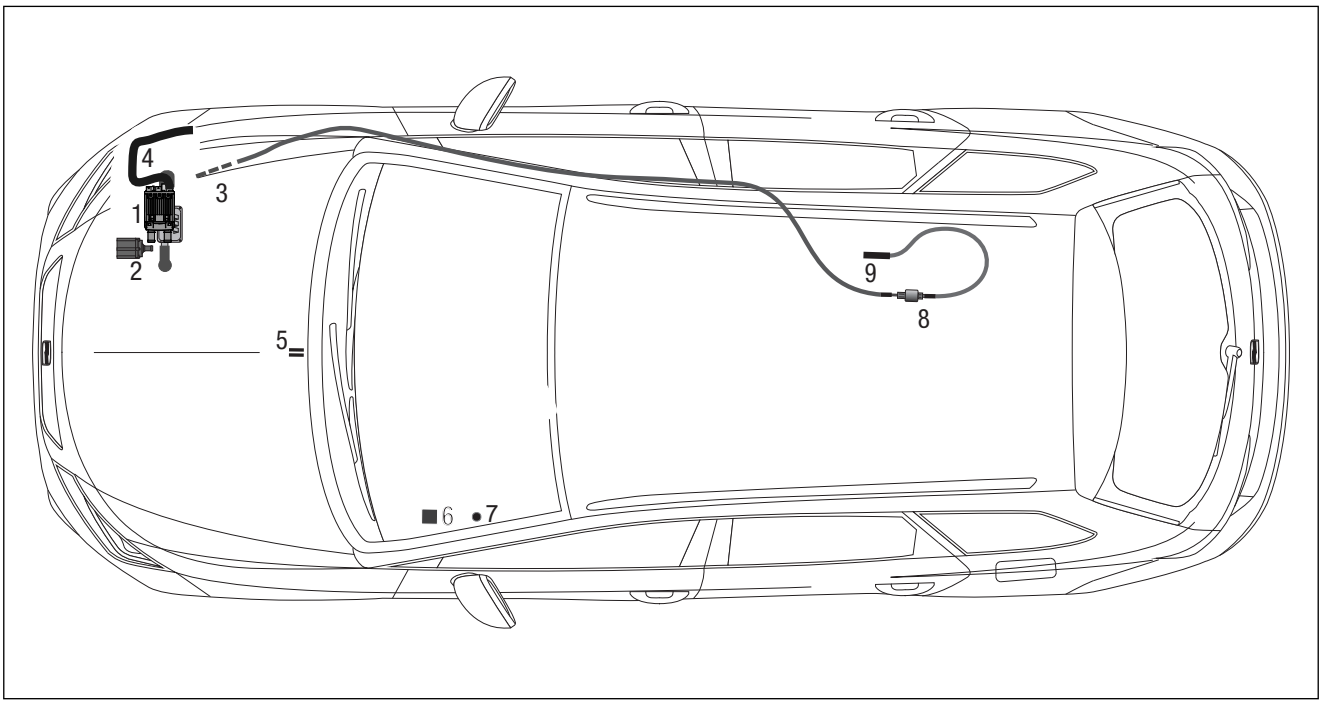

1 Heizgerät Hydronic S3
2 Wasserpumpe
3 Abgasrohr mit Abgasschalldämpfer
4 Verbrennungsluftrohr
5 Sicherungshalter
6 Gebläserelais
7 Taster EasyStart Remote / Remote+
8 Dosierpumpe
9 Tankentnehmer

2 VORBEREITUNG FAHRZEUG

VORBEREITENDE ARBEITEN AM FAHRZEUG

- Batterie abklemmen und ausbauen
- Rücksitzbank ausbauen
- Klimabedienteil ausbauen
- linke untere Verkleidung der Armaturentafel ausbauen
- rechtes Vorderrad abbauen
- untere Motorverkleidung demontieren
- rechte, vordere Radhausverkleidung ausbauen
- rechte Unterbodenverkleidung demontieren
- Druck im Kühlsystem ablassen
- Kühlmittel in sauberen Behälter ablassen

HINWEISE ZUM AUSBAU DES KLIMABEDIENTEILS
(siehe Abb. 1 und 2)

Die Klimabedieneinheit mit einem Kunststoffkeil seitlich lösen und nach hinten aus der Armaturentafel ausrasten.



Abb. 1
① Klimabedienteil

Die elektrischen Steckverbindungen vom Klimabedienteil trennen.

Die Gebläseansteuerung erfolgt am 20-poligen schwarzen Stecker des Klimabedienteils.



Abb. 2
① Klimabedienteil
② schwarzer 20-poliger Stecker am Klimabedienteil

3 VORMONTAGE

HEIZGERÄT VORMONTIEREN
(siehe Abb. 3 bis 4)

Das Duplikat-Typenschild vom Heizgerät entfernen und an geeigneter Stelle im Motorraum gut sichtbar anbringen.

Die abgewinkelten Wassereintrittsstutzen wie in der Abbildung ersichtlich am Heizgerät montieren.



Abb. 3
① abgewinkelter Wassereintrittsstutzen montiert

Montageschritte

- O-Ring (5) in die Nut am Stutzen einsetzen unf fetten.
- Stutzen (3 oder 4) in die Aussparungen der Fühlerabdeckung (2) einsetzen. Der Bund am Stutzen ist oberhalb der Abdeckung.
- Stutzen mit der Verzahnung in der Fühlerabdeckung positionieren und fixieren.
- Fühlerabdeckung mit Stutzen voran auf das Heizgerät aufsetzen.
- Stutzen vollständig in die Anschlussbohrungen am Wärmetauscher eindrücken.
- Bei abgewinkelten Stutzen die Richtung anpassen:
  – Fühlerabdeckung bis zum Bund der Stutzen anheben
  – Stutzen in die benötigte Richtung drehen
  – Fühlerabdeckung nach unten schieben und Stutzenposition nachjustieren bis die Verzahnungen wieder ineinandergreifen
- Fühlerabdeckung mit Schraube M5 x 18 befestigen (Anzugsdrehmoment $6{,}5^{+0{,}5}$ Nm).

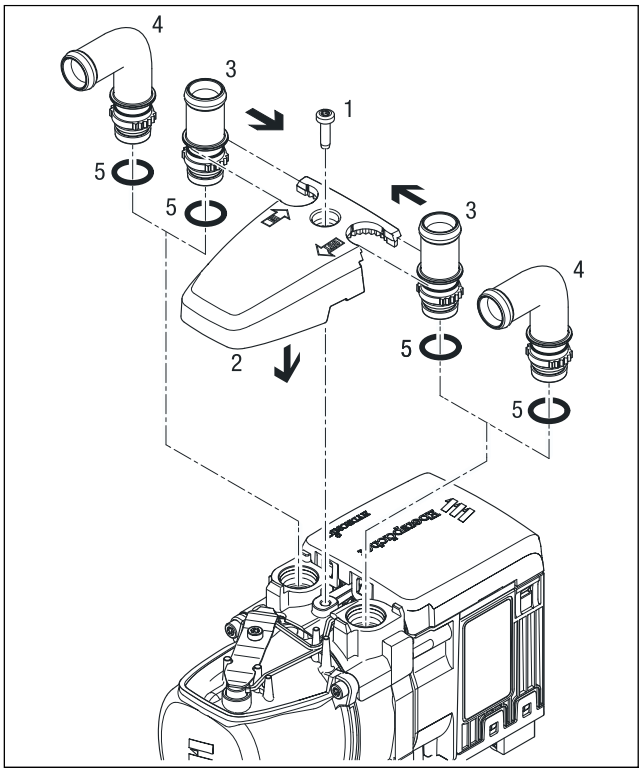

1 Schraube M5 x 18
2 Fühlerabdeckung
3 Stutzen, gerade
4 Stutzen, abgewinkelt
5 O-Ring

ABGASSCHALLDÄMPFER UND ABGASROHRE VORBEREITEN
(siehe Abb. 4 und 5)

Den Halter 9304 für den Abgasschalldämpfer der Abbildung entsprechend vorbereiten.

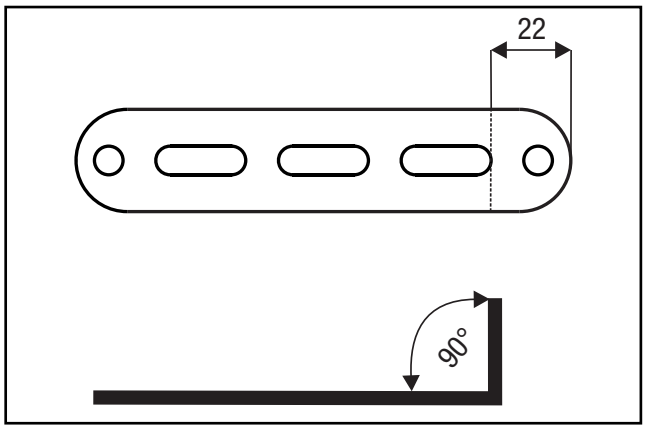

Abb. 4
① Halter vorbereiten

Den Halter 9304 Abgasschalldämpfer der Abbildung entsprechend am Abgasschalldämpfer mit einer Schraube M6 x 12 montieren.

Das Abgasrohr auf eine Länge von 250 mm zuschneiden, entsprechend der Abbildung formen und am Eintrittsstutzen des Abgaschalldämpfers mit einer Spannschelle anschließen.

Das Abgasendrohr auf eine Länge von 100 mm zuschneiden, entsprechend der Abbildung formen und am Austrittsstutzen des Abgasschalldämpfers mit einer Spannschelle anschließen.

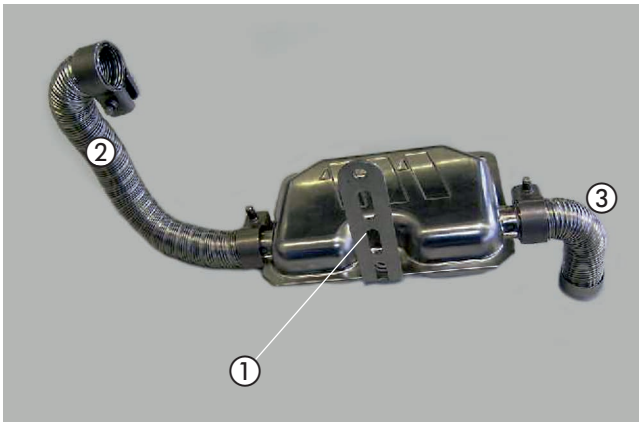

Abb. 5
① Halter 9304 am Abgasschalldämpfer montieren
② Abgasrohr zuschneiden, formen und montieren
③ Abgasendrohr zuschneiden, formen und montieren

3 VORMONTAGE

DOSIERPUMPE VORMONTIEREN
(siehe Abb. 6)

An den Gummihalter der Dosierpumpe den Halter 95 01 mit einer Schraube M6 x 25 und einer Karosseriescheibe B6 montieren.

Die Dosierpumpe in den Gummihalter einsetzen.

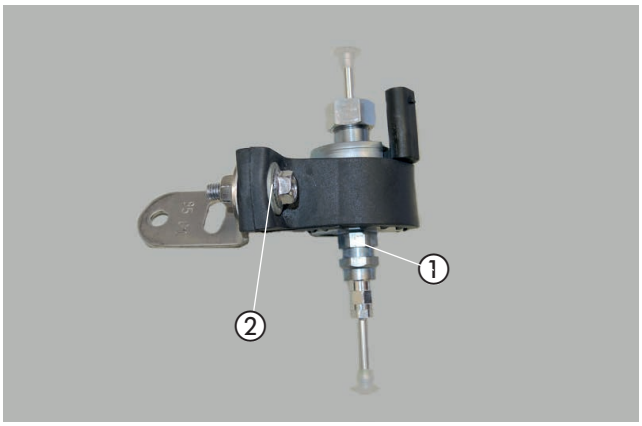

Abb. 6
① Dosierpumpe im Gummihalter montieren
② Halter 9501 montieren

ABGASTÜLLE VORMONTIEREN UND HITZESCHUTZFOLIE EINKLEBEN
(siehe Abb. 7 bis 9)

In die ausgebaute Unterbodenverkleidung eine Bohrung Ø 38 mm entsprechend der Bemaßung in der Abbildung fertigen.

Die Abgastülle in die gefertigte Bohrung einsetzen.

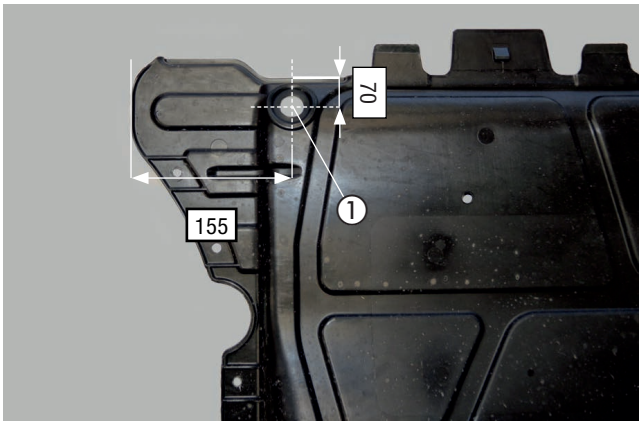

Abb. 7
① Abgastülle montieren

An der Position der gefertigten Bohrung der Abbildung entsprechend mit Alufolie bekleben.



Abb. 8
① Aluminiumfolie aufkleben

3 VORMONTAGE

In die Innenseite der ausgebauten Unterbodenverkleidung im Bereich der Abbildung entsprechend 2 x Aluminiumfolie einkleben.

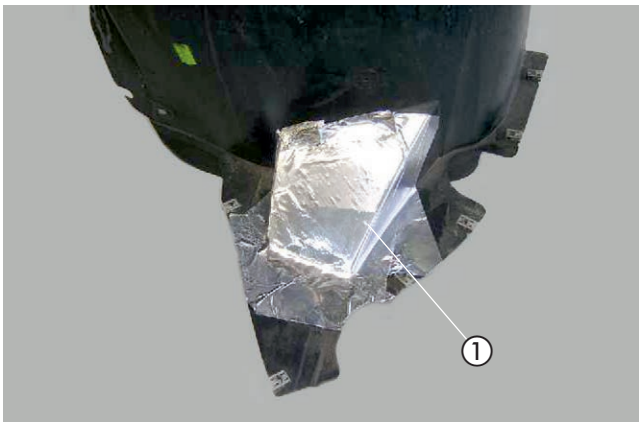

Abb. 9
① Aluminiumfolie einkleben

WASSERPUMPE VORBEREITEN
(siehe Abb. 10 und 11)

Den Halter der Wasserpumpe entsprechend der Bemaßung in der Abbildung einkürzen.

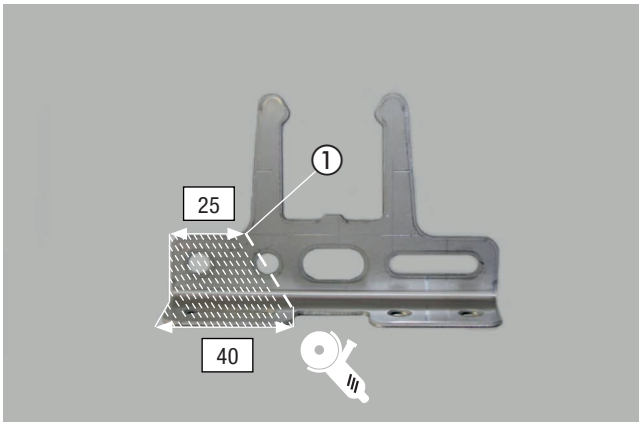

Abb. 10
① Halter Wasserpumpe vorbereiten

Die Wasserpumpe in den vorbereiteten Halter der Wasserpumpe entsprechend der Abbildung einsetzen.



Abb. 11
① Wasserpumpe in den Halter einsetzten

3 VORMONTAGE

WASSERSCHLÄUCHE VORBEREITEN
(siehe Abb. 12 und 13)

Die Wasserschläuche entsprechend den Maßen in der Abbildung zuschneiden und vorbereiten.

BITTE BEACHTEN!

Der Anschluss der Wasserschläuche an den Wasserkreislauf erfolgt „Inline“, siehe Technische Beschreibung, Kapitel „Einbau“, Abschnitt „Anschluss an den Kühlwasserkreislauf“.

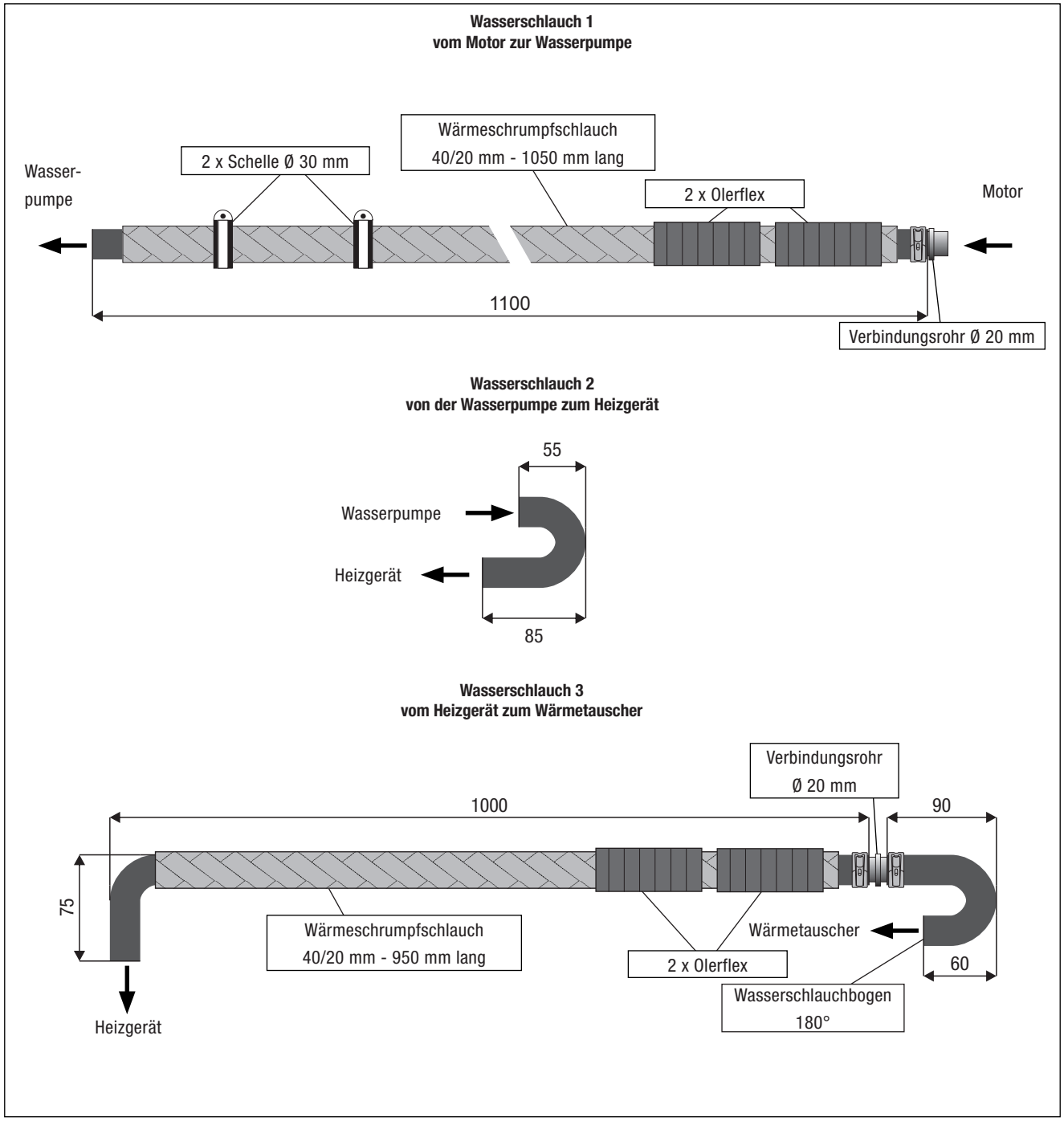

Abb. 12

3 VORMONTAGE

Die Wasserschläuche 1 und 3 mit zwei Schlauchhaltern, drehbar der Abbildung entsprechend miteinander fixieren.

Die zwei gummierten Schellen Ø 30 mm auf den Wasserschlauch 3 aufschieben und entsprechend der Abbildung positionieren.

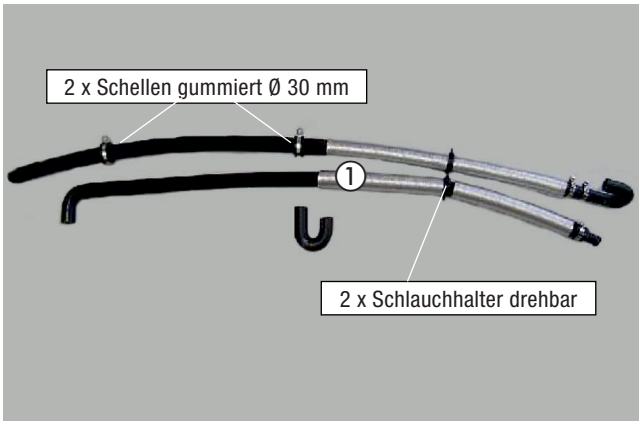

Abb. 13
① Wasserschläuche vorbereitet

BRENNSTOFFROHR VORBEREITEN
(siehe Abb. 14)

Vom kompletten Brennstoffrohr, Ø 4 x 1 mm eine Länge von 2,00 m abschneiden und davon das Ende (Länge von ca. 300 mm) mit einem Heißluftfön erwärmen und begradigen.

Das Übergangsstück Ø 7,5/3,5 mm auf das Brennstoffrohr Ø 4 x 1 mm aufschieben, nach der Bemaßung in der Abbildung platzieren und mit der Schelle Ø 11 mm am Ø 3,5 mm befestigen.

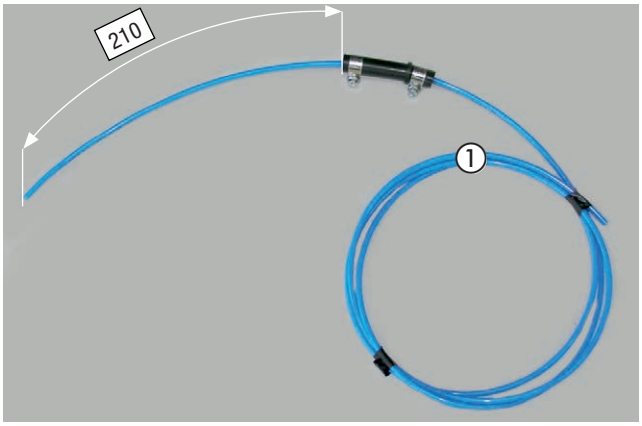

Abb. 14
① Brennstoffrohr vorbereitet

SICHERUNGSSOCKEL VORMONTIEREN
(siehe Abb. 15)

Den Sicherungssockel mit zwei Kunststoffspreizniete M4 der Abbildung entsprechend am Halter Sicherungssockel befestigen.

Die 25 A-Sicherung aus dem Sicherungssockel entfernen.

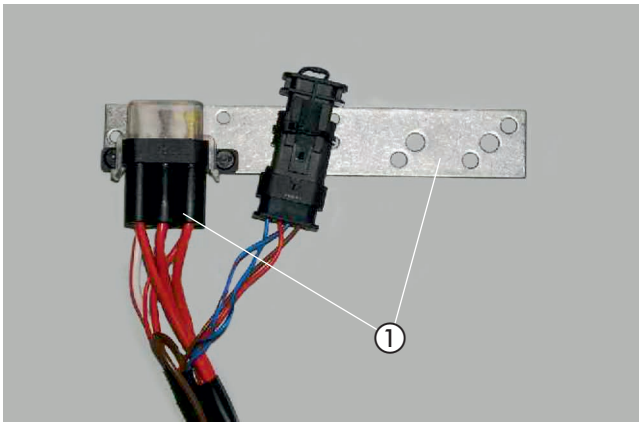

Abb. 15
① Sicherungssockel am Halter 22 9000 50 65 04 montieren

3 VORMONTAGE

BRENNSTOFFROHR UND KABELSTRANG DOSIERPUMPE VORBEREITEN
(siehe Abb. 16)

Den 2 adrigen Kabelstrang Dosierpumpe auslängen.
Circa 6,0 m Brennstoffrohr Ø 4 x 1 mm mit Isolierband am Kabelstrang der Dosierpumpe befestigen.

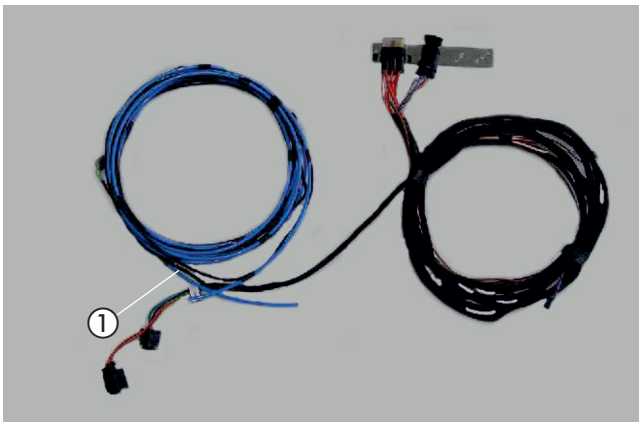

Abb. 16
① Brennstoffrohr am Kabelstrang Dosierpumpe befestigen

GEBLÄSESTEUERGERÄT VORMONTIEREN
(siehe Abb. 17)

Das Gebläsesteuergerät mit zwei Schrauben M4 x 10 am Halter befestigen.



Abb. 17
① Gebläsesteuergerät am Halter montieren

STATIONÄRTEIL DER EASYSTART REMOTE/REMOTE+ VORBEREITEN
(siehe Abb. 18)

Das Stationärteil der EasyStart Remote/Remote+ mit zwei Schrauben M4 x 16 wie in der Abbildung am vorbereiteten Halter befestigen.

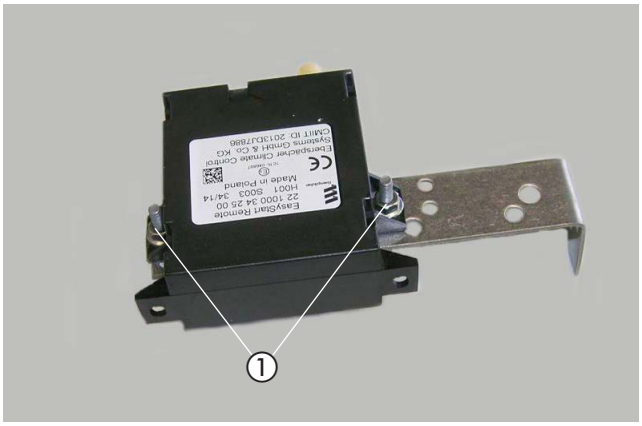

Abb. 18
① Stationärteil der EasyStart Remote/Remote+ am Halter montieren

4 EINBAU

EINBAUPLATZ VORBEREITEN
(siehe Abb. 19)

Als Befestigungspunkte für den Halter Heizgerät werden zwei Bohrungen Ø 12 mm am rechten Längsträger gefertigt sowie die vorhandene Bohrung an der Unterkante genutzt .
In die gefertigten Bohrungen zwei Blindnietmuttern M8 einziehen.

Den Kabelstrang vom Nebelscheinwerfer und der Hupe aus den Halterungen ausrasten, dann hochbinden und am Steckergehäuse Kabelbinder befestigen.

ACHTUNG!
Alle gefertigten Bohrungen entgraten und mit Korrosionsschutzmittel behandeln.

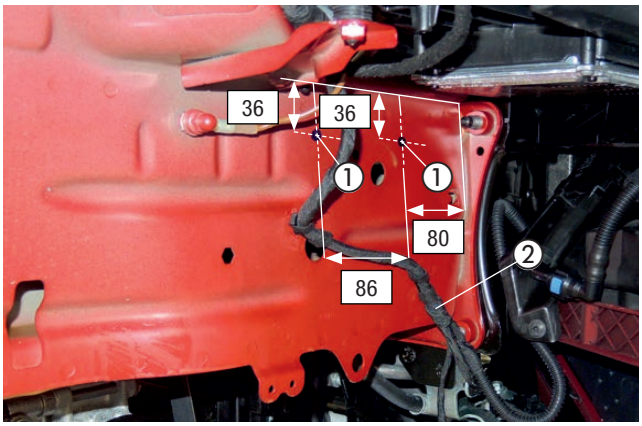

Abb. 19
① 2 x Bohrungen fertigen und die Blindnietmuttern M8 einziehen
② Kabelstränge hochbinden

HEIZGERÄT MONTIEREN
(siehe Abb. 20 und 21)

Den Halter mit drei Schrauben M8 x 16 befestigen.

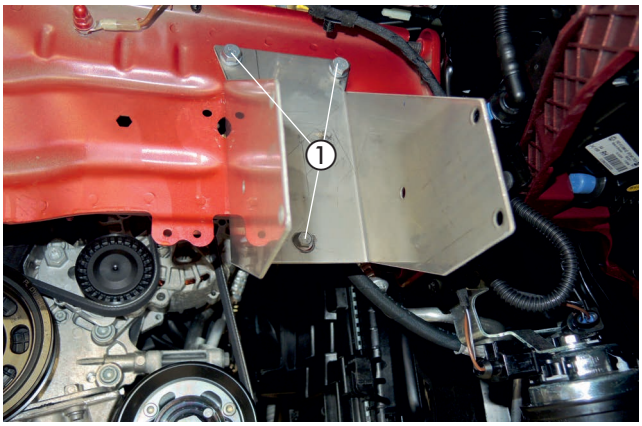

Abb. 20
① 3 x Schraube M8 x 16

Das Heizgerät am Halter an beiden seiten mit jeweils drei Schrauben M6 x 16 befestigen.

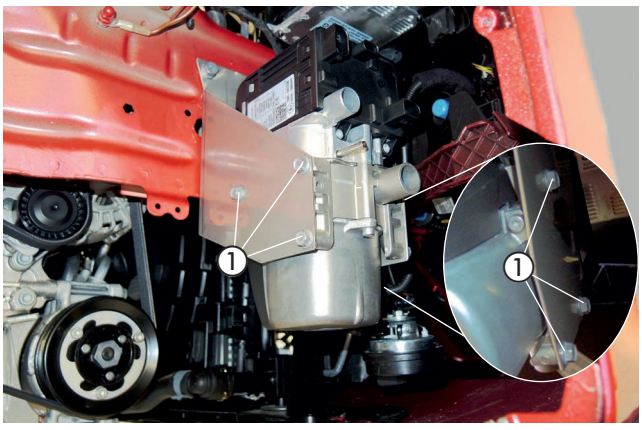

Abb. 21
① 3 mal M6 x 16 zur befestigung des Heizgerätes

4 EINBAU

VERBRENNUNGSLUFTROHR VERLEGEN
(siehe Abb. 22)

Das Verbrennungsluftrohr mit einer Schlauchschelle Ø 16 - 25 mm am Heizgerät anschließen, nach oben hinter den Scheinwerfer verlegen und an geeigneten Stellen mit Kabelbindern sichern.

ACHTUNG!
Das Verbrennungsluftrohr so verlegen, dass ausschließlich trockene und saubere Verbrennungsluft durch das Heizgerät angesaugt werden kann.

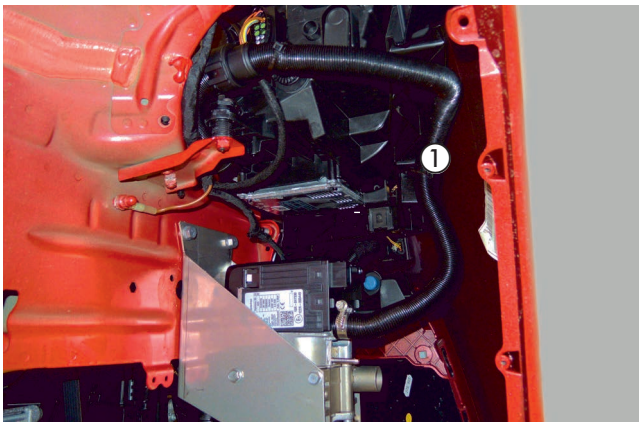

Abb. 22
① Verbrennungsluftrohr montiert

WASSERPUMPE MONTIEREN
(siehe Abb. 23)

Die vormontierte Wasserpumpe mit dem Halter an der fahrzeugeigenen Lasche (Bohrung) des Hupenhalters der Abbildung entsprechend montieren.
Der Druckstutzen der Wasserpumpe zeigt nach unten und der Saugstutzen nach hinten.

Am Gerätehalter den Kantenschutz an der vorderen Kannte anbringen.

Den 3-poligen Kabelstrang für die Wasserpumpe an der Wasserpumpe anschließen.

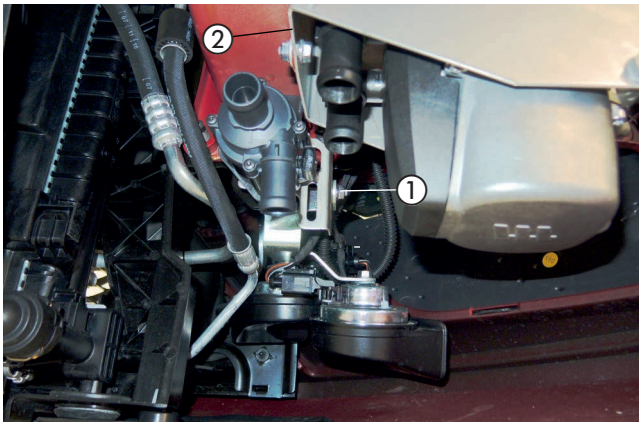

Abb. 23
① Wasserpumpen montieren
② Kantenschutz montieren

ABGASSCHALLDÄMPFER MONTIEREN UND ANSCHLIESSEN
(siehe Abb. 24)

Den vormontierten Abgasschalldämpfer mit einer Schraube M6 x 12 am Halter der Wasserpumpe entsprechend der Abbildung montieren.

Das vormontierte Abgasrohr zum Abgasaustrittstutzen des Heizgerätes führen und mit einer Spannschelle befestigen.

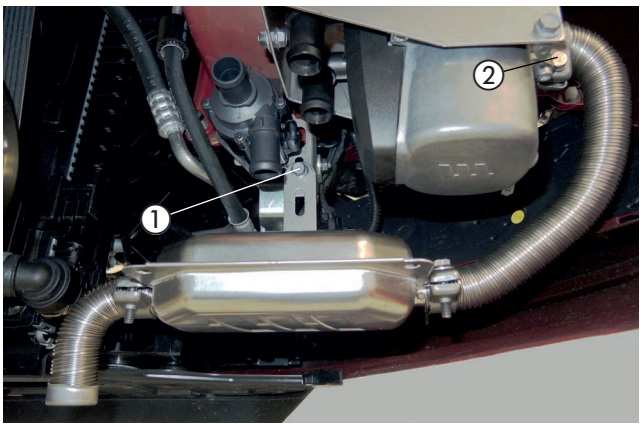

Abb. 24
① Abgasschalldämpfer montiert
② Abgasrohr anschließen

4 EINBAU

WASSERVORLAUFSCHLAUCH TRENNEN
(siehe Abb. 25)

Den Wasservorlaufschlauch vom Wärmetauscher zum Motor (der linke obere Wasserschlauch am Wärmetauscher) vom Stutzen abziehen.

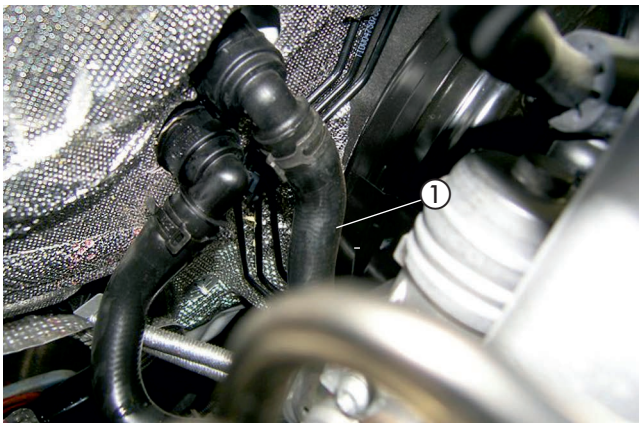

Abb. 25
① Wasservorlaufschlauch abziehen

WASSERSCHLÄUCHE VERLEGEN UND ANSCHLIESSEN
(siehe Abb. 26 bis 31)

Den Wasserschlauch 2 am Druckstutzen der Wasserpumpe und am Wassereintrittsstutzen des Heizgerätes mit jeweils einer Spannschelle befestigen.

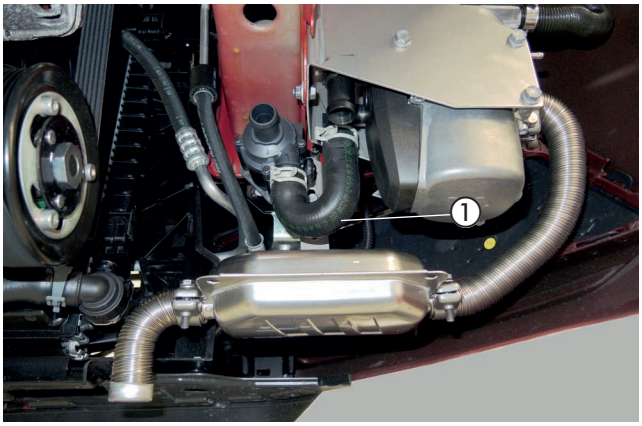

Abb. 26
① Wasserschlauch 2 angeschlossen

Den Wasserschlauch 1 am Saugstutzen der Wasserpumpe mit einer Spannschelle befestigen.
Den Wasserschlauch 3 am Wasseraustrittsstutzen des Heizgerätes mit einer Spannschelle befestigen.

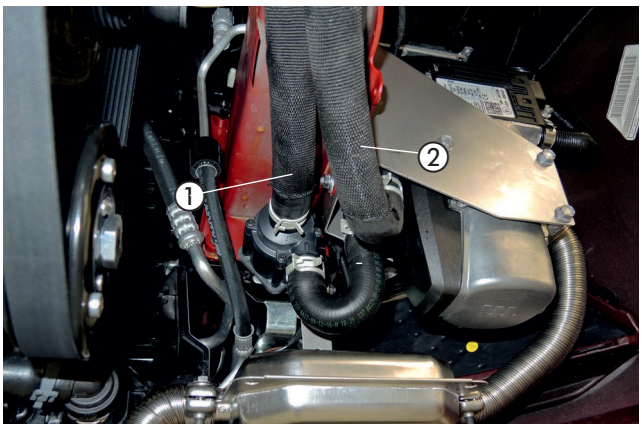

Abb. 27
① Wasserschlauch 1 angeschlossen
② Wasserschlauch 3 angeschlossen

4 EINBAU

Die vormontierten Wasserschläuche an der Unterkante entlang des rechten Längsträgers zur Motortrennwand verlegen.
Die gummierte Schelle Ø 30 mm vom Wasserschlauch 1 mit einer Kunststoffmutter Dm5 am vorhandenen Stehbolzen der Abbildung entsprechend montieren.

Die beiden Wasserschläuche mit zwei Kabelbindern untereinander sichern.

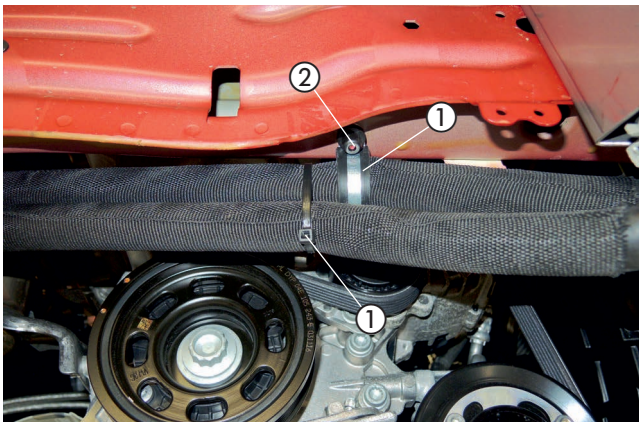

Abb. 28
① Schelle Ø 30 mm, gummiert
② Kunststoffmutter Dm5
③ Kabelbinder

Die Wasserschläuche 1 und 3 auf der Innenseite des rechten Längsträgers und dann weiter vor der Motortrennwand zur Wassertrennstellle verlegen.

Die zweite gummierte Schelle Ø 30 mm vom Wasserschlauch 1 am vorhandenen Stehbolzen M6 auf der Innenseite des rechten Längsträgers mit einer Mutter M6 montieren.

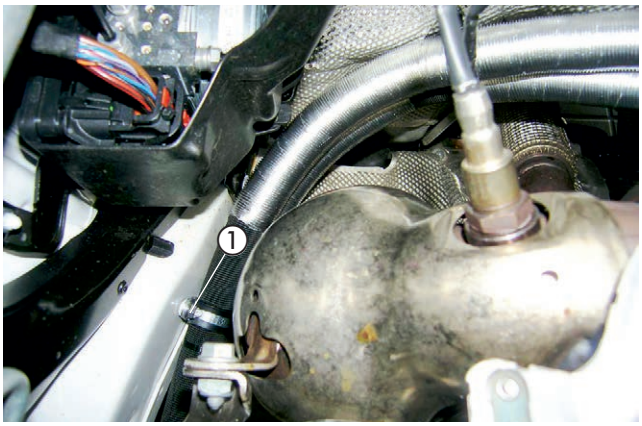

Abb. 29
① Schelle Ø 30 mm, gummiert, montiert

Die Wasserschläuche 1 und 3 weiter vor der Motortrennwand zur Wassertrennstelle verlegen.

Den Wasserschlauch 1 mit dem Verbindungsrohr Ø 20 mm am freien Wasserschlauchstück zum Motor anschließen.
Den Wasserschlauch 3 mit dem Wasserschlauchbogen 180° am freien Stutzen des Wärmetauschers anschließen.

ACHTUNG!
Alle Schlauchverbindungen mit Schlauchschellen sichern.
Die Wasserschläuche gegen Scheuern schützen und an geeigneten Stellen mit Kabelbindern sichern.

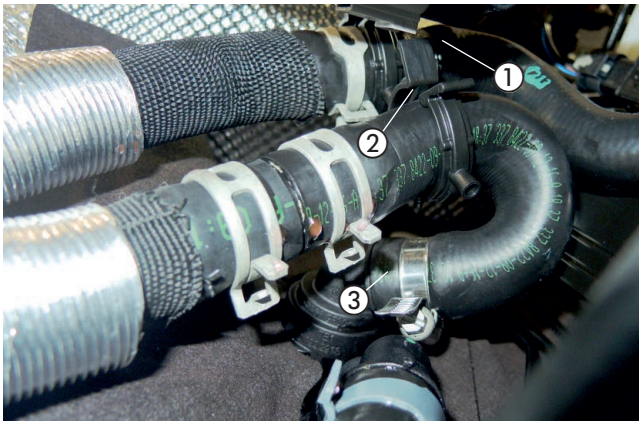

Abb. 30
① Wasserschlauch 1 anschließen
② 2 x Schlauchhalter, drehbar, montieren
③ Wasserschlauch 3 anschließen

4 EINBAU

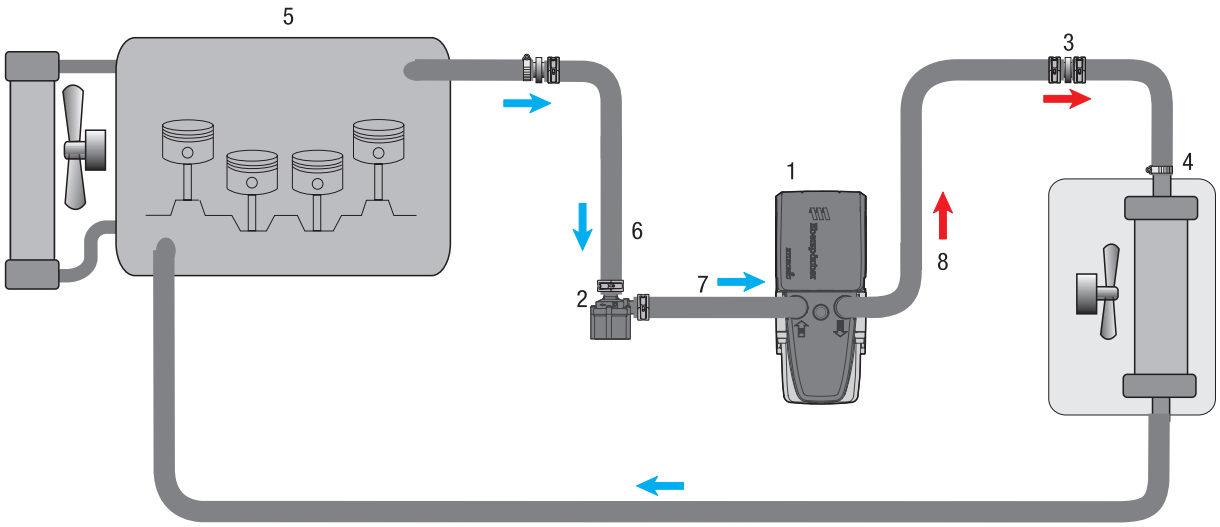

1 - Heizgerät Hydronic S3
2 - Wasserpumpe
3 - Verbindungsrohr Ø 20 mm
4 - Fahrzeugwärmetauscher
5 - Motor
6 - Wasserschlauch 1
7 - Wasserschlauch 2
8 - Wasserschlauch 3
- Federbandschelle
- Schlauchschelle Ø 20 - 32 mm

Abb. 31

4 EINBAU

TANKANSCHLUSS HERSTELLEN
(siehe Abb. 32 und 33)

Vom schrägen Anschlussstutzen an der Tankarmatur ca. 3 mm abschneiden.

ACHTUNG!
Beim Öffnen des Anschlussstutzens darauf achten, dass keine Verschmutzungen in den Tank oder in die Zuleitungen gelangen.



Abb. 32
① Anschlussstutzen der Tankarmatur

Das vorbereitete Brennstoffrohr Ø 4 x 1 mm durch den Anschlussstutzen der Tankarmatur in den Tank führen, das Übergangsstück Ø 7,5/3,5 mm auf den Anschlussstutzen aufschieben und mit der Schelle Ø 11 mm festschrauben.

Das Brennstoffrohr Ø 4 x 1 mm, Saugleitung, zum Einbauplatz der Dosierpumpe
nach rechts neben den Tank verlegen.

Die Serviceklappe über der Tankarmatur wieder montieren.

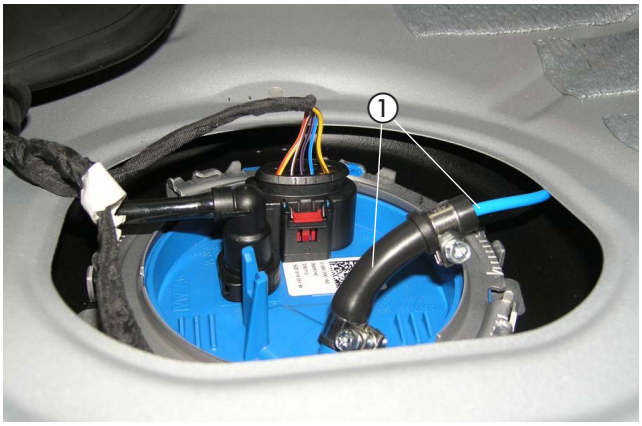

Abb. 33
① Brennstoffrohr Ø 4 x 1 mm mit Übergangsstück Ø 7,5/3,5 mm anschließen

BRENNSTOFFROHR ANSCHLIESSEN UND VERLEGEN
(siehe Abb. 34 und 35)

Das vormontierte Brennstoffrohr, Ø 4 x 1 mm, Druckleitung im vormontierten Brennstoffschlauch Ø 4,5 x 3,5 mm, Länge = 50 mm, am Brennstoffstutzen des Heizgerätes mit einer Schlauchschelle, Ø 10 mm anschließen und zusammen mit dem Dosierpumpenkabel zur rechten Fahrzeugseite verlegen.

Die Stecker des Hauptkabelbaumes (6-poliger Stecker HG und 2 poliger Stecker Spannungsversorgung) und den Kabelstrang der Wasserpumpe (3-poliger Stecker) am Heizgerät anschließen.

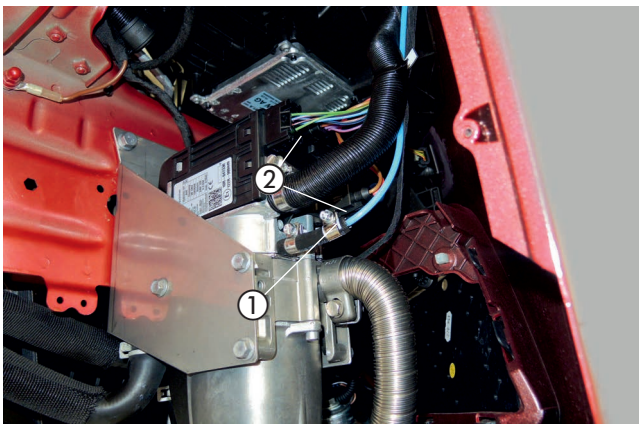

Abb. 34
① Brennstoffrohr Ø 4 x 1 mm anschließen
② Stecker des Hauptkabelbaumes und Kabelstrang der Wasserpumpe anschließen

4 EINBAU

Weiterhin die Druckleitung vom Heizgerät aus gemeinsam mit dem Dosierpumpenkabel durch den fahrzeugeigenen Leitungskanal an der rechten Fahrzeugunterseite zum Tank verlegen und mit Kabelbindern befestigen bzw. in den Haltern einclipsen.

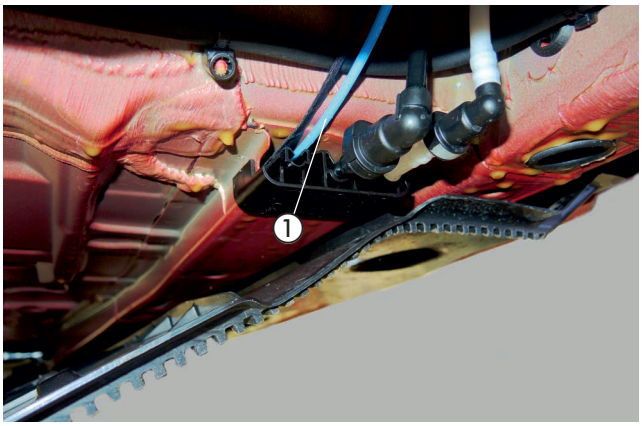

Abb. 35
① Druckleitung verlegt

ACHTUNG!
Bei der Verlegung von Brennstoffleitungen unbedingt auf ausreichenden Abstand zu heißen Fahrzeug- und Heizungsteilen achten.
Sämtliche Schlauchverbindungen mit Schlauchschellen sichern.

DOSIERPUMPE MONTIEREN UND ANSCHLIESSEN
(siehe Abb. 36)

Die vorbereitete Dosierpumpe auf der rechten Seite der Achsaufhängung an der vorhandenen Bohrung M6 mit einer Schraube M6 x 25 und einer Karosseriescheibe B6 montieren. Auf die Einbaulage mit mindestens 15° Steigung auf der Druckseite achten. Der Druckstutzen der Dosierpumpe zeigt dabei nach vorne.

Die Saugleitung von der Tankarmatur zur Dosierpumpe ablängen und mit Brennstoffschlauch Ø 3,5 x 3 mm, Länge 50 mm, am Saugstutzen der Dosierpumpe anschließen.
Das Brennstoffrohr Ø 4 x 1 mm vom Heizgerät kommend ablängen, und mit einem Brennstoffschlauch Ø 3,5 x 3 mm, Länge 50 mm am Druckstutzen der Dosierpumpe anschließen.

Die Steckkontakte des Dosierpumpenkabels ohne Beachtung der Polarität im Gegenstecker einrasten.



Abb. 36
① Dosierpumpe montiert

4 EINBAU

SICHERUNGSHALTER MONTIEREN
(siehe Abb. 37)

Den Halter für den Sicherungssockel am vorhandenen Stehbolzen M6 mittig an der Wischerwanne mit einer Kunststoffmutter Dm 5 montieren.



Abb. 37
① vorbereiteter Halter für den Sicherungssockel montieren

KABELVERLEGUNG
(siehe Abb. 38)

Den Kabelstrang „Fahrzeuginnenraum“ bestehend aus:
- Kabel 4 mm² ws/rt und Kabel 1 mm² sw/rt
- 3-adriger Kabelstrang „Bedieneinrichtung“
- 4-poliger Kabelstrang „Gebläsesteuergerät“

durch die fahrzeugeigene Kabeltülle auf der linken Seite der Motortrennwand in den Fahrzeuginnenraum verlegen.

ACHTUNG!
Bei der Verlegung der Kabelstränge auf ausreichenden Abstand zu heißen Fahrzeug- und Heizungsteilen achten. Die Kabelstränge an geeigneten Stellen mit Kabelbindern befestigen.

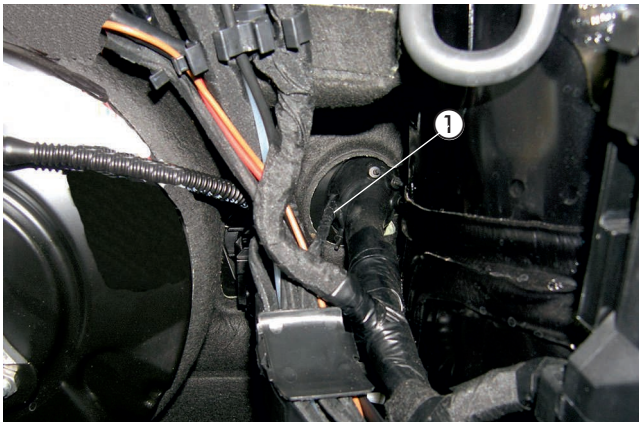

Abb. 38
① fahrzeugeigene Kabeltülle

STROMVERSORGUNG
(siehe Abb. 39 und 40)

Das Pluskabel 4 mm² rt zur Anschlussklemme der Batterie führen und mit dem Kabelschuh A6 am Pluspol befestigen.

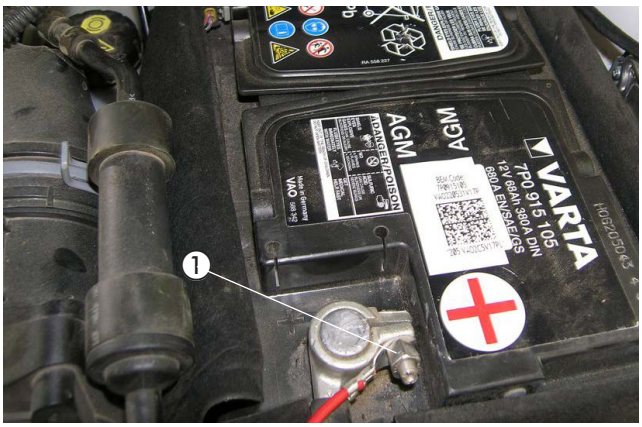

Abb. 39
① Pluskabel 4 mm² rt anschließen

4 EINBAU

Das Massekabel 2,5 mm² br mit dem Kabelschuh A6 am Massestützpunkt hinter der Batterie der Abbildung entsprechend anschließen.

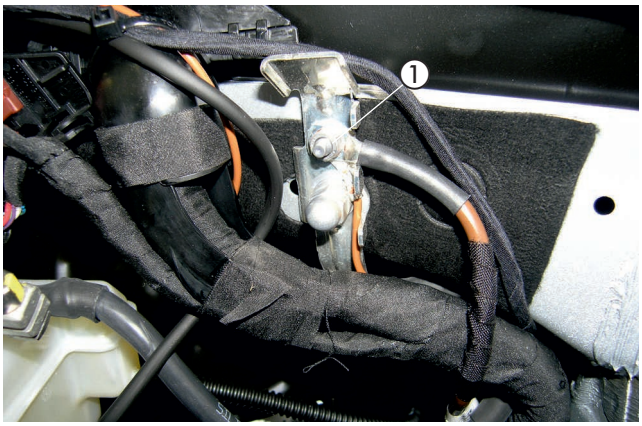

Abb. 40
① Massekabel 2,5 mm² br anschließen

GEBLÄSEANSTEUERUNG
(siehe Abb. 41 bis 45)

Das vorbeitete Gebläsesteuergerät gemeinsam mit dem vorbereiteten Stationärteil der EasyStart Remote / Remote+ (siehe auch Abb. 42) mit einer Schraube M6 x 16 an der vorhandenen Bohrung im Träger der Armaturentafel auf der linken Fahrzeugseite der Abbildung entsprechend montieren.

Den Leitungsstrang des Gebläsesteuergerätes zum Klimabedienteil führen und an geeigneten Stellen mit Kabelbindern befestigen.



Abb. 41
① Gebläsesteuergerät montieren

Das vorbereitete Stationärteil der EasyStart Remote / Remote+ zusammen mit dem vorbereiteten Gebläsesteuergerät (siehe Abb. 42) mit einer Schraube M6 x 16 und einer Karosseriescheibe B6 am Träger der Armaturentafel befestigen.

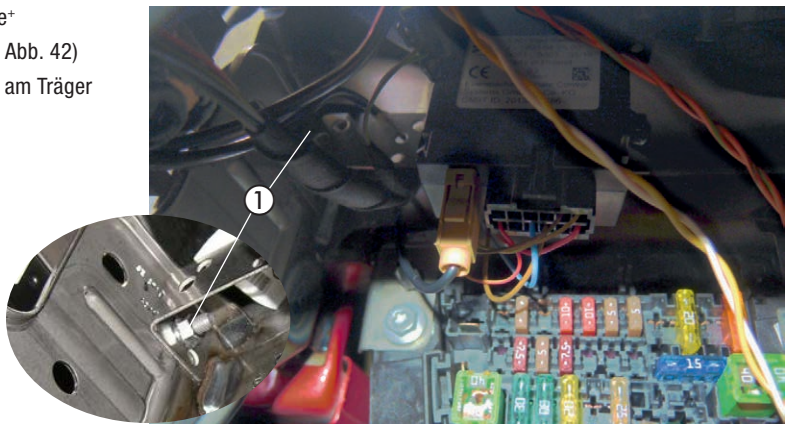

Abb. 42
① Stationärteil der EasyStart Remote/Remote+ montieren

4 EINBAU

Am 20-poligen schwarzen Stecker vom Klimabedienteil
das Kabel 0,35 mm² or/gn (PIN 5) trennen und
die Kabel 0,5 mm² ge und 0,5 mm² or/gn dem Schaltplan
entsprechend mit zwei Stoßverbinder einbinden.

Am 20-poligen schwarzen Stecker vom Klimabedienteil
das Kabel 0,35 mm² or/br (PIN 6) trennen und
die Kabel 0,5 mm² ws und 0,5 mm² or/br dem Schaltplan
entsprechend mit zwei Stoßverbinder einbinden.

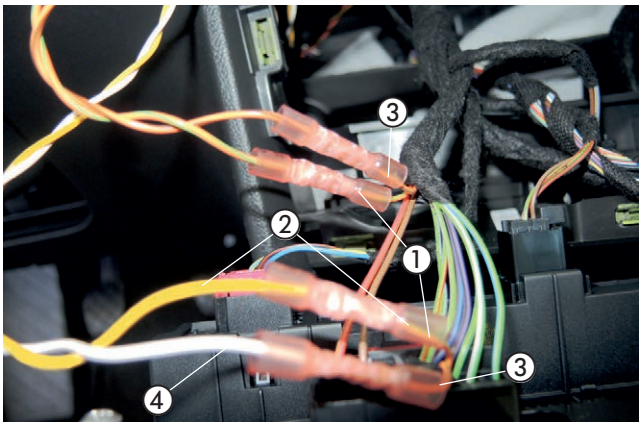

Abb. 43
① Kabel 0,35 mm² or/gn (Pin 5) trennen
② Kabel 0,5 mm² ge und 0,5 mm² or/gn verbinden
③ Kabel 0,35 mm² or/br (Pin 6) trennen
④ Kabel 0,5 mm² ws und 0,5 mm² or/br verbinden

BITTE BEACHTEN!
Kabelfarben können variieren!

Das Kabel 0,5 mm² sw/rt vom Kabelstrang „Fahrzeuginnenraum“ mit dem Kabel 0,5 mm² sw/rt vom Gebläsesteuergerät dem Schaltplan entsprechend mit einem Stoßverbinder, rt verbinden.

ACHTUNG!
Wenn das Diagnosesystem „EasyScan“ vorhanden ist, die Codierung auf „EasyFan verbaut“ ändern.
Dadurch wird die CAN-Schnittstelle zum Gebläsesteuergerät "EasyFan" aktiviert und die Diagnose des Gebläsesteuergerätes "EasyFan" ermöglicht. Die analoge Ansteuerung über schwarz/rot wird dadurch deaktiviert und nicht mehr benötigt.
Hierzu die Kabel 0,5 mm² sw/rt vom Kabelstrang „Fahrzeuginnenraum“ und vom Gebläsesteuergerät isolieren und zurückbinden.

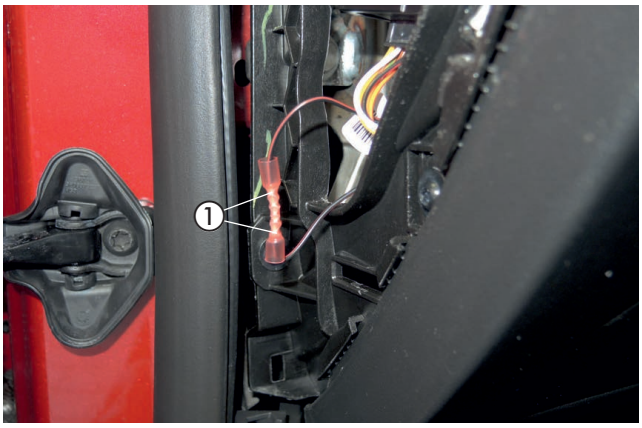

Abb. 44
① 2 x Kabel 0,5 mm² sw/rt verbinden

4 EINBAU

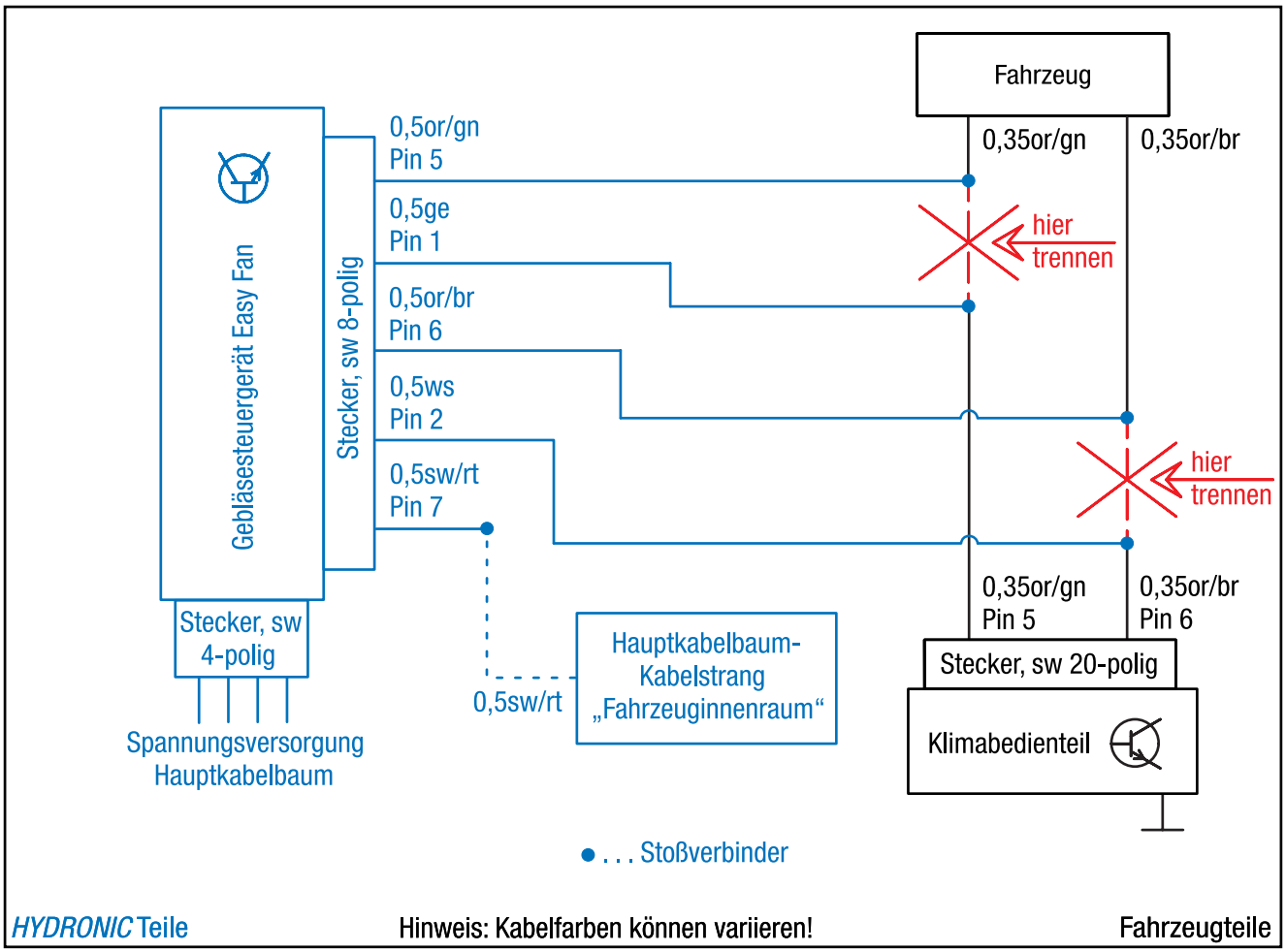

Abb. 45

4 EINBAU

FUNKFERNBEDIENUNG EASYSTART REMOTE/REMOTE+ EINBAUEN
(Alternativvorschlag - Absprache mit dem Kunden)
(siehe Abb. 46 bis 47)

Der Einbau der EasyStart Remote/Remote+ erfolgt nach der Technischen Beschreibung für die Funkfernbedienung EasyStart Remote/Remote+, siehe dazu den Abschnitt „Einbauanweisung“.

Den Taster der EasyStart Remote/Remote+ auf die Verkleidung links der Abbildung entsprechend montieren.

Dazu eine Bohrung Ø 10 mm fertigen und den Taster in die Bohrung einsetzen.

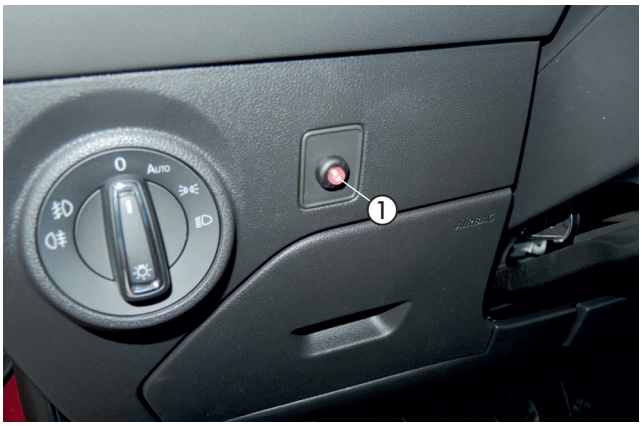

Abb. 46
① Taster der EasyStart Remote/Remote+ montieren

Den Temperaturfühler der EasyStart Remote+ an der Verkleidung der A-Säule im Fußraum des Fahrers anbringen.

Das Antennenkabel der EasyStart Remote/Remote+ am bereits montierten Stationärteil anschließen, nach links führen und im Türgummi der Fahrerseite verlegen.
Die Kabel vom montierten Taster und Temperaturfühler zusammen mit dem Kabelstrang „Bedieneinrichtung“ zum Einbauort des Stationärteils führen und am Stationärteil anschließen.



Abb. 47
① Temperaturfühler der EasyStart Remote+ montieren

ACHTUNG!
Eine eventuelle Überlänge des Antennenkabels unter der Armaturentafel mit Kabelbindern befestigen.

5 NACH DEM EINBAU

ABGASENDROHR VERLEGEN
(siehe Abb. 48)

Die Motorunterverkleidung montieren.
Das Abgasendrohr durch die Abgastülle in der Motorunterverkleidung führen.



Abb. 48
① Abgasendrohr verlegt

FAHRZEUG KOMPLETTIEREN

- Alle ausgebauten Teile in umgekehrter Reihenfolge montieren.
- Die Batterie wieder anklemmen.
- Die Schlauchleitungen, Schlauch- und Rohrschellen sowie alle elektrischen Anschlüsse auf festen Sitz prüfen.
- Alle losen Leitungen mit Kabelbindern sichern.
- Alle Programmierungen am Fahrzeug (Radio, Fensterheber usw.) wieder herstellen.
- Das Kühlsystem befüllen, den Motor starten, Kühlsystem entlüften und auf Dichtheit prüfen, fehlende Kühlflüssigkeit bis zur Markierung (Pfeil) nachfüllen.
- Den Hinweis-Aufkleber „Tanken“ in die Tankklappe oder an geeigneter Stelle an der B-Säule einkleben.
- Bitte auch die Angaben des Fahrzeugherstellers zur Befüllung und Entlüftung des Kühlsystems beachten.
- Die behördlichen Vorschriften und Sicherheitshinweise in der technischen Beschreibung beachten.
- Das Bedienelement programmieren und die Bedienungsanweisung in das Handschuhfach legen.

ACHTUNG!
Das Kühlsystem ausschließlich mit der vom Fahrzeughersteller vorgeschriebenen Kühlflüssigkeit befüllen.

INBETRIEBNAHME DES HEIZGERÄTES

- Das Heizgerät am Bedienelement einschalten.
  Siehe Bedienungsanleitung - Bedienelement.

BITTE BEACHTEN!
Die letzte Seite des Einbauvorschlages dient als "Merkblatt für den Kunden" zur Inbetriebnahme der Heizung.
Diese Seite vom Einbauvorschlag trennen und dem Kunden bei Fahrzeugübergabe aushändigen.

6 TEILEÜBERSICHT



Abb. 49

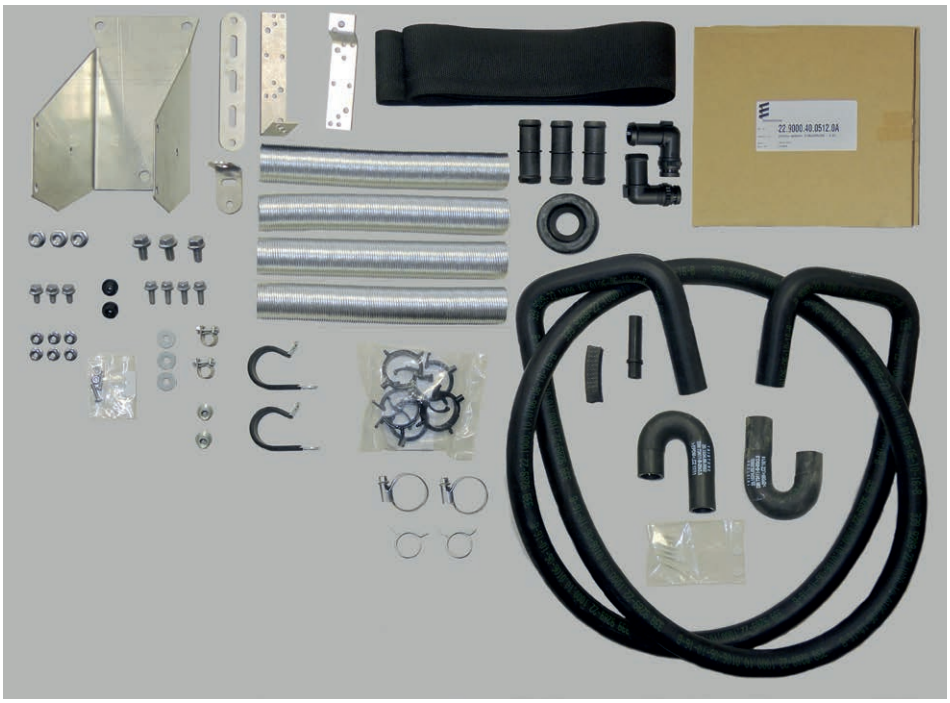

Abb. 50

ERSTINBETRIEBNAHME (EASYSTART REMOTE)

ERSTINBETRIEBNAHME DURCHFÜHREN

Bei Erstinbetriebnahme müssen nacheinander folgendene Arbeitsschritte ausgeführt werden.

- **Batterie in das Mobilteil einsetzen**
  Die mitgelieferte Batterie wie in der Bedienungsanweisung EasyStart Remote, unter Kapitel "Wartung / Batterie tauschen" beschrieben, in das Mobilteil einsetzen. Das Mobilteil noch nicht Aktivieren.

- **Betriebsspannung anlegen**
  Die Betriebsspannung wird durch Einstecken der Sicherung in den Sicherungshalter angelegt.
  Automatische Erkennung
  Fünf Sekunden nach dem Anlegen der Betriebsspannung beginnt die LED des Tasters zu leuchten. Die Funkfernbedienung prüft jetzt welches Heizgerät angeschlossen ist und konfiguriert die Beienerführung des Mobilteils.

- **Mobilteil anlernen**
  Beginnt die LED des Tasters zu blinken, kann das Mobilteil angelernt werden.

Hinweis zum Anlernmodus Add
Mit der Funktion **Add** können bis zu 4 Mobilteile auf ein Stationärteil angelernt werden, wobei immer nur ein Mobilteil mit dem Stationärteil Verbindung aufnehmen kann

Hinweise zum Anlernmodus AddE
Mit der **AddE** wird nur das aktuelle Mobilteil angelernt. Alle zuvor angelernten Mobilteile werden gelöscht.

BITTE BEACHTEN!

Wird das Mobilteil nicht innerhalb von 30 Sekunden angelernt, erlischt die LED-Anzeige des Tasters. Taster drückt, bis die LED zu blinken beginnt. Anschließend Mobilteil anlernen.

Mobilteil Anlernen - Anlernmodus **ADD**

Taste oder drücken.

Wenn die Verbindung zwischen Mobilteil und Stationärteil aufgebaut ist, beginnt die LED-Anzeige grün zu flackern. Das Mobilteil befindet sich im Anlernmodus **Add**.

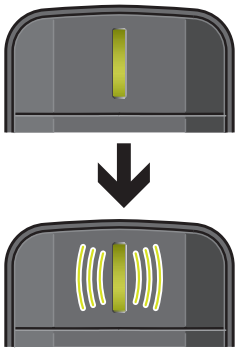

Datenübertragung
LED: leuchtet grün

LED: flackert grün

Anlernmodus Add, während die LED-Anzeige grün flackert mit der Taste bestätigen.

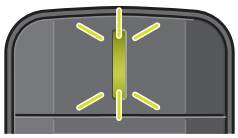

LED: blinkt 2x grün

Das Mobilteil ist angelernt.

ERSTINBETRIEBNAHME (EASYSTART REMOTE)

MOBILTEIL ANLERNEN - ANLERNMODUS ADDE

Taste oder drücken.

Wenn die Verbindung zwischen Mobilteil und Stationärteil aufgebaut ist, beginnt die LED-Anzeige grün zu flackern. Das Mobilteil befindet sich im Anlernmodus **Add**.



Datenübertragung
LED: leuchtet grün

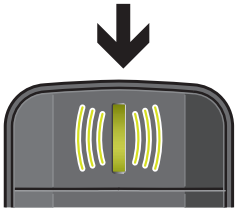

LED: flackert grün

Während die LED grün flackert die Taste drücken.



LED: flackert rot

Anlernmodus **AddE**, während die LED-Anzeige grün flackert mit der Taste bestätigen.

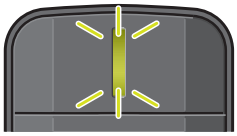

LED: blinkt 2x grün

Das Mobilteil ist angelernt.

ZUSÄTZLICH MOBILTEIL ANLERNEN

- Den im Fahrzeug verbauten Taster drücken, bis die LED des Tasters zu blinken beginnt.
- Während die LED des Tasters blinkt, das Mobilteil wie unter "Mobilteil anlernen" beschrieben aktivieren.

STECKERBELEGUNG (EASYSTART REMOTE)

Anschluss Steckergehäuse am Stationärteil

- Flachstecker am Leitungsstrang Bedienung anschlagen.
- Leitungsstrang Bedienung und Leitungsstrang Taster in 12-polige Steckergehäuse einknüpfen. (Belegung Steckergehäuse)
- Die Kontaktsicherung in das Steckergehäuse einschieben.
- 12-poliges Steckergehäuse am Stationärteil anschließen.

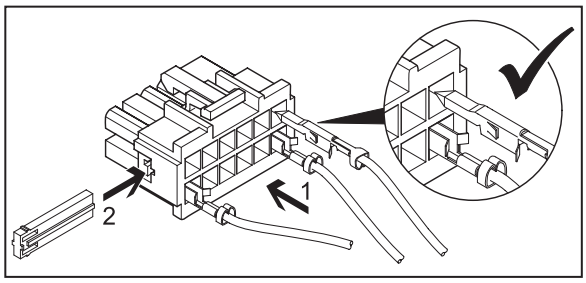

BITTE BEACHTEN!

- Bei der Montage der Stecker darauf achten, dass die Sicherungszungen immer zur Mitte des Steckers zeigen. Nur in dieser Lage rasten die Zungen im Gehäuse ein (siehe Skizze).

PINBELEGUNG AM STATIONÄRTEIL

Pin	Signal	Leitungsfarbe
1	Klemme 30 (Plus)	rot
2	-	
3	Klemme 31 (Plus)	braun
4	JE-Diagnose / DAT-Leitung	blau / weiß / vi
5	-	
6	LED Taster (+)	rot / gelb
7	Taster (+)	braun / gelb
8	Taster (-)	braun
9	-	
10	-	
11	-	
12	-	

Kammerbelegung Steckergehäuse -XB12 (Belegung von Leitungseintrittsseite gesehen)

ERSTINBETRIEBNAHME (EASYSTART REMOTE+)

ERSTINBETRIEBNAHME DURCHFÜHREN

Bei Erstinbetriebnahme müssen nacheinander folgendene Arbeitsschritte ausgeführt werden.

- **Batterie in das Mobilteil einsetzen**
  Die mitgelieferte Batterie wie in der Bedienungsanweisung EasyStart Remote+, unter Kapitel "Wartung / Batterie tauschen" beschrieben, in das Mobilteil einsetzen. Das Mobilteil noch nicht Aktivieren.

- **Betriebsspannung anlegen**
  Die Betriebsspannung wird durch Einstecken der Sicherung in den Sicherungshalter angelegt.
  Automatische Erkennung
  Fünf Sekunden nach dem Anlegen der Betriebsspannung beginnt die LED des Tasters zu leuchten. Die Funkfernbedienung prüft jetzt welches Heizgerät angeschlossen ist und konfiguriert die Beienerführung des Mobilteils.

- **Mobilteil anlernen**
  Beginnt die LED des Tasters zu blinken, kann das Mobilteil angelernt werden.

Hinweis zum Anlernmodus Add
Mit der Funktion **Add** können bis zu 4 Mobilteile auf ein Stationärteil angelernt werden, wobei immer nur ein Mobilteil mit dem Stationärteil Verbindung aufnehmen kann

Hinweise zum Anlernmodus AddE
Mit der **AddE** wird nur das aktuelle Mobilteil angelernt. Alle zuvor angelernten Mobilteile werden gelöscht.

BITTE BEACHTEN!

Wird das Mobilteil nicht innerhalb von 30 Sekunden angelernt, erlischt die LED-
Anzeige des Tasters.
Taster drückt, bis die LED zu blinken beginnt. Anschließend Mobilteil anlernen.

Mobilteil Anlernen - Anlernmodus **ADD**

Taste  oder  drücken, Add wird angezeigt.



Anlernmodus Add mit Taste  bestätigen.

Mobilteil anlernen - Anlernmodus AddE
Mit der Taste  oder  **AddE** auswählen.



Anlernmodus AddE mit Taste  bestätigen.

ERSTINBETRIEBNAHME (EASYSTART REMOTE+)

NACH DER BESTÄTIGUNG VON ADD ODER ADDE

- **Uhrzeit einstellen**
  Stunden mit der Taste ◄ oder ► einstellen

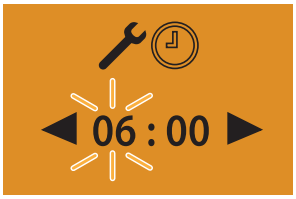

  Einstellung mit der Taste ▭ bestätigen

  Minuten mit der Taste ◄ oder ► einstellen

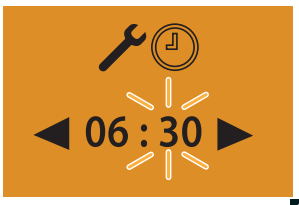

  Einstellung mit der Taste ▭ bestätigen

- Wochentag einstellen
  Wochentage mit der Taste ◄ oder ► einstellen

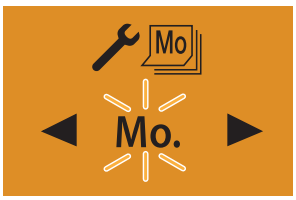

  Einstellung mit der Taste ▭ bestätigen. Anschließend EasyStart Remote+ konfigurieren.

Zusätzliches Mobilteil anlernen

Dem im Fahrzeug verbauten Taster drücken, bis die LED des Tasters zu blinken beginnt.
Am Mobilteil die Taste ▭ oder ▭ drücken, **Add** wird angezeigt.

Anlernmodus mt Taste ▭ bestätigen.



Das zusätzliche Mobilteil ist angelernt.

EasyStart Remote+ Konfigurieren

Das System muss je nach Anwendungsfall konfiguriert werden.

STECKERBELEGUNG (EASYSTART REMOTE+)

Anschluss Steckergehäuse am Stationärteil

- Flachstecker am Leitungsstrang Bedienung anschlagen.
- Leitungsstrang Bedienung und Leitungsstrang Taster in 12-polige Steckergehäuse einknüpfen. (Belegung Steckergehäuse)
- Die Kontaktsicherung in das Steckergehäuse einschieben.
- 12-poliges Steckergehäuse am Stationärteil anschließen.

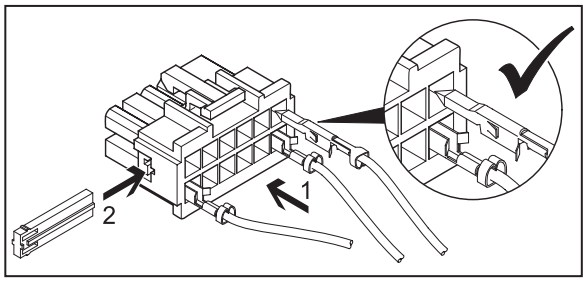

BITTE BEACHTEN!

- Bei der Montage der Stecker darauf achten, dass die Sicherungszungen immer zur Mitte des Steckers zeigen. Nur in dieser Lage rasten die Zungen im Gehäuse ein (siehe Skizze).

PINBELEGUNG AM STATIONÄRTEIL

Pin	Signal	Leitungsfarbe
1	Klemme 30 (Plus)	rot
2	-	
3	Klemme 31 (Plus)	braun
4	JE-Diagnose / DAT-Leitung	blau / weiß / vi
5	-	
6	LED Taster (+)	rot / gelb
7	Taster (+)	braun / gelb
8	Taster (-)	braun
9	-	
10	-	
11	-	
12	-	

Kammerbelegung Steckergehäuse -XB12 (Belegung von Leitungseintrittsseite gesehen)

MERKBLATT FÜR DEN KUNDEN

Hinweise für den Kunden
(siehe Abb. 1)

- Am Klimabedienteil sind keine Einstellungen erforderlich.

Beim Entriegeln des Fahrzeuges (während des Standheizbetriebes) wird die Gebläseansteuerung durch die Standheizung bereits deaktiviert.
Beim Einschalten der Zündung stehen die orginalen Funktionalitäten zur Verfügung.
Nach dem Verriegeln des Fahrzeuges dauert es einige Minuten bis zur Aktivierung der Gebläseansteuerung durch die Standheizung.



Abb. 1
① Klimabedienteil

BITTE BEACHTEN!

- Schalten Sie die Standheizung mindestens einmal monatlich für ca. 10 min und auch in den Sommermonaten ein!
  Dies sorgt für eine reibungslose Funktion im Nutzungszeitraum!
- Wir empfehlen die Heizzeit auf die Fahrzeit abzustimmen: Fahrzeit > Heizzeit.

BITTE BEACHTEN!

Bei Fahrzeugen mit Innenraumüberwachung ist diese für den Heizvorgang zu deaktivieren.
Hinweise für die Deaktivierung bitte der Bedienungsanleitung des Fahrzeuges entnehmen.

DE

ANSCHLUSSKONSTELLATIONEN FÜR HYDRONIC S3 12V CS

DE

Bitte beachten: Nur gültig für folgende Hydronic S3 Ausführungsvarianten **mit CAN-Schnittstelle und S+ Schaltausgang:**

Heizgeräte für Otto-Kraftstoff (Benzin)	**Bestell-Nr.**
B 4 E – 12 V CS	20.2007.05.0000
B 5 E – 12 V CS	20.2008.05.0000
Heizgeräte für Dieselkraftstoff	**Bestell-Nr.**
D 4 E – 12 V CS	25.2933.05.0000
D 5 E – 12 V CS	25.2934.05.0000

1 Anschluss Hydronic S3 12V CS an EasyStart Pro / EasyStart Web in Verbindung mit EasyFan

Anschluss über Y-Kabel (Mat.-Nr. 22.1000.35.2800) und Leiter BKRD an Bedienelement und EasyFan.

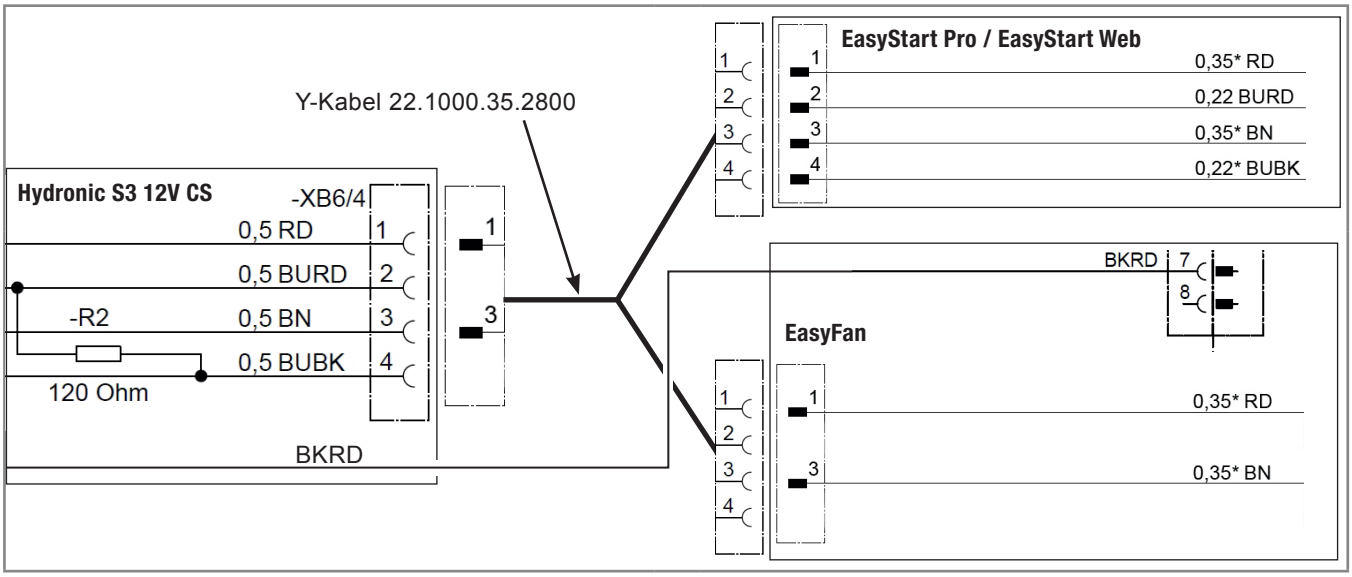

2 Anschluss Hydronic S3 12V CS an 2 x EasyStart Pro / EasyStart Web

Anschluss über Y-Kabel (Mat.-Nr. 22.1000.35.2700) an EasyStart Pro und EasyStart Web.

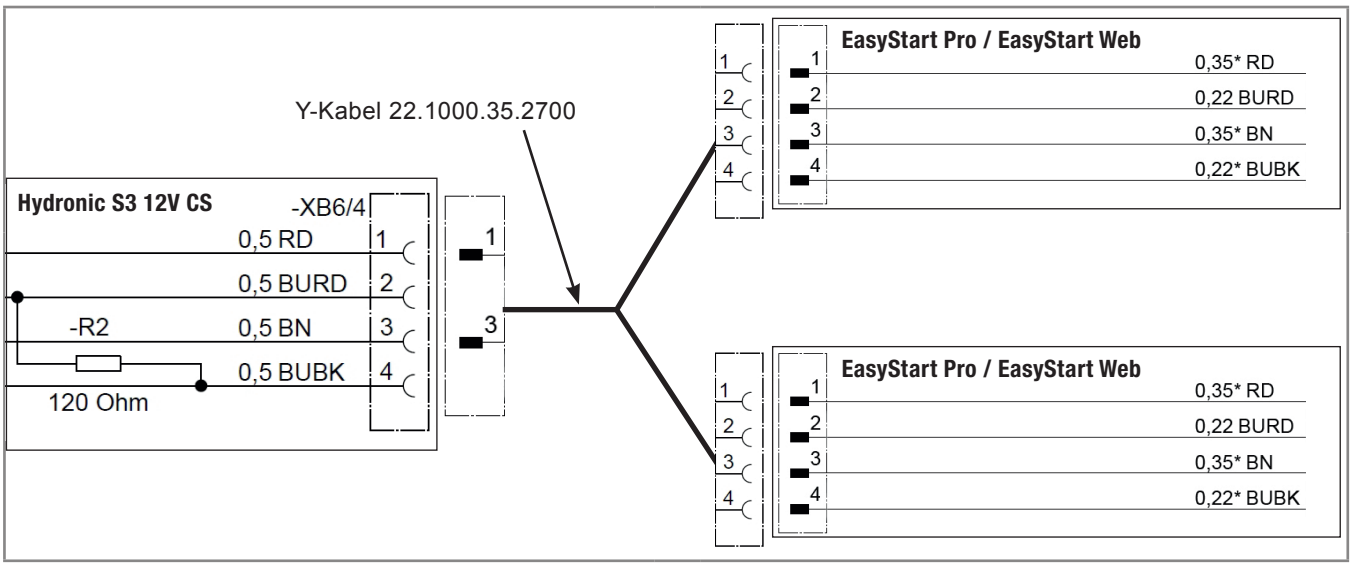

DE

3 Anschluss Hydronic S3 12V CS an EasyStart Remote

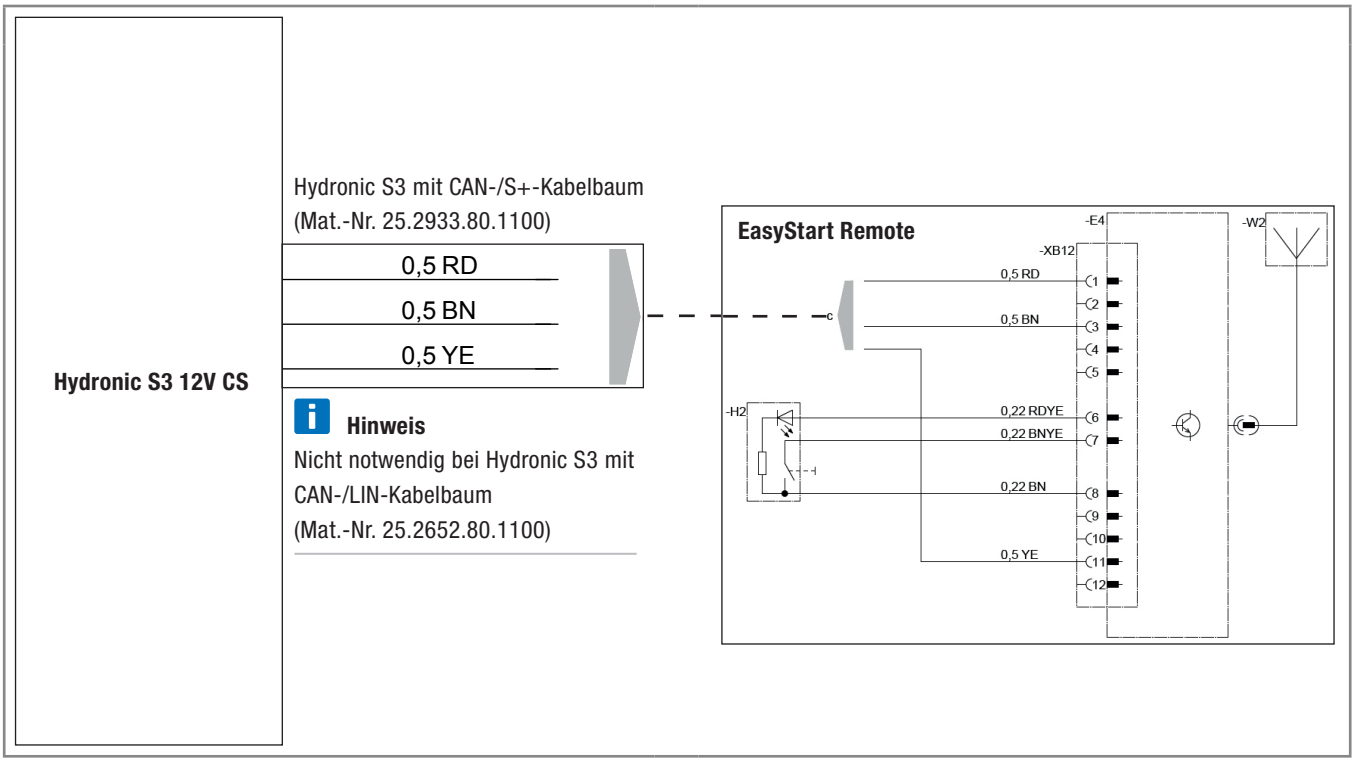

DE

4 Anschluss Hydronic S3 12V CS an EasyStart Remote+

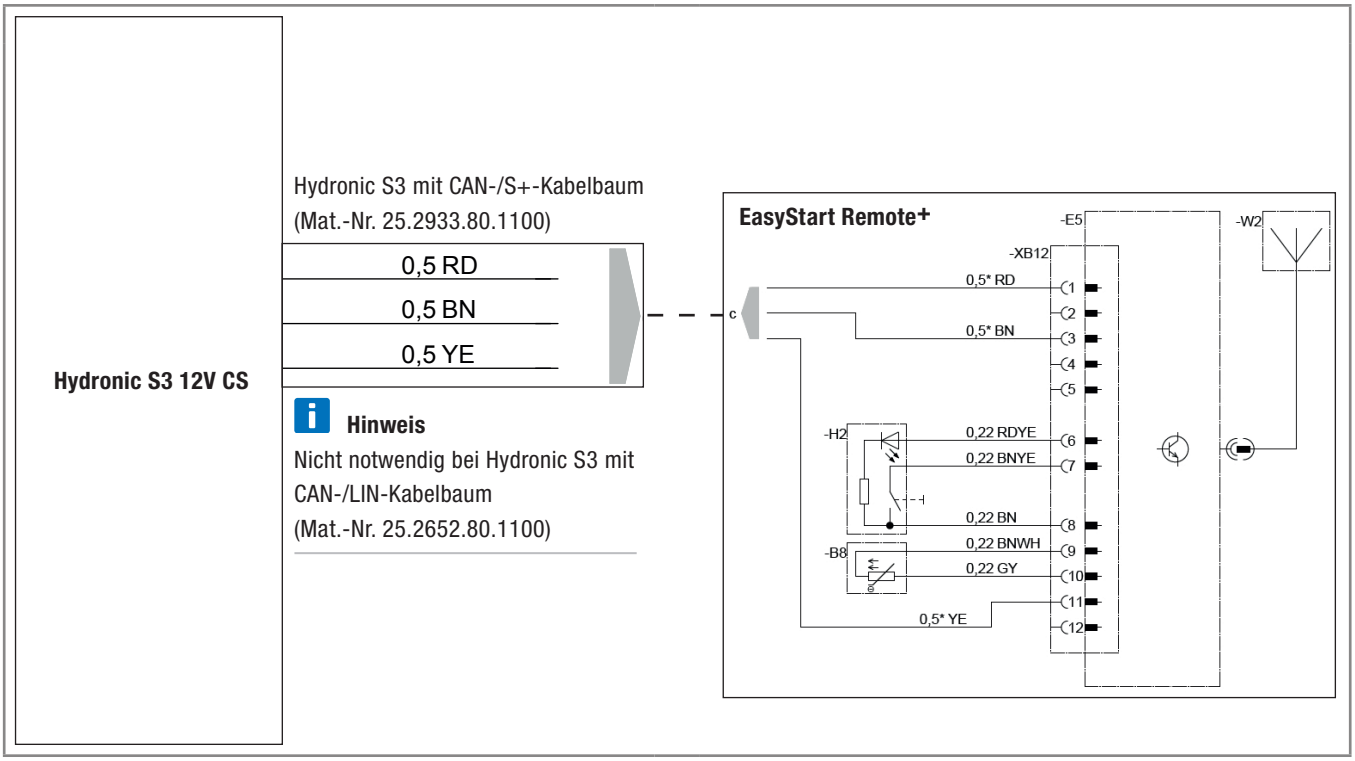

EN

CONNECTION CONSTELLATIONS FOR HYDRONIC S3 12V CS

EN

Please note: Only valid for the following Hydronic S3 versions **with CAN interface and S+ switching output:**

Heaters for petrol	**Order No.**
B 4 E – 12 V CS	20.2007.05.0000
B 5 E – 12 V CS	20.2008.05.0000
Heaters for Diesel	**Order No.**
D 4 E – 12 V CS	25.2933.05.0000
D 5 E – 12 V CS	25.2934.05.0000

1 Connection of Hydronic S3 12V CS to EasyStart Pro / EasyStart Web including EasyFan

Connect via Y cable (Mat.-No. 22.1000.35.2800) and line BKRD to operating element and EasyFan.

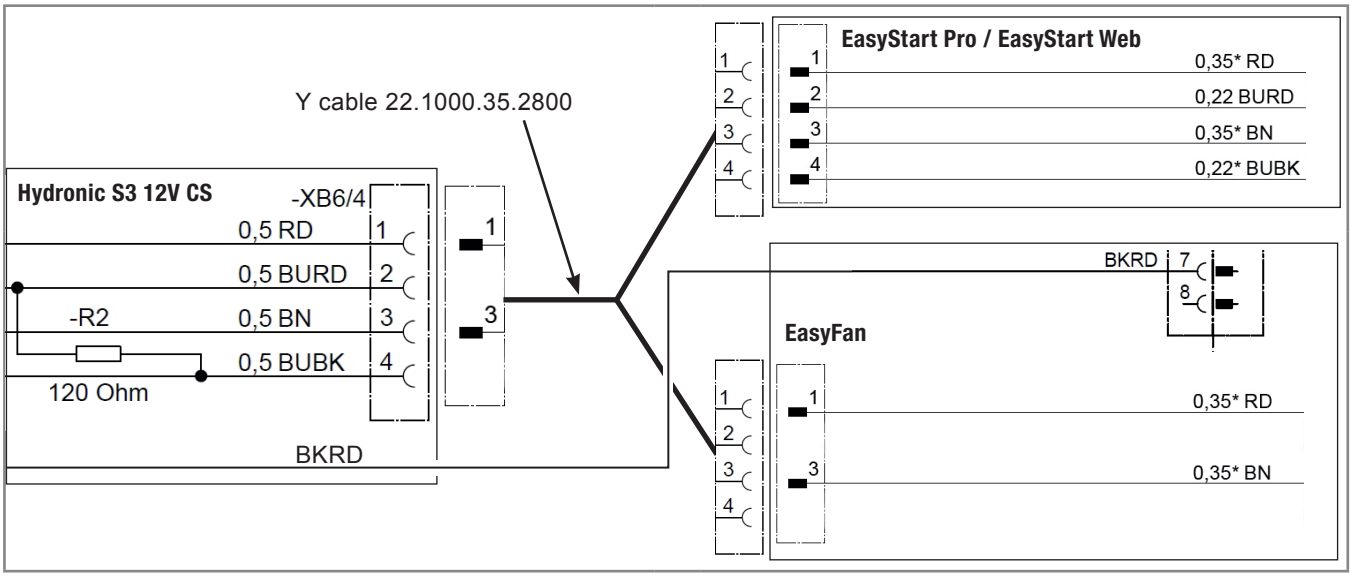

2 Connection of Hydronic S3 12V CS to 2 x EasyStart Pro / EasyStart Web

Connect via Y cable (Mat.-No. 22.1000.35.2700) to EasyStart Pro and EasyStart Web.

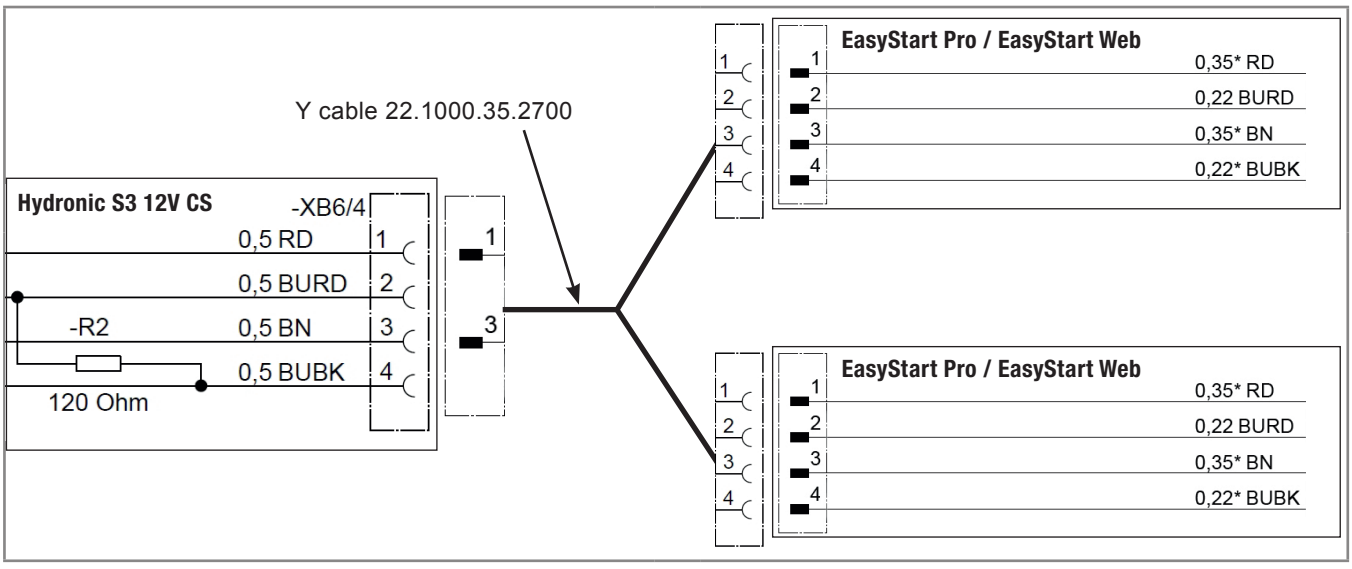

EN

3 Connection of Hydronic S3 12V CS to EasyStart Remote

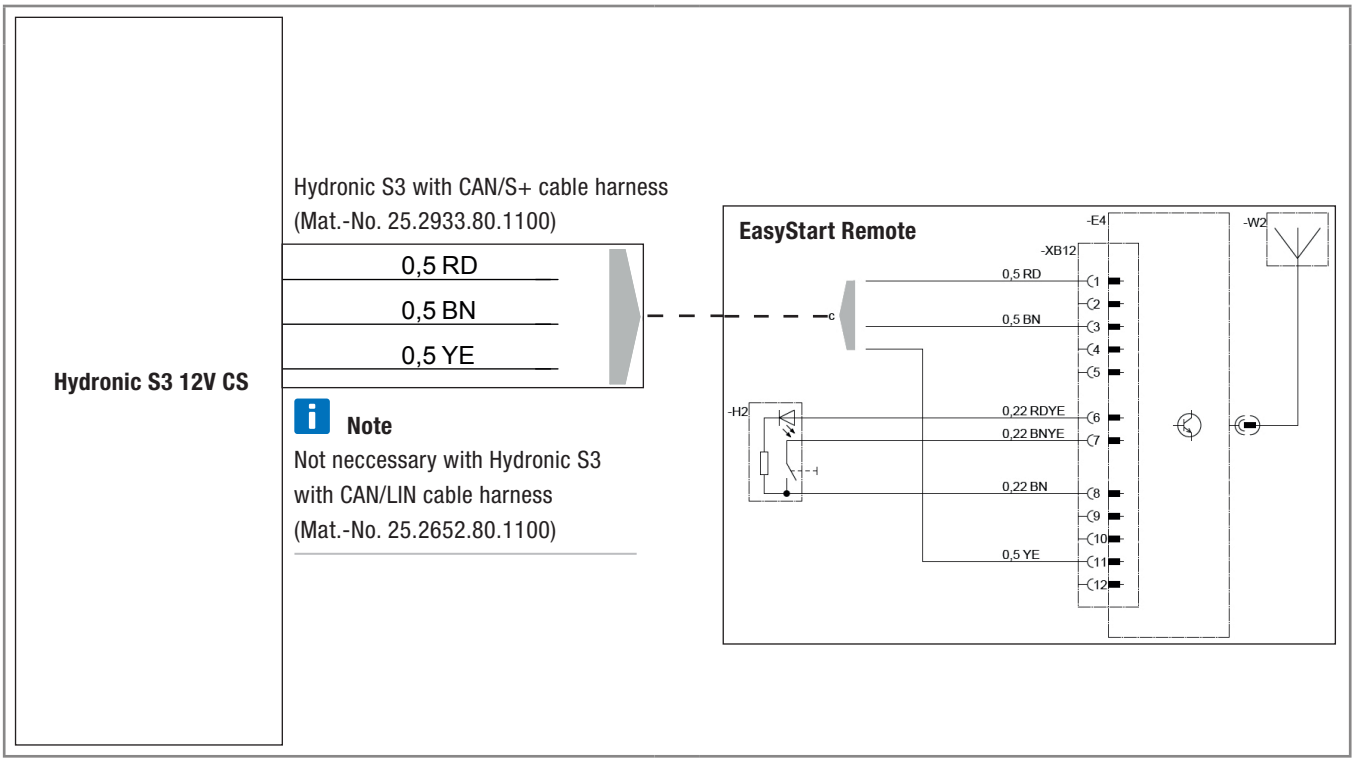

4 Connection of Hydronic S3 12V CS to EasyStart Remote+

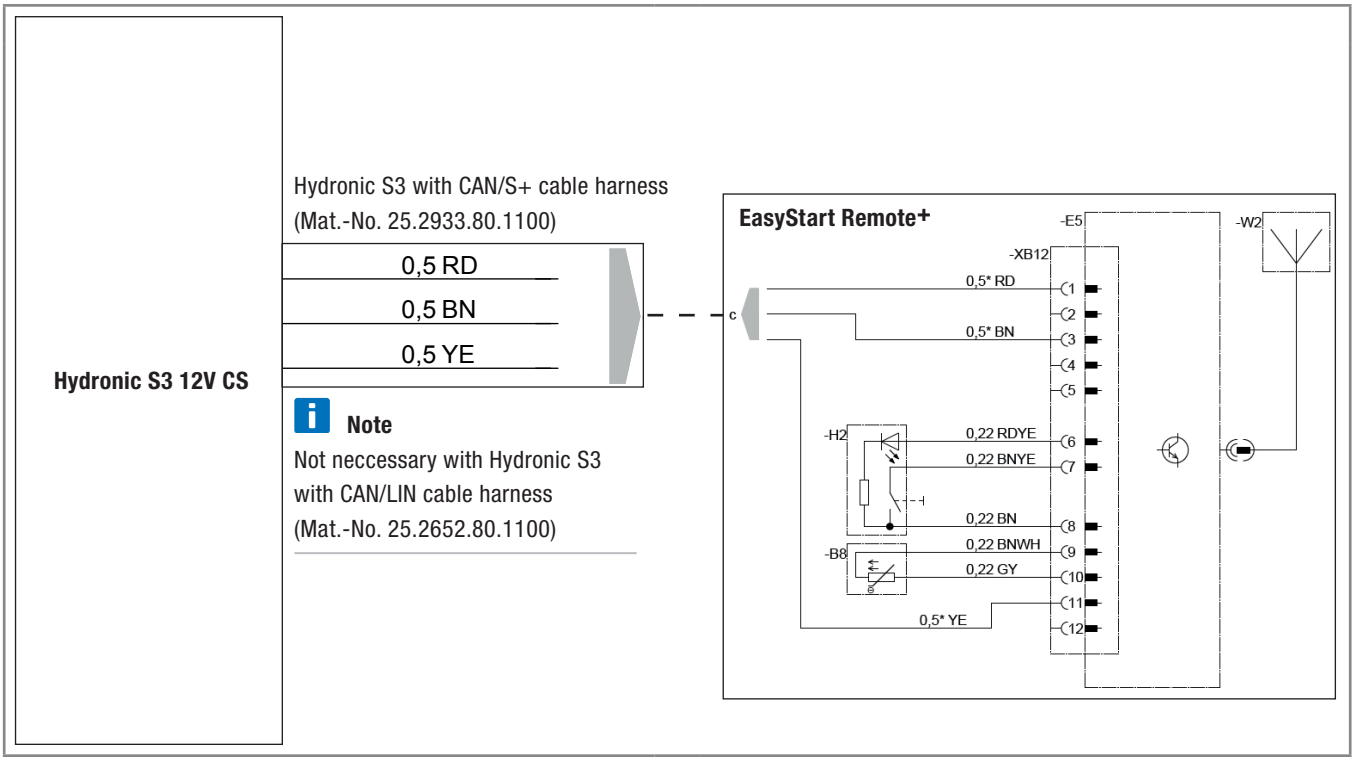

Headquarters:
Eberspächer Climate Control Systems GmbH & Co. KG
Eberspächerstraße 24
73730 Esslingen
Hotline: 03976 2350 235
Fax-Hotline: 01805 262624
info@eberspaecher.com

Eberspächer

20 1963 95 28 32 02.2017 DE 02.2017
Änderungen vorbehalten © Eberspächer Climate Control Systems GmbH & Co. KG