J. Eberspächer
GmbH & Co. KG
Eberspächerstr. 24
D - 73730 Esslingen

Service-Hotline
01805 - 26 26 26
Telefax
01805 - 26 26 24

HYDRONIC B 5 W S im Subaru Outback

ab Baujahr 2004
4 - Zylinder - Boxermotor
2,5 l Hubraum / 121 kW - 165 PS
mit Klimaautomatik

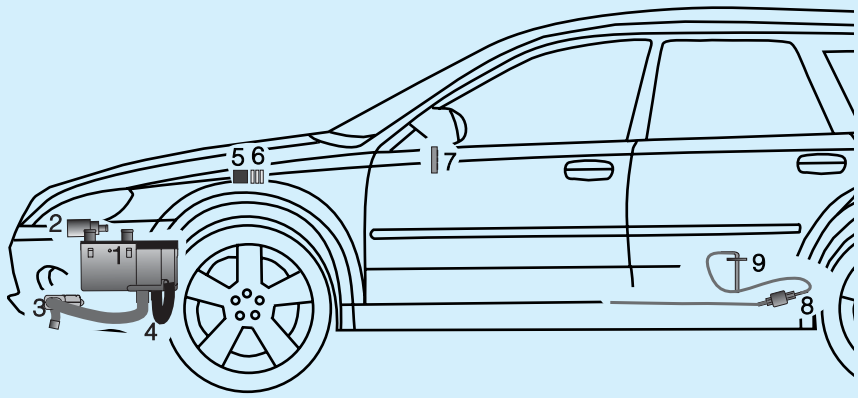

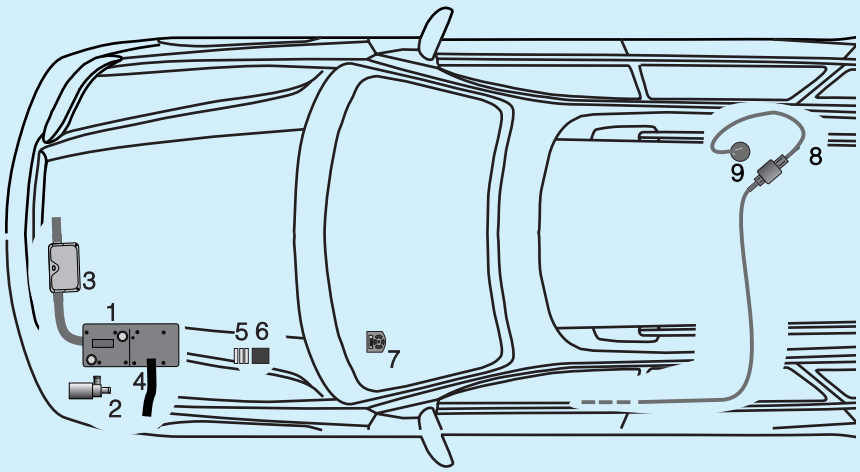

Einbauplatz
Das Heizgerät mit einem Halter am linken Längsträger in Normallage eingebauen.
Das Steuergerät zeigt nach hinten.

1 Heizgerät B 5 W S

2 Wasserpumpe

3 Abgasrohr mit Abgasschalldämpfer

4 Verbrennungsluftrohr

5 Sicherungshalter

6 Gebläserelais

7 Mini - Uhr

8 Dosierpumpe

9 Tankanschluss

1 Einleitung

Inhaltsverzeichnis

Kapitel	Kapitelbezeichnung	Kapitelinhalt	Seite
1	**Einleitung**	• Inhaltverzeichnis	2 - 3
		• Vorwort	4
		• Unfallverhütung	4
		• Gültigkeit-Einbauvorschlag	4
		• Erforderliches Spezialwerkzeug	5
		• Anzugsdrehmomente	5
		• Zum Einbau notwendige Teile	5
2	**Einbau - Heizgerät**	• Vorbereitung am Fahrzeug	6
		• Heizgerät einbauen	
		- Einbauplatz vorbereiten	6
		- Halter vormontieren	6
		- Halter einbauen	7
		- Heizgerät vorbereiten	7 - 8
		- Abgasschalldämpfer einbauen	8
		- Heizgerät montieren	9
3	**Abgas- und Verbrennungsluft-führung**	• Abgasführung	
		- Abgasrohr einbauen	10
		- Abgasendrohr einbauen	10 - 11
		• Verbrennungsluftführung	
		- Verbrennungsluftrohr einbauen	11
4	**Wasserkreislauf**	• Wasserschläuche	
		- Wasserschläuche vorbereiten	12
		• Wasserpumpe einbauen	
		- Wasserpumpe montieren	13
		• Wasserschläuche einbauen	
		- Wasservorlaufschlauch trennen	14
		-Wasserschläuche verlegen und anschließen	14 - 15
5	**Brennstoffversorgung**	• Tankarmatur ausbauen	16
		• Tankentnehmer einbauen	16 - 18
		• Dosierpumpe einbauen und anschließen	18
6	**Elektrik**	• Sicherungshalter und Gebläserelais montieren	19
		• Stromversorgung	20
		• Gebläseansteuerung	20 - 21
		• Bedienelemente	
		- Mini-Uhr einbauen	22
		- Funkfernbedienung TP5 einbauen	22
7	**Nach der Montage**	• Fahrzeug komplettieren	23
		• Inbetriebnahme des Heizgerätes	23

1 Einleitung

Kapitel	Kapitelbezeichnung	Kapitelinhalt	Seite
8	**Teileübersicht / Skizzen**	• Teileübersicht ---------- 24 - 26 • Skizzen - Skizze Halter Heizgerät ---------- 27 - Skizze Halter Wasserpumpe ---------- 28 - Skizze Stützstrebe ---------- 28	
9	**Merkblatt für den Kunden**	• Vor dem Einschalten - Einstellung der Klimaautomatik ---------- 29	

1 Einleitung

Vorwort

Dieser Einbauvorschlag ist für das auf der Titelseite beschriebene Fahrzeug unter Ausschluss irgendwelcher Haftungsansprüche gültig.

Je nach Ausführung bzw. Änderungszustand des Fahrzeuges können sich Abweichungen gegenüber diesem Einbauvorschlag ergeben.

Der Einbauer hat dies vor dem Einbau zu prüfen und gegebenfalls die Abweichungen gegenüber diesem Einbauvorschlag zu berücksichtigen.



Achtung!
Sicherheitshinweise für den Einbau und die Reparatur!

Ein unsachgemäßer Einbau oder eine unsachgemäße Reparatur von Eberspächer- Heizgeräten kann einen Brand verursachen oder zum Eintritt giftiger Abgase in den Fahrzeuginnenraum führen.
Hieraus kann eine Gefahr für Leib und Leben resultieren.

Das Heizgerät darf nur von autorisierten und geschulten Personen entsprechend den Vorgaben in der technischen Dokumentation eingebaut und unter Verwendung von Original- Ersatzteilen repariert werden.
Einbau und Reparaturen durch nicht autorisierte und ungeschulte Personen, Reparaturen mit nicht Original-Ersatzteilen, sowie ohne die zum Einbau bzw. Reparatur erforderliche, technische Dokumentation sind gefährlich und deshalb nicht zulässig.

Bitte beachten!

Der Einbau nach diesem Einbauvorschlag darf nur in Verbindung mit der jeweils gerätetypbezogenen Technischen Beschreibung, Einbauanweisung, Bedienungsanweisung und Wartungsanweisung durchgeführt werden.
Dieses Dokument ist vor/ bei dem Einbau sorgfältig durchzulesen und durchgehend zu befolgen.
Ein Höchstmaß an Beachtung ist dabei den Sicherheits-hinweisen und den allgemeinen Hinweisen zu schenken.
Die entsprechenden Regeln der Technik sowie eventuelle Angaben des Fahrzeugherstellers sind beim Einbau einzuhalten.
Die Firma Eberspächer übernimmt keine Haftung für Mängel und Schäden, die auf einen Einbau durch nicht autorisierte und ungeschulte Personen zurückzuführen sind.

Unfallverhütung

Grundsätzlich sind die allgemeinen Unfallver-hütungsvorschriften und die entsprechenden Werkstatt- und Betriebsschutzanweisungen zu beachten.

Gültigkeit - Einbauvorschlag

Der Einbauvorschlag ist für das Fahrzeug mit der nachfolgend aufgelisteten Motor- und Getriebevariante gültig.

Motor - und Getriebevariante

Hubraum	kW / PS	Getriebe
2,5 l	121 / 165	5S / 4AT

5S = 5 - Gang Schaltgetriebe
4AT= 4 - Gang - Automatikgetriebe mit Sportshift- Funktion

Bitte beachten!

Bei Fahrzeugen mit Rechtslenker ist der Einbauvorschlag nicht gültig.

Fahrzeugtypen, Motortypen und Ausstattungsvarianten die nicht in diesem Einbauvorschlag aufgeführt sind, wurden nicht geprüft.
Der Einbau nach diesem Einbauvorschlag kann aber möglich sein.

1 Einleitung

Erforderliches Spezialwerkzeug

- Drehmomentschlüssel (5....50 Nm)
- Abklemmzangen für Kühlwasserschläuche
- Schlüssel für Überwurfmutter der Tankarmatur
- Zange für Federbandschellen
- Rostschutzgrundierung
- Zange für Blindnietmutter

Anzugsdrehmomente

Wenn keine Anzugsmomente vorgegeben sind, dann die Schraubverbindungen (Skt.- Schraube und Skt.- Mutter) entsprechend folgender Tabelle anziehen.

Schraubverbindungen	**Anzugsdrehmomente**
M 6	10 Nm
M 8	20 Nm
M 10	45 Nm

Zum Einbau notwendige Teile

Stückzahl	Benennung	Bestell Nr.
1	Heizgerät B 5 W S als Komplettpaket	20 1862 05 00 00
1	Fahrzeugspezifische Zusatzteile	24 8024 00 00 00

Optionen:

1	Mini - Uhr	22 1000 32 35 00
oder		
1	Funkfernbedienung TP5	22 1000 32 01 00

2 Einbau- Heizgerät

Vorbereitungen am Fahrzeug

- Batterie abklemmen
- Druck im Kühlsystem ablassen
- Kühlmittel ablassen
- Motorverkleidung unten abbauen
- Verkleidung Türschweller vorn und hinten links ausbauen
- Türgummi vorne links abziehen
- Armaturenbrettunterverkleidung links und rechts ausbauen
- Rücksitzbank umklappen

Heizgerät einbauen

Einbauplatz vorbereiten
(siehe Bild 1)

Den Halter für das Heizgerät an die vorhandene Gewindebohrung M6 an der Unterseite des linken Längsträgers anhalten.
Die weiteren Bohrungen markieren und auf Ø 9 mm bohren.
In den Bohrungen eine Einziehmutter M6 einziehen.

Bitte beachten!

Alle Bohrungen mit Korrosionsschutz behandeln.



Bild 1

① vorhandene Bohrung
② Bohrungen für Einziehmutter

Halter vormontieren
(siehe Bild 2)

Den Gerätehalter auf dem Halter verschrauben.
Dabei die Schrauben von hinten in den Halter einsetzen.



Bild 2

① Gerätehalter
② Halter für das Heizgerät

2 Einbau - Heizgerät

Halter einbauen
(siehe Bild 3)

Den Halter an den Befestigungspunkten ansetzen und verschrauben.
Die mittlere Schraube mit Karosseriescheibe Ø 6,4 mm anschrauben.



Bild 3

① Halter eingebaut

Heizgerät vorbereiten
(siehe Bild 4 und Skizze 1)

Das Heizgerät wie im Bild zeigt vorbereiten.
Den geraden Wassereintrittstutzen durch den Winkelstutzen 90° aus dem Einbausatz ersetzen.



Bild 4

① Winkelstutzen 90°

2 Einbau- Heizgerät

Die vier Befestigungsschrauben vom Deckel herausnehmen.
Den Deckel abnehmen und den geraden Wassereintrittstutzen nach unten drücken, den Zackenring vom Wasserstutzen lösen.
Den Wasserstutzen aus dem Deckel herausziehen.
Den abgewinkelten Wasserstutzen in den Deckel einsetzen, einen neuen O - Ring in die vorgesehene Nut einsetzen und leicht einfetten.
Zackenring am abgewinkelten Wasserstutzen montieren.
Den Wasserstutzen wie in Bild 5 gezeigt in den Zahnkranz des Deckels einsetzen.
Den Deckel wieder mit vier Befestigungsschrauben mit dem Anzugsmoment von 4 Nm am Heizgeräte-Mantel befestigen.

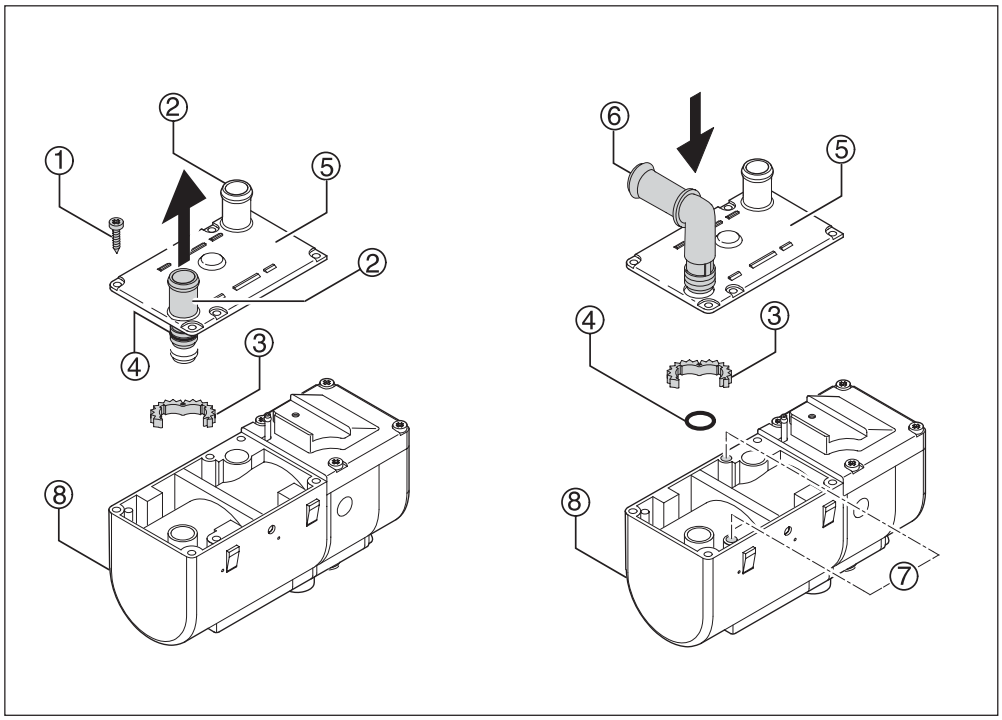

① Befestigungsschrauben
② Gerade Stutzen
③ Zackenring
④ O-Ring
⑤ Deckel
⑥ Abgewinkelter Stutzen
⑦ Bohrungen
⑧ Heizgerät

Skizze 1

Abgasschalldämpfer einbauen
(siehe Bild 5)

Den Z-Winkel an das linke vorhandene Langloch an der Kühlertraverse mit Schraube M6 und Karosseriescheibe Ø 6,4 montieren.
Den Abgasschalldämpfer an den Z- Winkel mit Schraube M6 anbauen.



Bild 5

① Abgasschalldämpfer eingebaut
② Langloch

2 Einbau- Heizgerät

Heizgerät montieren
(siehe Bilder 6 und 7)

Das Heizgerät in Normallage in den Gerätehalter einsetzen.
Das Steuergerät zeigt nach hinten.
Die Befestigungsschraube M6 x 97 gemeinsam mit der Stützstrebe mit $6^{+0,5}$ Nm verschrauben.

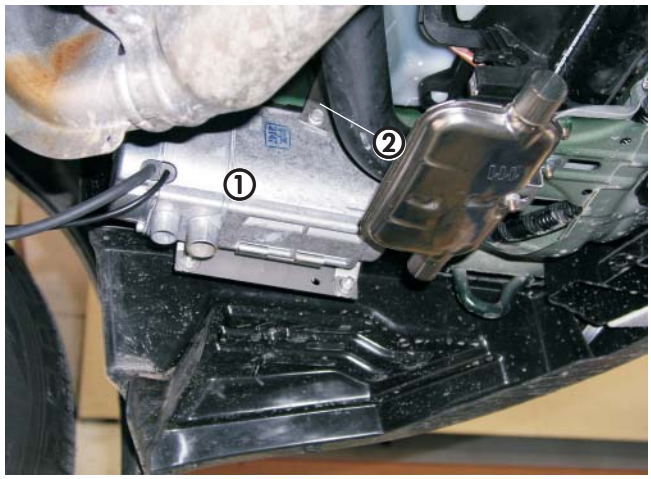

Bild 6

① Heizgerät eingebaut
② Stützstrebe

Das andere Ende der Stützstrebe an der vorhandenen Gewindebohrung M6 an der Innenseite des Längsträgers anschrauben.

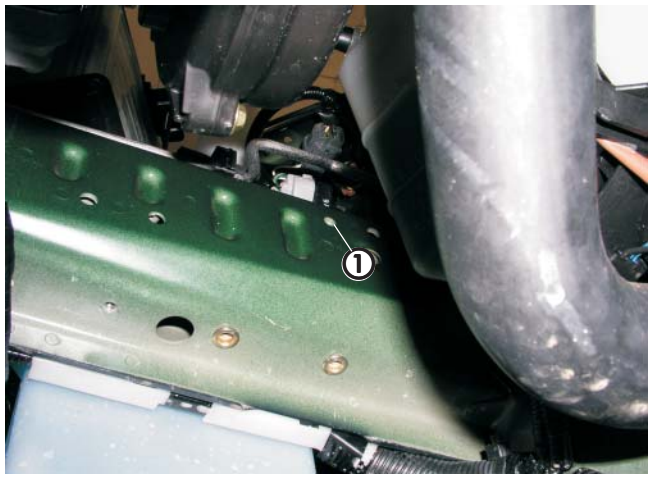

Bild 7

① vorhandene Gewindebohrung M6

3 Abgas- und Verbrennungsluftführung

Abgasführung

Abgasrohr einbauen
(siehe Bild 8)

Das Abgasrohr auf eine Länge von 300 mm zuschneiden.
Das Abgasrohr am Abgasstutzen des Heizgerätes mit einer Rohrschelle anschließen und zum Stutzen des Abgasschalldämpfers führen.
Nach der Formgebung das Abgasrohr mit einer Rohrschelle am Abgasschalldämpfer anschließen.
Mit einer Schelle das Abgasrohr an der vorhandenen Bohrung am Halter befestigen.



Bild 8

① Abgasrohr angeschlossen

Abgasendrohr einbauen
(siehe Bilder 9 bis 11)

Das Abgasendrohr auf eine Länge von 220 mm zuschneiden.
Am Austrittstutzen des Abgasschalldämpfers das Abgasendrohr mit einer Rohrschelle anschließen und wie im Bild dargestellt formen.

Bitte beachten!

Bei der Verlegung der Abgasrohre unbedingt auf ausreichend Abstand zu den Kunststoffteilen achten.

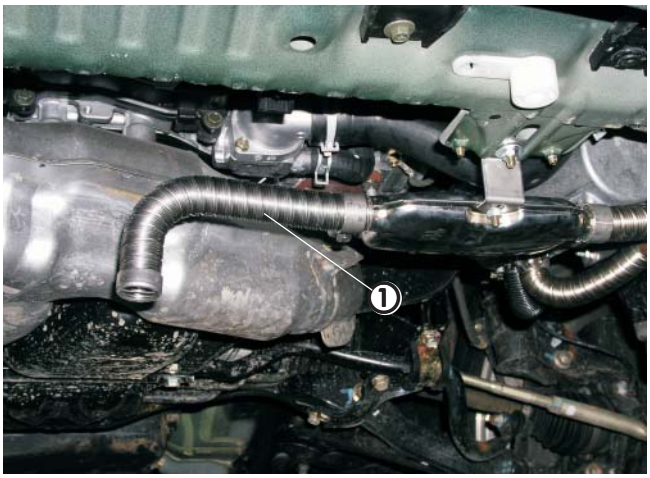

Bild 9

① Abgasendrohr eingebaut

Für das Abgasendrohr eine Öffnung in die Motorunterverkleidung bohren.
Die Bohrung wie im Bild dargestellt markieren und mit Ø 41 mm fertigen.



Bild 10

① Markierung für Abgasendrohr

3 Abgas- und Verbrennungsluftführung

Die Tülle für Abgasrohr in die Bohrung einsetzen.
Die Unterbodenverkleidung montieren und dabei das Abgasendrohr durch die Tülle führen.

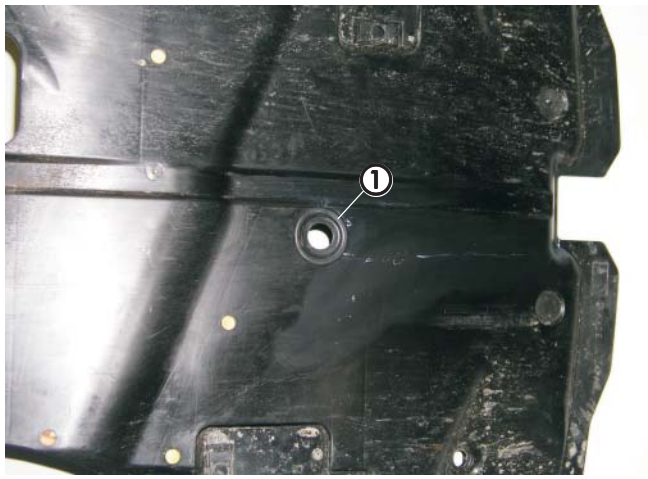

Bild 11

① Tülle für Abgasendrohr montiert

Verbrennungsluftführung

Verbrennungsluftrohr einbauen
(siehe Bild 12)

Das Verbrennungsluftrohr auf eine Länge von 350 mm kürzen.
Das Verbrennungsluftrohr am Heizgerät mit einer Schlauchschelle anschließen und in den geschützten Bereich der Stoßecke führen.
Das Verbrennungsluftrohr an geeigneten Stellen mit Kabelbindern befestigen.



Bild 12

① Verbrennungsluftrohr angeschlossen

4 Wasserkreislauf

Wasserschläuche

Wasserschläuche vorbereiten
(siehe Skizze 2)

Die Wasserschläuche entsprechend der Skizze zuschneiden und vorbereiten.

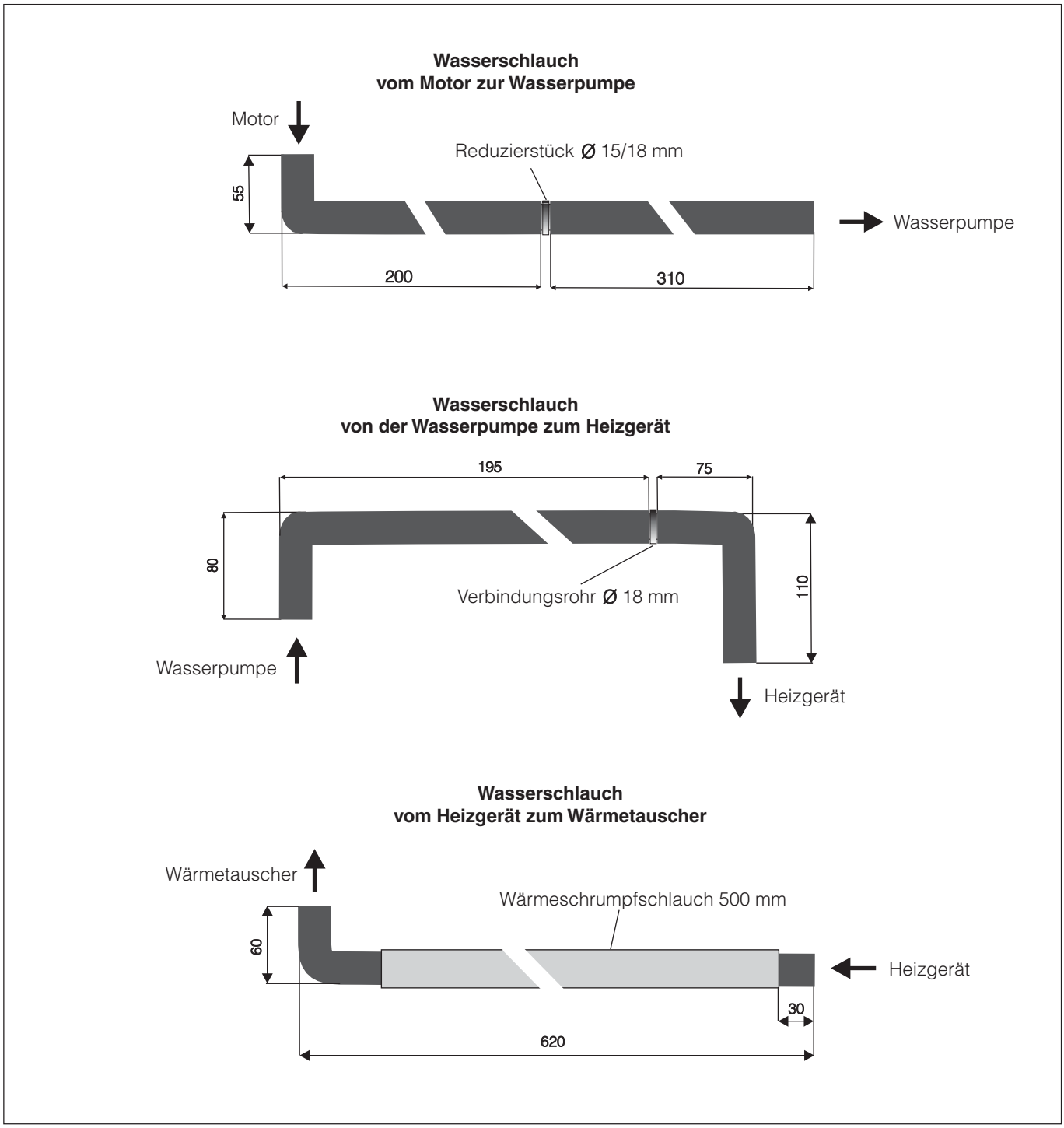

Skizze 2

Wasserpumpe einbauen

Wasserpumpe montieren
(siehe Bild 13 und Bild 15)

Die vorhandene Gewindebohrung M6 auf der Oberseite des linken Längsträgers für den Halter der Wasserpumpe nutzen.



Bild 13

① Gewindebohrung für den Halter der Wasserpumpe

Den Halter für die Wasserpumpe montieren.



Bild 14

① Halter montiert

Die Wasserpumpe in den Gummiträger einsetzen und an dem Halter verschrauben.
Der Saugstutzen zeigt nach hinten und der Druckstutzen nach rechts.



Bild 15

① Wasserpumpe montiert

Bitte beachten!

Der Druckstutzen muss mindestens um 5° nach oben zeigen.

4 Wasserkreislauf

Wasserschläuche einbauen

Wasservorlaufschlauch trennen
(siehe Bild 16)

Den Wasservorlaufschlauch vom Regelventil zum Wärmetauscher 50 mm hinter dem Regelventil trennen.
Das Schlauchstück 50 mm entfernen.

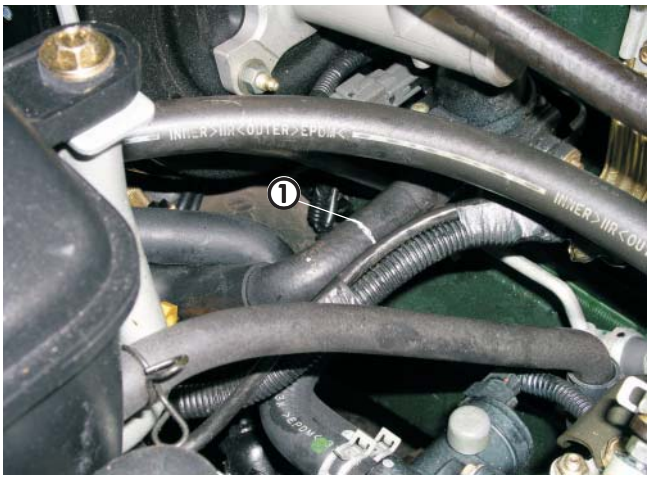

Bild 16

① Trennstelle am Wasservorlaufschlauch

Wasserschläuche verlegen und anschließen
(siehe Bilder 17 und 18)

Den Wasserschlauch von der Wasserpumpe zum Heizgerät montieren.
Dabei den Schlauchbogen (80 mm) an den Stutzen der Wasserpumpe anschließen.
Den Wasserschlauch vom Motor zur Wasserpumpe am Saugstutzen der Wasserpumpe anschließen.
Den Schlauchbogen am Regelventil anschließen.

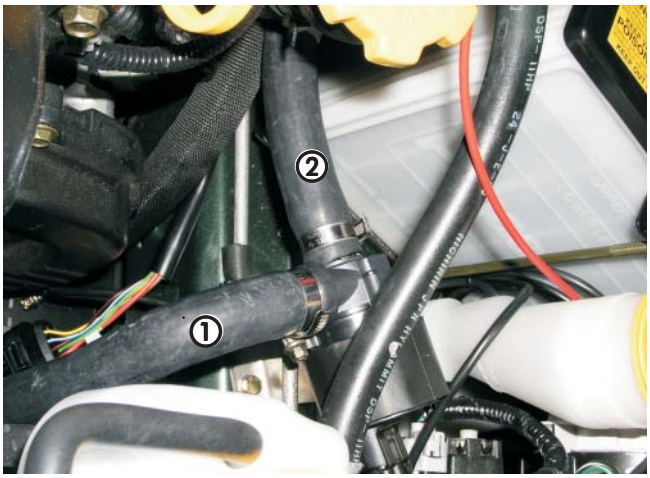

Bild 17

① Wasserschlauch Wasserpumpe - Heizgerät
② Wasserschlauch Motor - Wasserpumpe

Den Wasserschlauch vom Heizgerät zum Wärmetauscher mit Reduzierstück Ø 15/18 mm anschließen.
Den Wasserschlauch vom Heizgerät zum Wärmetauscher mit Kabelbindern am Wasserschlauch vom Motor zur Wasserpumpe fixieren.



Bild 18

① Wasserschlauch Motor - Wasserpumpe fixiert

Bitte beachten!

Alle Schlauchverbindungen mit Schlauchschellen sichern.
Wasserschläuche gegen Scheuern schützen und an geeigneten Stellen mit Kabelbindern sichern.

4 Wasserkreislauf

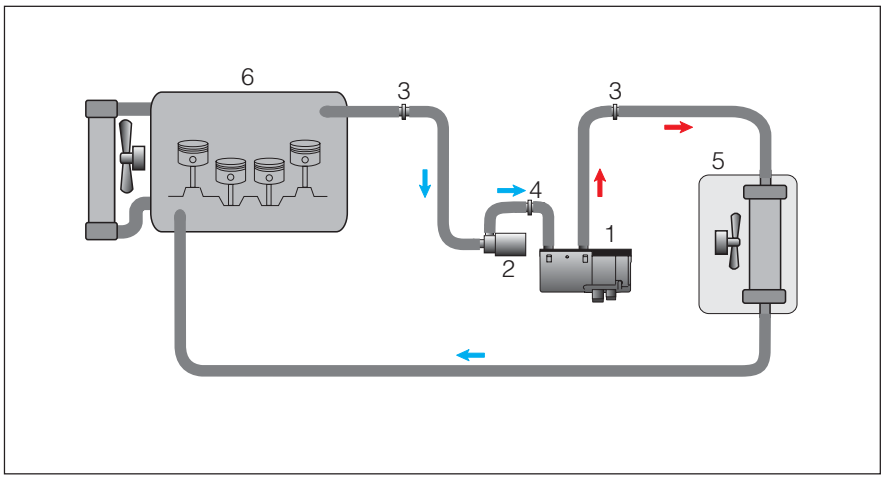

Skizze 3

① Heizgerät
② Wasserpumpe
③ Reduzierstück Ø 15/18 mm
④ Verbindungsrohr Ø 18 mm
⑤ Wärmetauscher
⑥ Fahrzeugmotor

5 Brennstoffversorgung

Tankarmatur ausbauen
(siehe Bild 19)

Die Deckel der Tankarmaturen unter der Rücksitzbank abschrauben.

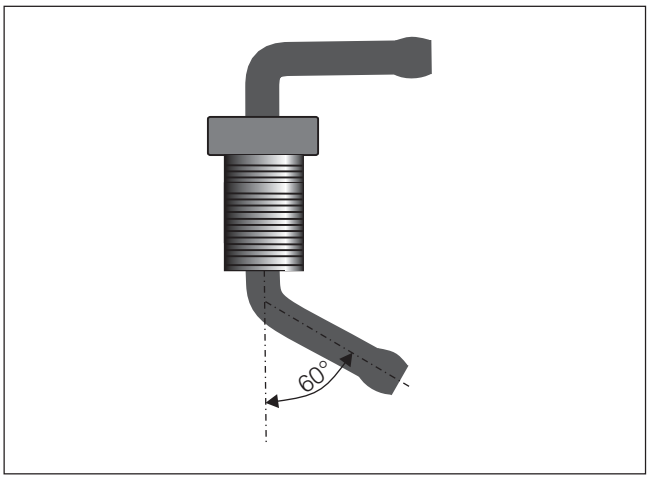

Skizze 4

Den Haltering der rechten Tankarmatur abschrauben. Steckverbindungen der Kraftstoffleitungen und die Kabelverbindung der rechten Armatur entfernen. Die Armatur vorsichtig herausnehmen.



Bild 19

① rechte Tankarmatur

Tankentnehmer einbauen
(siehe Bilder 20 bis 24)

Den Einbauplatz für den Tankentnehmer entsprechend der Maße im Bild zum Bohren markieren.

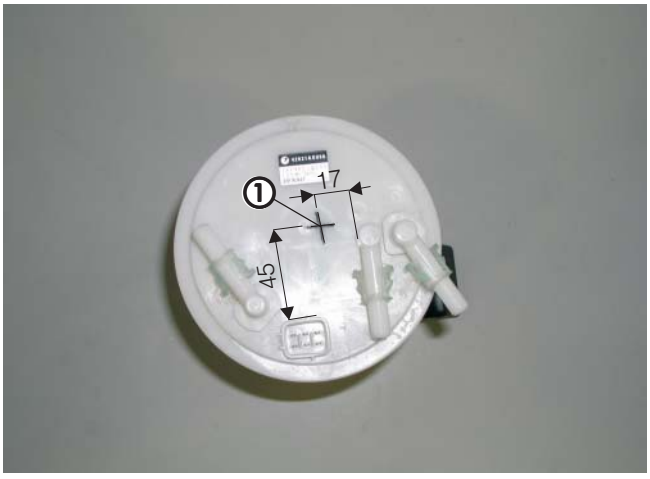

Bild 20

① Einbauplatz für Tankentnehmer

Die Bohrung für den Tankentnehmer mit Ø 8 mm bohren.



Bild 21

① Bohrung für Tankentnehmer

Bitte beachten!

Beim Bohren unbedingt darauf achten, dass keine Verschmutzungen in den Tank oder die Armatur gelangen.

Tankentnehmer von oben in die Tankarmatur einsetzen.
Den Tankentnehmer zwischen Kabelverbindung und Kraftstoffstutzen ausrichten.
Von unten fest verschrauben.
Den Tankentnehmer wie in der Skizze 4 gezeigt um ca. 60° umbiegen.
Das Steigrohr mit dem Brennstoffschlauch Ø 3,5 x 3, Länge 50 mm und Brennstoffrohr Ø 4 x 1 um ca. 185 mm verlängern.
Unterseite des Brennstoffrohres 45° schräg abschneiden.
Das Brennstoffrohr mit einem Kabelbinder fixieren.

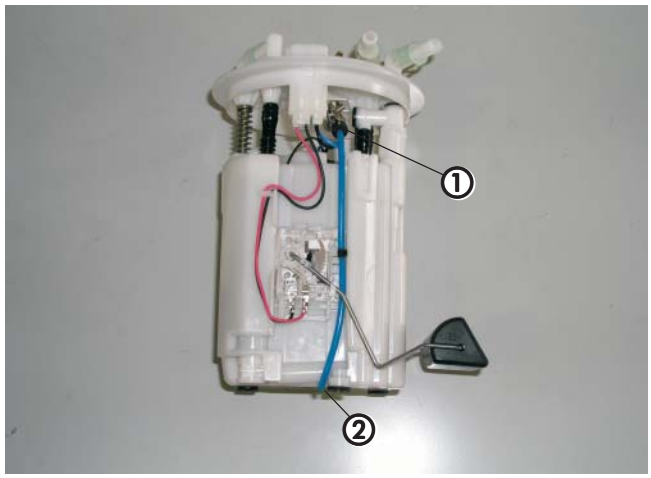

Bild 22

① Tankentnehmer eingebaut
② Unterseite 45° abgeschrägt

Den Haltering über den Tankentnehmer entsprechend der Maße im Bild ausklinken.

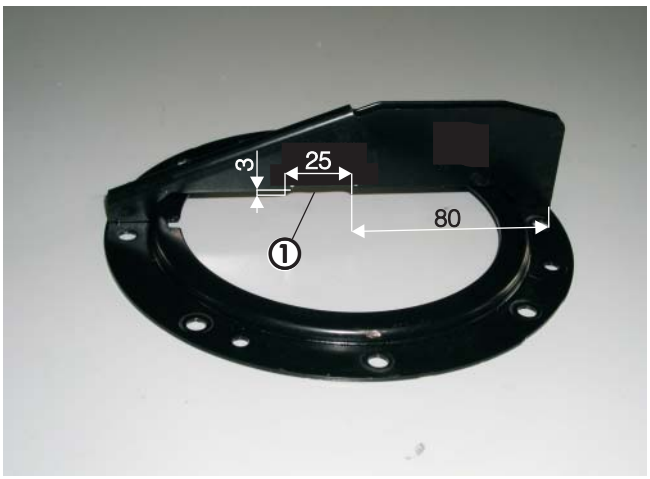

Bild 23

① Haltering ausgeklinkt

5 Brennstoffversorgung

Die Tankarmatur wieder in den Tank einbauen.
Dabei auf den korrekten Sitz der Dichtung achten.
Kraftstoffleitungen des Fahrzeuges und Kabelsteck-verbindung wieder anschließen.
Am Sauganschluß des Tankentnehmers das Brennstoffrohr Ø 4 x 1, Länge ca. 1000 mm, mit Brennstoffschlauch Ø 3,5 x 3, Länge 50 mm, anschließen und nach rechts vor den Tank verlegen.

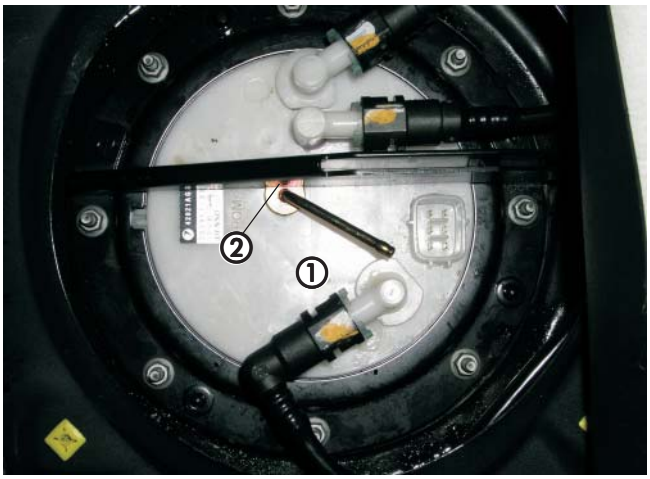

Bild 24

① Tankarmatur montiert
② ausgeklinkte Stelle über Tankentnehmer

Dosierpumpe einbauen und anschließen
(siehe Bilder 25 und 26)

Für die Befestigung der Dosierpumpe entsprechend der Maße im Bild eine Bohrung Ø 9 mm am Querträger hinten rechts bohren.
In die Bohrung eine Einziehmutter M6 einziehen.
Die Dosierpumpe mit Gummihalter an dem vorbereiteten Befestigungspunkt verschrauben.
Dabei auf die Einbaulage mit mindestens 15° Steigung auf der Druckseite achten.
Den Saugstutzen Ø 6 mm der Dosierpumpe durch den Saugstutzen Ø 4 mm aus den Verbindungsteilen Tankanschluß ersetzen.
Das Brennstoffrohr vom Tankentnehmer ablängen und mit dem Brennstoffschlauch Ø 3,5 x 3, Länge 50 mm, am Saugstutzen der Dosierpumpe anschließen.



Bild 25

① Befestigungspunkt für die Dosierpumpe

Das Brennstoffrohr Ø 4 x 1,25 von der Dosierpumpe zum Heizgerät gemeinsam mit dem Kabel der Dosierpumpe vom Heizgerät aus entlang der Bremsleitungen unter der Verkleidung des Türschwellers bis zur Dosierpumpe verlegen.
Brennstoffrohr und Kabel ablängen.
Das Brennstoffrohr Ø 4 x 1,25 mit dem Brennstoffschlauch Ø 3,5 x 3 am Druckstutzen der Dosierpumpe verbinden.
Am Kabel den Stecker anschlagen und an der Dosier-pumpe anschließen, die Polarität braucht nicht beachtet werden.

Bitte beachten!

Brennstoffrohr nur mit scharfen Messer ablängen.
Sämtliche Schlauchverbindungen mit Schlauchschellen sichern.
Bei der Verlegung von Brennstoffleitungen unbedingt auf genügend Abstand zu heißen Fahrzeugteilen achten.



Bild 26

① Dosierpumpe montiert

Sicherungshalter und Gebläserelais montieren
(siehe Bild 27 und Skizze 5)

Den 8-poligen Stecker des Hauptkabelbaumes mit dem 8-poligen Flachsteckergehäuse vom Kabelstrang des Heizgerätes verbinden.
Den Halter für Sicherungs- und Relaissockel entsprechend der Skizze abwinkeln.
Den Halter für den Sicherungs- und Relaissockel an die vorhandene Gewindebohrung M6 am linken Federdom montieren.
Kabelstrang „Stromversorgung“ zum Sicherungshalter verlegen, Kabel ablängen und Steckkontakte ancrimpen.
Die Steckkontakte in den Sicherungshalter einsetzen.

Kabelfarbe rot, 0,5 mm²..... = 5 A
Kabelfarbe rot, 2,5 mm²..... = 20 A
Kabefarbe rot / weiß, 4,0 mm²..... = 25 A

Sicherungen und Sicherungskastenabdeckung montieren.

Den Sicherungshalter und den Relaissockel des Gebläse-relais am Halter mit Schrauben und Muttern M4 bzw. M5 befestigen.
Gebläserelais in den Relaissockel einsetzen.

Kabel für Bedienung - und Gebläseansteuerung hinter dem linken Federdom in den Innenraum führen.

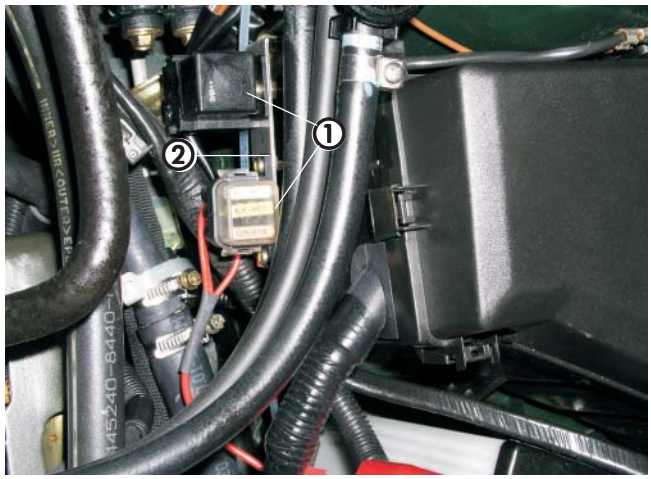

Bild 27

① Sicherungshalter und Gebläserelais
② Halter für Sicherungs- und Relaissockel

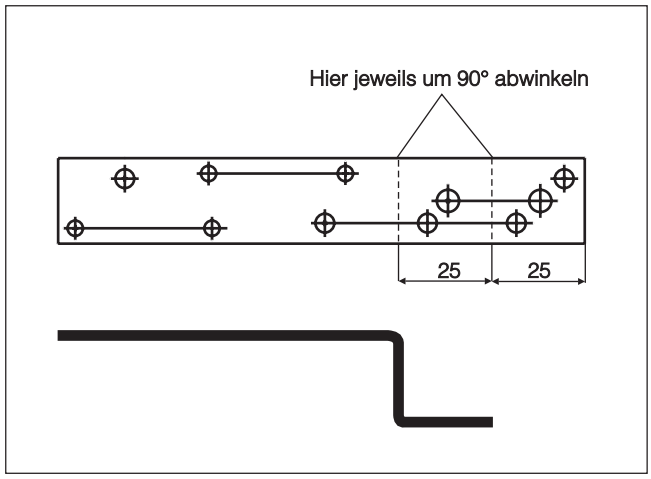

Skizze 5

Stromversorgung
(siehe Bilder 28 und 29)

Das Pluskabel an der Batterie anschließen.
Massekabel an den Federdom links anschließen.



Bild 28

① Anschluss Massekabel

Gebläseansteuerung
(siehe Bilder 29, 30 und Skizze 6)

Die Stromversorgung des Fahrzeuggebläses erfolgt am Stecker des Gebläsemotors.
Das Kabel 4 mm² sw/rt vor dem Stecker trennen und die Kabel 4 mm² sw und 4 mm² sw/vi entsprechend des Schaltplanes anschließen.

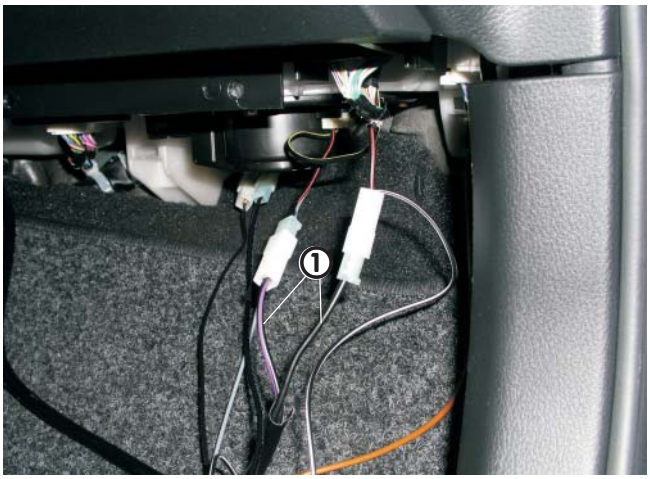

Bild 29

① Kabel schwarz und schwarz/violett angeschlossen

Den Spannungsteiler entsprechend des Schaltplanes am Kabel 0,5 mm² gn/ws des Gebläsereglers mit Steckverbindern anschließen.
Spannungsteiler auf ca. 2,3 Volt einstellen.

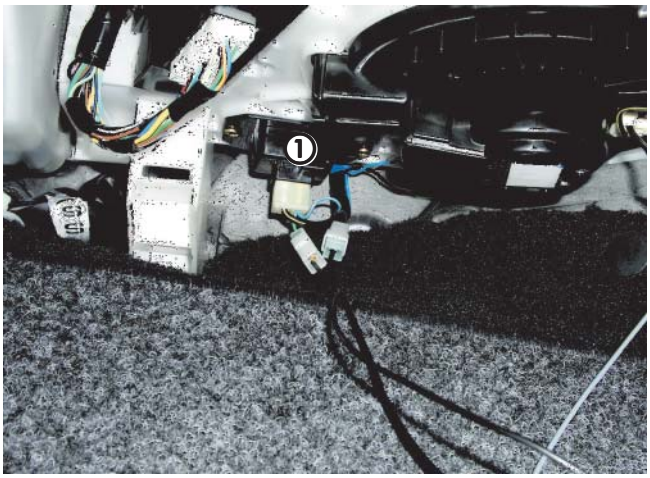

Bild 30

① Gebläseregler

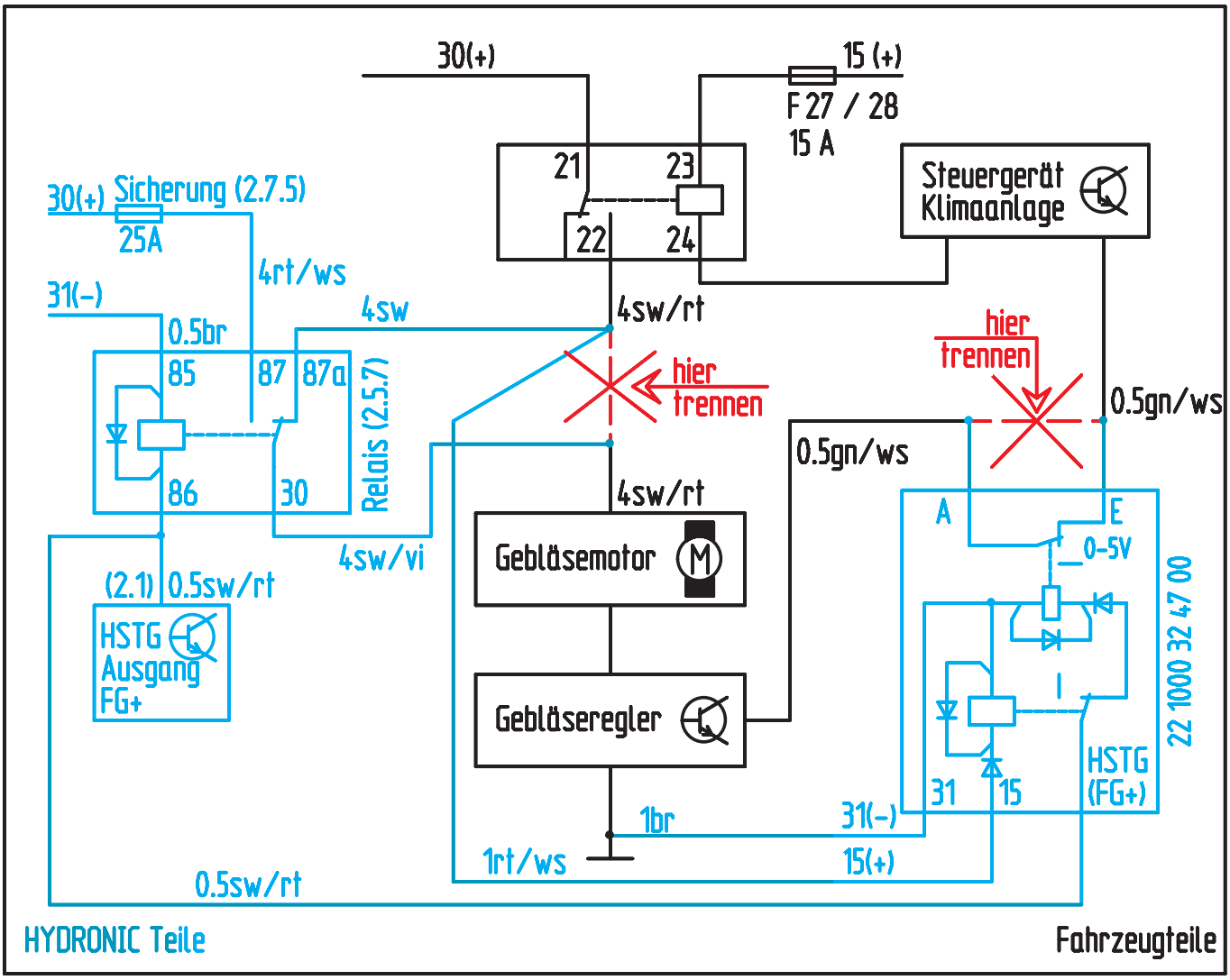
30(+)
15 (+)
F 27 / 28
15 A
21
23
22
24
Steuergerät Klimaanlage
30(+) Sicherung (2.7.5)
25A
4rt/ws
31(-)
0.5br
4sw
85
87
87a
86
30
Relais (2.5.7)
4sw/rt
hier trennen
hier trennen
0.5gn/ws
0.5gn/ws
4sw/rt
4sw/vi
A
E
0-5V
Gebläsemotor
(2.1) 0.5sw/rt
HSTG Ausgang FG+
Gebläseregler
22 1000 32 47 00
31
15
HSTG (FG+)
1br
31(-)
1rt/ws
15(+)
0.5sw/rt
HYDRONIC Teile
Fahrzeugteile

Skizze 6

Bedienelemente

Mini - Uhr einbauen
(siehe Bild 31)

Die Mini - Uhr mit Konsole neben dem Lichtschalter montieren.
Die Konsole entsprechend der Wölbung der Armaturentafel ausarbeiten.
Die Schablone aufkleben.
Die Befestigungsbohrung Ø 2,5 mm und die Bohrung Ø 7,5 mm für die Kabeldurchführung bohren.
Mini - Uhr mit Konsole mit der Blechschraube 2,9 x 25 an der Verkleidung befestigen und die Abdeckkappe montieren.
Das Kabel 0,5 bl/ws vom Leitungsstrang „Bedieneinrichtung“ isolieren und zurückbinden.
Am Kabelstrang „Mini - Uhr“ das Steckergehäuse S1 anschlagen.
Am Kabelstrang „Bedieneinrichtung“ Buchsengehäuse B1 anschlagen und mit dem Steckergehäuse S1 verbinden.
Leitung sw/gr mit Klemme 58 Standlicht verbinden.
Leitungsstrang mit Kabelbindern befestigen.



Bild 31

① Mini - Uhr mit Konsole montiert

Bitte beachten!

Den Einbauplatz der Mini - Uhr nur in Absprache mit dem Kunden festlegen.

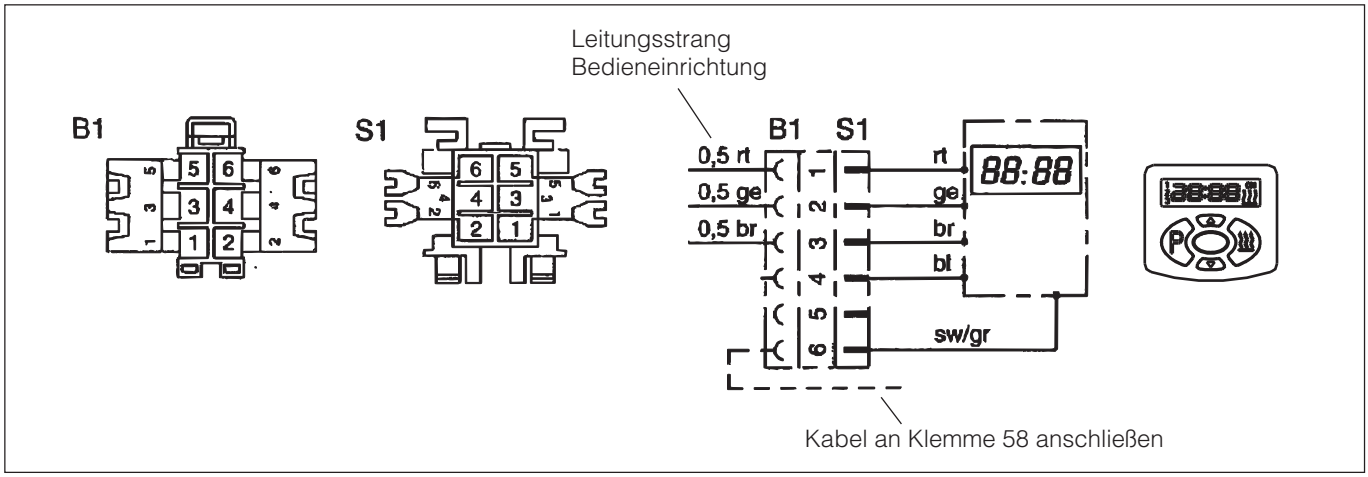

Skizze 7

Funkfernbedienung TP5 einbauen
(Alternativvorschlag - Absprache mit dem Kunden)

Den Funkempfänger der TP5 links unter der Armaturentafel befestigen.
Den Temperaturfühler an der Verkleidung links im Fußraum des Fahrers befestigen.
Das Antennenkabel im Gummi der Verkleidung der Fahrertür verlegen, dabei Kontakt zu Metallteilen vermeiden.
Den Taster der Funkfernbedienung an Stelle der Mini - Uhr neben den Lichtschalter installieren.

7 Nach der Montage

Fahrzeug komplettieren

- Alle ausgebauten Teile in umgekehrter Reihenfolge montieren.
- Batterie wieder anklemmen.
- Schlauchleitungen, Schlauch- und Rohrschellen sowie alle elektrischen Anschlüsse auf festen Sitz prüfen.
- Alle losen Leitungen mit Kabelbinder sichern.
- Uhr einstellen.
- Radio- Code falls notwendig eingeben.
- Motor starten, Kühlsystem entlüften und auf Dichtheit prüfen, fehlendes Kühlwasser nachfüllen.
- Bitte auch die Angaben des Fahrzeugherstellers zur Befüllung und Entlüftung des Kühlsystems beachten.
- Behördliche Vorschriften und Sicherheitshinweise in der Technischen Beschreibung beachten.

Bitte beachten!

Das Kühlsystem ausschließlich mit der vom Fahrzeughersteller vorgeschriebenen Kühlflüssigkeit befüllen.

Inbetriebnahme des Heizgerätes

- Heizgerät am Bedienelement einschalten.
  Siehe Bedienungsanleitung - Bedienelement.

8 Teileübersicht / Skizzen



Pos. 1 Heizgerät B 5 W S 1 Stck



Pos. 2 Wasserschlauch 1 Stck



Pos. 3 Abgasrohr 1 Stck



Pos. 4 Verbrennungs-luftrohr 1 Stck



Pos. 5 Kleinteile Halter und Verbrennungsluft 1 Satz



Pos. 6 Befestigungsteile Abgas 1 Satz



Pos. 7 Schellen für Wasserschläuche 1 Satz

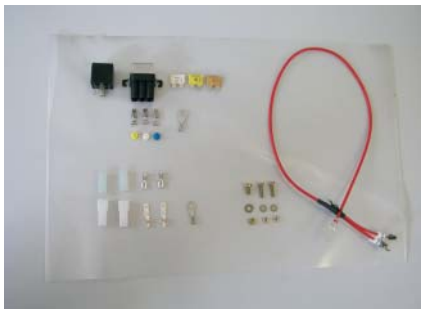

Pos. 8 Elektrische Teile 1 Satz



Pos. 9 Teile Tankentnahme 1 Satz



Pos.10 Zusatzteile externe Dosierp. 1 Satz



Pos.11 Halter, Wasserpumpe 1 Stck

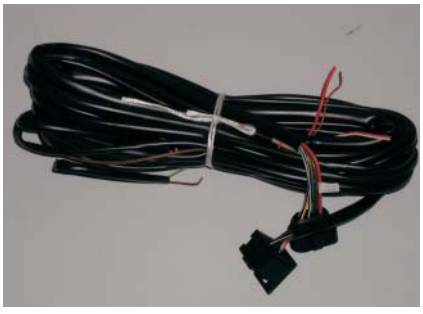

Pos.12 Leitungsbaum 1 Stck

8 Teileübersicht / Skizzen



Pos.13 Abgasschalldämpfer 1 Stck



Pos.14 Verbindungsteile Einbausatz 1 Stck



Pos.15 Winkelstutzen 1 Stck



Pos. 16 Gerätehalter 1 Stck



Pos.17 Fahrzeugspezifische Zusatzteile 1 Satz

Bedienelemente (wahlweise)



Pos.18 Mini -Uhr 1 Stck



Pos.19 Konsole für Mini - Uhr 1 Stck



Pos.20 Funkfernbedienung TP5 1 Stck

8 Teileübersicht / Skizzen

Pos.	Bezeichnung	Stückzahl	Bestellnummer	Bemerkungen
1	Heizgerät B 5 W S	1	20 1819 05 00 00	
2	Wasserschlauch	1	20 1690 81 00 01	im Uni-Einbausatz
3	Abgasrohr mit Endhülse	1	25 1774 80 02 00	im Uni-Einbausatz
4	Verbrennungsluftrohr	1	360 00 179	im Uni-Einbausatz
5	Kleinteile Halter und Verbrennungsluft	1	22 1000 51 23 00	im Uni-Einbausatz
6	Befestigungsteile, Abgas; Satz	1	22 1000 51 24 00	im Uni-Einbausatz
7	Schellen für Wasserschläuche; Satz	1	10 2064 02 00 32	im Uni-Einbausatz
8	elektrische Teile; Satz	1	22 1000 32 65 00	im Uni-Einbausatz
9	Teile Tankentnahme; Satz	1	22 1000 20 14 00	im Uni-Einbausatz
10	Zusatzteile externe Dosierpumpe; Satz	1	22 1000 51 27 00	im Uni-Einbausatz
11	Halter, Wasserpumpe	1	22 1000 50 07 00	im Uni-Einbausatz
12	Leitungsbaum	1	25 1917 80 10 00	im Uni-Einbausatz
13	Abgasschalldämpfer	1	22 1000 40 09 00	im Uni-Einbausatz
14	Verbindungsteile Einbausatz	1	20 1528 88 00 03	im Uni-Einbausatz
15	Winkelstutzen 90°	1	25 2216 99 01 05	im Uni-Einbausatz
16	Gerätehalter	1	25 2220 80 00 01	im Uni-Einbausatz
17	Fahrzeugspezifische Zusatzteile	1	24 8024 00 00 00	
	Stützstrebe	1		
	Halter für Heizgerät	1		
	Halter für Wasserpumpe	1		
	Moosgummischlauch; lfd. m	3		
	Skt.-Schraube M6 x 20	1		
	Skt.-Schraube M6 x 16	1		
	Einziehmutter M6 m. Bund	3		
	Kar.-Scheibe 6,4 x 20 (Edelstahl)	4		
	Flachsteckergehäuse 1-polig	2		
	Flachstecker 0,5 - 1,0 mm^2	2		
	Steckhülse 0,5 - 1,0 mm^2	2		
	Steckhülsengehäuse 1-polig	2		
	Spannungsteiler	1		
	Tülle für Abgasrohr	1		
	Schelle Ø 28 mm	1		
	Schlauchschelle Ø 9 mm	2		
	Schlauchschelle Ø 16-25 mm	3		
	Reduzierstück Ø 18/15	2		
	Wasserschlauch	1		
	Wärmeschrumpfschlauch, lfd. m	1		
	Kabel 1sw/rt; lfd. m	2		
	Kabel 1br; lfd. m	1		
	Kabel 1sw; lfd. m	1		
	Kabel 1rt/ws; lfd. m	1		
	Kabel 1sw/ws; lfd. m	1		
	Bedienelemente wahlweise:			
18	Mini - Uhr	1	22 1000 32 35 00	Kundenwunsch
19	Konsole für Mini - Uhr	1	22 1000 50 08 00	
	oder			
20	Funkfernbedienung TP5 (Option)	1	22 1000 32 01 00	Kundenwunsch

8 Teileübersicht / Skizzen

Halter Heizgerät

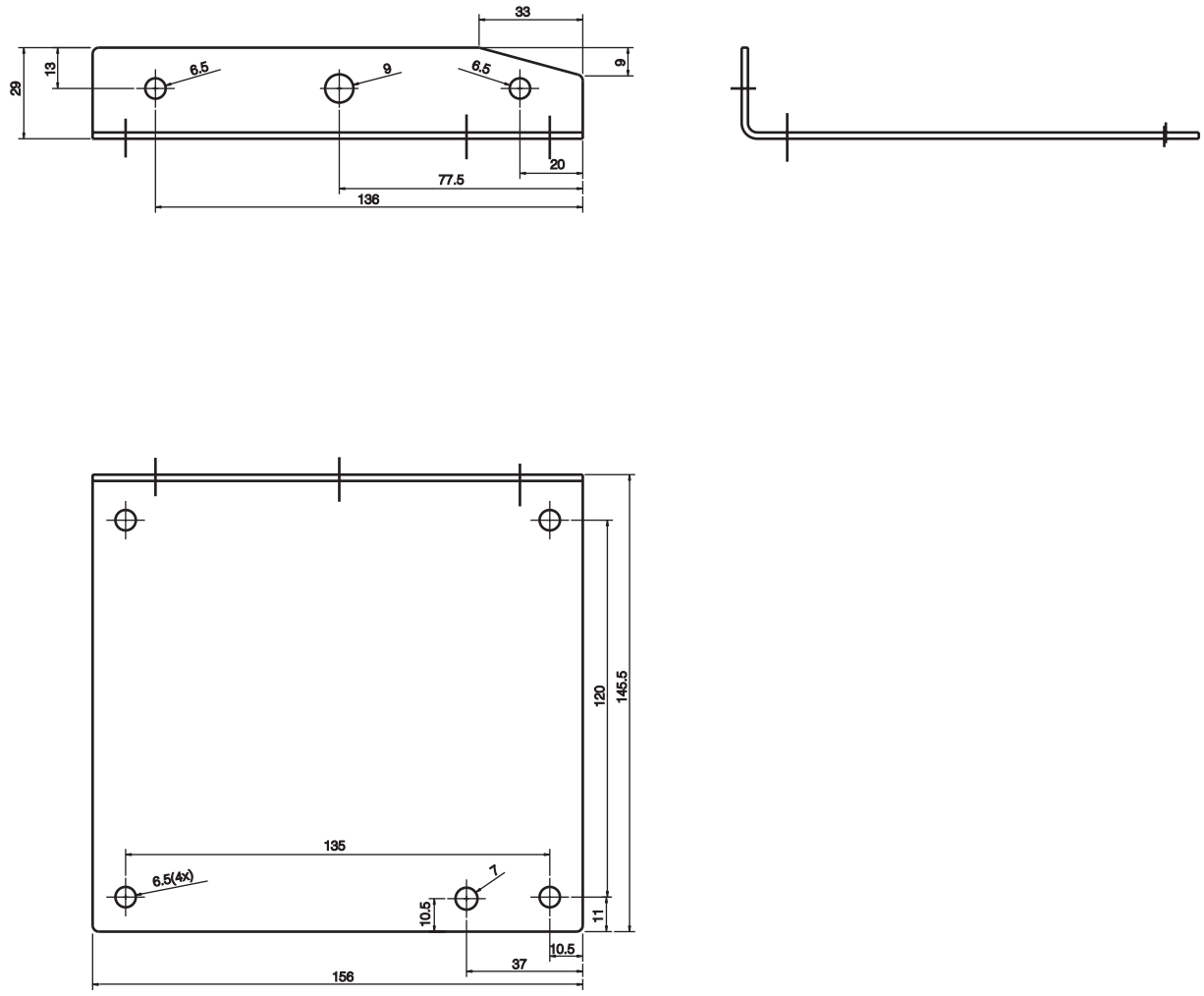

Skizze 8

8 Teileübersicht / Skizzen

Halter Wasserpumpe

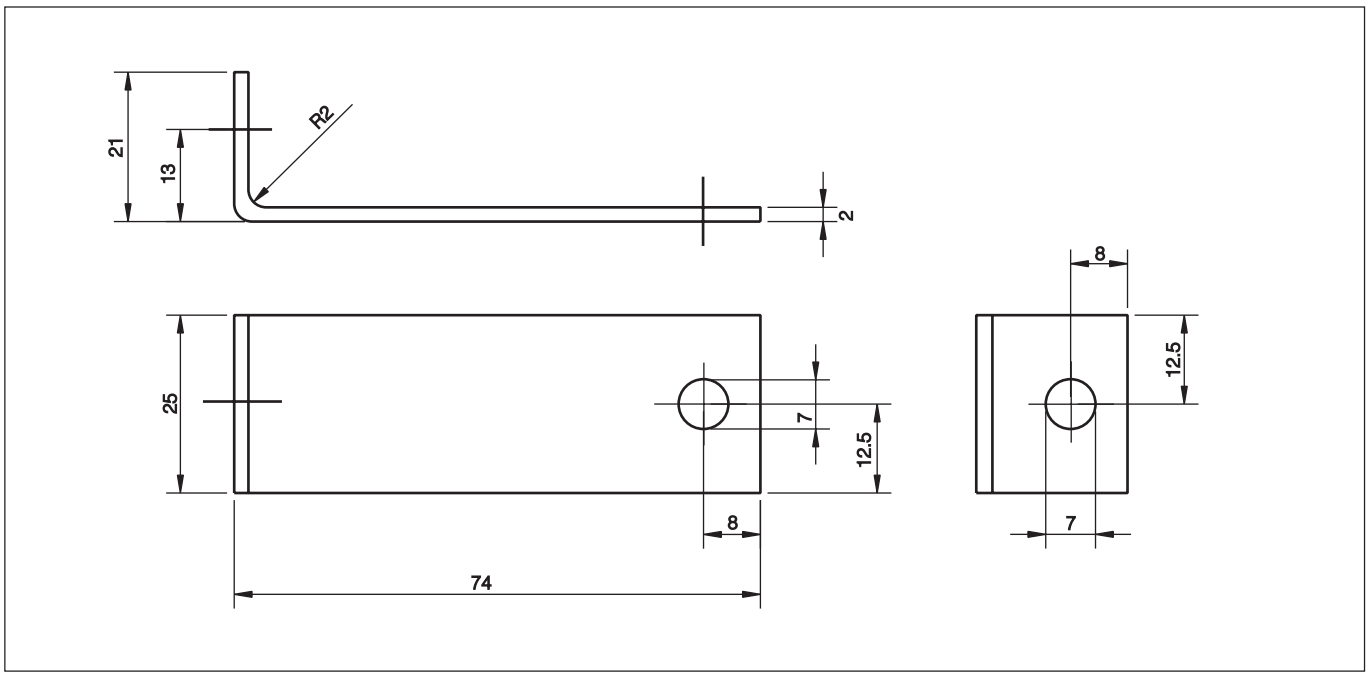

Skizze 9

Stützstrebe

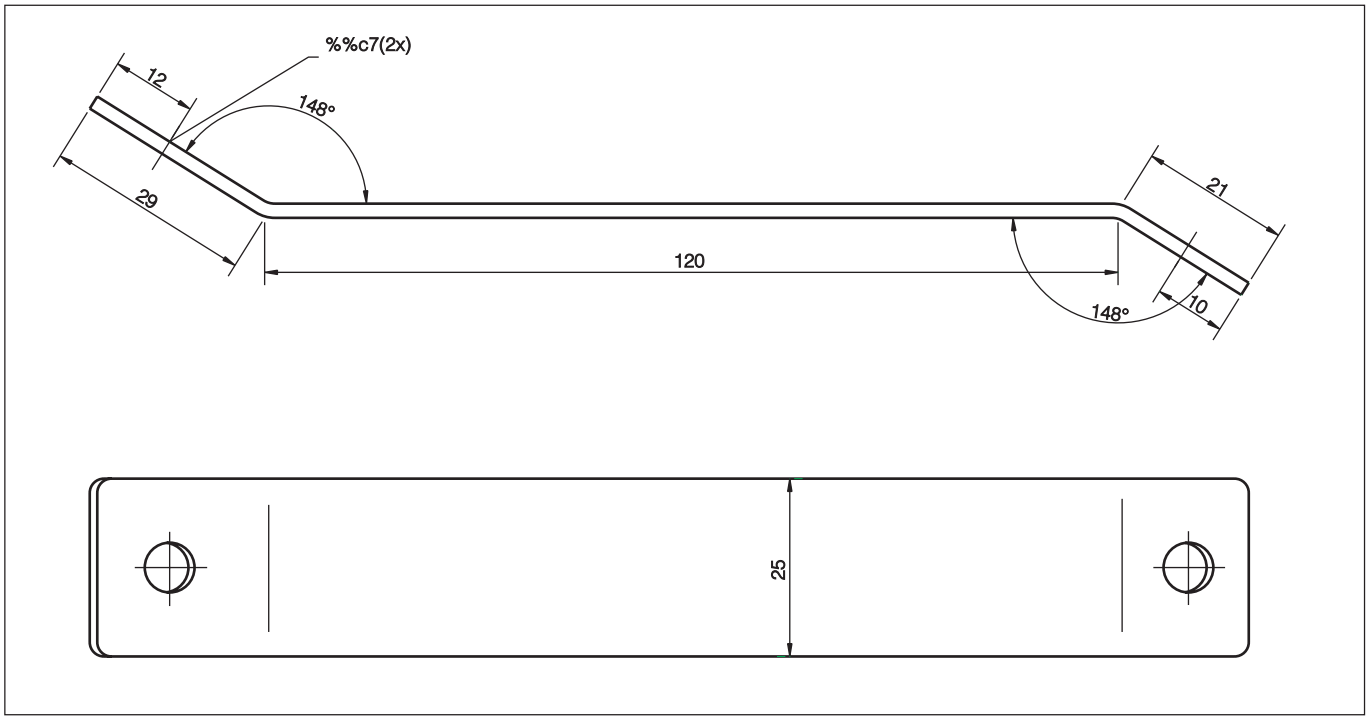

Skizze 10

9 Merkblatt für den Kunden

Vor dem Einschalten

Bei Fahrzeugen mit Klimaautomatik

Am Bedienteil für die Klimaautomatik bei eingeschalteter Zündung folgende Einstellung vornehmen:

- Drehregler der Temperatureinstellung nach rechts drehen, bis im Display „HI“ angezeigt wird.
- Die Luftführung für Defroster auf die Frontscheibe stellen.

Die Gebläsedrehzahl braucht nicht eingestellt werden.



Bild 1

① Temperaturregler
② Regler für die Luftführung