J. Eberspächer
GmbH & Co. KG
Eberspächerstr. 24
D - 73730 Esslingen

Service-Hotline
01805 - 26 26 26
Telefax
01805 - 26 26 24

# *HYDRONIC* B 4 W S im Toyota Auris (E15)

**ab BJ. 2007**
**mit Klimaautomatik**
**mit oder ohne Nebelscheinwerfer**
**mit oder ohne Scheinwerferreinigungsanlage**
**mit Schaltgetriebe**

- **1,4 l Hubraum / 4-Zylinder-Reihenmotor / 71 kW - 97 PS (VVT-i)**
- **1,6 l Hubraum / 4-Zylinder-Reihenmotor / 91 kW - 124 PS (VVT-i)**

**Dieser Einbauvorschlag ist für das oben beschriebene Fahrzeug unter Ausschluss irgendwelcher Haftungsansprüche gültig.**
**Je nach Ausführung bzw. Änderungszustand des Fahrzeuges können sich Abweichungen gegenüber diesem Einbauvorschlag ergeben.**
**Der Einbauer hat dies vor dem Einbau zu prüfen und gegebenenfalls die Abweichungen gegenüber diesem Einbauvorschlag zu berücksichtigen.**

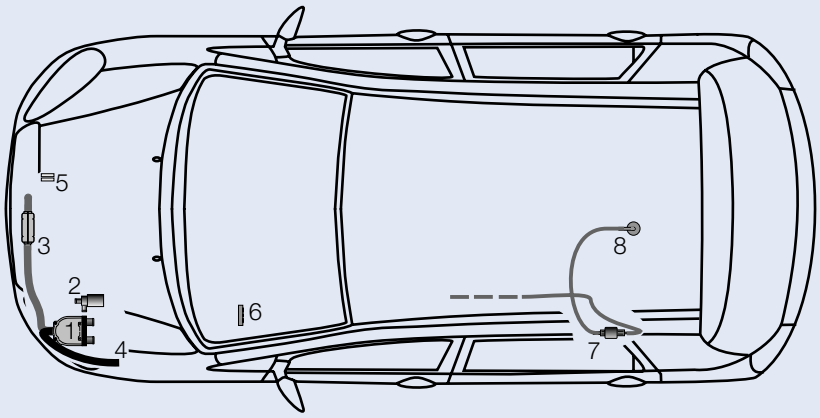


| | | | |
|---|---|---|---|
| 1 | *HYDRONIC* B 4 W S | 5 | Sicherungshalter |
| 2 | Wasserpumpe | 6 | Schaltuhr |
| 3 | Abgasrohr mit Abgasschalldämpfer | 7 | Dosierpumpe |
| 4 | Verbrennungsluftrohr | 8 | Tankentnehmer |

**Einbauplatz**
Die *HYDRONIC* B 4 W S wird mit einem Halter in der linken Stoßecke befestigt. Der Abgasstutzen zeigt dabei nach vorn und das Steuergerät nach oben.

**Einbauzeit: ca. 8 h**

## Inhaltsverzeichnis


| | | Seite |
|---|---|---|
| 1 | Einleitung | 2 |
| 2 | Einbau - Heizgerät | 4 |
| 3 | Abgas- und Verbrennungsluftführung | 6 |
| 4 | Wasserkreislauf | 8 |
| 5 | Brennstoffversorgung | 11 |
| 6 | Elektrik | 13 |
| 7 | Nach der Montage | 17 |
| 8 | Teileübersicht | 18 |
| 9 | Merkblatt für den Kunden | 19 |


 © J. Eberspächer GmbH & Co.KG

# 1 Einleitung

**Achtung!**
**Sicherheitshinweise für den Einbau und die Reparatur!**

Ein unsachgemäßer Einbau oder eine unsachgemäße Reparatur von Eberspächer - Heizgeräten kann einen Brand verursachen oder zum Eintritt giftiger Abgase in den Fahrzeuginnenraum führen.
Hieraus kann eine Gefahr für Leib und Leben resultieren.

Das Heizgerät darf nur von autorisierten und geschulten Personen entsprechend den Vorgaben in der technischen Dokumentation eingebaut und unter Verwendung von Original - Ersatzteilen repariert werden.
Einbau und Reparaturen durch nicht autorisierte und ungeschulte Personen, Reparaturen mit nicht Original- Ersatzteilen, sowie ohne die zum Einbau bzw. Reparatur erforderliche, technische Dokumentation sind gefährlich und deshalb nicht zulässig.

**Bitte beachten!**

Der Einbau nach diesem Einbauvorschlag darf nur in Verbindung mit der jeweils gerätetypbezogenen Technischen Beschreibung, Einbauanweisung, Bedienungsanweisung und Wartungsanweisung durchgeführt werden.
Dieses Dokument ist vor / bei dem Einbau sorgfältig durchzulesen und durchgehend zu befolgen.
Ein Höchstmaß an Beachtung ist dabei den Sicherheitshinweisen und den allgemeinen Hinweisen zu schenken.
Die entsprechenden Regeln der Technik sowie eventuelle Angaben des Fahrzeugherstellers sind beim Einbau einzuhalten.
Die Firma Eberspächer übernimmt keine Haftung für Mängel und Schäden, die auf einen Einbau durch nicht autorisierte und ungeschulte Personen zurückzuführen sind.

**Unfallverhütung**

Grundsätzlich sind die allgemeinen Unfallverhütungs-vorschriften und die entsprechenden Werkstatt- und Betriebsschutzanweisungen zu beachten.

**Gültigkeit - Einbauvorschlag**

Der Einbauvorschlag ist für das Fahrzeug mit der nachfolgend aufgelisteten Motor- und Getriebevariante gültig.

| **Motor und Getriebevariante** | | |
|---|---|---|
| Hubraum | kW / PS | Getriebe |
| 1,4 l | 71 / 97 | 5S |
| 1,6 l | 91 / 124 | 5S |

5S = 5-Gang Schaltgetriebe

**Bitte beachten!**

Bei Fahrzeugen mit Rechtslenker ist der Einbauvorschlag nicht gültig.

Fahrzeugtypen, Motortypen und Ausstattungsvarianten die nicht in diesem Einbauvorschlag aufgeführt sind, wurden nicht geprüft.
Der Einbau nach diesem Einbauvorschlag kann aber möglich sein.

# 1 Einleitung

**Zum Einbau notwendige Teile**

| Stückzahl | Benennung | Bestell Nr. |
|---|---|---|
| 1 | *HYDRONIC* B 4 W S als Komplettpaket | 20 1866 05 00 00 |
| 1 | Fahrzeugspezifische Zusatzteile | 24 8274 00 00 00 |

Zusätzlich ist ein Bedienteil erforderlich:

| | | |
|---|---|---|
| 1 | Schaltuhr EasyStart T | 22 1000 32 88 00 |

oder

| | | |
|---|---|---|
| 1 | Funkfernbedienung EasyStart R | 22 1000 32 85 00 |

oder

| | | |
|---|---|---|
| 1 | Funkfernbedienung EasyStart R+ | 22 1000 32 80 00 |

**Erforderliches Spezialwerkzeug**

- Drehmomentschlüssel (5...50 Nm)
- Korrosionsschutzmittel
- Ausdrück-Werkzeug für Steckkontakte
- Stufenbohrer
- Bohrmaschine
- Schlüssel für Überwurfmutter der Tankarmatur

**Anzugsdrehmomente**

Sind keine Anzugsdrehmomente vorgegeben, die Schraubverbindungen (Skt.- Schraube und Skt.-Mutter) entsprechend folgender Tabelle anziehen.

| Schraubverbindungen | Anzugsdrehmomente |
|---|---|
| M6 | 10 Nm |
| M8 | 20 Nm |
| M10 | 45 Nm |

Alle Schraubverbindungen, außer die des Heizgerätes selbst (M6 x 97), mit einer Wellscheibe oder einem Federring versehen.

**Vorbereitungen am Fahrzeug**

- Batterie abklemmen
- Handschuhfach ausbauen
- untere Verkleidung am Handschuhfach abbauen
- linke und rechte untere Verkleidung der Mittelkonsole abbauen
- Verkleidung der Beleuchtungseinheit ausbauen
- Rücksitzbank lösen und nach hinten umlegen
- obere Motorverkleidung abbauen
- obere Stoßfängerverkleidung abbauen
- Ansaugluftrohr ausbauen
- Druck im Kühlsystem ablassen
- Kühlmittel in sauberen Behälter ablassen
- untere Motorverkleidung abbauen
- vorderen Stoßfänger abbauen

# 2 Einbau - Heizgerät

**Einbauplatz vorbereiten**
(siehe Bild 1)

Zur Befestigung des Halters Heizgerät dient eine vorhandene Gewindebohrung M8 und eine zu fertigende Bohrung Ø 7 mm in den linken Längsträger entsprechend der Bemaßung im Bild.
Zwei weitere Bohrungen Ø 41 mm in der Verkleidung des linken Längsträgers entsprechend der Bemaßung im Bild fertigen und jeweils eine Tülle einsetzen.
Den Halter für das Ansaugluftrohr nach oben in eine vorhandene Bohrung versetzen.

**Bitte beachten!**

Alle Bohrungen mit Korrosionsschutzmittel behandeln.

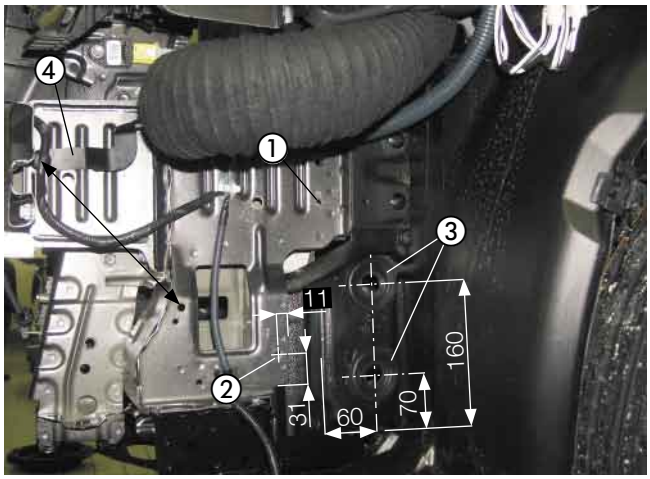


Bild 1

① vorhandene Gewindebohrung M8
② Bohrung Ø 7 mm gefertigt
③ Bohrung Ø 41 mm mit eingesetzter Tülle
④ Halter Ansaugluftrohr

**Heizgerät montieren**
(siehe Bilder 2 bis 5)

Am kurzen Schenkel des Halters (22 9000 50 70 02) die vorhandene Bohrung Ø 7 mm auf Ø 9 mm aufbohren.

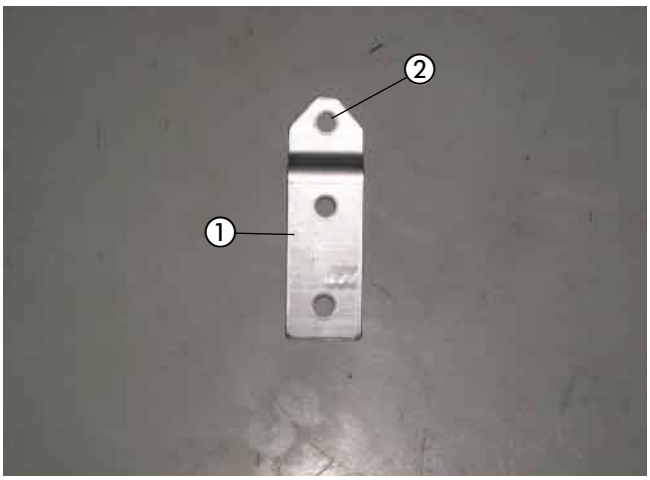


Bild 2

① Halter (22 9000 50 70 02)
② Bohrung Ø 7 mm auf Ø 9 mm fertigen

Am Halter Heizgerät den Halter (22 9000 50 70 02) mit Schraube M6 x 16 und Mutter M6 entsprechend des Bildes montieren.

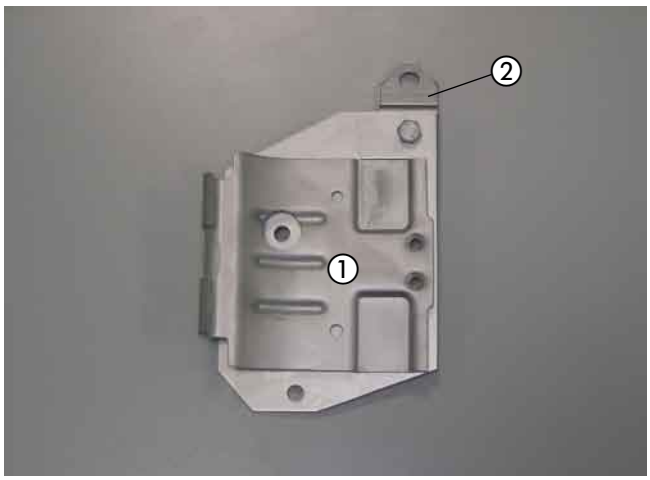


Bild 3

① Halter Heizgerät
② Halter (22 9000 50 70 02) montiert

# 2 Einbau - Heizgerät

Den Halter Heizgerät mit Schraube M6 x 16 und Schraube M8 x 16 entsprechend des Bildes montieren.




Bild 4

① Halter Heizgerät montiert

Das Duplikat Typenschild vom Heizgerät entfernen.
Die nicht zutreffenden Jahreszahlen unkenntlich machen.
Das Duplikat Typenschild an geeigneter Stelle im Motorraum gut sichtbar anbringen.

Das Heizgerät in den Gerätehalter einsetzen und mit der Schraube M6 x 97 mit $6^{+0,5}$ Nm in der unteren Gewinde-bohrung befestigen.
Dabei zeigt der Abgasstutzen nach vorn und das Steuergerät nach oben.




Bild 5

① Heizgerät montiert

# 3 Abgas- und Verbrennungsluftführung

**Abgasschalldämpfer montieren und anschließen**
(siehe Bilder 6 bis 10 und Skizze 1)

Den Halter (93 04) entsprechend der Skizze abwinkeln. Am Abgasschalldämpfer den Halter (93 04) mit Schraube M6 x 16, Mutter M6 und Karosseriescheibe B6 montieren.

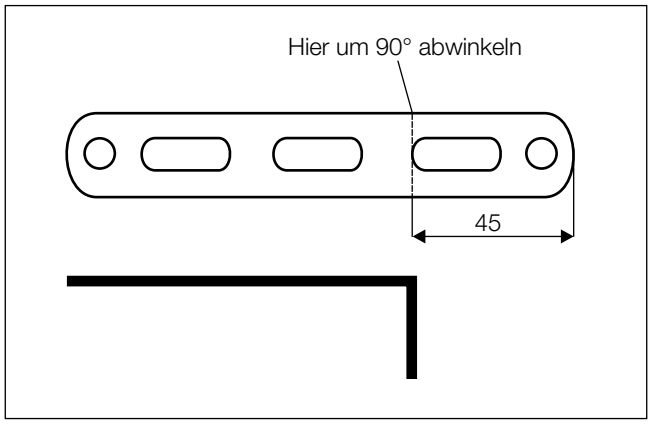


Skizze 1

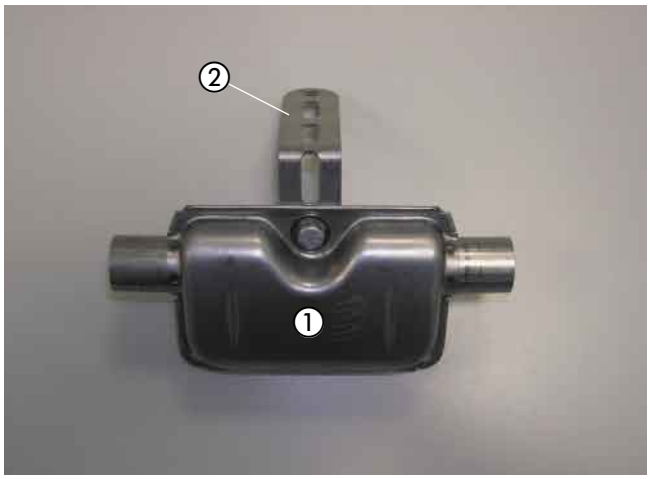


Bild 6

① Abgasschalldämpfer
② Halter (93 04) montiert

Den Abgasschalldämpfer mit Halter an der unteren Kühlertraverse an der vorhandenen Gewindebohrung M6 mit Schraube M6 x 16 befestigen.




Bild 7

① Abgasschalldämpfer montiert

Den Halter (22 1000 50 14 00) am linken Knotenblech mit Schraube M6 x 16, Mutter M6 und Karosseriescheibe B6 entsprechend des Bildes montieren.




Bild 8

① Halter (22 1000 50 14 00) montiert

# 3 Abgas- und Verbrennungsluftführung

Das Abgasrohr auf eine Länge von 750 mm zuschneiden und zwei Abstandsgummiprofile aufschieben.
Das Abgasrohr am Abgasstutzen des Heizgerätes mit einer Rohrschelle anschließen, in Bögen entsprechend des Bildes zum Eintrittstutzen des Abgasschalldämpfers führen und mit einer Rohrschelle am Eintrittstutzen anschließen.
Das Abgasrohr am Halter (22 1000 50 14 00) mit Schelle Ø 28 mm, Schraube M6 x 16 und Mutter M6 fixieren.
Die Abstandsgummiprofile entsprechend der Bemaßungen im Bild ausrichten.

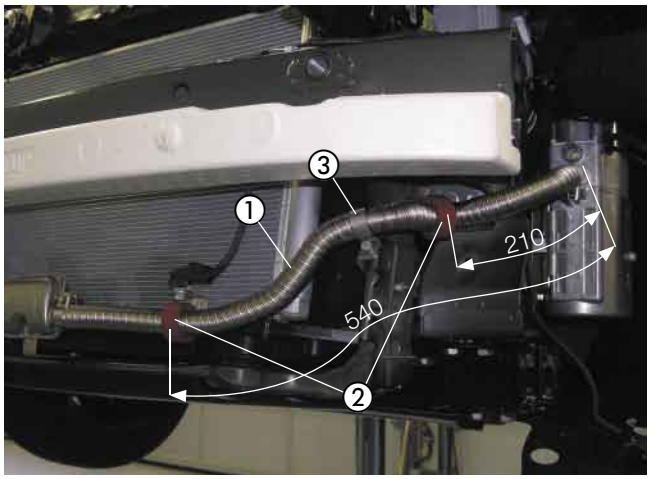


Bild 9

① Abgasrohr angeschlossen
② Abstandsgummiprofil
③ Schelle Ø 28 mm montiert

Das Abgasendrohr auf eine Länge von 170 mm zuschneiden, am Austrittsstutzen des Abgasschalldämpfers mit einer Rohrschelle anschließen und im Bogen nach unten formen.




Bild 10

① Abgasendrohr montiert

**Bitte beachten!**

Bei der Verlegung der Abgasrohre auf ausreichenden Abstand zu angrenzenden Bauteilen achten.

**Verbrennungsluftrohr einbauen**
(siehe Bild 11)

Das Verbrennungsluftrohr mit einer Schlauchschelle Ø 16-25 mm am Heizgerät anschließen.
Das Verbrennungsluftrohr im Bogen nach oben in das linke Radhaus verlegen.
An der tiefsten Stelle des verlegten Verbrennungsluftrohrs eine Ablaufbohrung Ø 2 mm für Kondenswasser anbringen.

**Bitte beachten!**

Das Verbrennungsluftrohr so verlegen, dass ausschließlich trockene und saubere Verbrennungsluft durch das Heizgerät angesaugt werden kann.




Bild 11

① Verbrennungsluftrohr angeschlossen und verlegt

# 4 Wasserkreislauf

**Wasserschläuche vorbereiten**
(siehe Skizze 2)

Die Wasserschläuche entsprechend der Maße in der Skizze zuschneiden und vorbereiten.

**Bitte beachten!**

Der Anschluss der Wasserschläuche an den Wasserkreislauf erfolgt „Inline“, siehe in Technische Beschreibung Kapitel „Einbau“ den Abschnitt „Anschluss an den Kühlwasserkreislauf“.

**Wasserschlauch ①**
**vom Motor zur Wasserpumpe**

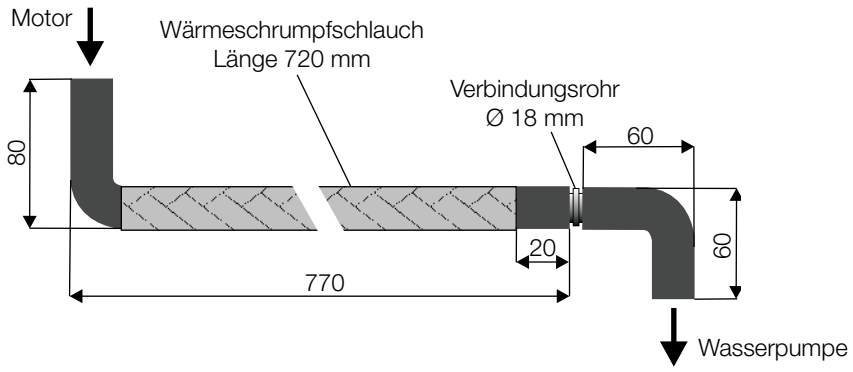


**Wasserschlauch ②**
**von der Wasserpumpe zum Heizgerät**

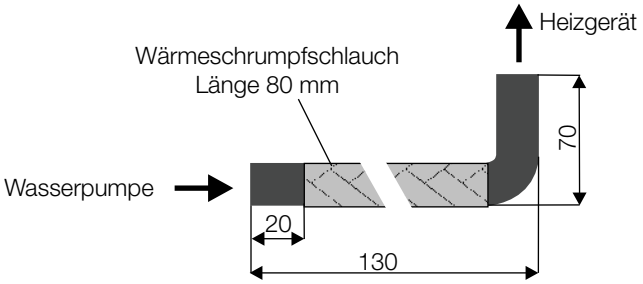


**Wasserschlauch ③**
**vom Heizgerät zum Wärmetauscher**

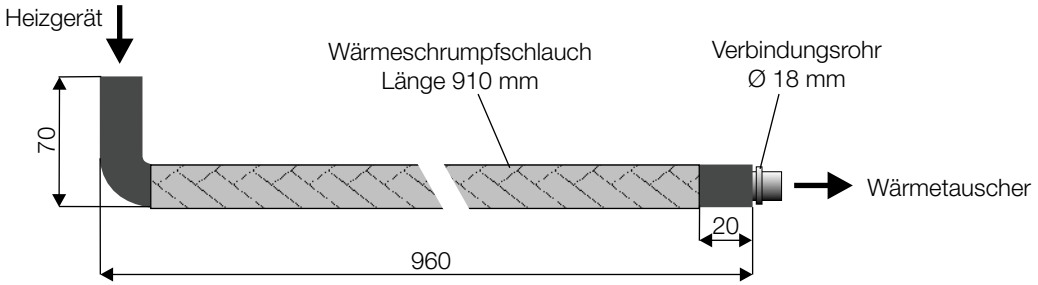


Skizze 2

# 4 Wasserkreislauf

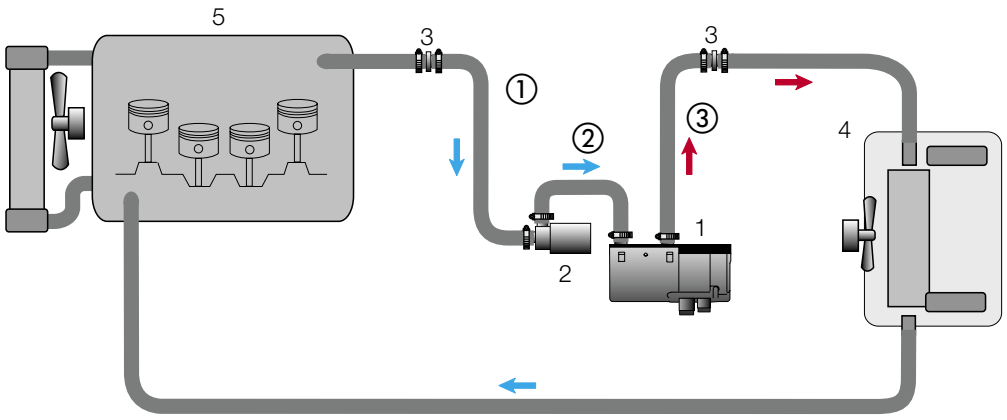


1 - Heizgerät
2 - Wasserpumpe
3 - Verbindungsrohr oder Reduzierstück
4 - Fahrzeugwärmetauscher
5 - Motor
- Schlauchschelle Ø 20 - 32 mm

Skizze 3

**Wasserpumpe montieren**
(siehe Bild 12)

Die Wasserpumpe in den Gummihalter einsetzen und auf dem linken Motorträger am vorhandenen hinteren Langloch mit Schraube M6 x 30, Mutter M6 und Karosseriescheiben B6 entsprechend des Bildes montieren.
Der Druckstutzen der Wasserpumpe zeigt dabei nach links und der Saugstutzen nach vorn.




Bild 12

① Wasserpumpe montiert

**Wasservorlaufschlauch trennen**
(siehe Bild 13)

Den Wasservorlaufschlauch vom Motor zum Wärmetauscher (am Wärmetauscher der untere Anschlussstutzen) entsprechend der Bemaßung im Bild trennen.
Das markierte Schlauchstück entfernen, es wird nicht mehr benötigt.

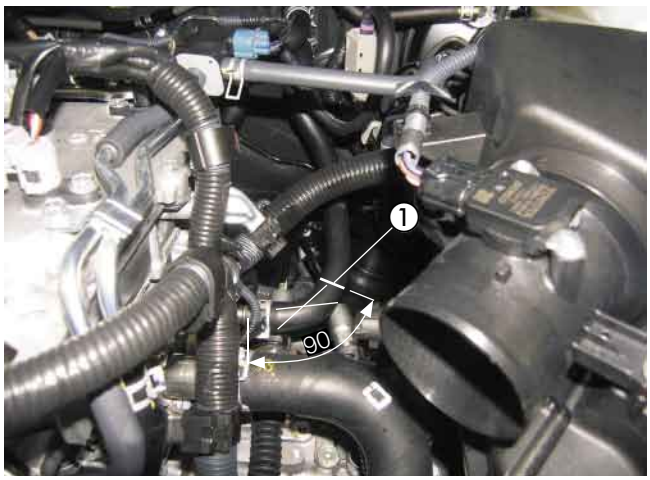


Bild 13

① Trennstelle am Wasservorlaufschlauch

# 4 Wasserkreislauf

**Wasserschläuche anschließen und verlegen**
(siehe Bilder 14 bis 16 und Skizze 3)

Den Wasserschlauch ② am Eintrittstutzen des Heizgerätes und am Druckstutzen der Wasserpumpe anschließen.
Dabei den Wasserschlauch durch die untere Tülle führen.

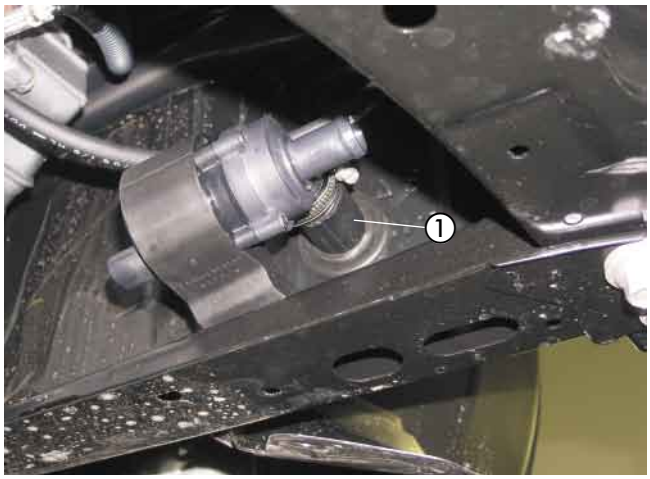


Bild 14

① Wasserschlauch ②

Den Wasserschlauch ① am Saugstutzen der Wasserpumpe anschließen und zur Trennstelle verlegen.

Den Wasserschlauch ③ am Austrittsstutzen des Heizgerätes anschließen und zur Trennstelle verlegen.
Dabei den Wasserschlauch durch die obere Tülle führen.

Die beiden Wasserschläuche untereinander und am Wasserschlauch des Kühlers mit drei Schlauchhaltern, drehbar sowie mit Kabelbindern fixieren.

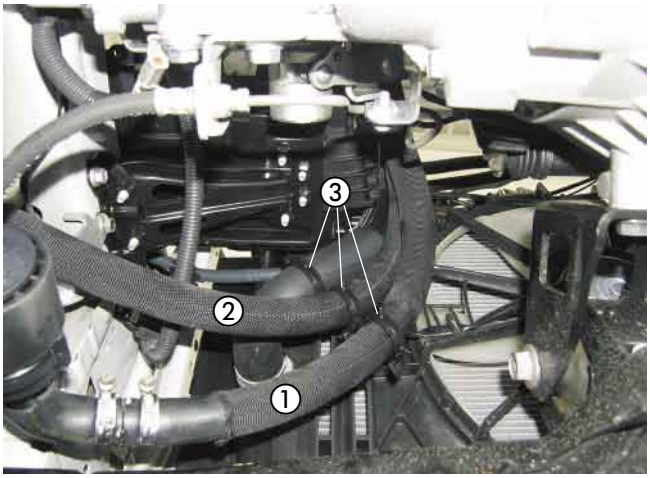


Bild 15

① Wasserschlauch ①
② Wasserschlauch ③
③ 3 x Schlauchhalter, drehbar

Den Wasserschlauch ① mit dem 90°-Bogen am Motorstutzen anschließen.

Den Wasserschlauch ③ am Wasserschlauch des Wärmetauschers anschließen.

Die beiden Wasserschläuche untereinander mit zwei Schlauchhaltern, drehbar sowie mit Kabelbindern fixieren.

**Bitte beachten!**

Alle Schlauchverbindungen mit Schlauchschellen sichern.
Die Wasserschläuche gegen Scheuern schützen und an geeigneten Stellen mit Kabelbindern sichern.

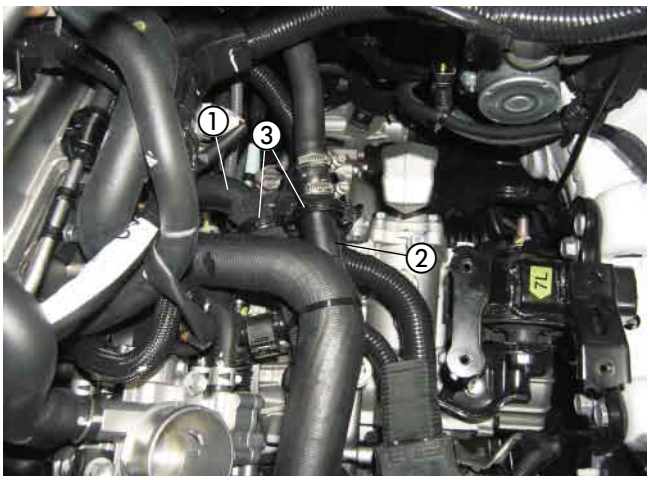


Bild 16

① Wasserschlauch ①
② Wasserschlauch ③
③ 2 x Schlauchhalter, drehbar

**Tankentnehmer einbauen**
(siehe Bilder 17 bis 19 und Skizze 4)

Das Steigrohr des Tankentnehmers entsprechend der Skizze vorbereiten.

Die Steckverbindung und die Kraftstoffleitungen am Tankanschluß lösen.
Die Tankarmatur durch Lösen des Verschlussringes ausbauen.

**Bitte beachten!**

Die Tankarmatur sollte wegen der Ausdehnung des Tanks nicht länger als 10 Minuten ausgebaut sein!
Beim Bohren darauf achten, dass keine Verschmutzungen in den Tank oder die Zuleitungen gelangen.

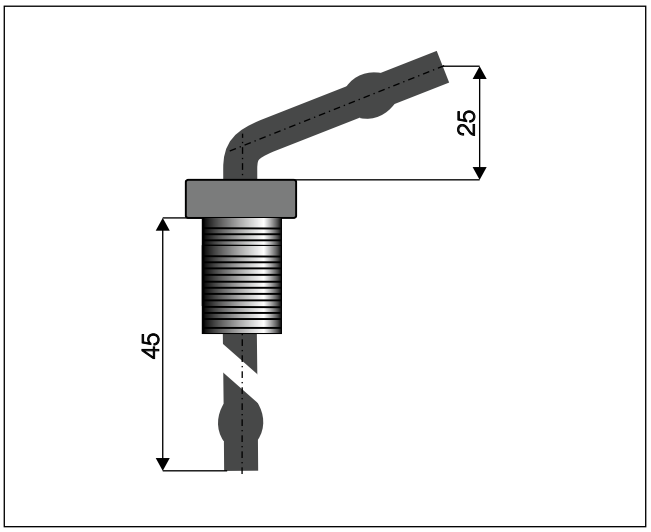


Skizze 4

In den freien Stutzen der Tankarmatur eine Bohrung Ø 8 mm fertigen.
Den Tankentnehmer von oben durch die Bohrung der Tankarmatur führen und mit der Mutter M8 fest verschrauben.
Dabei den Tankentnehmer entsprechend des Bildes ausrichten.

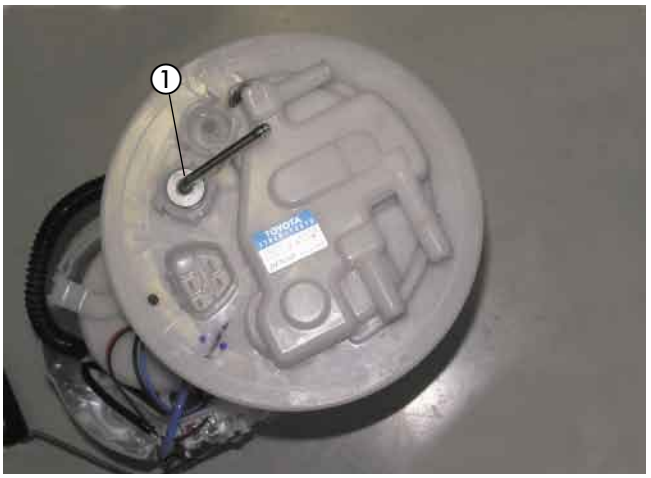


Bild 17

① Tankentnehmer montiert

Den Sauganschluss des eingebauten Tankentnehmers mit Brennstoffschlauch Ø 3,5 x 3, Länge 50 mm und Brennstoffrohr Ø 4 x 1mm, Länge 280 mm, im Bogen bis zum Boden der Tankarmatur entsprechend des Bildes verlängern.
Das Brennstoffrohr Ø 4 x 1 mm mit Kabelbindern sichern.
Das untere Ende des Brennstoffrohres 45° schräg abschneiden.

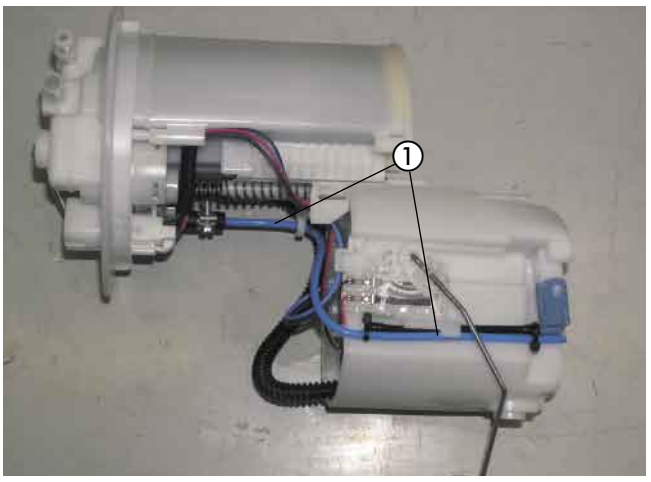


Bild 18

① Brennstoffrohr Ø 4 x 1mm angeschlossen

Die Tankarmatur wieder einsetzen und mit dem Verschlussring befestigen, dabei auf den richtigen Sitz der Dichtung achten.
Am Sauganschluss des Tankentnehmers das Brennstoffrohr Ø 4 x 1 mm mit einem Brennstoffschlauch Ø 3,5 x 3 mm, Länge 50 mm, und Schlauchschellen Ø 9 mm anschließen.
Das Brennstoffrohr Ø 4 x 1 mm mit Moosgummischlauch überziehen.
Das Brennstoffrohr Ø 4 x 1 mm zum Einbauort der Dosierpumpe links neben den Tank führen.
Die Steckverbindung und die Kraftstoffleitungen am Oberteil der Tankarmatur anschließen.

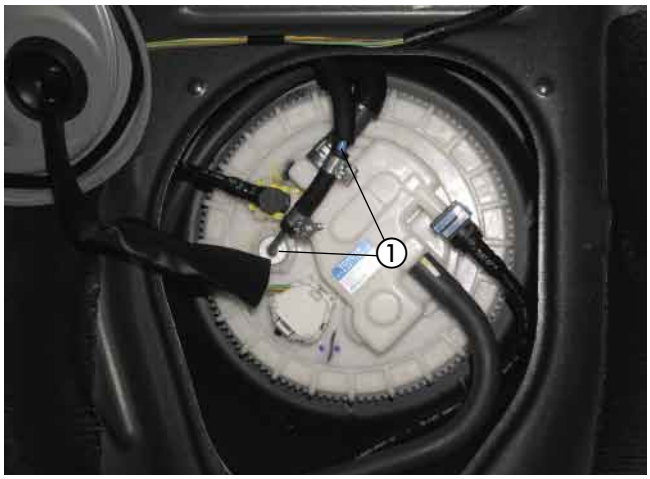


Bild 19

① Tankentnehmer angeschlossen

**Dosierpumpe einbauen und anschließen**
(siehe Bilder 20 und 21)

Die Dosierpumpe in den Gummihalter einsetzen und am Halter (93 02) mit Schraube M6 x 20, Karosseriescheibe B6 und Mutter M6 befestigen.
Die Dosierpumpe mit Halter am linken Längsträger mit der vorhandenen Schraube M6 zur Befestigung des Handbremsseiles entsprechend des Bildes montieren.
Auf die Einbaulage mit mindestens 15° Steigung auf der Druckseite achten.
Der Druckstutzen der Dosierpumpe zeigt dabei nach hinten.
Das Brennstoffrohr Ø 4 x 1 mm vom Tankentnehmer zur Dosierpumpe ablängen und mit Brennstoffschlauch Ø 3,5 x 3 mm, Länge 50 mm, am Saugstutzen der Dosierpumpe anschließen.

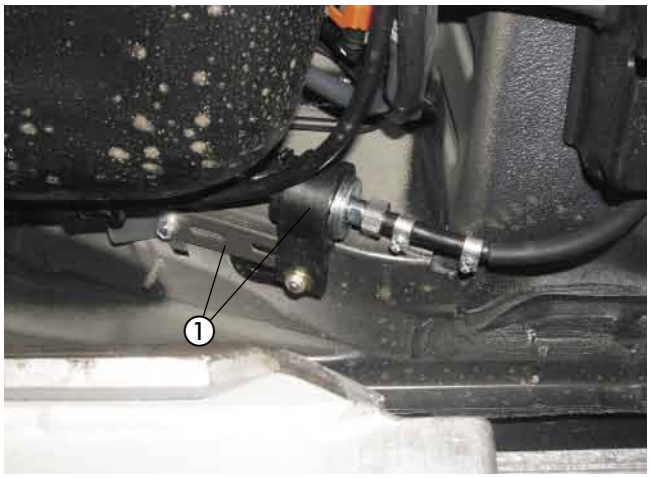


Bild 20

① Dosierpumpe mit Halter (93 02) montiert

Am Hauptkabelbaum den Gegenstecker des Dosierpumpenanschlusses abziehen.
Die Blindstopfen aus dem Gegenstecker entfernen.
Den Stecker des beiliegenden Dosierpumpenkabels am Dosierpumpenanschluss des Hauptkabelbaumes aufstecken.
Das Brennstoffrohr Ø 4 x 1,25 mm gemeinsam mit dem Dosierpumpenkabel vom Heizgerät aus entlang der fahrzeugeigenen Kraftstoffleitungen am Fahrzeugunterboden bis zur Dosierpumpe verlegen.
Die Steckkontakte des Dosierpumpenkabels ohne Beachtung der Polarität im Gegenstecker einrasten.
Den Stecker an der Dosierpumpe anschließen.
Das Brennstoffrohr Ø 4 x 1,25 mm mit Brennstoffschlauch Ø 3,5 x 3 mm, Länge 50 mm, am Druckstutzen der Dosierpumpe anschließen.
Das Brennstoffrohr Ø 4 x 1,25 mm und das Dosierpumpenkabel an den Kraftstoffleitungen mit Kabelbindern sichern.

**Bitte beachten!**

Das Brennstoffrohr Ø 4 x 1 mm kann in blau oder in weiß (mit roter Beschriftung) ausgeführt sein.
Das Brennstoffrohr Ø 4 x 1,25 mm ist weiß (mit schwarzer Beschriftung).
Das Brennstoffrohr nur mit scharfem Messer ablängen.
Sämtliche Schlauchverbindungen mit Schlauchschellen sichern.
Bei der Verlegung von Brennstoffleitungen unbedingt auf ausreichenden Abstand zu heißen Fahrzeug- und Heizungsteilen achten.

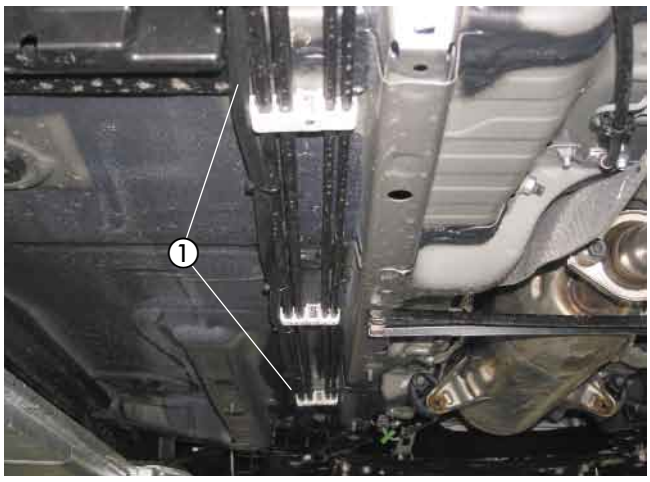


Bild 21

① Brennstoffrohr und Kabel verlegt

**Sicherungen montieren**
(siehe Bild 22 und Skizze 5)

Den Halter für den Sicherungssockel entsprechend der Skizze fertigen.
Den Sicherungshalter mit zwei Schrauben M4 x 16 am Halter für den Sicherungsssockel befestigen.
Den Halter für den Sicherungssockel an der oberen Kühlertraverse an der vorhandenen Gewindebohrung M6 mit Schraube M6 x 16 montieren.
Die Sicherung 25A entfernen, diese wird nicht benötigt.
Den 8-poligen Stecker des Hauptkabelbaumes mit dem 8-poligen Flachsteckergehäuse vom Kabelstrang des Heizgerätes verbinden.
Das Kabel 0,5 mm² sw/rt vom Heizgerät mit dem Kabel 0,5 mm² sw/rt verlängern.

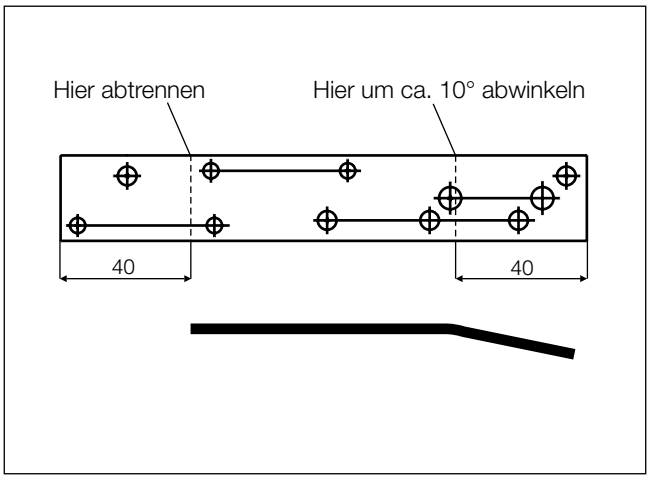


Skizze 5

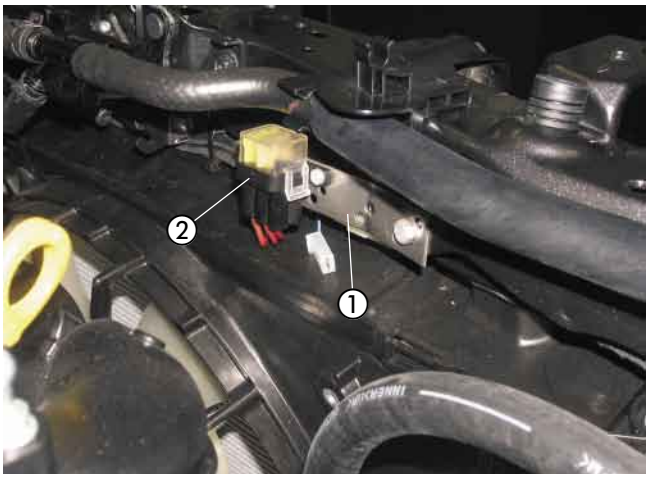


Bild 22

① Halter Sicherungssockel montiert
② Sicherungshalter montiert

**Kabelverlegung**
(siehe Bild 23)

Den Kabelstrang „Bedieneinrichtung“ und das verlängerte Kabel 0,5 mm² sw/rt zur vorhandenen Kabeltülle in der Motortrennwand rechts verlegen und in den Innenraum führen.

**Bitte beachten!**

Bei der Verlegung der Kabelstränge auf ausreichenden Abstand zu heißen Fahrzeug- und Heizungsteilen achten.
Die Kabelstränge an geeigneten Stellen mit Kabelbindern befestigen.




Bild 23

① vorhandene Kabeltülle

**Stromversorgung**
(siehe Bild 24)

Die Stromversorgung mit Plus und Minus erfolgt am jeweiligen Pol der Batterie.

Das Pluskabel 4 mm² rt zur Anschlussklemme führen, Kabelschuh A6 durch einen Kabelschuh A8 ersetzen und mit vorhandener Mutter M8 am Pluspol befestigen.

Das Minuskabel 2,5 mm² br zur Anschlussklemme führen, Kabelschuh A6 durch einen Kabelschuh A8 ersetzen und mit vorhandener Mutter M8 am Minuspol befestigen.

**Bitte beachten!**

Bei der Verlegung der Kabelstränge auf ausreichenden Abstand zu heißen Fahrzeug- und Heizungsteilen achten. Die Kabelstränge an geeigneten Stellen mit Kabelbindern befestigen.

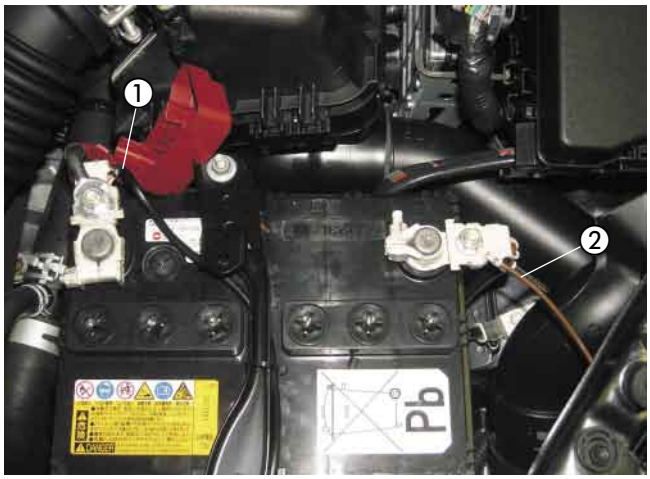


Bild 24

① Stromversorgung Plus
② Stromversorgung Minus

**Gebläseansteuerung**
(siehe Bild 25 und Skizze 6)

Die Gebläseansteuerung erfolgt am Steuergerät der Klimaautomatik hinter der Mittelkonsole.
Dazu den weißen 40-poligen Stecker abziehen und das Kabel 0,35 mm² ge, Pin 1, trennen.
Die beiden Diodenkabel richtungsweisend entsprechend des Bildes und des Schaltplanes mit Steckverbindern anschließen.

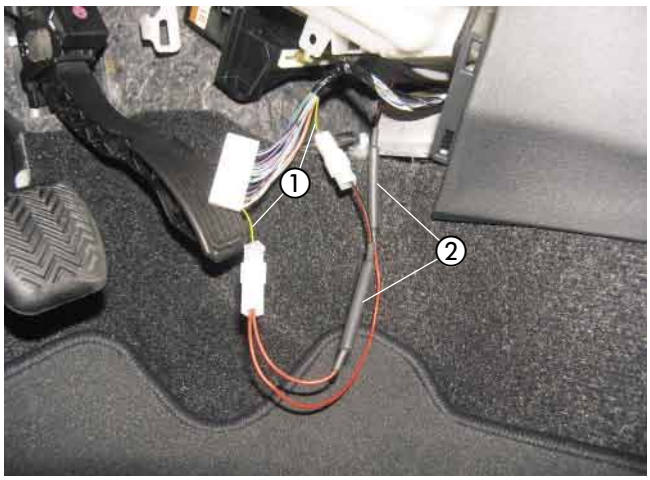


Bild 25

① Kabel 0,35 mm² ge getrennt
② Diodenkabel eingebunden

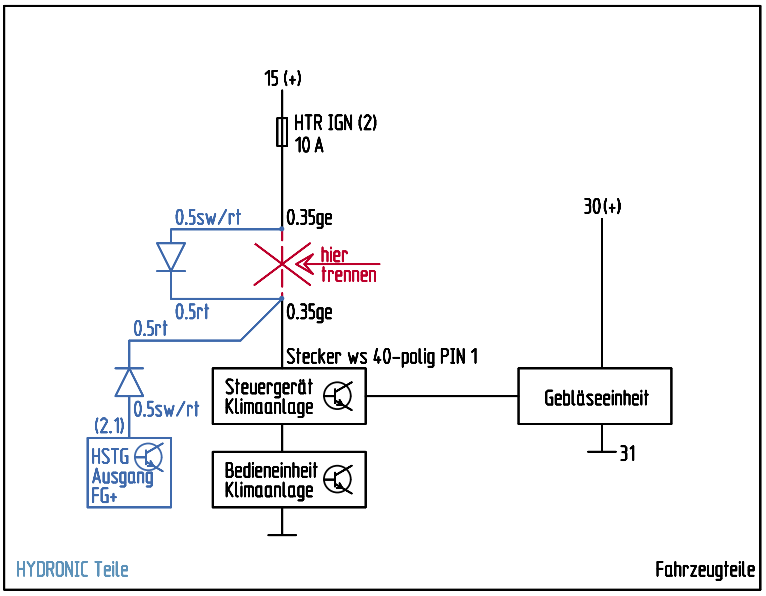


Skizze 6

**EasyStart T einbauen**
(siehe Bild 26)

Der Einbau der EasyStart T erfolgt nach der Einbauanweisung „EasyStart T“.
Die Schaltuhr EasyStart T auf der Armaturentafel links neben der Lenksäule montieren.
Zum Positionieren und Bohren der Löcher für die Befestigung der Schaltuhr und den Leitungsstrang Heizgerät die mitgelieferte selbstklebende Bohrschablone verwenden.
Die Bohrungen Ø 6,5 mm und Ø 8 mm fertigen.
Die Bohrschablone nach dem Bohren entfernen.
Zum Ausgleich der Unebenheiten kann bei Bedarf die Schaumstoffschablone verwendet werden.
Dazu die Schutzfolie abziehen und die Unterlage an der Schaltuhr aufkleben.
Den Leitungsstrang Heizgerät durch die Bohrung Ø 8 mm führen und die Schaltuhr mit dem Spreizdübel in der Bohrung Ø 6,5 mm vormontieren.
Wird die Schaumstofffolie verwendet, ebenfalls die zweite Schutzfolie abziehen.
Die Befestigungsschraube in den Spreizdübel eindrücken bzw. einschrauben und die Schaltuhr damit befestigen.
Die Flachstecker vom Leitungsstrang Schaltuhr am 9-poligen Flachsteckergehäuse, die bereits montierten Steckhülsen am Steckhülsengehäuse anschlagen.
Die Sicherungsspange am Flachsteckergehäuse einschieben.
Die Schutzfolie der Abdeckkappe abziehen und die Abdeckkappe einkleben.

**Bitte beachten!**

Den Einbauort der Schaltuhr nur in Absprache mit dem Kunden festlegen.




Bild 26

① EasyStart T montiert

**Funkfernbedienung EasyStart R/R⁺ einbauen (Alternativvorschlag - Absprache mit dem Kunden)**
(siehe Bilder 27 und 28 sowie Skizze 7)

Der Einbau der EasyStart R/R⁺ erfolgt nach der Technischen Beschreibung Funkfernbedienung EasyStart R/R⁺, siehe dazu den Abschnitt „Einbauanweisung“.
Den Taster der EasyStart R/R⁺ auf der Armaturentafel links neben der Lenksäule montieren.
Dazu eine Bohrung Ø 8 mm fertigen und den Taster in die Bohrung Ø 8 mm einsetzen.

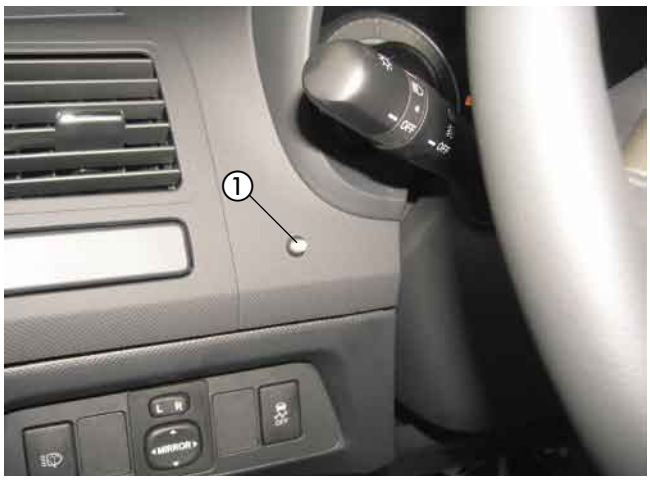


Bild 27

① Taster der EasyStart R/R⁺ montiert

# 6 Elektrik

Den Halter entsprechend der Skizze vorbereiten.
Das Stationärteil mit zwei Schrauben M4 x 10 am Halter befestigen.
Das Stationärteil der EasyStart R/R+ mit Halter an der Gebläseeinheit mit der vorhandenen Schraube M6 montieren.
Den Temperaturfühler der EasyStart R/R+ an der Verkleidung im Fußraum des Beifahrers anbringen.
Die Kabel vom montierten Taster und Temperaturfühler zusammen mit dem Kabelstrang „Bedieneinrichtung“ zum Einbauort des Stationärteils führen.
Die Kabel entsprechend ablängen, die Steckhülsen ancrimpen, das Buchsengehäuse B7 anschlagen und am Stationärteil anschließen.
Das Antennenkabel der EasyStart R/R+ am Stationärteil anschließen, nach rechts zur A-Säule führen und im Türgummi der Beifahrerseite verlegen.

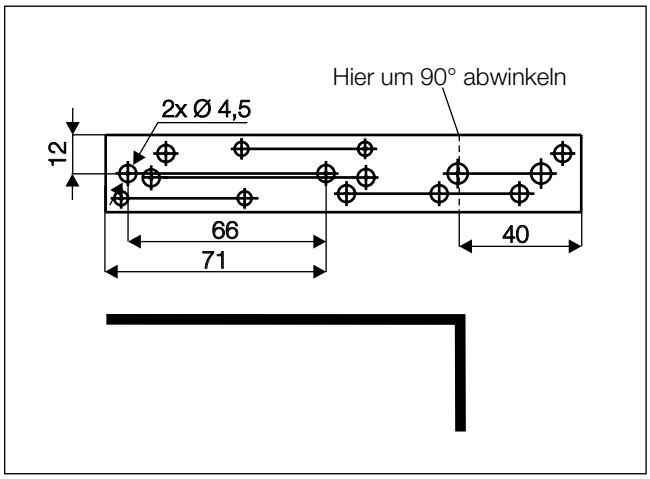


Skizze 7

**Bitte beachten!**

Am unisolierten Ende des Antennenkabels den Kontakt mit Metallteilen vermeiden.
Eine eventuelle Überlänge des Antennenkabels unter der Armaturentafel mit Kabelbindern befestigen.




Bild 28

① Stationärteil der EasyStart R/R+ mit Halter montiert

# 7 Nach der Montage

**Tülle für Abgasrohr montieren**
(siehe Bilder 29 und 30)

Für das Abgasendrohr in den Stoßfänger eine Bohrung Ø 38 mm entsprechend der Bemaßung im Bild fertigen. Den Kunststoffsteg entfernen und eine Tülle für Abgasrohr einsetzen.

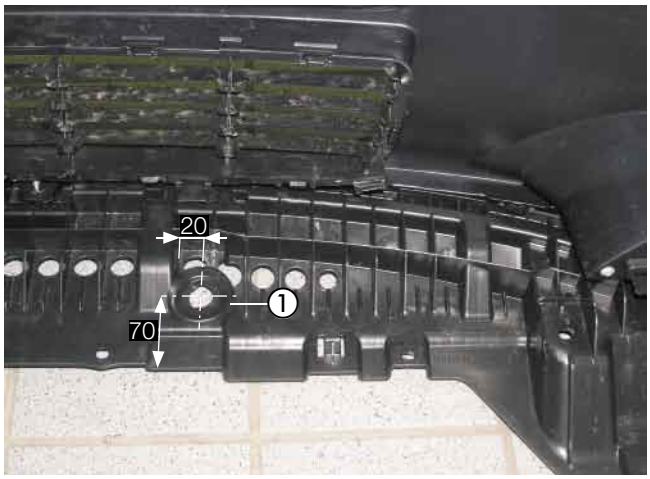


Bild 29

① Tülle für Abgasrohr eingesetzt

Bei der Endmontage des Stoßfängers das Abgasendrohr durch die Tülle für Abgasrohr führen.

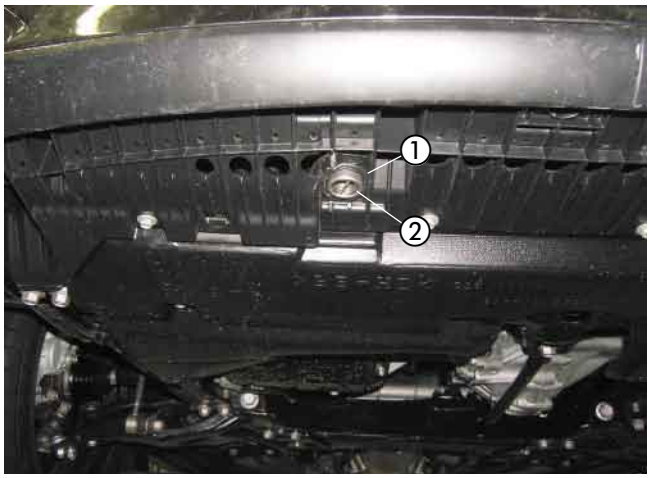


Bild 30

① Tülle für Abgasrohr
② Abgasendrohr

**Fahrzeug komplettieren**

- Alle ausgebauten Teile in umgekehrter Reihenfolge montieren.
- Die Batterie wieder anklemmen.
- Die Schlauchleitungen, Schlauch- und Rohrschellen sowie alle elektrischen Anschlüsse auf festen Sitz prüfen.
- Alle losen Leitungen mit Kabelbindern sichern.
- Die Uhr einstellen.
- Das Kühlsystem befüllen, den Motor starten, Kühlsystem entlüften und auf Dichtheit prüfen, fehlende Kühlflüssigkeit bis zur Markierung (Pfeil) nachfüllen.
- Bitte auch die Angaben des Fahrzeugherstellers zur Befüllung und Entlüftung des Kühlsystems beachten.
- Die behördlichen Vorschriften und Sicherheitshinweise in der technischen Beschreibung beachten.
- Das Bedienelement programmieren und die Bedienungsanweisung zusammen mit dem Merkblatt für den Kunden in das Handschuhfach legen.

**Bitte beachten!**

Das Kühlsystem ausschließlich mit der vom Fahrzeughersteller vorgeschriebenen Kühlflüssigkeit befüllen.

**Inbetriebnahme des Heizgerätes**

- Das Heizgerät am Bedienelement einschalten. Siehe Bedienungsanleitung - Bedienelement.

# 8 Teileübersicht

| Pos | Bezeichnung | Menge | Bestellnummer |
|---|---|---|---|
| 1 | Fahrzeugspezifische Zusatzteile<br>darin enthalten: | 1 | 24 8274 00 00 00 |
| | Halter Heizgerät | 1 | |
| | Halter (22 9000 50 70 02) | 1 | |
| | Halter (22 1000 50 14 00) | 1 | |
| | Halter (22 1000 51 21 00) | 1 | |
| | Halter (93 02) | 1 | |
| | Halter (93 04) | 1 | |
| | Tülle | 3 | |
| | Abstandsgummiprofil | 2 | |
| | Schlauchhalter, drehbar | 5 | |
| | Wärmeschrumpfschlauch | 1,75 m | |
| | Moosgummischlauch 5x3 | 5,00 m | |
| | Schelle Ø 9 mm | 2 | |
| | Skt.-Schraube M8 x 16 | 1 | |
| | Federscheibe B8 | 1 | |
| | Karosseriescheibe B6 | 5 | |
| | Skt.-Schraube M6 x 20 | 1 | |
| | Linsenschraube M4 x 10 | 2 | |
| | Skt.-Mutter M4 | 2 | |
| | Federscheibe B4 | 2 | |
| | Leitung Gebläse | 1 | |
| | Diode | 2 | |
| | Flachsteckergehäuse | 1 | |
| | Steckhülsengehäuse | 1 | |
| | Kabelschuh A8 | 2 | |
| | Flachstecker | 1 | |
| | Steckhülse | 3 | |
| | Flachstecker | 2 | |



Pos.1 Fahrzeugspezifische Zusatzteile 1 Satz

# 9 Merkblatt für den Kunden

**Vor dem Einschalten**
(siehe Bild 1)

- Vor dem Einschalten bzw. Vorprogrammieren des Heizbetriebes bei eingeschalteter Zündung die Temperaturtaster ① des Fahrzeuges auf „Warm“ (Anzeige „HI“ im Display) einstellen.
- Den Taster für die Luftführung ② auf Defroster stellen. Maximale Luftführung auf die Frontscheibe.
- Den Gebläsetaster ③ auf Stufe 1 oder 2 stellen.




Bild 1

① Temperaturtaster
② Taster für die Luftführung
③ Gebläsetaster