Klima - Kit

Einbauanweisung

Eberspächer

J. Eberspächer
GmbH & Co. KG
Eberspächerstr. 24
D - 73730 Esslingen

Service-Hotline
0180 5 26 26 26
Telefax
01805 26 26 24

Klima - Kit für *HYDRONIC* II im Toyota Avensis D-4D mit Klimaautomatic

Die Einbauanweisung beschreibt die Gebläseansteuerung im Toyota Avensis D-4D mit Klimaautomatic.

Klima - Kit, Bestell.- Nr. 24 0245 00 00 00
darin sind enthalten:

1 Relais, Wechsler
1 Stecksockel
2 Steckhülsengehäuse
2 Steckergehäuse
2 Flachstecker 6,3; 0,5 - 1,0 mm²
2 Flachsteckhülsen 6,3; 0,5 - 1,0 mm²
1 Schraube, M4x12 ZN8
2 Wellscheibe B4
1 Mutter M4 ZN8
1 Sicherungshalter
1 Sicherung, 10A
2 Kabelschuh 6 x 1 mm²

Bitte beachten!

Zusätzlich zu dieser Einbauanweisung ist der Einbauvorschlag für die *HYDRONIC* II im Toyota Avensis D-4D mit der Druck-Nr. 24 0240 90 97 96 zu beachten.

D
GB

 © J. Eberspächer

Gebläseansteuerung bei Fahrzeugen mit Klimaautomatik

Kabelverlegung in den Innenraum (siehe Bild 1)

Den Kabelstrang „Bedienung“ und den Kabelstrang „Gebläseansteuerung“ auf der rechten Fahrzeugseite durch die vorhandene Tülle hinter dem Handschuhfach in den Fahrzeuginnenraum verlegen.

Für den Anschluss des zweiten Relais eine Leitung 0,5$_2$ vom Gebläserelais (2.5.1), Klemme 86 in den Fahrzeuginnenraum verlegen.



Bild 1

① Kabeldurchführung in den Innenraum

Bitte beachten!

Bei der Verlegung der Kabelstränge unbedingt auf genügend Abstand zu heißen Fahrzeug- und Heizungsteilen
achten. Kabelstränge an geeigneten Stellen mit Kabelbindern befestigen.

Stromversorgung des Gebläses
(siehe Bild 1 und Skizze 1 - 3)

Die Stromversorgung des Gebläses erfolgt am Sicherungskasten auf der linken Seite der Armaturentafel.

Das Kabel 4bl/sw am Stecker DF, Kammer 2 vom Relais zum Gebläsemotor trennen und die Kabel 4sw und 4sw/vi entsprechend des Schaltplanes anschließen.



Bild 2

① Steckplatz des Steckers DF
② Stecker DF mit Kabel 4bl/ws

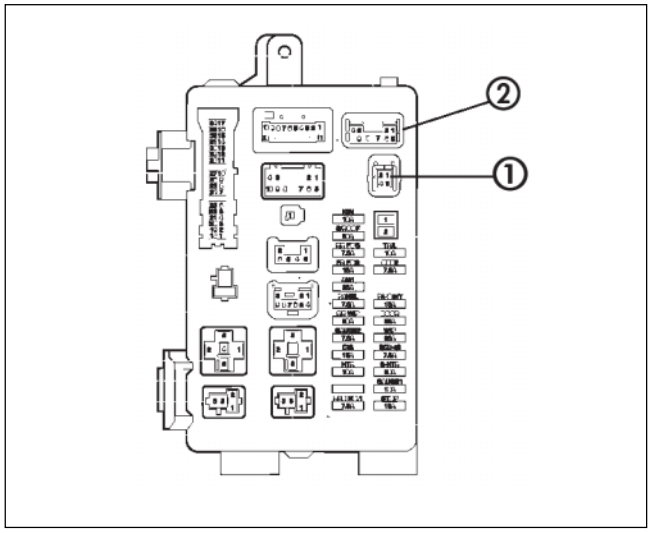

Skizze 1

① Steckplatz des Steckers DC im Sicherungskasten
② Steckplatz des Steckers DF im Sicherungskasten

D
GB

Relais anschließen (siehe Bild 3 und Skizze 1 - 3)

Das zweite Relais, wie im Schaltplan gezeigt, in das Kabel 1rt/ws zur Bedieneinheit der Klimaautomatik am Stecker DC, Kammer 6 am Sicherungskasten einbinden.

Belegung des Stecksockels von der Kabeleintrittseite

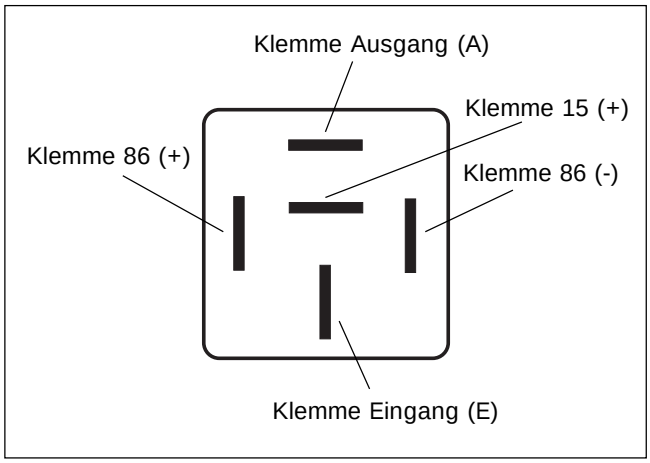

Skizze 2



Bild 3

① Stecker DC

Bitte beachten!

- Die Anschlüsse A und E dürfen nicht vertauscht werden.
- Bei der Verlegung der Kabelstränge unbedingt auf genügend Abstand zu heißen Fahrzeugteilen achten. Kabelstränge mit Kabelbändern an geeigneten Stellen befestigen.

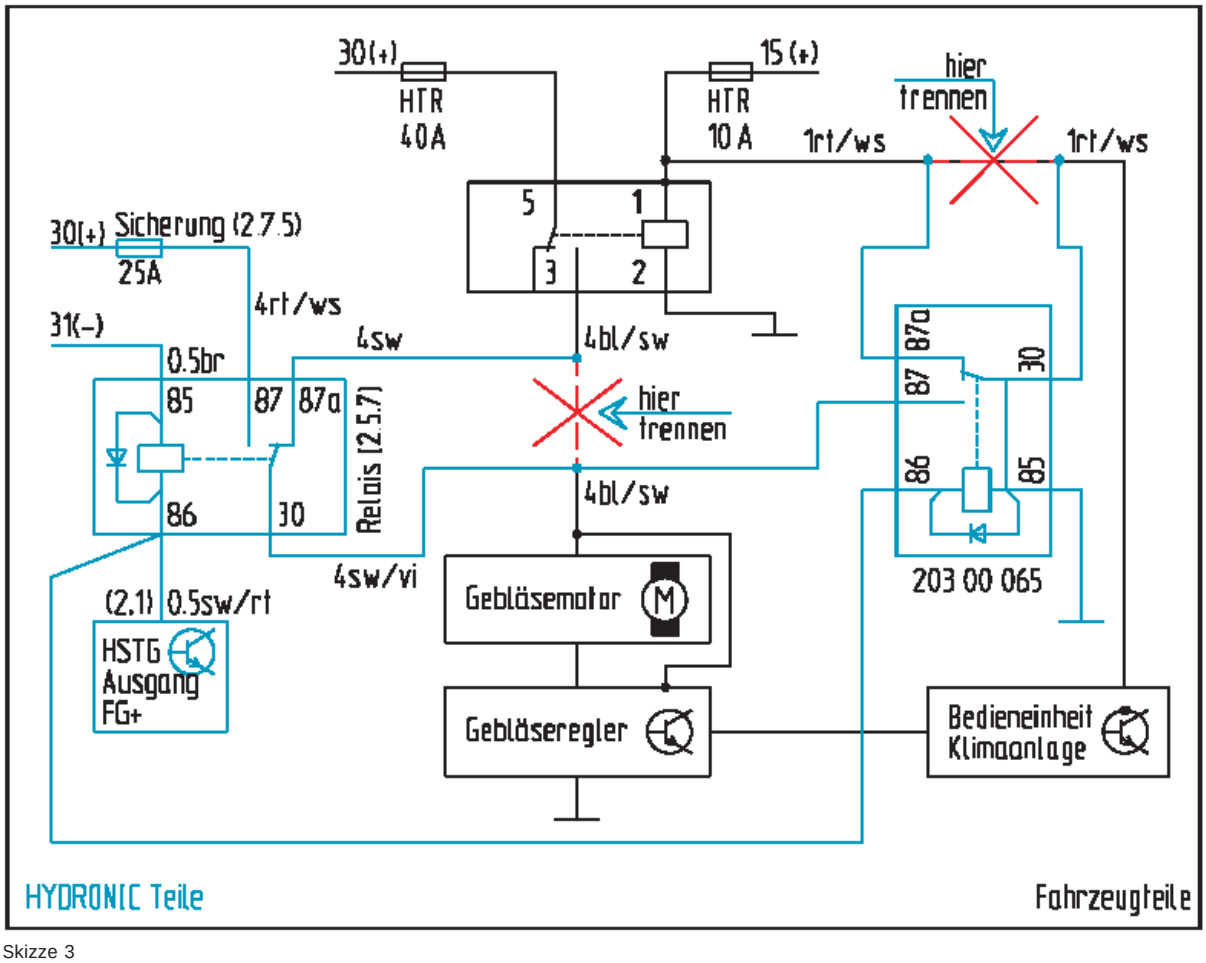

Skizze 3

D

GB

D

GB

Vor dem Einschalten (siehe Bild 1)

Am Bedienteil für die Klimaautomatik folgende Einstellung vornehmen, dabei die Reihenfolge einhalten:

- Taste „A/C“ drücken - Klimaanlage ausschalten.
- Taste „Mode“ betätigen - Luftführung auf Frontscheibe stellen (Kontrollleuchte „Auto“ erlischt).
- Tasten drücken - Temperatur auf „HI“ stellen.
- Mit Drehknopf Gebläsedrehzahl auf zweite bis dritte Stufe stellen (Anzeige 2 bzw. 3 Balken)

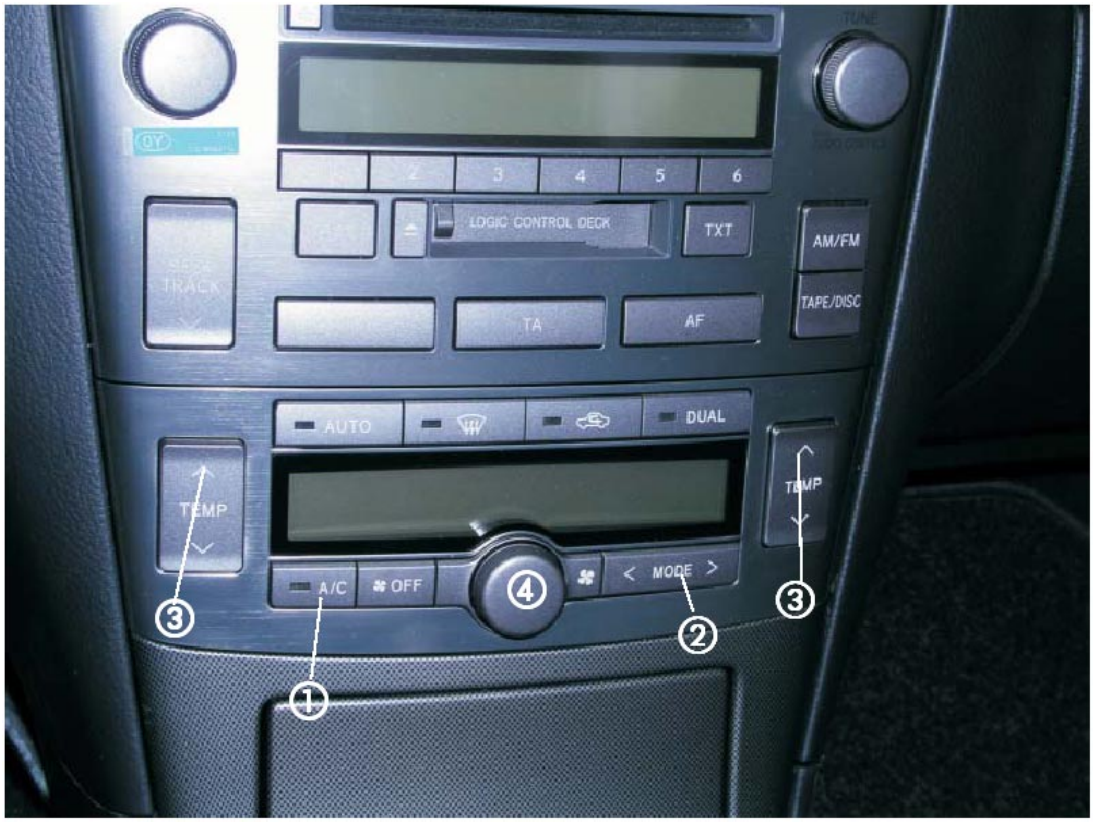

Bild 1

① Taste - Klimaanlage ein- und ausschalten
② Taste - Luftführung auf Frontscheibe stellen
③ Taste - Temperatureinstellung
④ Drehknopf - Gebläsedrehzahl einstellen

D
GB

AirCon Kit

Installation instructions

Eberspächer

J. Eberspächer
GmbH & Co. KG
Eberspächerstr. 24
D - 73730 Esslingen

Service-Hotline
0180 5 26 26 26
Telefax
01805 26 26 24

AirCon Kit for *HYDRONIC* II in the Toyota Avensis D-4D with automatic air-conditioning

The installation instructions describe the fan control in the Toyota Avensis D-4D with automatic air-conditioning.

AirCon kit, order no. 24 0245 00 00 00 contains:

1 relay, changeover contact
1 socket connector
2 bushing connector housings
2 connector housings
2 flat connectors 6.3; 0.5 – 1.0 mm²
2 flat receptacles 6.3; 0.5 – 1.0 mm²
1 screw, M4x12 ZN8
2 corrugated washers B4
1 nut M4 ZN8
1 fuse holder
1 fuse, 10 A
2 cable lugs 6 x 1 mm²

Please note!

Together with these instructions, please also comply with the installation suggestion for *HYDRONIC* II in the Toyota Avensis D-4D, print no. 24 0240 90 97 96.

D
GB

24 0245 90 97 97 05.2005 Subject to change without notice Printed in Germany © J. Eberspächer GmbH & Co. KG

Fan control in vehicles with automatic air-conditioning

Running the cable in the interior (see Fig. 1)

Run the cable loom “control” and the cable loom “fan control” on the right-hand side of the vehicle through the existing grommet behind the glove compartment in the vehicle interior.

To connect the second relay, run a lead 0.5^2 from the fan relay (2.5.1), terminal 86, into the vehicle interior.

Please note!

When running the cable looms, always keep a sufficient distance from hot vehicle and heating parts. Attach the cable looms with cable ties at suitable points.



Fig 1

① Cable leadthrough to the interior

Power supply to the fan
(see Fig. 1 and diagram 1 – 3)

The power supply to the fan is provided from the fuse box on the left-hand side of the instrument panel.

Disconnect the cable 4bl/sw at the DF connector, chamber 2 from the relay to the fan motor and connect the cables 4sw and 4sw/vi according to the circuit diagram.

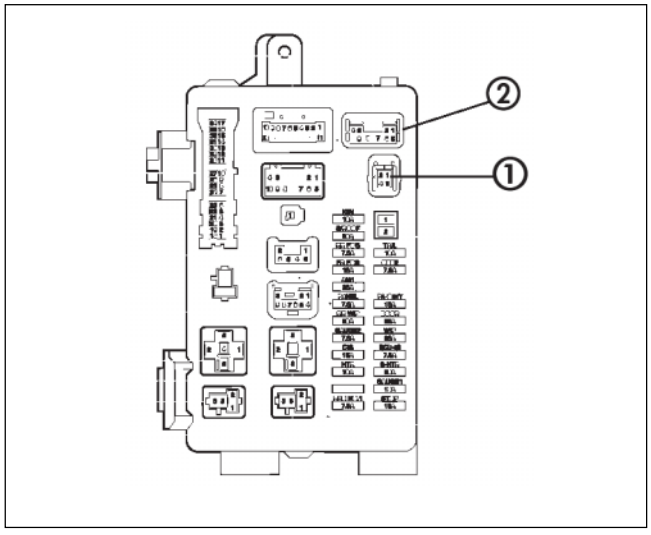

Diagramm 1

① Slot for connector DC in the fuse box
② Slot for connector DF in the fuse box



Fig. 2

① Slot for connector DR
② Connector DF with cable 4bl/ws

D
GB

Connect relay (see Fig. 3 and diagram 1 – 3)

Integrate the second relay as shown in the circuit diagram in the cable 1rt/ws to the control unit of the automatic air-conditioning at connector DC, chamber 6 in the fuse box.

Configuration of the socket connector, cable inlet side

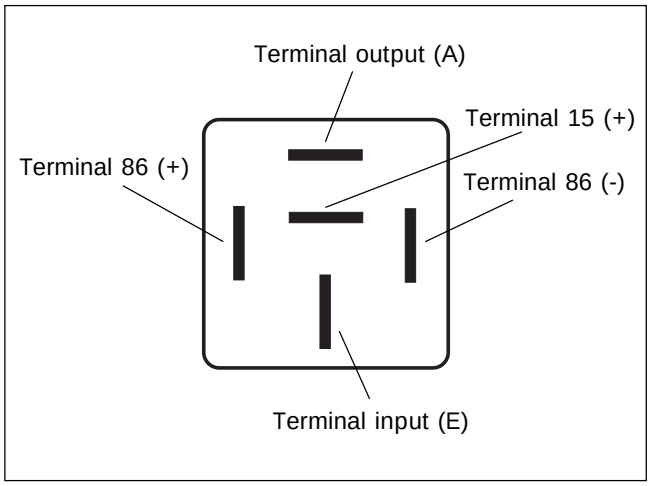

Diagramm 2



Fig 3

① Connector DC

Please note!

- Connections A and E must not be confused.
- When running the cable looms, always keep a sufficient distance from hot vehicle and heating parts.
  Attach the cable looms with cable ties at suitable points.

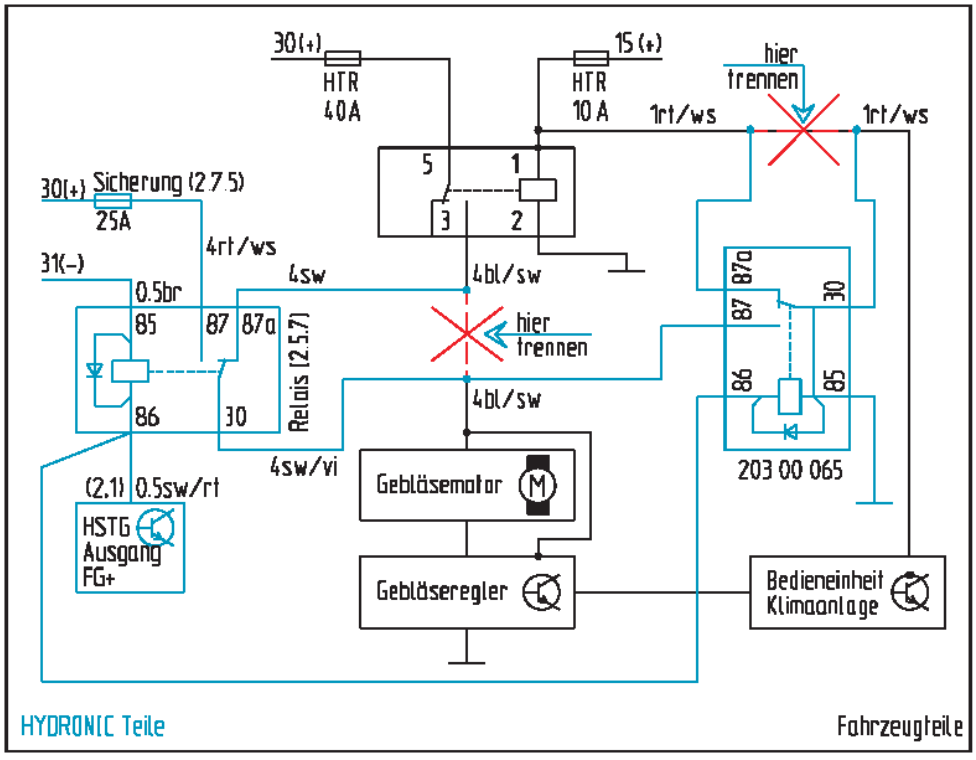

Diagramm 3

rt/ws:	red/white
sw:	black
br:	brown
sw/rt:	black/red
sw/vi:	black/violet
bl/sw:	blue/black
rt/ws:	red/white

Sicherung:	fuse
Relais:	relay
Ausgang:	output
Gebläsemotor:	fan motor
Gebläseregler:	fan control
hier trennen:	disconnect here
Bedieneinheit Klimaanlage:	control unit air-conditioning

HYDRONIC Teile:	*HYDRONIC* parts
Fahrzeugteile:	vehicle parts

D
GB

Before switching on (see Fig. 1)

Adjust the following settings on the control unit for the automatic air-conditioning, keeping to the right sequence:

- Press button “A/C” – switch air-conditioning off
- Press button “Mode” – adjust air flow to windscreen (control lamp “Auto” goes off)
- Press buttons to adjust temperature to “HI”
- Turn the knob to adjust the fan speed to the second or third level (2 or 3 bars in the display)

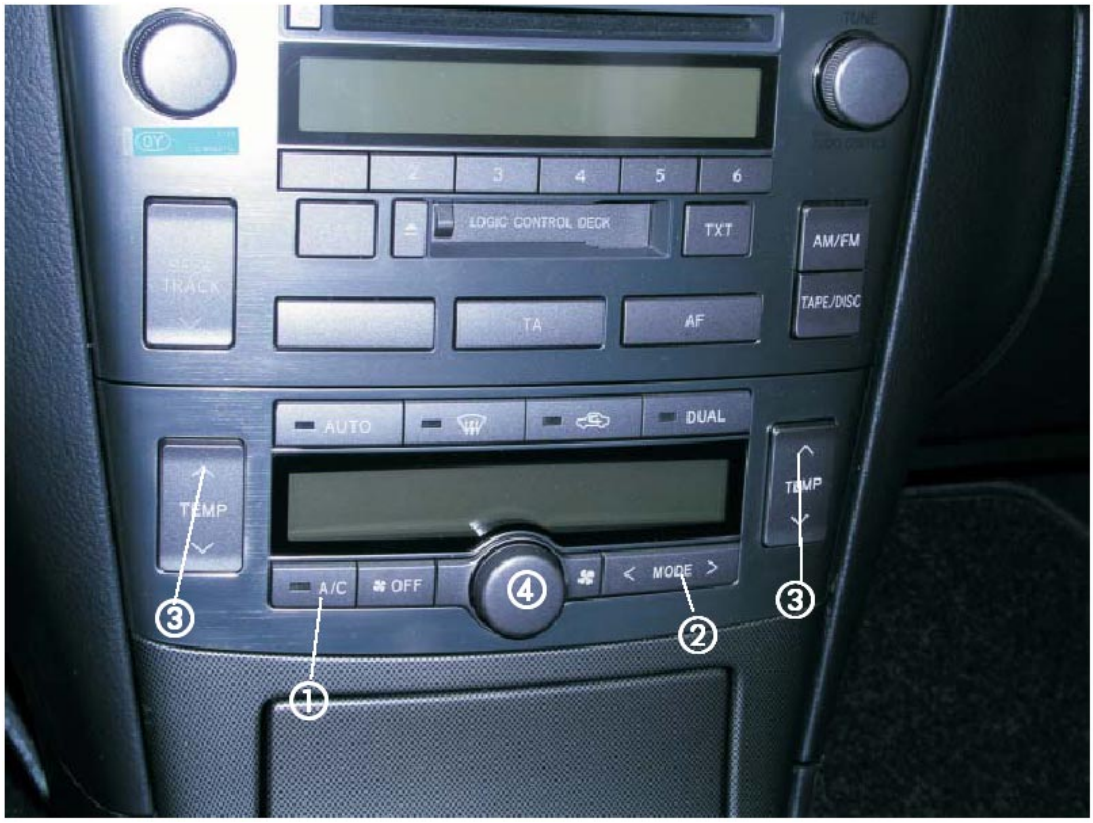

Fig 1

① Button – switch A/C on and off
② Button – adjust air flow to windscreen
③ Button – temperature setting
④ Knob – adjust fan speed