MONTERINGSFORSLAG 292403100065
TILLEGG TIL OPPGRADERING AV KJØREVARMER
FOR OMBYGGING TIL KUPEVARMERLØSNING
TOYOTA PROACE, PEUGEOT EXPERT, CITRÖEN JUMPY

Versjon 5.0



DETTE MONTERINGSFORSLAGET GJELDER FOR KJØRETØYER FRA OG MED PRODUKSJONSÅR 2016 TIL KOMMENDE MODELLSKIFTE.

1,6l Slagvolum/ Diesel motor

UTSTYR

- tyverialarm
- tåkelys
- lyktespyler
- manuelt klimaanlegg
- automatisk klimaanlegg
- manuell girkasse

Monteringstid ca. 1,5 timer

Viktig !

Denne veiledning gjelder for 1,6L
Dette for å utelukke evt feilkoder og at motorlampe lyser pga feilmelding mellom motortemperatur og innsugslufttemperatur v kaldstart

Dette blir da en kupevarmerløsning v forvarming

Kjørevarmerfunksjon er fremdeles intakt

Eberspächer

A WORLD OF COMFORT

INNHOLD

KAPITTEL	KAPITTELBESKRIVELSE	SIDE
1	Innledning	3
4	Montering	5
5	Etter montering	9
6	Oversikt over deler	10
7	Veiledning for kunden	11

VÆR OPPMERKSOM PÅ FØLGENDE:

Dette monteringsforslaget gjelder for kjøretøy med spesifikasjoner som er beskrevet på de foregående sidene..

Avhengig av kjøretøymodell eller endringer på kjøretøyet kan det forekomme avvik fra dette monteringsforslaget.

Montøren må kontrollere dette før monteringen, og ta hensyn til avvikene i forhold til dette monteringsforslaget.

1 INNLEDNING

SPESIELLE SKRIVEMÅTER, FREMSTILLINGER OG PIKTOGRAMMER
I dette monteringsforslaget blir forskjellige saksforhold fremhevet ved hjelp av spesielle skrivemåter og piktogrammer. Hva disse betyr og hvordan du bør handle i forbindelse med hver av dem, fremgår av eksemplene nedenfor.

SPESIELLE SKRIVEMÅTER OG FREMSTILLINGER

- Dette punktet (•) markerer en opplisting som innledes av en overskrift.
  - Hvis "punktet" etterfølges av en innrykket strek (-), er denne opplistingen underordnet det svarte punktet.

PIKTOGRAMMER

FARE
Denne merknaden viser til fare for livstruende og alvorlige personskader. Dersom du unnlater å ta hensyn til en slik merknad vil det kunne føre til alvorlige personskader.

→Denne pilen henviser til forsiktighetstiltak som kan iverksettes for å redusere faren.

ADVARSEL
Denne merknaden viser til en farlig situasjon som kan medføre personskader eller materielle skader. Dersom du unnlater å følge en slik merknad kan det føre til personskader og / eller materielle skader.

→Denne pilen henviser til forsiktighetstiltak som kan iverksettes for å redusere faren.

VÆR OPPMERKSOM PÅ FØLGENDE:
Slike merknader gir deg anbefalinger og nyttige tips i forbindelse med bruk, montering og reparasjon av varmeapparatet.

FOREBYGGING AV ULYKKER
Alle generelle sikkerhetsbestemmelser og gjeldende regler for verkstedssikkerhet og industrivern må overholdes.

SIKKERHETSINFORMASJON FOR MONTERING OG REPARASJON

ADVARSEL
Feil montering eller feil reparasjon av varmeapparater fra Eberspächer kan forårsake brann eller at det kommer giftige gasser inn i bilen. Dette kan medføre alvorlige og livsfarlige skader.

→Varmeapparatet skal kun monteres av autoriserte personer med opplæring i henhold til opplysningene i den tekniske dokumentasjonen, og ved bruk av originale deler.

→Montering og reparasjon som utføres av ikke autoriserte personer uten opplæring, reparasjoner med ikke-originale reservedeler, samt uten bruk av den tekniske dokumentasjonen som kreves for montering og reparasjon er farlig, og derfor ikke tillatt.

→Montering i henhold til dette monteringsforslaget skal kun gjennomføres i forbindelse med teknisk beskrivelse, monteringsanvisning, bruksanvisning og vedlikeholdsanvisning som gjelder for det aktuelle apparatet.
Dette dokumentet skal leses nøye før og under montering og reparasjon, og må følges til punkt og prikke. Offentlige forskrifter, sikkerhetsmerknader og generelle henvisninger skal tas nøye hensyn til.

VÆR OPPMERKSOM PÅ FØLGENDE:

- Aktuelle tekniske regler samt eventuell informasjon fra kjøretøyprodusenten skal overholdes ved montering og reparasjon
- Ved elektrisk sveising på kjøretøyet må plusskabelen kobles fra batteriet og kobles til gods for å beskytte styreelementet.

GARANTIKRAV / GARANTI
Eberspächer overtar ikke ansvar for mangler og skader som er forårsaket av at montering og reparasjon er utført av personer uten autorisasjon og opplæring.
Det er en forutsetning for alle garantikrav at offentlige forskrifter og sikkerhetsmerknader overholdes.
Hvis ikke offentlige forskrifter og sikkerhetshenvisninger tas hensyn til, fraskriver apparatprodusenten seg alt ansvar.

1 INNLEDNING

TILLEGGSINFORMASJON SOM GJELDER FOR MONTERINGSFORSLAGET

Monteringsforslaget gjelder for kjøretøy med motor- og girkassevariantene som er oppført nedenfor.

MOTOR- OG GIRKASSEVARIANT

Slagvolum	kW / hk	Girkasse
1,6	alle	manuell

5 S = 5-trinns manuell girkasse
6 S = 6-trinns manuell girkasse

VÆR OPPMERKSOM PÅ FØLGENDE:

- Monteringsforslaget gjelder ikke for biler med høyreratt.
- Kjøretøymodeller, motortyper og utstyrsvarianter som ikke er oppført i dette monteringsforslaget, er ikke testet. Montering i henhold til dette forslaget kan imidlertid være mulig.

FØRSTE OPPSTART AV VARMEAPPARATET ELLER FUNKSJONSKONTROLL

- Når varmeapparatet er montert eller reparert, skal kjølekretsen og hele systemet for brennstofftilførsel avluftes grundig. Følg kjøretøyprodusentens spesifikasjoner.
- Før prøvekjøringen må alle varmekretsløp åpnes (sett temperaturreguleringen på ”varm”).
- Under prøvekjøringen av varmeapparatet må det kontrolleres at alle vann- og brennstofftilkoblinger sitter som de skal og at det ikke er lekkasjer.
- Hvis det skulle oppstå funksjonsfeil under bruk, må du utbedre feilen og slette eventuelle feilkoder ved hjelp av et diagnoseapparat.

DELER SOM TRENGS TIL MONTERINGEN

ANTALL	BENEVNELSE	BEST.NR.
1 stk	MSX	292491205015

VÆR OPPMERKSOM PÅ FØLGENDE:

I det kjøretøyspesifikke monteringssettet finnes alle deler som trengs for monteringen.

NØDVENDIG SPESIALVERKTØY

- Momentnøkkel (5…50 Nm)
- Korrosjonsbeskyttelsesmiddel
- Tang for fjærbåndklemmer
- Krympetang
- Verktøy for løsning av tankarmatur

TILTREKNINGSMOMENTER

Hvis det ikke er oppgitt tiltrekningsmomenter, må skruforbindelsene (sekskantskrue og sekskantmutter) trekkes til i henhold til tabellen nedenfor.

Skruforbindelse	Tiltrekningsmomenter
M4	$3^{+0,5}$ Nm
M5	$5^{+0,5}$ Nm
M6	10^{+1} Nm
M8	20^{+2} Nm
M10	45^{+2} Nm
TRX M6	$6^{+0,5}$ Nm
Eksosklemme	7^{+1} Nm
Slangeklemme	$3^{+0,5}$ Nm
Forbrenningsluft	$3^{+0,5}$ Nm
Drivstoff klemme	$1^{+0,2}$ Nm

1 MONTERING

Demonter luftfilterboks

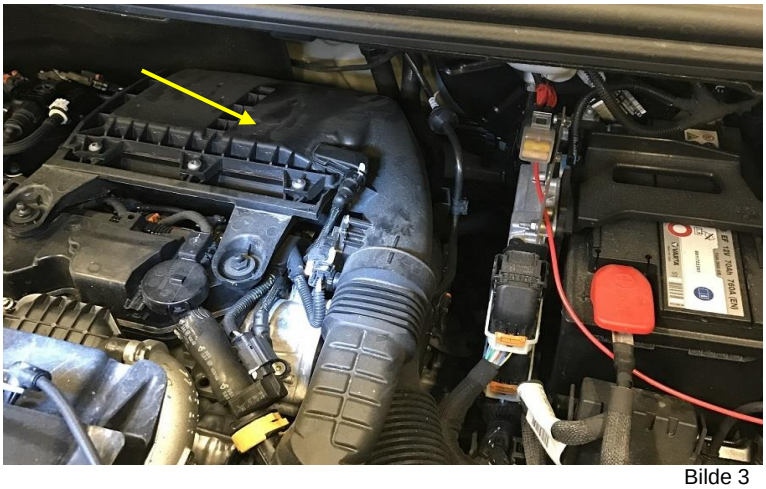

Bilde 3

Lokaliser slanger som går fra:

Motor til varmer 1

Varmer til varmeregister 2

Varmeregister til motor 3

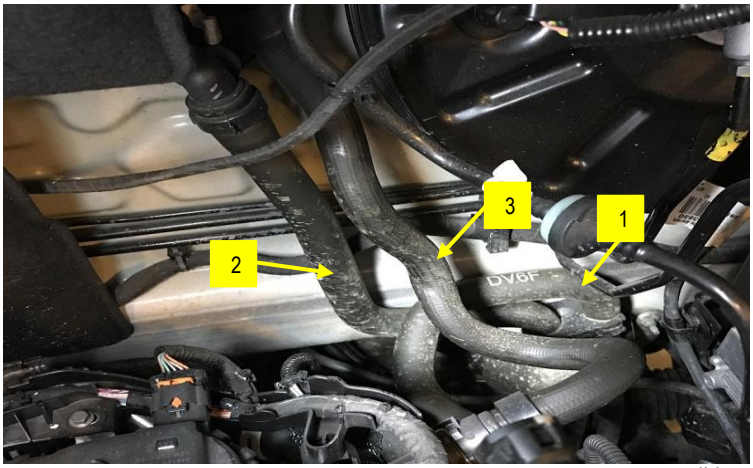

Bilde 4

Kapp til vannslanger som vist ut i fra vannslange 252526800102

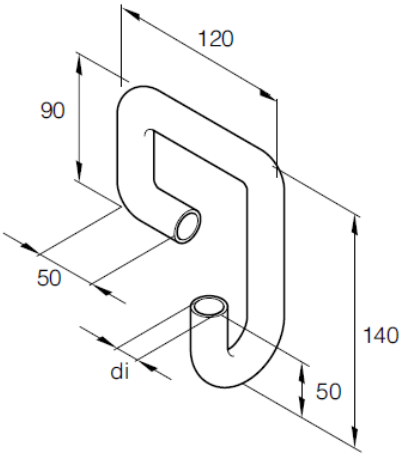

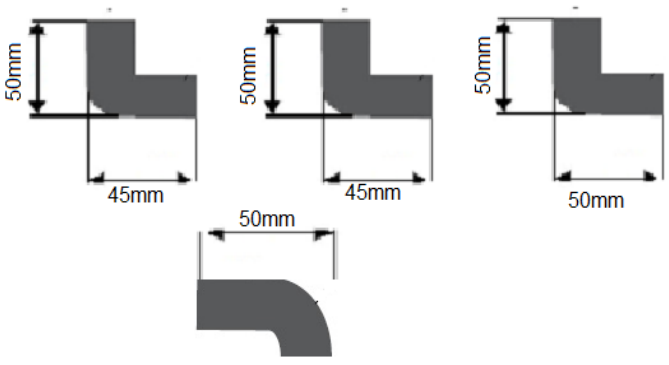

Bilde 5

1 MONTERING

Vannventil 1

Monter på vannslangevinkel 1, buet vannslange 2 og reduksjonshylser på vannventil 221000101200 som vist

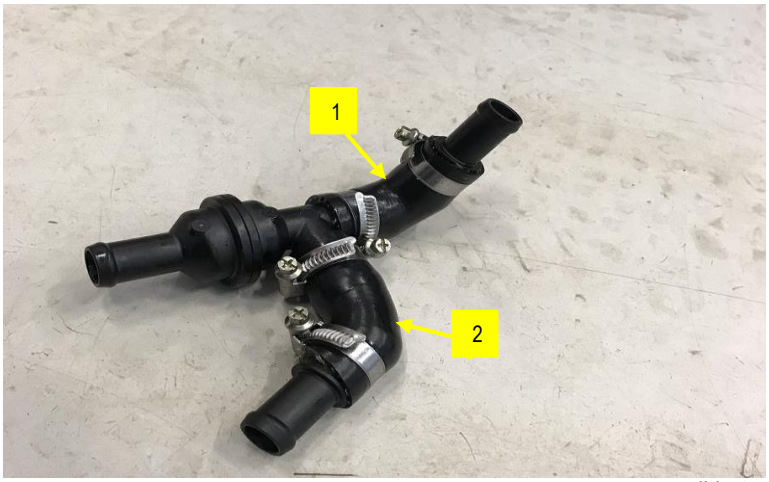

Bilde 6

Vannventil 2

Monter på vannslangevinkler og reduksjonshylser på vannventil 221000101300 som vist



Bilde 7

Kutt slange 3 fra varmeregister til motor på laveste punkt merket rød strek. Demonter slange på motor

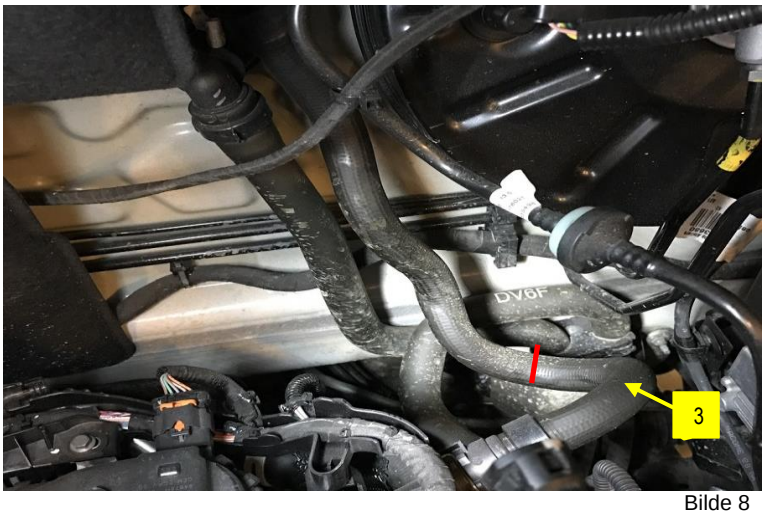

Bilde 8

1 MONTERING

Kutt slange 1 fra motor til varmer på punktene merket rød strek

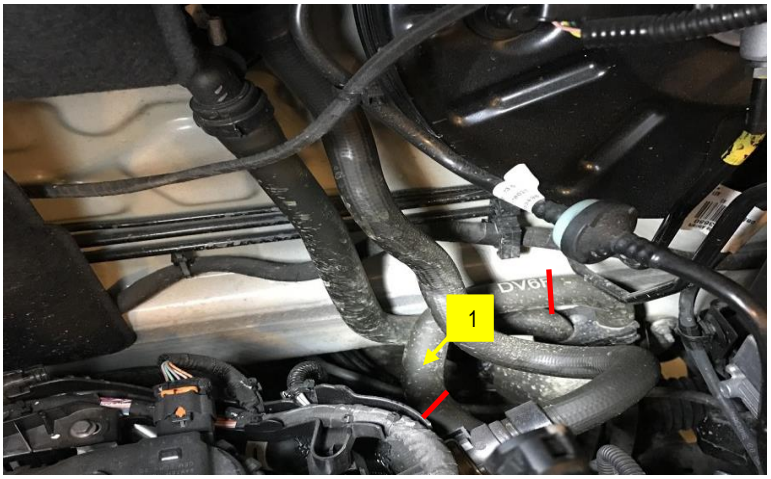

Bilde 9

Monter **vannventil 1 på** vannslange 1 fra motor

Kutt vannslange 2 på passe sted ut i fra skjøtestykker på vannventil og koble sammen på vannventil som vist

Hvit pil på vannventil viser kjølevannsretning

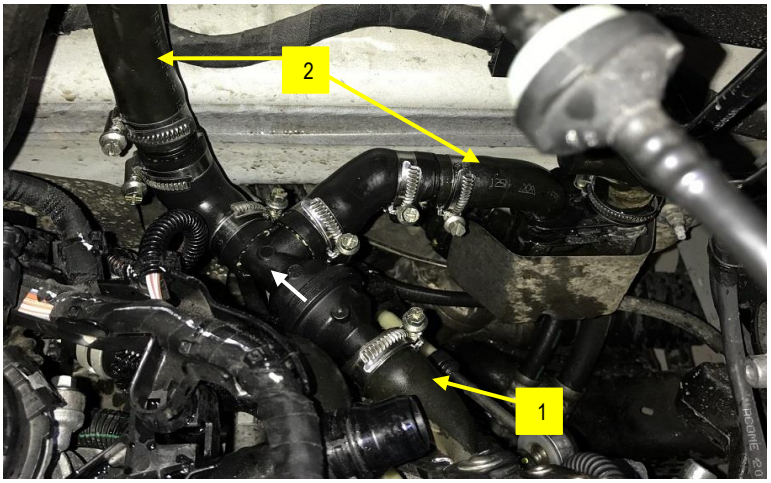

Bilde 10

Sett slange 3 som ble demontert på motor på **vannventil 2**

Ikke skru fast slangeklemme



Bilde 11

1 MONTERING

Monter vannslange 3 på motor

Juster vannventil og koble sammen med vannslange 1

Tilpass lengden på vannslange 3 fra varmeregister og koble denne til vannventil

Hvit pil på vannventil viser kjølevannsretning

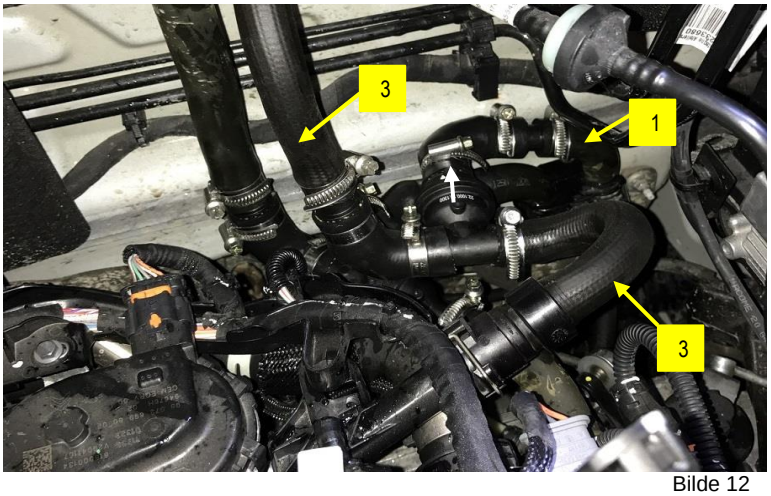

Bilde 12

Pass på så ikke slanger og slangeklemmer kommer i konflikt eller kan skade komponenter
Juster eventuelt etter behov

Monter tilbake luftfilterboks

Vannkretstegning:

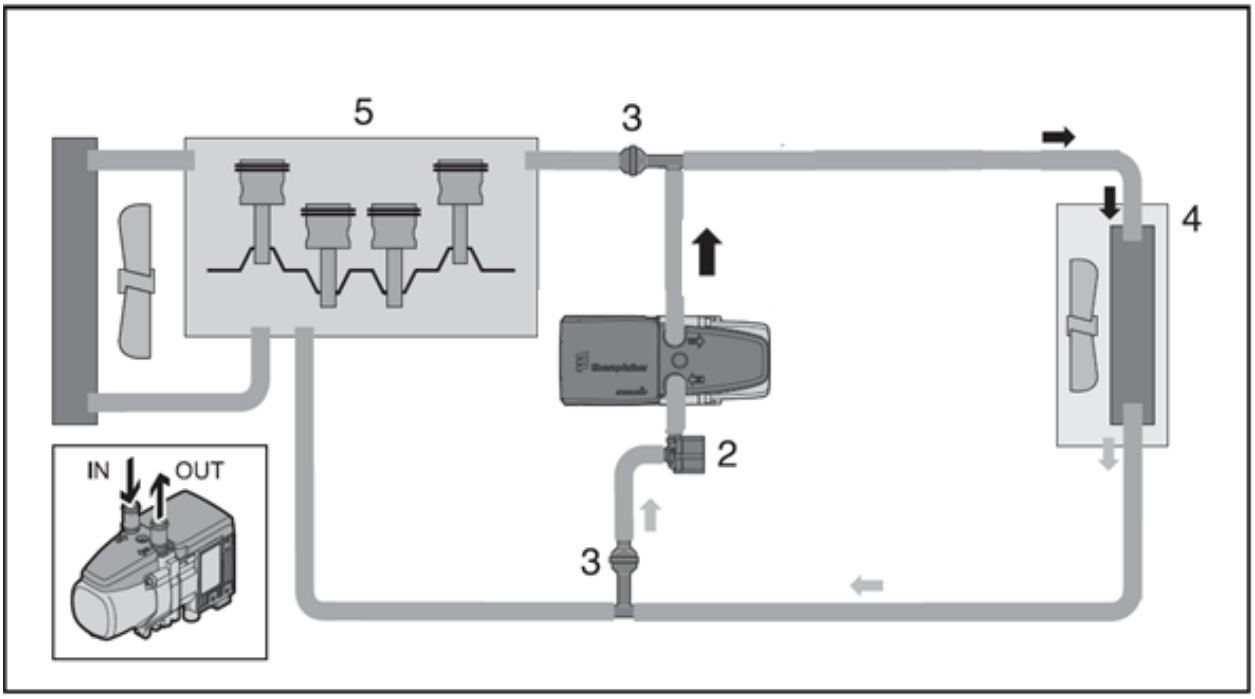

5 ETTER MONTERING

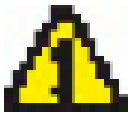

Etterfyll kjølevæske / glykol, start opp varmer og motor og la de gå samtidig for å få luftet ut kjølesystem

6 OVERSIKT OVER DELER

ARTIKKEL NR:	BESKRIVELSE	ANTALL
22 1000 10 12 00	Vannventil	1 stk
22 1000 10 13 00	Vannventil	1 stk
25 2526 80 01 02	Vannslange til kapp	1 stk
22 1000 10 01 05	Vannslangeskjøt 20-18mm	4 stk
2420022	Slangeklemmer vann	14 stk

7 VEILEDNING FOR KUNDEN

Se informasjon i anvisning 292403100062 for oppgraderingssats 229000810011

Hovedkvarter:
J. Eberspächer GmbH & Co. KG
Eberspächerstraße 24
73730 Esslingen
Hotline: 0800 1234300
Faks-hotline: 01805 262624
info@eberspaecher.com

Opprettet av:
Eberspächer AB Norge
Trollåsveien 34
1414 Trollåsen

Tlf: +47 66 82 30 50
support@eberspaecher.com

H.S 04.04.2018

Eberspächer