PROPOZYCJA MONTAŻU
HYDRONIC S3 – D 4 E / D 5 W POJEŹDZIE TOYOTA PROACE / VERSO (V), PEUGEOT EXPERT / TRAVELLER (V), CITROËN JUMPY / SPACETOURER (V)



NINIEJSZA PROPOZYCJA MONTAŻU ODNOSI SIĘ DO POJAZDÓW OD ROCZNIKA MODELOWEGO 2016 Z NASTĘPUJĄCYMI SILNIKAMI:

TOYOTA PROACE / VERSO
pojemność skokowa 2,0 l / silnik rzędowy 4-cylindrowy D-4D / 110 kW – 150 KM (HSN: 5013 / TSN: AKQ)
pojemność skokowa 2,0 l / silnik rzędowy 4-cylindrowy D-4D / 130 kW – 177 KM (HSN: 5013 / TSN: AKP)

PEUGEOT EXPERT / TRAVELLER
pojemność skokowa 2,0 l / silnik rzędowy 4-cylindrowy HDI / 88 kW – 120 KM (HSN: 3003 / TSN: AMG, AMH)
pojemność skokowa 2,0 l / silnik rzędowy 4-cylindrowy HDI / 100 kW – 136 KM (HSN: 3003 / TSN: AMI, AMJ)
pojemność skokowa 2,0 l / silnik rzędowy 4-cylindrowy HDI / 110 kW – 150 KM (HSN: 3003 / TSN: AXC)
pojemność skokowa 2,0 l / silnik rzędowy 4-cylindrowy HDI / 130 kW – 177 KM (HSN: 3003 / TSN: AXD)

CITROËN JUMPY / SPACETOURER
pojemność skokowa 2,0 l / silnik rzędowy 4-cylindrowy HDI / 110 kW – 150 KM (HSN: 3001 / TSN: AWM)
pojemność skokowa 2,0 l / silnik rzędowy 4-cylindrowy HDI / 130 kW – 177 KM (HSN: 3001 / TSN: AWN)

WICHTIG für den elektrischen Anschluss der Hydronic S3 CS Heizgeräte: Bitte beachten Sie die Hinweise am Ende dieses Einbauvorschlages!
IMPORTANT NOTE for the electrical wiring of Hydronic S3 CS heaters: Please read the reference at the end of this installation recommendation!

Eberspächer

SPIS TREŚCI

ROZDZIAŁ	TYTUŁ ROZDZIAŁU	STRONA
1	Wstęp	3
2	Montaż wstępny	6
3	Montaż	12
4	Po montażu	25
5	Przegląd części	27
	Instrukcja dla klienta	29

Niniejsza propozycja montażu opisuje montaż urządzenia grzewczego Hydronic S3 w pojeździe od rocznika modelowego 2016 z następującym wyposażeniem:

- **z automatyczną klimatyzacją (z jednym lub z dwoma wymiennikami ciepła)**
- **z reflektorami przeciwmgielnymi**
- **ze światłami LED do jazdy dziennej**
- **z ręczną lub automatyczną skrzynią biegów**

PROSZĘ PRZESTRZEGAĆ!

Niniejsza propozycja montażu dotyczy ww. pojazdów z wyłączeniem wszelkich roszczeń z tytułu odpowiedzialności. W przypadku innego rocznika modelowego i/lub innego wyposażenia niniejsza propozycja montażu może się zmienić.
Dlatego przed przystąpieniem do montażu urządzenia grzewczego należy koniecznie sprawdzić pojazd pod kątem możliwości zamontowania.

Wyklucza się wszelkie roszczenia z tytułu odpowiedzialności za zmiany wprowadzone w pojeździe.

Czas montażu ok. 7 godzin

1 WSTĘP

SZCZEGÓLNY STYL PISOWNI, PREZENTACJI I PIKTOGRAMY

W niniejszej propozycji montażu różne informacje zostały zaakcentowane specjalnym stylem pisowni oraz piktogramami. Znaczenie i odpowiednie czynności zostały opisane w poniższych przykładach.

SZCZEGÓLNY STYL PISOWNI I PREZENTACJI

- Kropka (▪) oznacza wypunktowanie, które posiada nagłówek.
  - – Jeśli po kropce wystąpi myślnik (–), oznacza to, że wyliczenie jest przyporządkowane do danego punktu.

PIKTOGRAMY

NIEBEZPIECZEŃSTWO!

Wskazówka wskazuje na zagrożenie dla zdrowia i życia. Jeśli wskazówka nie będzie przestrzegana, może prowadzić to do ciężkiego uszczerbku na zdrowiu.

➔ Strzałka wskazuje na odpowiednie środki bezpieczeństwa, aby zapobiec niebezpieczeństwu.

UWAGA!

Wskazówka wskazuje na niebezpieczną sytuację dla osoby i / lub produktu. Jeśli wskazówka nie będzie przestrzegana, może to doprowadzić do ciężkiego uszczerbku na zdrowiu i / lub uszkodzenia urządzenia.

➔ Strzałka wskazuje na odpowiednie środki bezpieczeństwa, aby zapobiec niebezpieczeństwu.

PROSZĘ PRZESTRZEGAĆ!

Wskazówka stanowi zalecenia związane z użytkowaniem i pomocne porady dotyczące eksploatacji, montażu oraz naprawy urządzenia grzewczego.

WSKAZÓWKI DOTYCZĄCA BEZPIECZEŃSTWA PODCZAS MONTAŻU I NAPRAWY

NIEBEZPIECZEŃSTWO!

Montaż lub naprawa urządzeń grzewczych Eberspächer w sposób niezgodny z instrukcją może spowodować pożar lub prowadzić do pojawienia się trujących spalin we wnętrzu pojazdu.
To z kolei może skutkować zagrożeniem dla zdrowia i życia.

➔ Urządzenie grzewcze może być montowane wyłącznie przez uprawniony oraz przeszkolony personel, zgodnie z wytycznymi zawartymi w dokumentacji technicznej lub naprawiane przy użyciu oryginalnych części zamiennych.

➔ Nieuprawnionemu oraz nieprzeszkolonemu personelowi nie wolno wykonywać montażu ani napraw, w tym napraw z użyciem części innych niż oryginalne. Ponadto montaż lub naprawa bez wymaganej dokumentacji technicznej jest niebezpieczna i tym samym zabroniona.

➔ Montaż zgodnie z niniejszą propozycją montażu należy wykonywać wyłącznie w powiązaniu z opisem technicznym danego urządzenia, jego instrukcją montażu, wskazówkami dot. eksploatacji oraz instrukcją konserwacji.
Niniejszy dokument należy dokładnie przeczytać przed / w trakcie montażu oraz naprawy, jak również stale przestrzegać. Bezwzględnie należy przy tym przestrzegać przepisów ustawowych, wskazówek dotyczących bezpieczeństwa oraz wskazówek ogólnych.

PROSZĘ PRZESTRZEGAĆ!

- Podczas montażu oraz naprawy należy przestrzegać odpowiednich zasad techniki, jak również ewentualnych wytycznych producenta pojazdu.
- Przy spawaniu łukiem elektrycznym w pojeździe w celu ochrony sterownika należy odłączyć przewód dodatni od akumulatora i podłączyć go do masy.

PRAWA Z TYTUŁU ODPOWIEDZIALNOŚCI / GWARANCJA

Firma Eberspächer nie ponosi żadnej odpowiedzialności za braki oraz uszkodzenia powstałe podczas montażu lub naprawy, które zostały przeprowadzone przez nieuprawniony oraz nieprzeszkolony personel. Przestrzeganie przepisów prawa i wskazówek dotyczących bezpieczeństwa jest warunkiem zachowania praw z tytułu odpowiedzialności. Niestosowanie się do przepisów prawa oraz wskazówek dotyczących bezpieczeństwa prowadzi do wyłączenia odpowiedzialności ze strony producenta urządzenia grzewczego.

ZAPOBIEGANIE WYPADKOM

Koniecznie należy przestrzegać ogólnych przepisów BHP oraz odpowiednich instrukcji ochrony warsztatu i pracy.

1 WSTĘP

DODATKOWE INFORMACJE DOTYCZĄCE OBOWIĄZYWANIA PROPOZYCJI MONTAŻU

Niniejsza propozycja montażu odnosi się do pojazdu z niższej wyszczególnionymi wersjami silnika i skrzyni biegów.

WERSJA SILNIKA I SKRZYNI BIEGÓW

Pojemność skokowa	kW / KM	Skrzynia biegów
2,0 l	88 / 120	6S
2,0 l	100 / 136	6S
2,0 l	110 / 150	6S
2,0 l	130 / 177	8A

6S = ręczna skrzynia 6-biegowa

8A= 8-zakresowa automatyczna skrzynia biegów

PROSZĘ PRZESTRZEGAĆ!

- W przypadku pojazdów z kierownicą po prawej stronie niniejsza propozycja montażu nie obowiązuje.
- Modele pojazdów, rodzaje silnika oraz warianty wyposażenia, nieuwzględnione w niniejszej propozycji montażu, nie zostały sprawdzone.
  Jednakże montaż zgodnie z niniejszą propozycją montażu jest możliwy.

PIERWSZE URUCHOMIENIE LUB SPRAWDZENIE DZIAŁANIA URZĄDZENIA GRZEWCZEGO

- Po wykonaniu montażu lub naprawy urządzenia grzewczego należy dokładnie odpowietrzyć cały obieg medium chłodzącego oraz cały układ paliwowy. Należy przy tym przestrzegać przepisów producenta pojazdu.
- Przed próbnym rozruchem otworzyć wszystkie obiegi grzewcze (ustawić pokrętło regulacji temperatury na „ciepły").
- Podczas rozruchu próbnego urządzenia grzewczego należy sprawdzić wszystkie przyłącza wody i paliwa pod kątem szczelności i stałego osadzenia.
- Jeśli podczas pracy urządzenia grzewczego wystąpi zakłócenie, usunąć je za pomocą urządzenia diagnostycznego.

CZĘŚCI NIEZBĘDNE DO WYKONANIA MONTAŻU

ILOŚĆ SZTUK	NAZWA	NR DO ZAMÓWIENIA
1	Hydronic S3 - D 4 E z VD DP	25 2922 05 00 00
1	Zestaw do zabudowy do konkretnego pojazdu	24 8000 30 00 97
	hzguzuz	
1	Hydronic S3 - D 5 E z VD DP	25 2921 05 00 00
1	Zestaw do zabudowy do konkretnego pojazdu	24 8000 30 00 97
Element sterujący EasyStart do wyboru:		
1	EasyStart Web	22 1000 34 51 00
1	EasyStart Remote+	22 1000 34 17 00
1	Easy Start Remote	22 1000 34 23 00

NIEZBĘDNE NARZĘDZIA SPECJALISTYCZNE

- Niezbędny klucz dynamometryczny
- Środek antykorozyjny
- Cęgi do zaciskania
- Szczypce do opasek zaciskowych z taśmy sprężynowej

MOMENTY DOKRĘCENIA

Jeśli nie podano momentu dokręcenia, połączenia śrubowe należy dokręcać zgodnie z informacjami podanymi w poniższej tabeli:

Opis części	Momenty dokręcenia
Śruba z łbem sześciokątnym M6	10 $^{+1}$ Nm
Śruba z łbem sześciokątnym M8	20 $^{+2}$ Nm
Śruba z łbem sześciokątnym M10	45 $^{+2}$ Nm
Wkręt samogwintujący z gniazdem Torx M6 x 16	11 $^{+1}$ Nm
Śruba M4	3 $^{+0,5}$ Nm
Śruba M5 x 10	5 $^{+0,5}$ Nm
Śruba M5 x 18	6,5 $^{+0,5}$ Nm
Obejma do rury spalinowej	7 $^{+1}$ Nm
Obejma węża do węża wodnego	3 $^{+0,5}$ Nm
Obejma węża do rury powietrza spalania	5 $^{+0,5}$ Nm
Obejma węża do rury paliwa	1 $^{+0,2}$ Nm

1 WSTĘP

RYSUNEK MONTAŻOWY

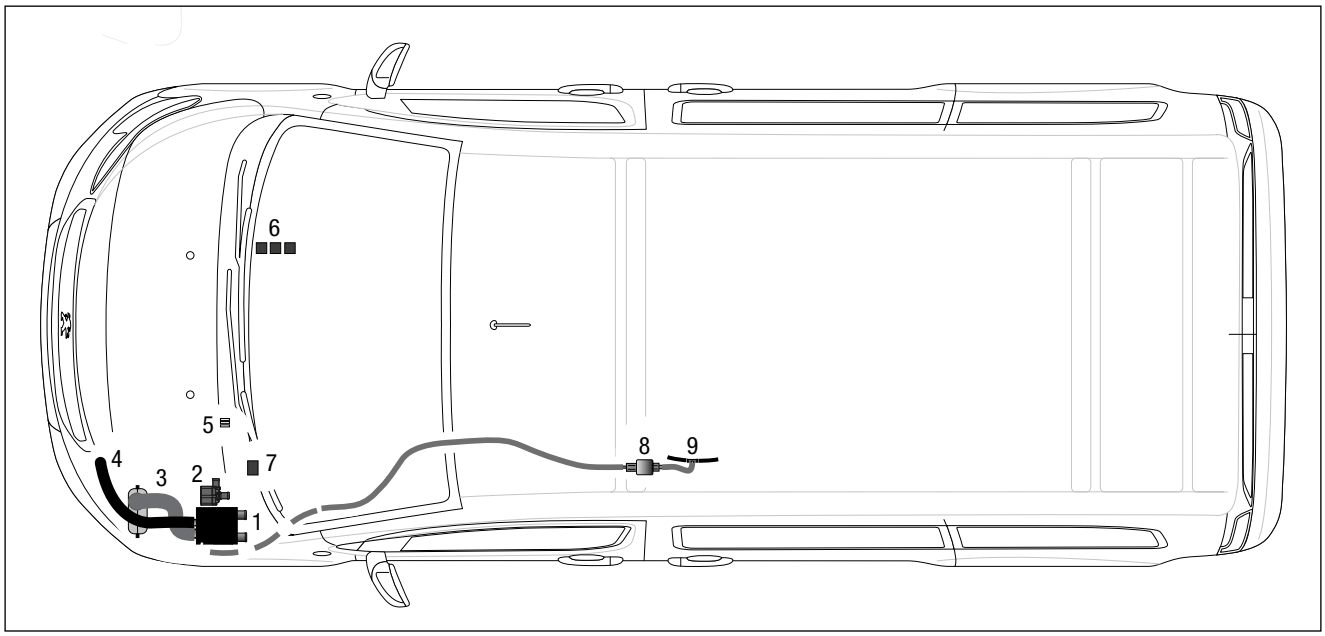

1 Urządzenie grzewcze Hydronic S3
2 Pompa wodna
3 Rura spalinowa z tłumikiem spalin
4 Rura powietrza spalania
5 Podstawka bezpiecznika
6 2 x przekaźnik i IPCU
7 Element sterujący EasyStart Remote / Remote+ / Web
8 Pompa dozująca
9 Trójnik w przewodzie powrotnym pojazdu

2 MONTAŻ WSTĘPNY

PRACE PRZYGOTOWAWCZE W POJEŹDZIE

- Demontaż lewej dolnej osłony deski rozdzielczej
- Demontaż schowka podręcznego
- Odprowadzenie ciśnienia z układu chłodzenia
- Spuszczenie medium chłodzącego do czystego zbiornika

PRZYGOTOWANIE URZĄDZENIA GRZEWCZEGO
(patrz Rys. 1 i 2)

Zamontować króćce wody przy urządzeniu grzewczym w sposób przedstawiony na rysunku.

Usunąć duplikat tabliczki znamionowej z urządzenia grzewczego.



Rys. 1
① Króćce wody zamontowane przy urządzeniu grzewczym

Etapy montażu

- Nasmarować o-ring (5) i włożyć w rowek na króćcu.
- Ponownie podłączyć akumulator.
- Włożyć króćce (3 lub 4) w wycięcia osłony czujnika (2). Kołnierz na króćcu znajduje się nad osłoną.
- Ustawić króćce uzębieniem w osłonie czujnika i zamocować.
- Nałożyć osłonę czujnika króćcami z przodu na urządzenie grzewcze.
- Wcisnąć króćce całkowicie w otwory przyłączeniowe w wymienniku ciepła.
- Przy króćcach kątowych dopasować kierunek:
  – Unieść osłonę czujnika na wysokość kołnierza króćców.
  – Obrócić króćce w wymaganym kierunku.
  – Opuścić osłonę czujnika i dostosować położenie króćców, aby uzębienia znów pokrywały się.
- Zamocować osłonę czujnika śrubą M5 x 18 (1)
  (moment dokręcenia: $6{,}5^{+0{,}5}$ Nm).

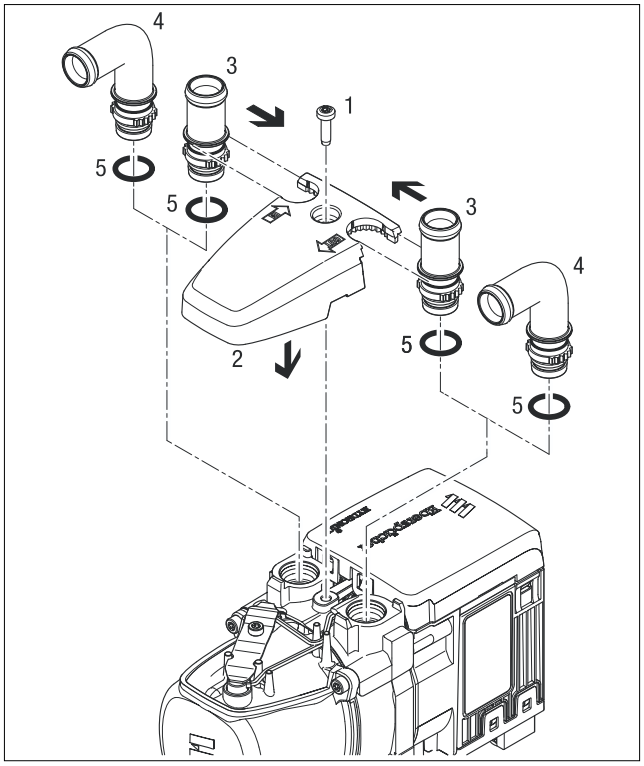

Rys. 2

1 Śruba M5 x 18
2 Osłona czujnika
3 Króciec, prosty
4 Króciec, kątowy
5 O-ring

2 MONTAŻ WSTĘPNY

PRZYGOTOWANIE WĘŻY WODNYCH
(patrz Rys. 3)

Przyciąć węże wodne zgodnie z wymiarami podanymi na rysunku i przygotować.

PROSZĘ PRZESTRZEGAĆ!

Węże wodne podłącza się szeregowo (inline) do obiegu wody, patrz Opis techniczny, rozdział
„Montaż”, punkt „Podłączanie do obiegu wody chłodzącej”.

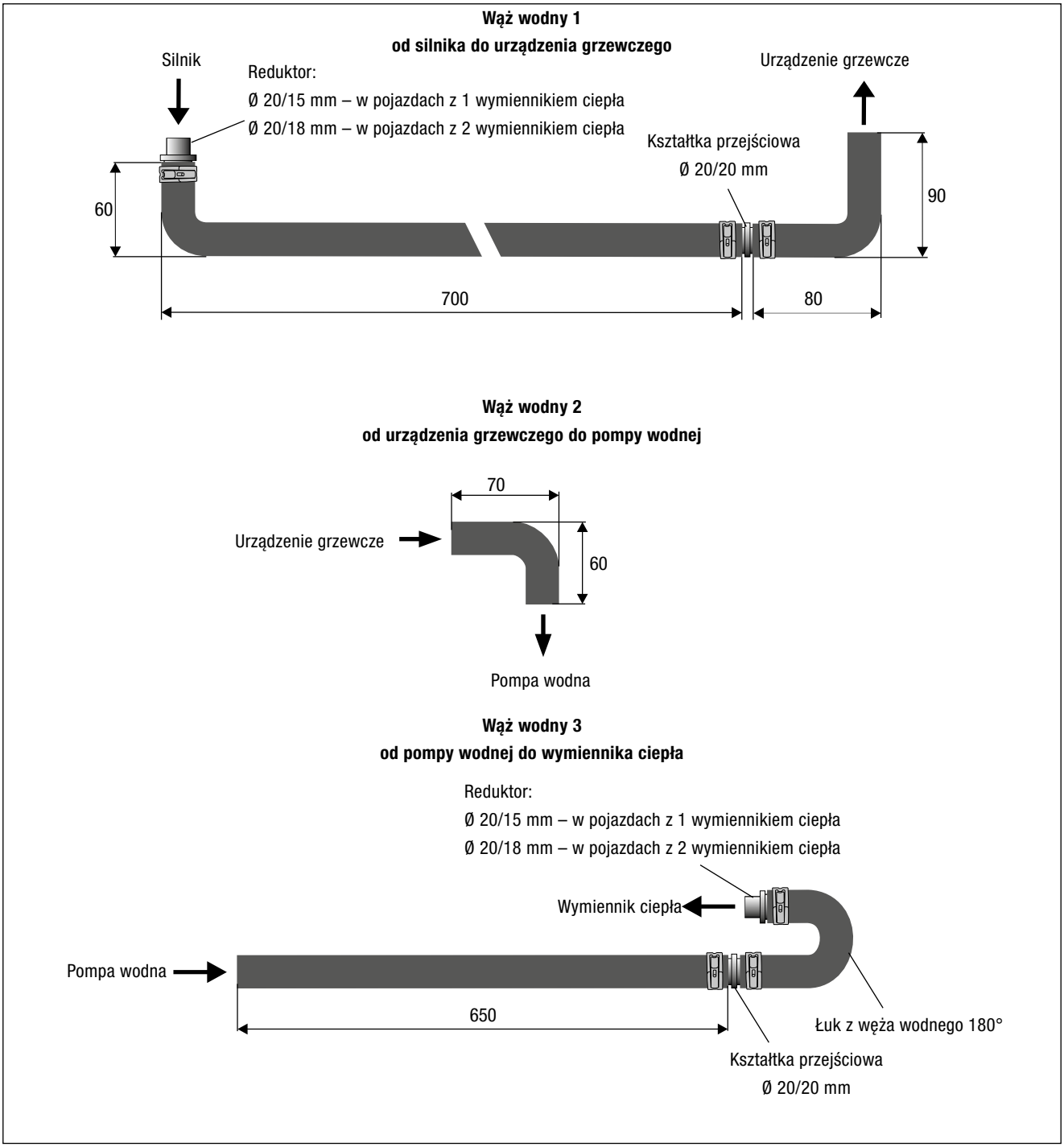

Rys. 3

2 MONTAŻ WSTĘPNY

MONTAŻ WSTĘPNY POMPY WODNEJ
(patrz Rys. 4)

Zamontować uchwyt pompy wodnej przy płaszczu urządzenia grzewczego za pomocą 2 śrub M6 x 12.

Włożyć pompę wodną w uchwyt pompy wodnej zgodnie z rysunkiem.

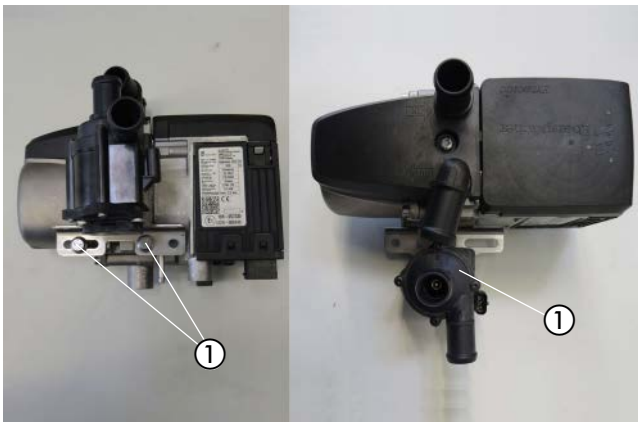

Rys. 4
① Pompa wodna zamontowana przy płaszczu urządzenia grzewczego i włożona

MONTAŻ WSTĘPNY URZĄDZENIA GRZEWCZEGO Z POMPĄ WODNĄ I WĘŻAMI WODNYMI
(patrz Rys. 5)

Zamontować przygotowane węże wodne od 1 do 3 przy urządzeniu grzewczym i pompie wodnej.

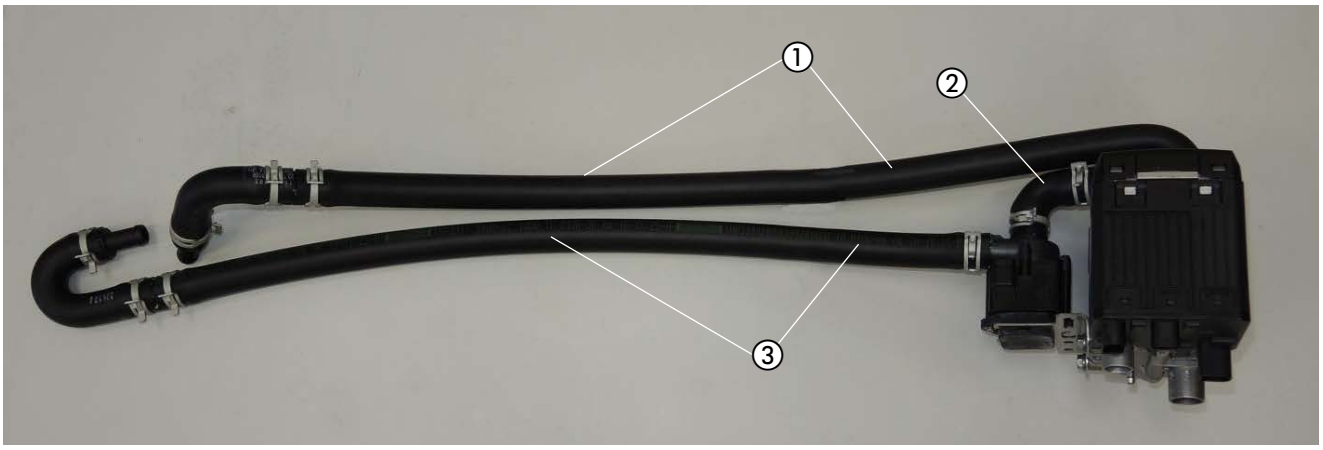

Rys. 5
① Podłączanie węża wodnego 1 do króćca wlotowego wody urządzenia grzewczego
② Podłączanie węża wodnego 2 do króćca ssącego pompy wodnej i do króćca wylotowego wody urządzenia grzewczego
③ Podłączanie węża wodnego 3 do króćca tłoczącego pompy wodnej

UWAGA!

Zabezpieczyć wszystkie połączenia węży za pomocą opasek zaciskowych z taśmy sprężynowej.

2 MONTAŻ WSTĘPNY

PRZYGOTOWANIE TŁUMIKA SPALIN
(patrz Rys. od 6 do 8)

Rozwiercić otwór w uchwycie 9301 z jednej strony do Ø 8,5 mm.

Zamontować przygotowany uchwyt 9301 za pomocą śruby M6 x 12 z podkładką karoseryjną B6 przy tłumiku spalin i ustawić zgodnie z rysunkiem.

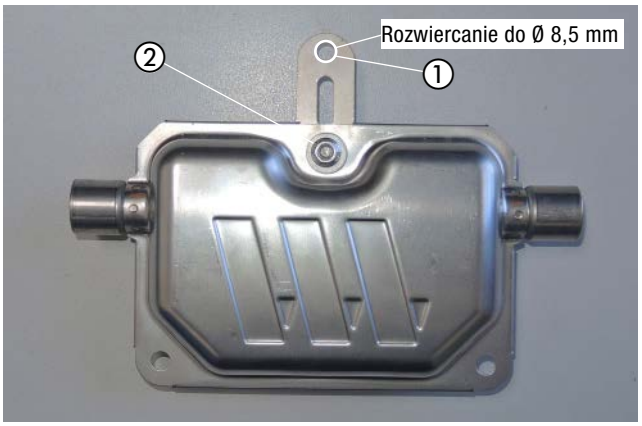

Rys. 6
① Uchwyt 9301 rozwiercony z jednej strony
② Tłumik spalin z zamontowanym uchwytem 9301

Przyciąć rurę spalinową na długość L = 600 mm i zamontować kolanko rury spalinowej. Dodatkowo nasunąć dwie izolacje spalin.

Nasunąć izolację spalin na rurę końcową spalin.

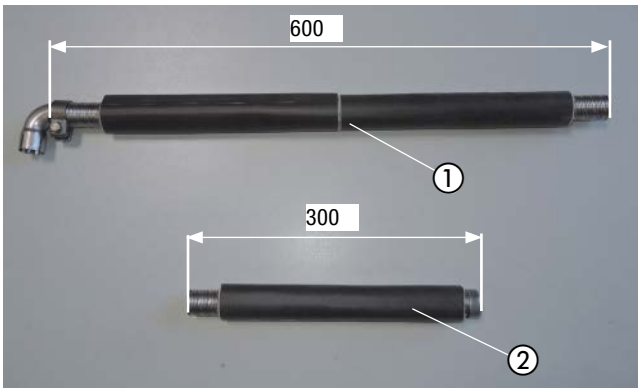

Rys. 7
① Rura spalinowa z izolacją spalin i kolankiem rury spalinowej
② Końcowa rura spalinowa

Podłączyć przygotowane rury spalinowe, każdą przy pomocy jednej obejmy mocującej, do tłumika spalin.

Zgiąć wstępnie rurę spalinową zgodnie z rysunkiem.

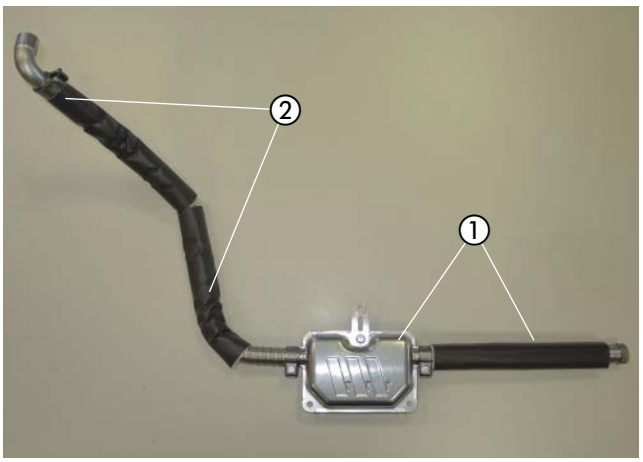

Rys. 8
① Tłumik spalin z zamontowaną rurą końcową spalin
② Ukształtowana i zamontowana rura spalinowa

2 MONTAŻ WSTĘPNY

MONTAŻ WSTĘPNY UCHWYTU URZĄDZENIA
(patrz Rys. 9)

Zamontować uchwyt Z zgodnie z rysunkiem na uchwycie urządzenia przy pomocy śruby M6 x 12 i ustawić.

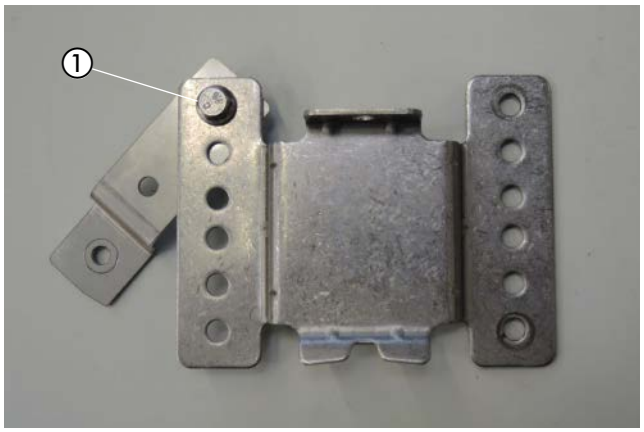

Rys. 9
① Uchwyt Z zamontowany na uchwycie urządzenia

MONTAŻ WSTĘPNY POMPY DOZUJĄCEJ
(patrz Rys. 10)

Umieścić pompę dozującą zgodnie z rysunkiem w gumowym uchwycie.

Zamocować uchwyt L przy pomocy śruby M6 x 25 z podkładką B6 zgodnie z rysunkiem.

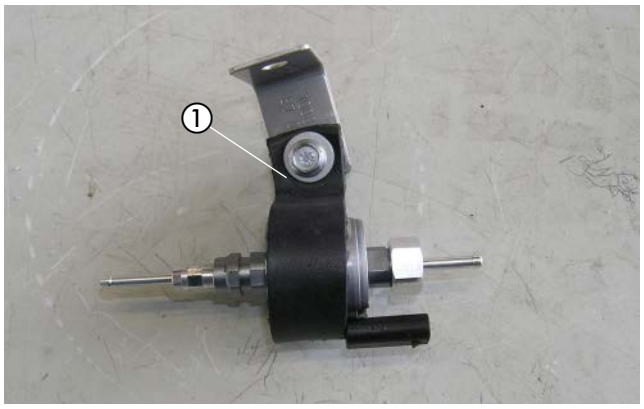

Rys. 10
① Pompa dozująca z zamontowanym uchwytem gumowym i uchwytem L

PRZYGOTOWANIE TRÓJNIKA ZASILANIA PALIWEM
(patrz Rys. 11)

Nasunąć po jednym wężu paliwowym (Ø 10 mm) na przyłącza Ø 10 mm trójnika i zamocować.

Nasunąć łuk węża paliwowego 105° na przyłącze Ø 6 mm i zamocować obejmą Ø 9 mm.

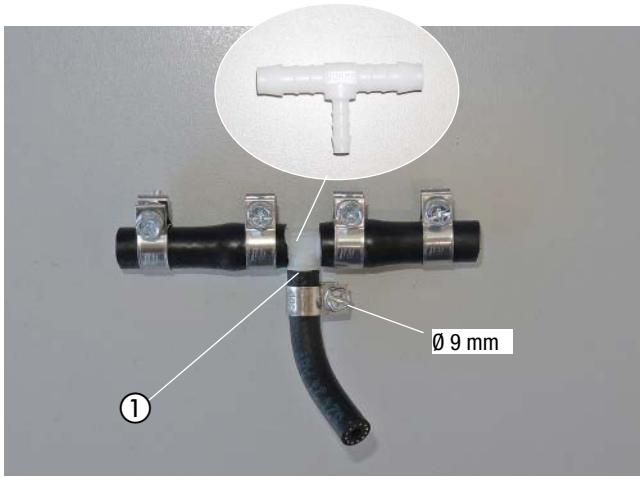

Rys. 11
① Przygotowany trójnik

2 MONTAŻ WSTĘPNY

MONTAŻ WSTĘPNY UCHWYTU PODSTAWKI BEZPIECZNIKÓW
(patrz Rys. 12)

Zamocować podstawkę bezpieczników za pomocą dwóch nitów rozprężnych z tworzywa sztucznego M4 zgodnie z rysunkiem na uchwycie podstawki bezpieczników.

Zamocować złącze diagnostyczne przy mocowaniu złącza i włożyć w uchwyt.

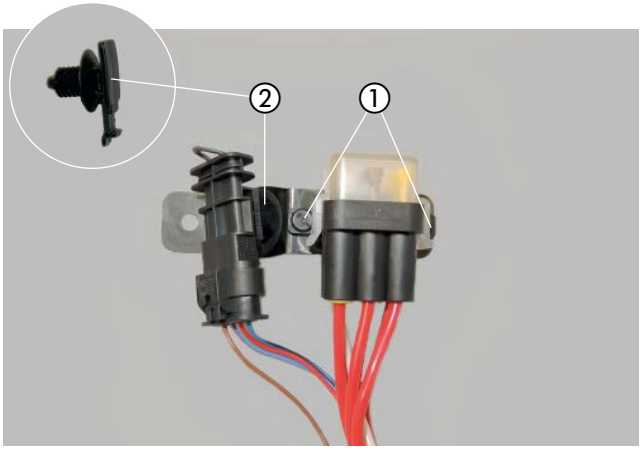

Rys. 12
① Podstawka bezpieczników zamontowana na uchwycie
② Mocowanie złącza ze złączem diagnostycznym

PRZYGOTOWANIE WIĄZKI PRZEWODÓW „2X PRZEKAŹNIK Z IPCU”
(patrz Rys. 13)

Zamontować uchwyt przy wiązce przewodów „2x przekaźnik z IPCU” zgodnie z rysunkiem przy pomocy 2 śrub M4 x 10, przy czym przykręcić również końcówkę kablową pierścieniową (przyłącze masy) do jednej ze śrub.

Włożyć 2x przekaźnik w IPCU w cokół. Cokół IPCU jest oznaczony.

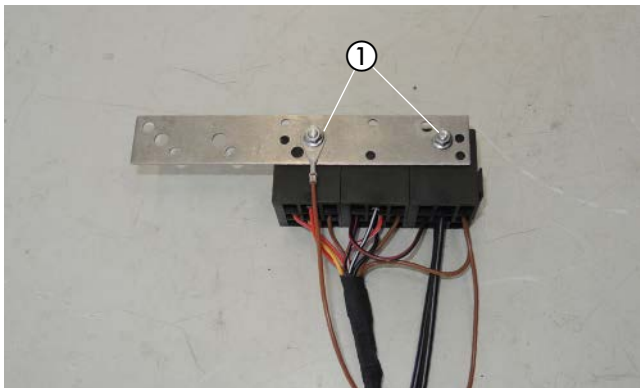

Rys. 13
① Zamontowana wiązka przewodów „2x przekaźnik z IPCU”

MONTAŻ WSTĘPNY ODBIORNIKA ELEMENTU STERUJĄCEGO
(patrz Rys. 14)

W PRZYPADKU MONTAŻU PILOTA ZDALNEGO STEROWANIA EASYSTART REMOTE/REMOTE+

Zamontować odbiornik pilota EasyStart Remote/Remote+ przy pomocy dwóch śrub
M4 x 10 zgodnie z rysunkiem na uchwycie.

W PRZYPADKU MONTAŻU PILOTA ZDALNEGO STEROWANIA EASYSTART WEB

Odbiornik EasyStart Web zamontować przy pomocy jednej śruby M4 x 10 i płatka samoprzylepnego na uchwycie zgodnie z rysunkiem.



Rys. 14
① Część stacjonarna EasyStart Remote/Remote+
② Część stacjonarna EasyStart Web

3 MONTAŻ

PRZYGOTOWANIE MIEJSCA MONTAŻU
(patrz Rys. 15)

Miejsce montażu urządzenia grzewczego znajduje się na lewej ściance bocznej w komorze silnika nad skrzynką elektryczną.

TYLKO W POJAZDACH Z DODATKOWĄ SKRZYNKĄ PRZEKAŹNIKÓW
Odczepić skrzynkę przekaźników (zaczep) i zaczepić w niżej położonym otworze.

Złącza pozostają zamontowane.

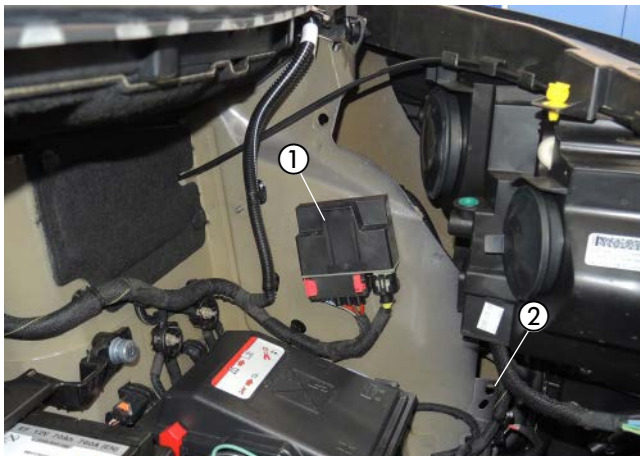

Rys. 15
① Odłączanie skrzynki przekaźników
② Istniejący otwór do mocowania skrzynki przekaźników

MONTAŻ UCHWYTU URZĄDZENIA
(patrz Rys. 16 i 17)

Wykonać otwór Ø 9 mm względem istniejącego owalnego otworu zgodnie z wymiarem podanym na rysunku.

W przypadku 2 otworu przyłożyć uchwyt urządzenia, zaznaczyć otwór do wywiercenia i wykonać otwór Ø 9 mm.

W każdym z wywierconych otworów założyć jedną nitonakrętkę M6.

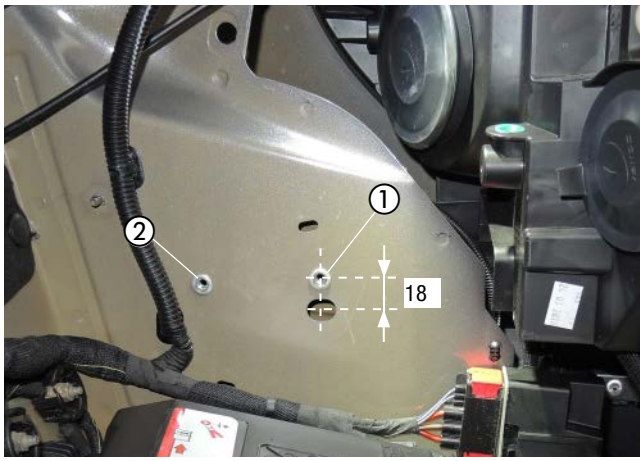

Rys. 16
① Odmierzanie 1 otworu (względem owalnego otworu)
② 2 otwór z nitonakrętką M6

Zamontować przygotowany uchwyt urządzenia zgodnie z rysunkiem na założonych nitonakrętkach M6 przy pomocy 2 śrub M6 x 12.

Zamontować uchwyt Z w istniejącym otworze w ściance bocznej przy pomocy śruby M6 x 16.

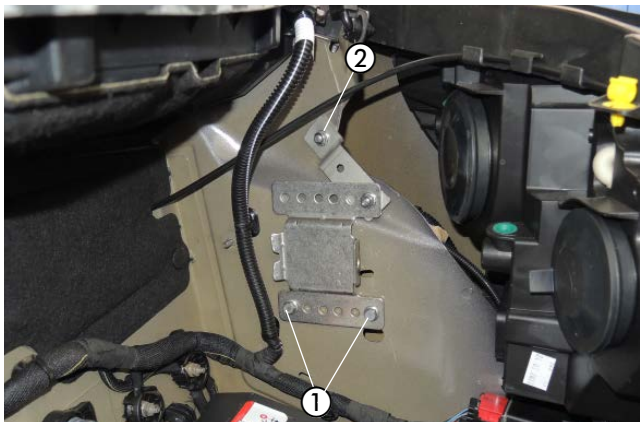

Rys. 17
① Uchwyt urządzenia zamontowany przy pomocy 2 śrub M6 x 12
② Uchwyt Z zamontowany przy pomocy śruby M6 x 16

3 MONTAŻ

WKŁADANIE URZĄDZENIA GRZEWCZEGO
(patrz Rys. 18)

Włożyć wstępnie zmontowane urządzenie grzewcze w uchwyt urządzenia i zamocować śrubą M6 x 12.

Poprowadzić wstępnie zmontowane węże wodne do ścianki działowej silnika.



Rys. 18
① Włożone wstępnie zmontowane urządzenie grzewcze

PRZECINANIE WĘŻA ZASILANIA W WODĘ
(patrz Rys. 19)

Przeciąć wąż zasilania w wodę (dolne prawe przyłącze przy wymienniku ciepła) w zaznaczonym miejscu, zgodnie z wymiarami na rysunku.

Obrócić króciec przy wymienniku ciepła w prawo.



Rys. 19
① Linia cięcia na wężu zasilania w wodę

UKŁADANIE I PODŁĄCZANIE WĘŻY WODNYCH
(patrz Rys. od 20 do 23)

PROSZĘ PRZESTRZEGAĆ!
Dopasowanie reduktorów węży
Ø 20/15 mm – w pojazdach z 1 wymiennikiem ciepła
Ø 20/18 mm – w pojazdach z 2 wymiennikiem ciepła

Podłączyć wąż wodny 1 za pomocą reduktora do odcinka węża wodnego prowadzącego do silnika.

Podłączyć wąż wodny 3 za pomocą reduktora do węża zasilania w wodę prowadzącego do wymiennika ciepła.

UWAGA!
Zabezpieczyć połączenia węży prowadzących do pojazdu za pomocą obejm śrubowych Ø 20–32 mm.

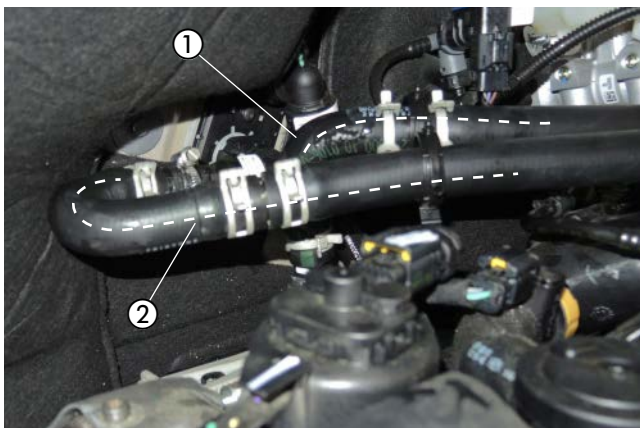

Rys. 20
① Wąż wodny 1
② Wąż wodny 3

3 MONTAŻ

W celu podwieszenia i zamocowania węży wodnych przykręcić uchwyt 90° (6602) na istniejącej śrubie M6 sterownika silnika.

Jako element dystansowy podłożyć 2x podkładkę karoseryjną B6.

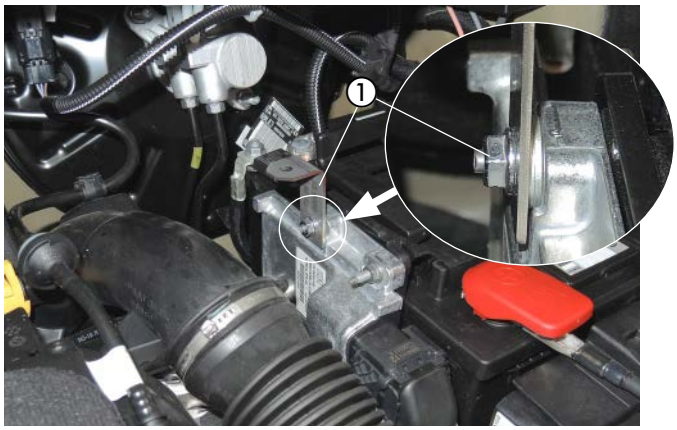

Rys. 21
① Zamontowany uchwyt kątowy 90° z podkładką karoseryjną B6

Podwiesić węże wodne 1 i 3 za pomocą 2 gumowanych obejm Ø 28 mm zgodnie z rysunkiem na zamontowanym uchwycie 90°.

Gumowane obejmy zamontować przy pomocy śruby M6 x 20 na uchwycie.



Rys. 22
① Węże wodne podwieszone przy pomocy 2 gumowanych obejm

Zamocować węże wodne 1 i 3 w dwóch miejscach względem siebie każdorazowo przy pomocy 2 uchwytów węży.

UWAGA!
Chronić węże wodne przed ocieraniem i zabezpieczyć w odpowiednich miejscach opaskami kablowymi.



Rys. 23
① Węże wodne zamocowane 2x dwoma uchwytami węży

3 MONTAŻ

SCHEMAT OBIEGU WODY
(patrz Rys. 24)

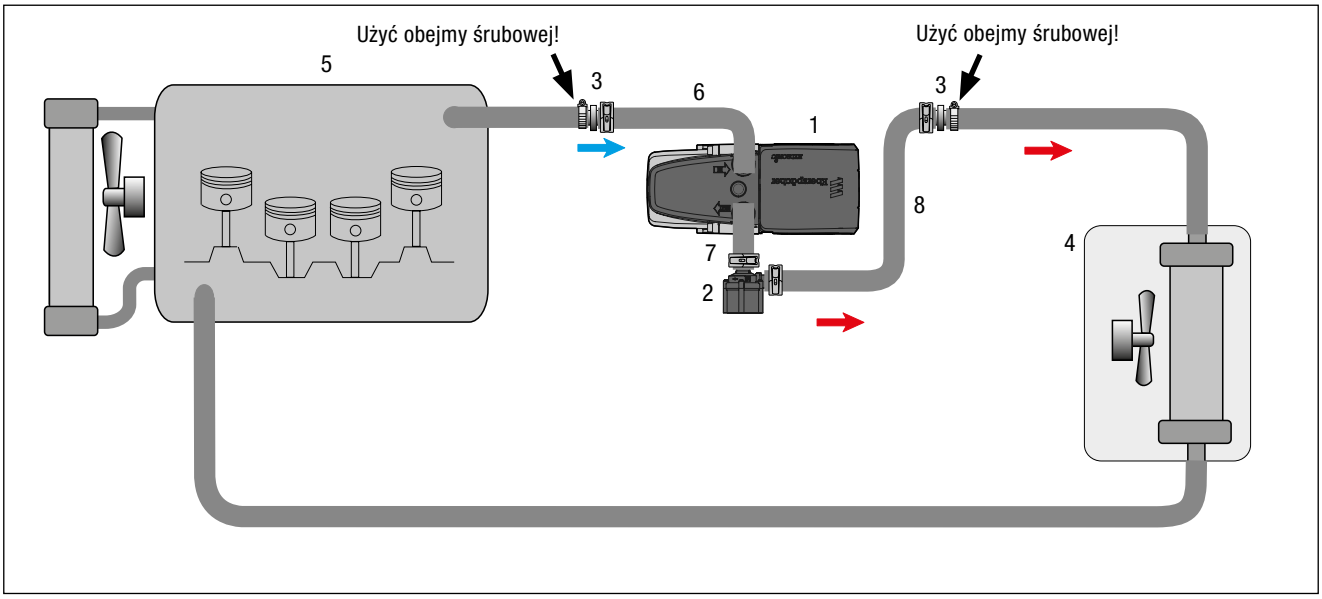

Rys. 24

LEGENDA DO OBIEGU WODY

1	Urządzenie grzewcze Hydronic S3
2	Pompa wodna
3	Reduktor Ø 20/15 mm – w pojazdach z 1 wymiennikiem ciepła Ø 20/18 mm – w pojazdach z 2 wymiennikiem ciepła
4	Wymiennik ciepła pojazdu
5	Silnik
6	Wąż wodny 1
7	Wąż wodny 2
8	Wąż wodny 3
	Opaska zaciskowa z taśmy sprężynowej
	Obejma śrubowa

3 MONTAŻ

UKŁADANIE RURY POWIETRZA SPALANIA
(patrz Rys. 25)

Podłączyć rurę powietrza spalania do urządzenia grzewczego i poprowadzić zgodnie z rysunkiem do przodu wzdłuż belki.

Zabezpieczyć rurę powietrza spalania w odpowiednich miejscach za pomocą opasek kablowych.

⚠ UWAGA!
Rurę powietrza spalania poprowadzić tak, aby urządzenie grzewcze zasysało wyłącznie suche i czyste powietrze spalania.

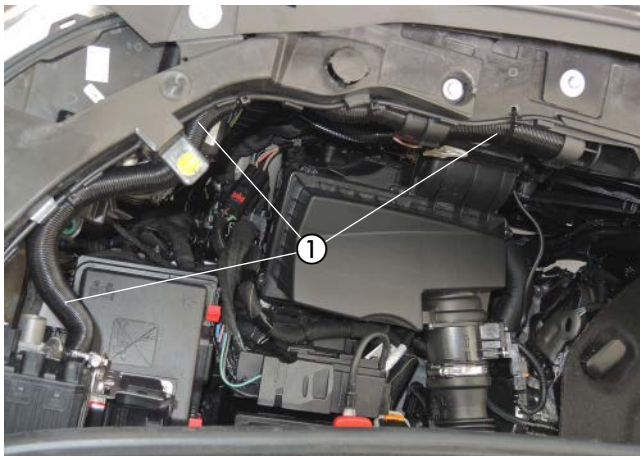

Rys. 25
① Podłączona i ułożona rura powietrza spalania

MONTAŻ UKŁADU SPALIN
(patrz Rys. od 26 do 29)

Punkt mocowania tłumika spalin znajduje się po zewnętrznej stronie lewego wspornika zderzaka na istniejącej śrubie M8.



Rys. 26
① Punkt mocowania tłumika spalin (widok od góry)

Przykręcić przygotowany tłumik spalin za pomocą uchwytu na istniejącej śrubie M8.

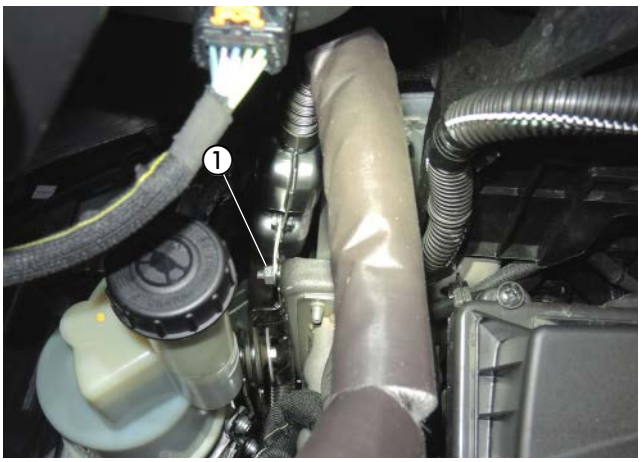

Rys. 27
① Zamontowany tłumik spalin

3 MONTAŻ

Poprowadzić rurę spalinową w łuku do urządzenia grzewczego i podłączyć do króćca wylotowego spalin.

UWAGA!
Na rurę spalinową założyć izolację spalin.

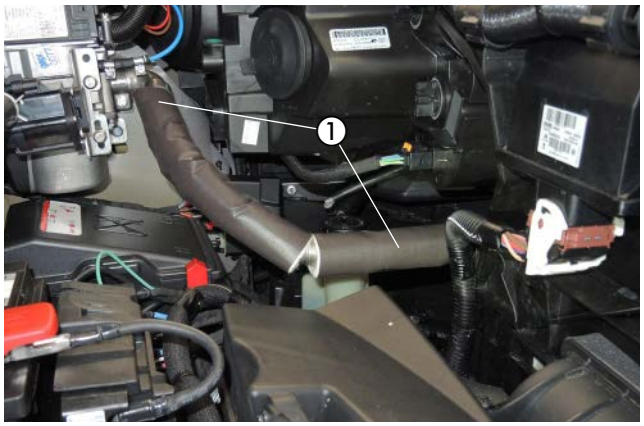

Rys. 28
① Rura spalinowa podłączona do urządzenia grzewczego

Rurę końcową spalin poprowadzić w lewym narożniku zderzaka na zewnątrz.

UWAGA!
Podczas układania rur spalinowych zwracać uwagę na wystarczający odstęp od sąsiednich elementów nadwozia.

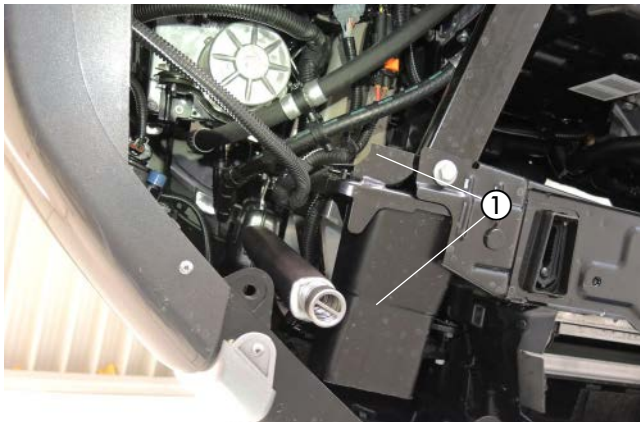

Rys. 29
① Zamontowana rura końcowa spalin

3 MONTAŻ

UKŁADANIE RURY PALIWA I PODŁĄCZANIE POMPY DOZUJĄCEJ
(patrz Rys. 30 i 31)

Zamontować przygotowaną pompę dozującą na istniejącym trzpieniu M8 przedniej obejmy zbiornika paliwa, zwracając przy tym uwagę na położenie montażowe ze wzniosem wynoszącym przynajmniej 15° po stronie tłoczącej.

Króciec tłoczący pompy dozującej skierowany jest do przodu.

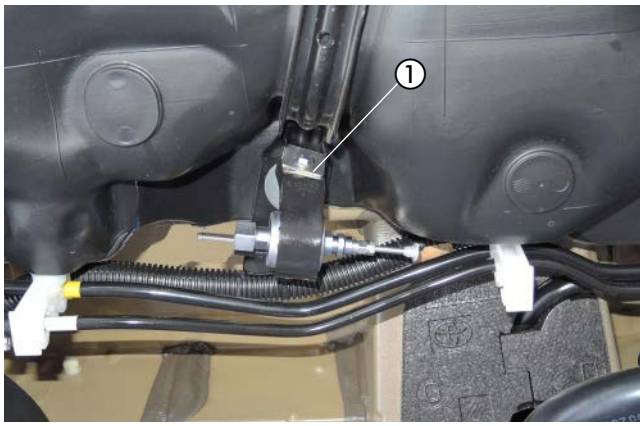

Rys. 30
① Zamontowana pompa dozująca

Podłączyć rurę paliwa (przewód tłoczący) za pomocą węża paliwowego (Ø 3,5 x 3 mm, dł. = 50 mm) do urządzenia grzewczego i wspólnie z kablem pompy dozującej poprowadzić do miejsca montażu pompy dozującej.

Skrócić rurę paliwa (przewód tłoczący) od urządzenia grzewczego do pompy dozującej i podłączyć za pomocą węża paliwowego Ø 3,5 x 3 mm do króćca tłoczącego pompy dozującej.

Zablokować styki wtykowe kabla pompy dozującej, nie zwracając uwagi na biegunowość, we wtyku.
Podłączyć wtyczkę do pompy dozującej.



Rys. 31
① Układanie rury paliwa przy spodzie pojazdu

3 MONTAŻ

PODŁĄCZANIE ZASILANIA PALIWEM
(patrz Rys. od 32 do 34)

Przeciąć przewód powrotny paliwa (białe zaznaczenie) przed zbiornikiem.

- Linia cięcia mniej więcej pośrodku między osłoną zbiornika paliwa i uchwytem przewodów

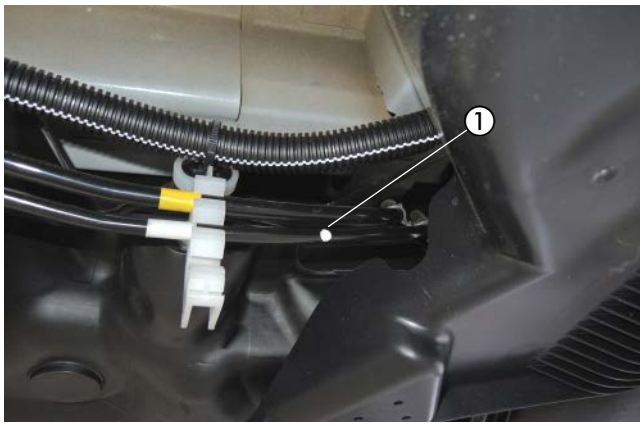

Rys. 32
① Linia cięcia przewodu powrotnego paliwa

Włożyć dwie tuleje zabezpieczające w celu stabilizacji w przecięty przewód powrotny.

Wpiąć wstępnie zmontowany trójnik zgodnie z rysunkiem w przewód powrotny.

Podłączyć rurę paliwa (przewód ssący) do łuku węża paliwowego 105° zgodnie z rysunkiem przy pomocy obejmy węża, Ø 9 mm.

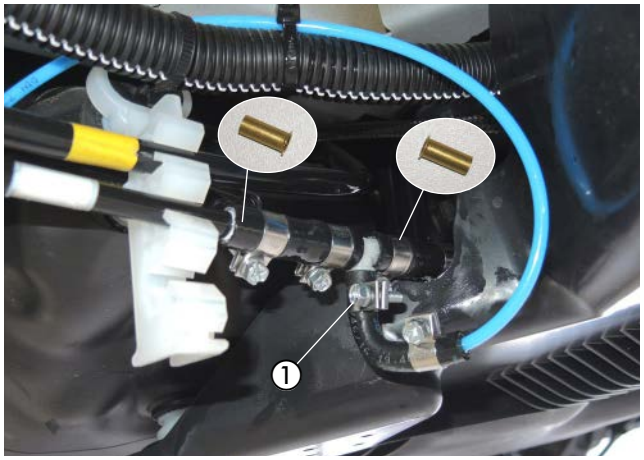

Rys. 33
① Trójnik wpięty w przewód powrotny

Podłączyć rurę paliwa (przewód ssący) do króćca ssącego pompy dozującej.

UWAGA!
Rurę paliwa należy skracać wyłącznie ostrym nożem.
Zabezpieczyć wszystkie połączenia węży za pomocą obejm węży.

Podczas układania przewodów paliwa koniecznie zwracać uwagę na wystarczający odstęp od gorących części pojazdu oraz ogrzewania.



Rys. 34
① Podłączona pompa dozująca i trójnik

3 MONTAŻ

UKŁADANIE KABLI
(patrz Rys. 35)

Wiązkę przewodów „Wnętrze pojazdu”, składającą się z:
- kabla 4 mm² ws/rt (biało-czerwony) i kabla 0,5 mm² sw/rt (czarno--czerwony)
- 3-żyłowej wiązki przewodów „Urządzenie sterujące”
- 4-żyłowej wiązki przewodów „Sterownik dmuchawy”

poprowadzić przez przelotkę kablową należącą do pojazdu z lewej strony ścianki działowej silnika do wnętrza pojazdu.

4-stykowa wiązka przewodów „Sterownik dmuchawy” nie będzie potrzebna.



Rys. 35
① Przelotka kablowa należąca do pojazdu

MONTAŻ UCHWYTU BEZPIECZNIKÓW
(patrz Rys. 36)

Usunąć górny zaczep z osłony i zamontować wstępnie zmontowaną podkładkę bezpieczników na istniejącym otworze przy pomocy śruby z nakrętką M6.

UWAGA!
Podczas układania wiązek przewodów zwracać uwagę na wystarczający odstęp od gorących części pojazdu oraz ogrzewania.
Wiązki przewodów przymocować we właściwych miejscach za pomocą opasek do kabli.

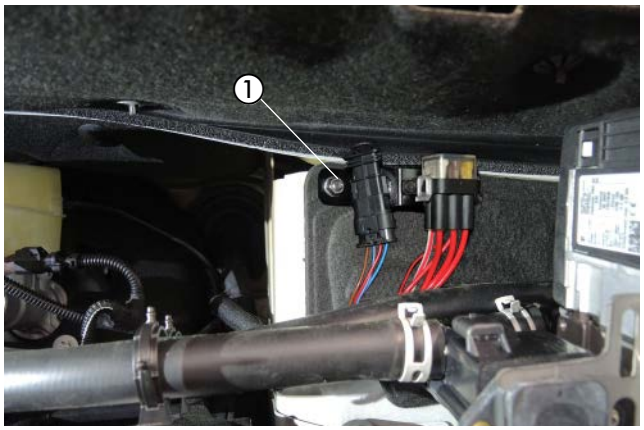

Rys. 36
① Zamontowany uchwyt bezpieczników

ZASILANIE ELEKTRYCZNE
(patrz Rys. 37)

Poprowadzić kabel masy 2,5 mm² br (brązowy) do punktu masy na lewym punkcie mocowania kolumny zawieszenia i podłączyć za pomocą końcówki kablowej A6.

Poprowadzić kabel dodatni 4 mm² rt (czerwony) do punktu styku plusa przy biegunie dodatnim akumulatora i podłączyć za pomocą końcówki kablowej A6.
INNA MOŻLIWOŚĆ:

Zamocować końcówkę kablową A8 na kablu dodatnim i zamontować na rozdzielaczu bieguna dodatniego w skrzynce elektrycznej.

UWAGA!
Bezpieczniki podłączać w podstawce bezpieczników dopiero po zakończeniu montażu ogrzewania postojowego.

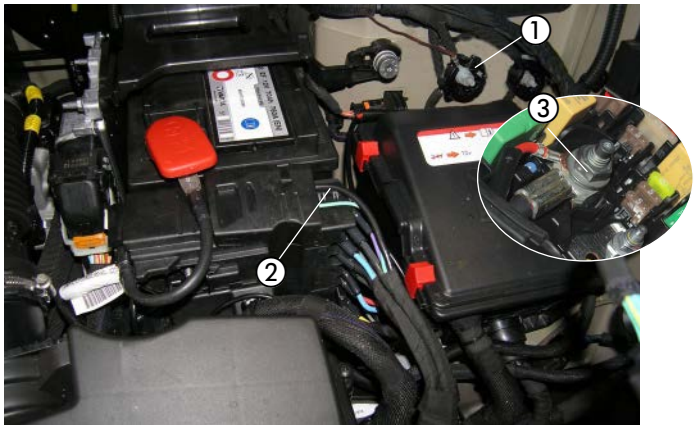

Rys. 37
① Podłączony kabel masy 2,5 mm² br (brązowy)
② Podłączony kabel dodatni 4 mm² rt (czerwony)
③ Przyłącze bieguna dodatniego w skrzynce elektrycznej

3 MONTAŻ

WYSTEROWANIE DMUCHAWY
(patrz Rys. od 38 do 44)

Odłączyć czarne złącze 6-stykowe od sterownika klimatyzacji w przestrzeni na nogi przedniego pasażera z lewej strony przy konsoli środkowej.

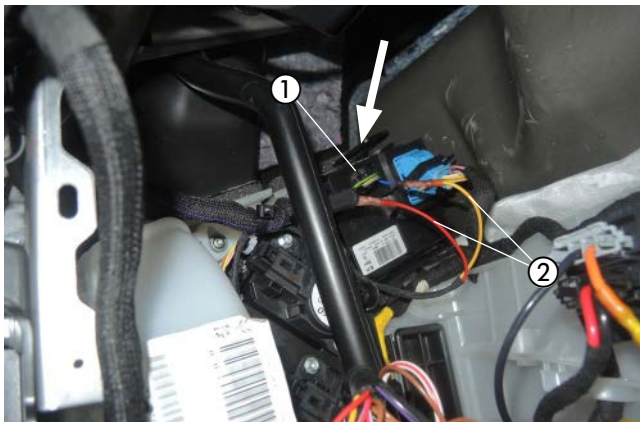

Rys. 38
① Czarne złącze 6-stykowe sterownika klimatyzacji

Od złącza 6-stykowego producenta pojazdu
- Citroën i Peugeot odłączyć niebieski kabel (styk 4)
- Toyota odłączyć pomarańczowy kabel (styk 3)

i wpiąć kabel 1 mm² rt (czerwony) i 1 mm² ge (żółty) ze wstępnie zamontowanej wiązki przewodów „2x przekaźnik z IPCU" zgodnie ze schematem ideowym przy pomocy 2 tulejek łączących (czerwone).



Rys. 39
① Wpięty kabel 1 mm² rt (czerwony) i 1 mm² ge (żółty)

Zamocować wstępnie zamontowaną wiązkę przewodów „2x przekaźnik z IPCU" za pomocą uchwytu przy lewym krzyżulcu obok schowka podręcznego na istniejącym otworze przy pomocy śruby M6 x 12.

Poprowadzić kabel 4 mm² ws/rt (biało-czerwony) wiązki kablowej ogrzewania do przekaźnika dmuchawy i skrócić.

Zamocować styk wtykowy na kablu 4 mm² ws/rt (biało-czerwonym) i podłączyć do wolnego miejsca wtyku (zacisk 87) przekaźnika dmuchawy.

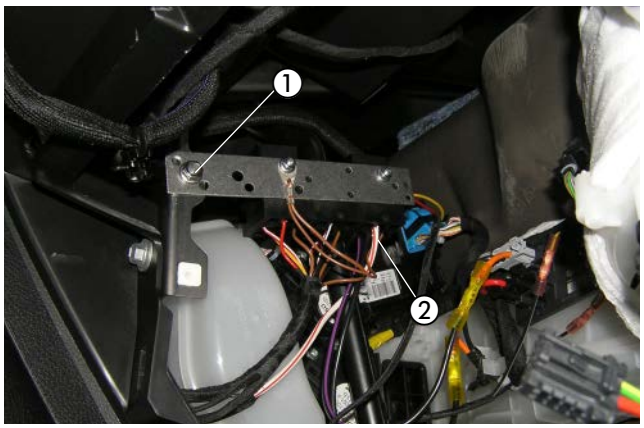

Rys. 40
① Zamontowana wiązka przewodów „2x przekaźnik z IPCU" z uchwytem
② Podłączony kabel 4 mm² ws/rt (biało-czerwony)

3 MONTAŻ

Odłączyć pomarańczowy kabel 4 mm² od szarego złącza 2-stykowego regulatora dmuchawy, za schowkiem podręcznym, i wpiąć kabel 4 mm² sw/vi (czarno-fioletowy) i 4 mm² sw (czarny) zgodnie ze schematem ideowym za pomocą 2 tulejek łączących (żółte).

Odłączyć kabel 0,5 mm² ge/gr (żółto-zielony) od czarnego złącza 2-stykowego regulatora dmuchawy i wpiąć kabel 1 mm² sw/ws (czarno-biały) i 1 mm² sw (czarny) zgodnie ze schematem ideowym za pomocą 2 tulejek łączących (czerwone).

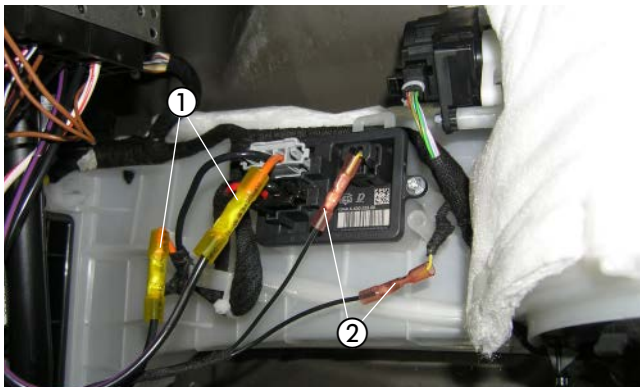

Rys. 41
① Wpięty kabel 4 mm² sw/vi (czarno-fioletowy) i 4 mm² sw (czarny)
② Wpięty kabel 1 mm² sw/ws (czarno-biały) i 1 mm² sw (czarny)

Odczepić gniazdo wtykowe OBD w przestrzeni na nogi kierowcy z lewej strony od uchwytu.



Rys. 42
① Odczepiania gniazda wtykowego OBD

Doprowadzić kabel 1 mm² rt/ws (czerwono-biały) i 1 mm² sw/rt (czarno-czerwony) wiązki przewodów „2x przekaźnik z IPCU” do przestrzeni na nogi kierowcy.

Przy gnieździe wtykowym OBD (16-stykowym) na kablu 0,5 mm² bl (niebieski) (komora 1) wpiąć kabel 1 mm² rt/ws (czerwono-biały) zgodnie ze schematem ideowym za pomocą tulejki łączącej (czerwona).

Połączyć kabel 0,5 mm² sw/rt (czarno-czerwony) wiązki przewodów „Wnętrze pojazdu” z kablem 1 mm² sw/rt (czarno-czerwonym) wiązki przewodów „2x przekaźnik z IPCU” za pomocą tulejki łączącej (czerwona).

PROSZĘ PRZESTRZEGAĆ!
Barwy kabli mogą się różnić!



Rys. 43
① Kabel 1 mm² rt/ws (czerwono-biały) wpięty przy gnieździe wtykowym OBD
② Kabel 0,5 mm² sw/rt (czarno-czerwony) połączony z kablem 1 mm² sw/rt (czarno-czerwonym)

3 MONTAŻ

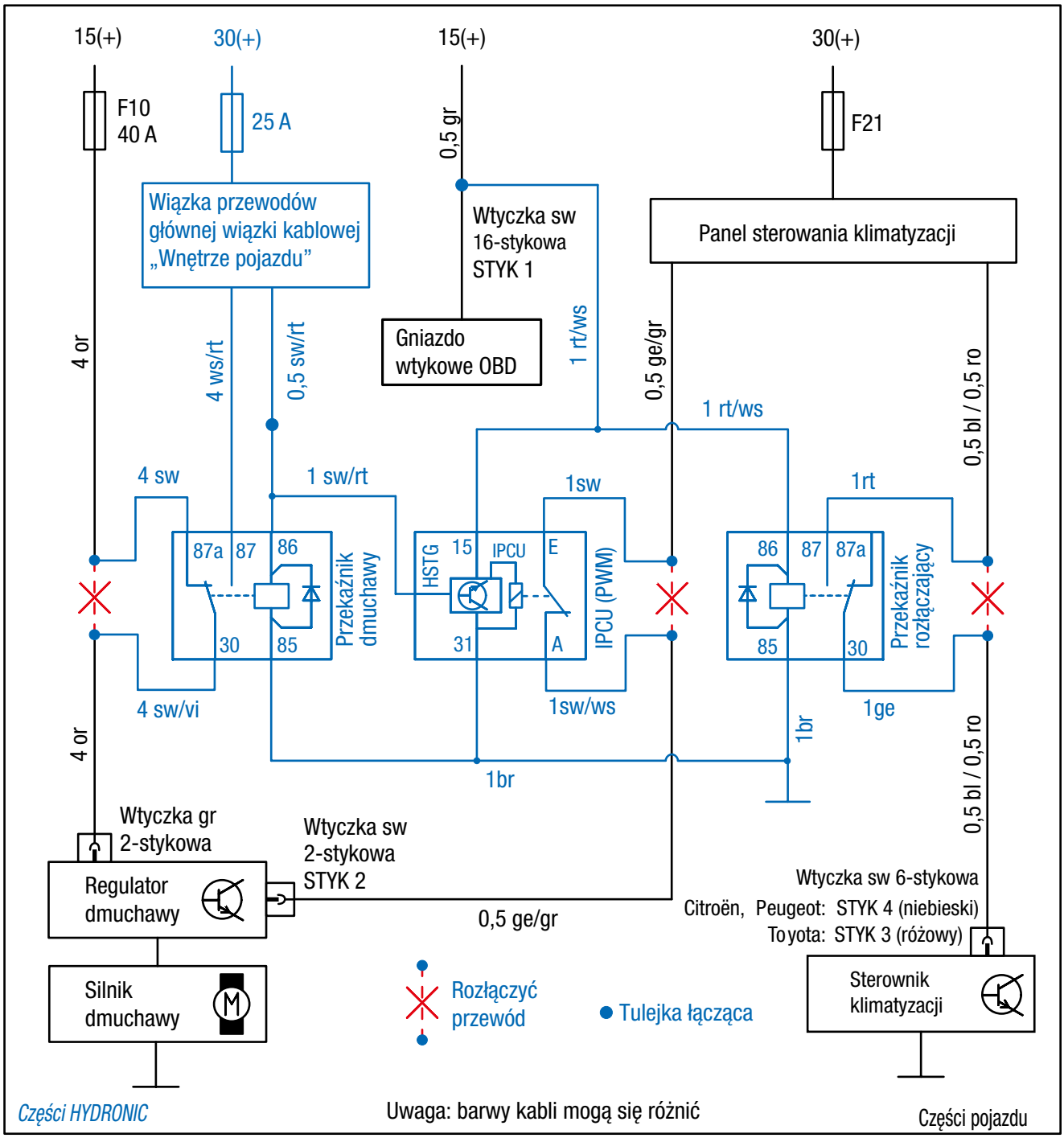

Rys. 44

	ws	sw	rt	gn	br	ge	gr	or
D	weiß	schwarz	rot	grün	braun	gelb	grau	orange
GB	white	black	red	green	brown	yellow	grey	orange
PL	biaty	czarny	czerwany	zielony	brazowy	zolty	szary	pomaran-czowy

3 MONTAŻ

MONTAŻ ELEMENTU STERUJĄCEGO EASYSTART REMOTE / REMOTE+ / WEB
(propozycja alternatywna – uzgodnienie z klientem)
(patrz Rys. od 45 do 47)

Montaż odbywa się zgodnie z Opisem technicznym pilota zdalnego sterowania EasyStart Remote/Remote+ lub zgodnie z Opisem technicznym EasyStart Web, patrz rozdział „Instrukcja montażu".

Przycisk elementu sterującego zamontować w osłonie z lewej strony kierownicy.

W tym celu wykonać otwór o średnicy Ø 10 mm i zamocować w nim przycisk.



Rys. 45
① Zamontowany przycisk EasyStart

Uchwyt części stacjonarnej zamontować na ramce z tworzywa sztucznego pod kierownicą za pomocą śruby M5. W tym celu wykonać otwór Ø 6 mm w ramce z tworzywa sztucznego.

MONTAŻ PILOTA ZDALNEGO STEROWANIA EASYSTART REMOTE/REMOTE+
Część stacjonarną elementu sterującego zamontować 2 śrubami M4 x 10 na uchwycie.
Przewód anteny EasyStart Remote/Remote+ podłączyć do części stacjonarnej, poprowadzić w lewo i ułożyć w uszczelce drzwi po stronie przedniego pasażera.

⚠ UWAGA!
Ewentualny nadmiar przewodu anteny przymocować pod deską rozdzielczą za pomocą opasek kablowych.

W PRZYPADKU MONTAŻU PILOTA ZDALNEGO STEROWANIA EASYSTART WEB
Odbiornik EasyStart Web zamontować przy pomocy jednej śruby M4 x 10 i płatka samoprzylepnego na uchwycie.



Rys. 46
① Zamontowana część stacjonarna

Czujnik temperatury elementy sterującego zamontować na osłonie słupka A w przestrzeni na nogi przedniego pasażera.

Kabel zamontowanego przycisku i czujnika temperatury poprowadzić razem z wiązką przewodów „Urządzenie sterujące" do miejsca montażu części stacjonarnej i podłączyć do części stacjonarnej.



Rys. 47
① Czujnik temperatury

4 PO MONTAŻU

MONTAŻ OSŁONY DOLNEJ Z TULEJĄ SPALIN
(patrz Rys. 48 i 49)

Wykonać otwór Ø 38 mm z lewej strony osłony dolnej w wytłoczonym zaokrągleniu.

Włożyć tuleję spalin Ø 41 mm w otwór.

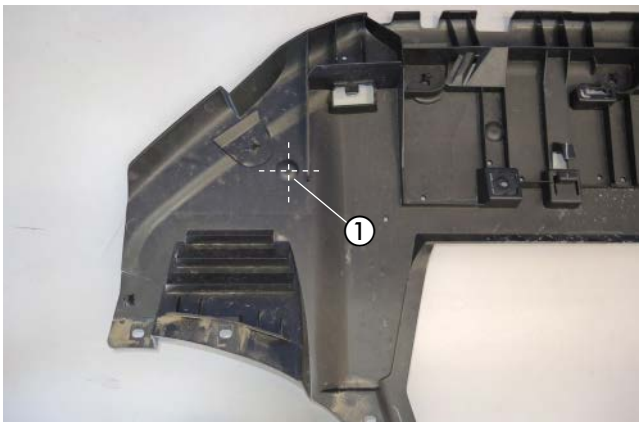

Rys. 48
① Wytłoczone zaokrąglenie na osłonie dolnej

Zamontować osłonę dolną i przeprowadzić rurę końcową spalin zgodnie z rysunkiem przez tuleję.



Rys. 49
① Zamontowana osłona dolna z rurą końcową spalin

WKLEJANIE NAKLEJKI Z INFORMACJĄ „TANKOWANIE”
(patrz Rys. 50)

Wkleić naklejkę z informacją „Tankowanie” w pokrywę wlewu paliwa zgodnie z rysunkiem.



Rys. 50
① Umieszczanie naklejki „Tankowanie”

4 PO MONTAŻU

MONTAŻ DUPLIKATU TABLICZKI ZNAMIONOWEJ
(patrz Rys. 51)

Usunąć duplikat tabliczki znamionowej z urządzenia grzewczego i umieścić w dobrze widocznym miejscu w komorze silnika nad lewym reflektorem pojazdu.



Rys. 51
① Montaż duplikatu tabliczki znamionowej

ZŁOŻENIE POJAZDU

- Wszystkie wymontowane części zamontować w odwrotnej kolejności.
- Ponownie podłączyć akumulator.
- Sprawdzić poprawność zamocowania węży, obejm węży i obejm rurowych oraz wszystkich przyłączy elektrycznych.
- Zabezpieczyć wszystkie luźne przewody za pomocą opasek do kabli.
- Ponownie wykonać wszystkie programowania w pojeździe (radio, podnoszenie szyb itp.).
- Napełnić układ chłodzenia, uruchomić silnik, odpowietrzyć układ chłodzenia i sprawdzić jego szczelność, niedobór płynu chłodzącego uzupełnić.
- Przykleić duplikat tabliczki znamionowej w pobliżu urządzenia grzewczego lub w odpowiednim miejscu na słupku B, aby był dobrze czytelny.
- Przykleić naklejkę z informacją „Tankowanie” w pokrywie wlewu paliwa lub w odpowiednim miejscu na słupku B.
- Przestrzegać również informacji producenta pojazdu dotyczących napełniania i odpowietrzania układu chłodzenia.
- Przestrzegać urzędowych przepisów i wskazówek dotyczących bezpieczeństwa podanych w opisie technicznym.
- Zaprogramować element sterujący i włożyć instrukcję obsługi w schowek w desce rozdzielczej.
- Wydrukować instrukcję dla klienta i przekazać klientowi.

UWAGA!
Układ chłodzenia napełniać wyłącznie płynem chłodzącym określonym przez producenta pojazdu.

URUCHOMIENIE URZĄDZENIA GRZEWCZEGO

- Włączyć urządzenie grzewcze na elemencie sterującym. Patrz instrukcja obsługi — element sterujący.

5 PRZEGLĄD CZĘŚCI



Rys. 52



Rys. 53

INSTRUKCJA DLA KLIENTA

PRZED WŁĄCZENIEM
W POJAZDACH Z AUTOMATYCZNĄ KLIMATYZACJĄ

- Przed włączeniem bądź zaprogramowaniem trybu grzania przy włączonym zapłonie ustawić regulator temperatury ① pojazdu w pozycji maksymalnej (HI).
- Ustawić przycisk nawiewu na nawiew na przednią szybę.
- Prędkości obrotowej dmuchawy nie trzeba ustawiać.



Rys. 54
① Regulator temperatury
② Przycisk nawiewu

ZALECENIE!

- Ogrzewanie postojowe należy włączać przynajmniej raz w miesiącu na ok. 10 min, również w miesiącach letnich! Dzięki temu zagwarantowana będzie pełna sprawność urządzenia w okresie użytkowania!
- Zalecamy dopasować czas grzania do czasu jazdy: czas jazdy > czas grzania.

ZALECENIE!

W pojazdach z systemem monitorowania wnętrza system ten należy dezaktywować w celu korzystania z ogrzewania.
Informacje dotyczące dezaktywacji podane są w instrukcji obsługi pojazdu.

DE

ANSCHLUSSKONSTELLATIONEN FÜR HYDRONIC S3 12V CS

DE

Bitte beachten: Nur gültig für folgende Hydronic S3 Ausführungsvarianten **mit CAN-Schnittstelle und S+ Schaltausgang:**

Heizgeräte für Otto-Kraftstoff (Benzin)	**Bestell-Nr.**
B 4 E – 12 V CS	20.2007.05.0000
B 5 E – 12 V CS	20.2008.05.0000
Heizgeräte für Dieselkraftstoff	**Bestell-Nr.**
D 4 E – 12 V CS	25.2933.05.0000
D 5 E – 12 V CS	25.2934.05.0000

1 Anschluss Hydronic S3 12V CS an EasyStart Pro / EasyStart Web in Verbindung mit EasyFan

Anschluss über Y-Kabel (Mat.-Nr. 22.1000.35.2800) und Leiter BKRD an Bedienelement und EasyFan.

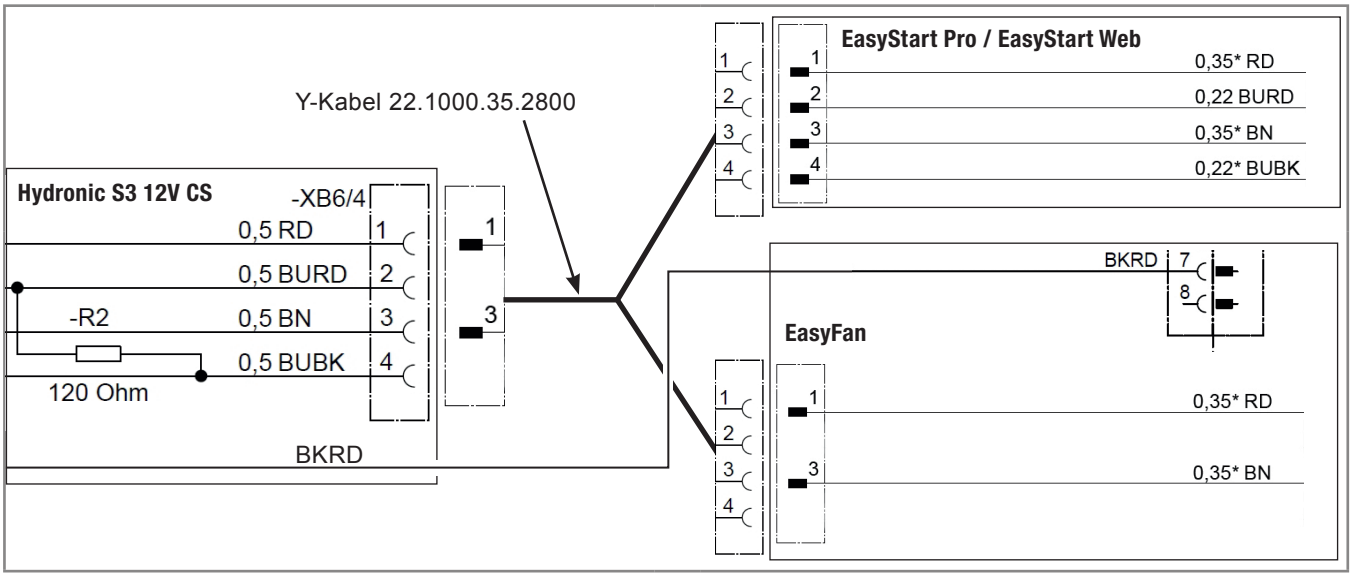

2 Anschluss Hydronic S3 12V CS an 2 x EasyStart Pro / EasyStart Web

Anschluss über Y-Kabel (Mat.-Nr. 22.1000.35.2700) an EasyStart Pro und EasyStart Web.

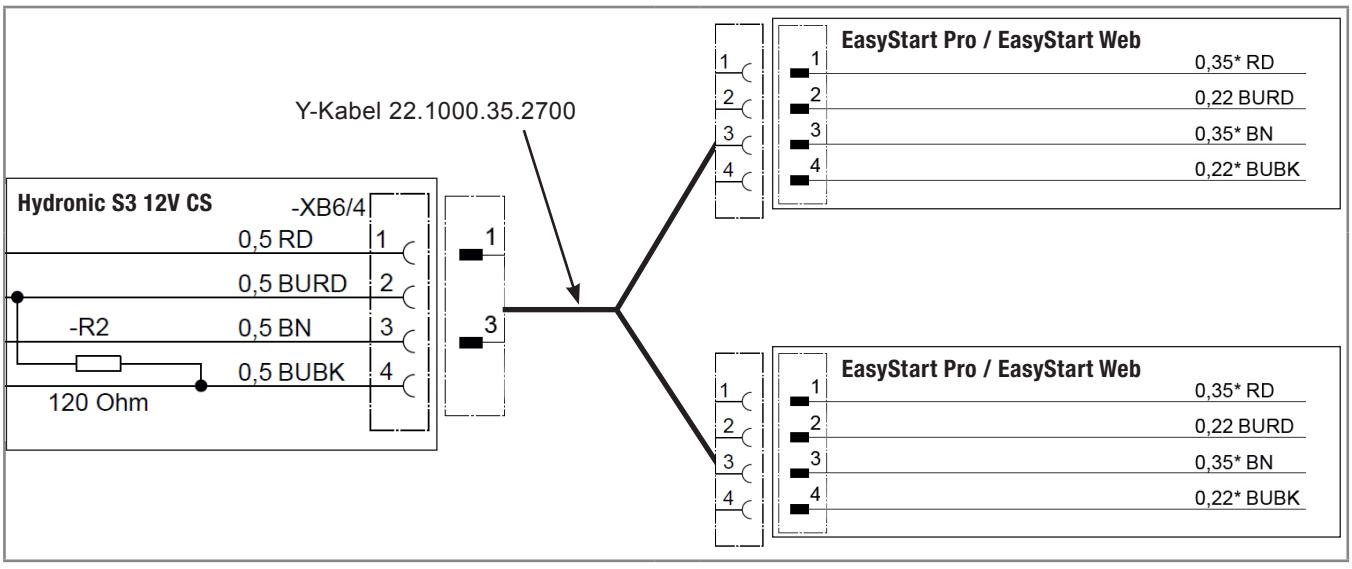

DE

3 Anschluss Hydronic S3 12V CS an EasyStart Remote

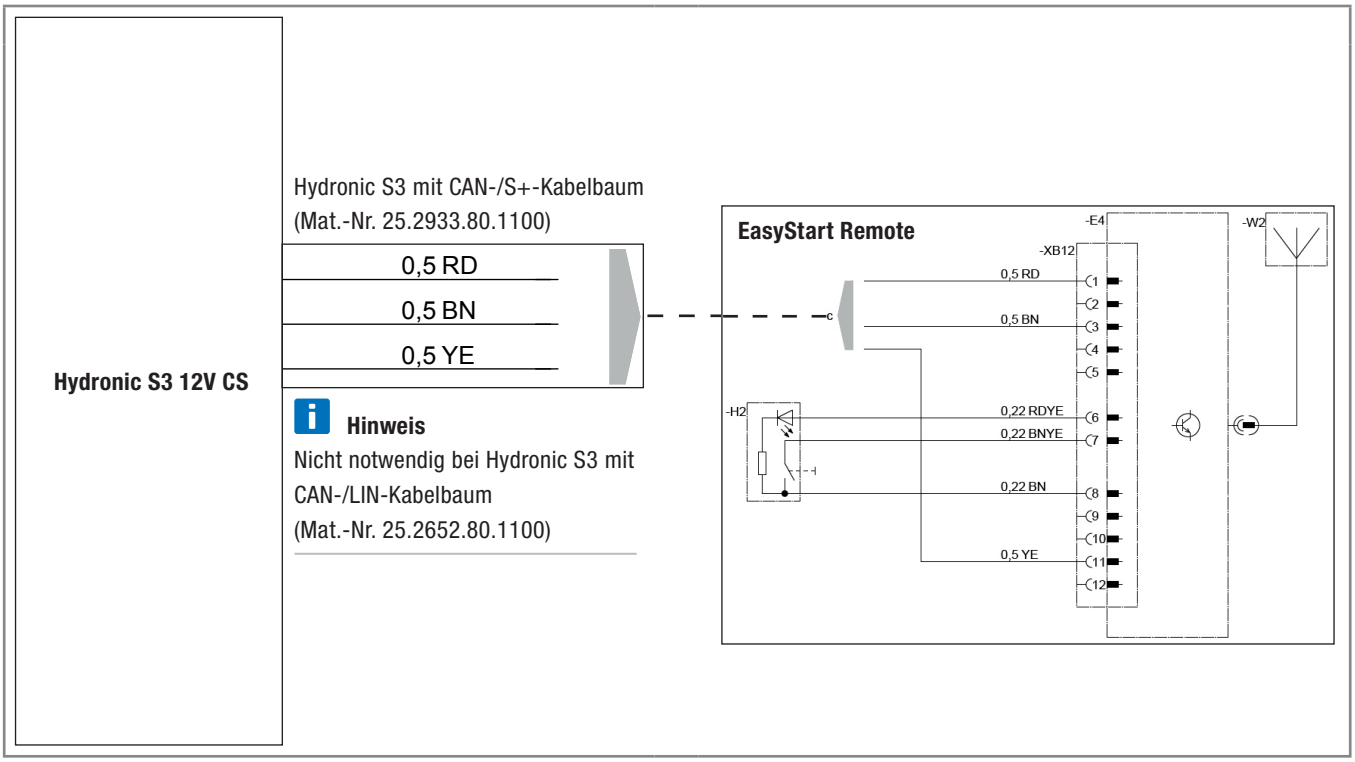

DE

4 Anschluss Hydronic S3 12V CS an EasyStart Remote+

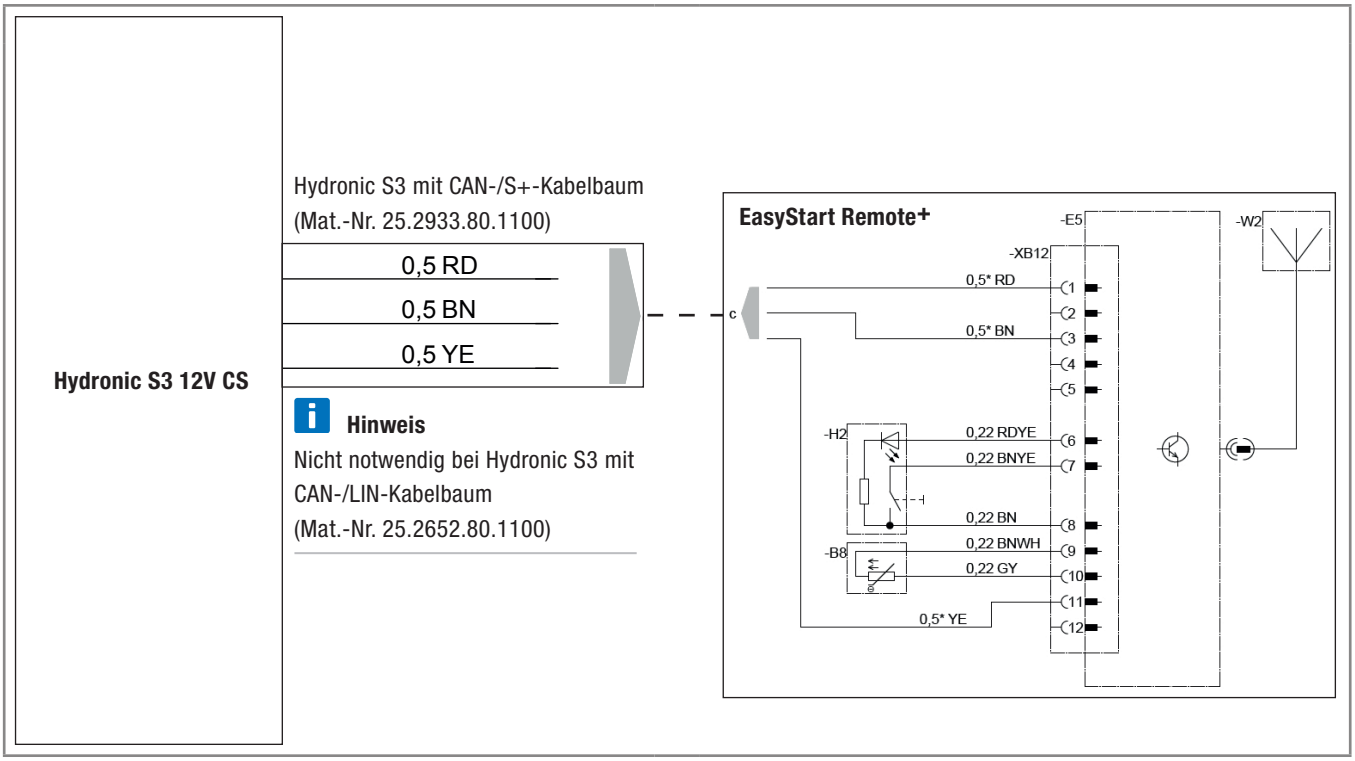

EN

CONNECTION CONSTELLATIONS FOR HYDRONIC S3 12V CS

EN

Please note: Only valid for the following Hydronic S3 versions **with CAN interface and S+ switching output:**

Heaters for petrol	**Order No.**
B 4 E – 12 V CS	20.2007.05.0000
B 5 E – 12 V CS	20.2008.05.0000
Heaters for Diesel	**Order No.**
D 4 E – 12 V CS	25.2933.05.0000
D 5 E – 12 V CS	25.2934.05.0000

1 Connection of Hydronic S3 12V CS to EasyStart Pro / EasyStart Web including EasyFan

Connect via Y cable (Mat.-No. 22.1000.35.2800) and line BKRD to operating element and EasyFan.

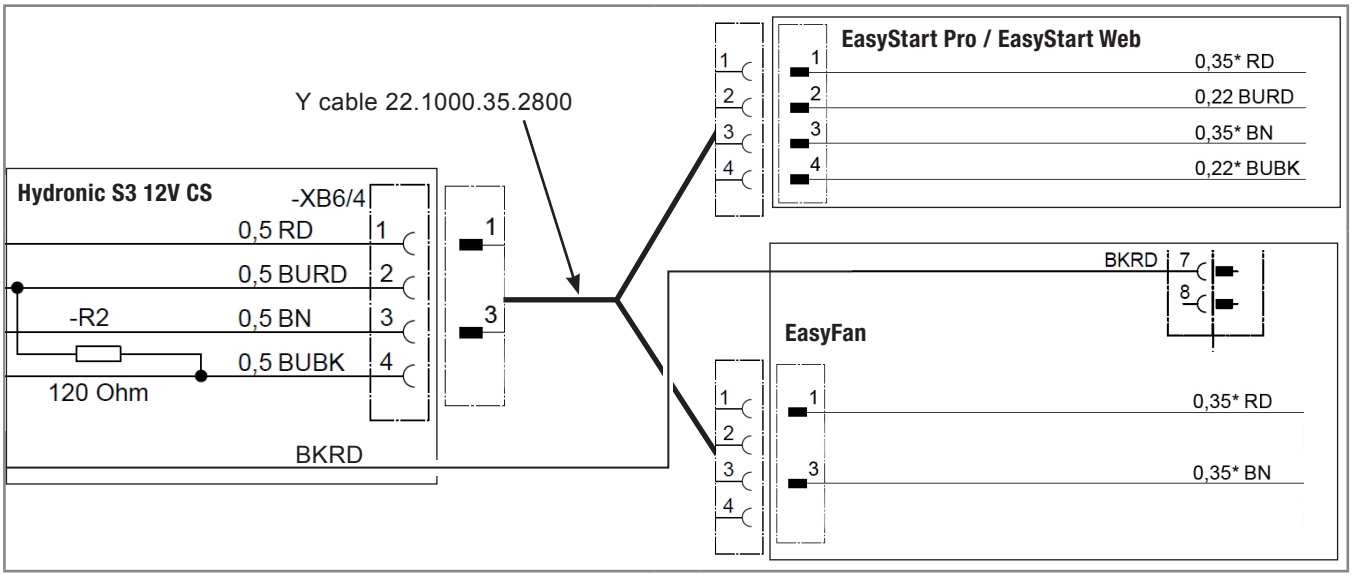

2 Connection of Hydronic S3 12V CS to 2 x EasyStart Pro / EasyStart Web

Connect via Y cable (Mat.-No. 22.1000.35.2700) to EasyStart Pro and EasyStart Web.

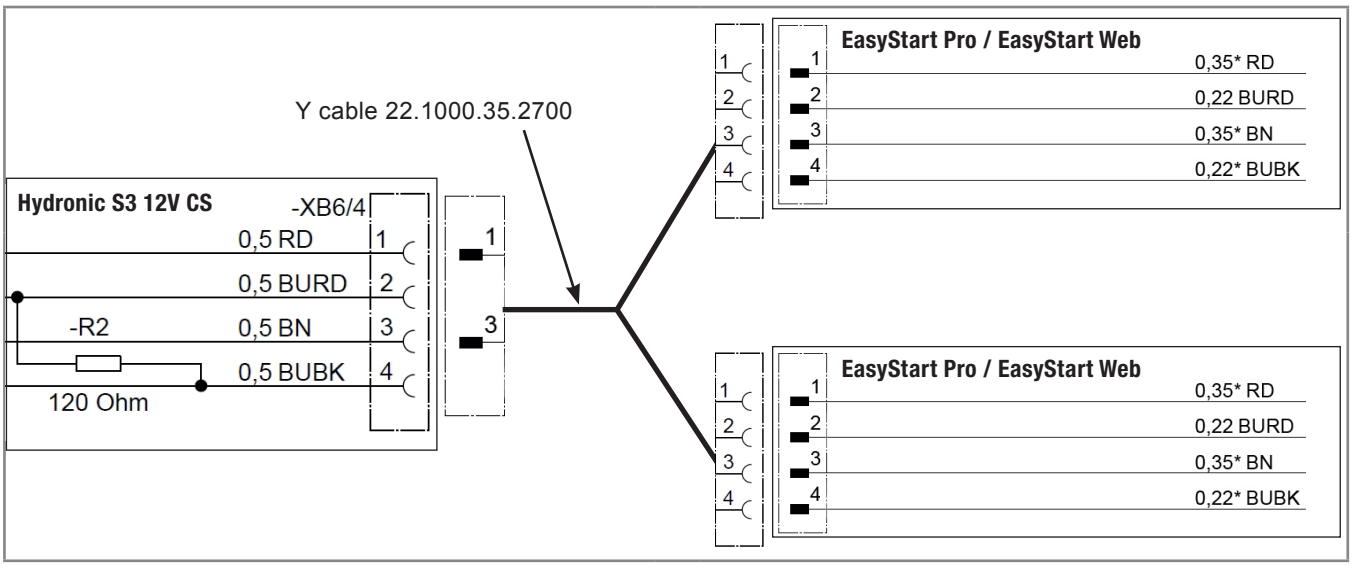

EN

3 Connection of Hydronic S3 12V CS to EasyStart Remote

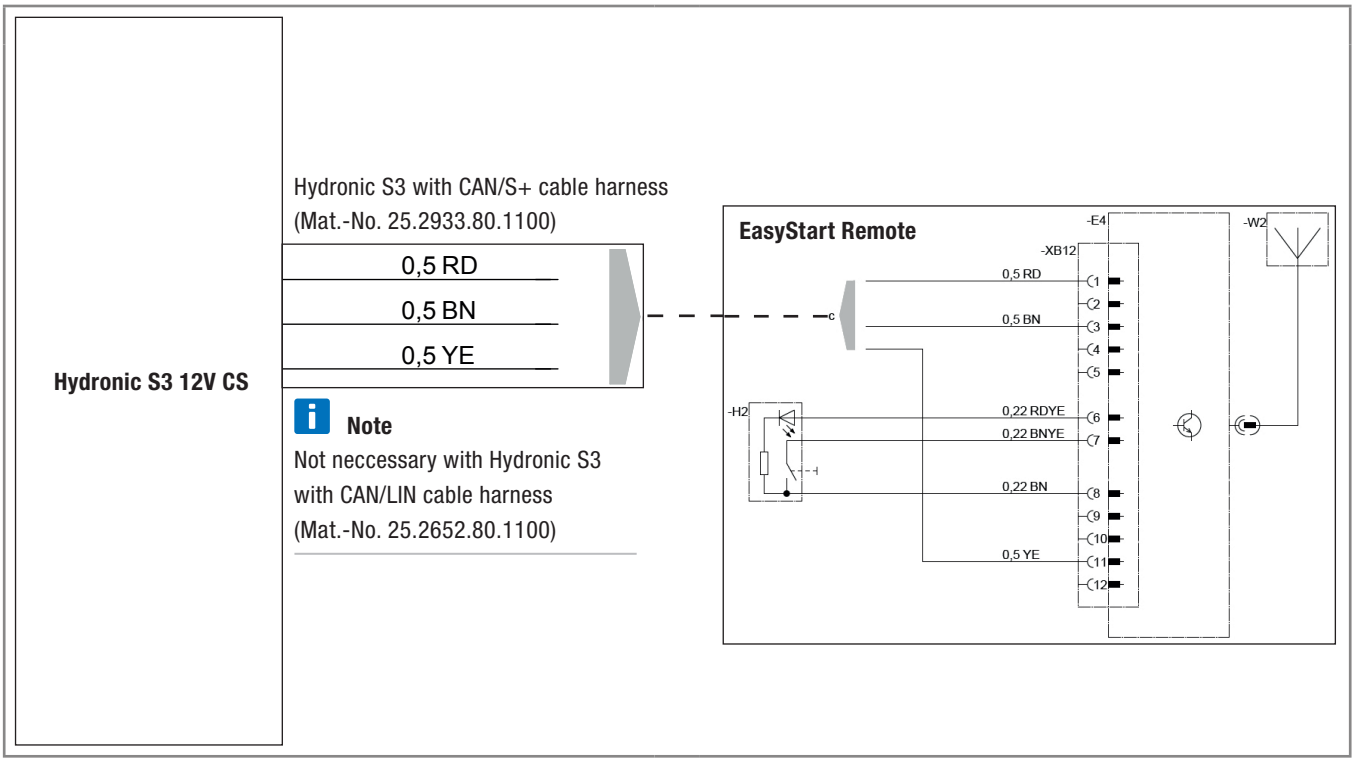

4 Connection of Hydronic S3 12V CS to EasyStart Remote+

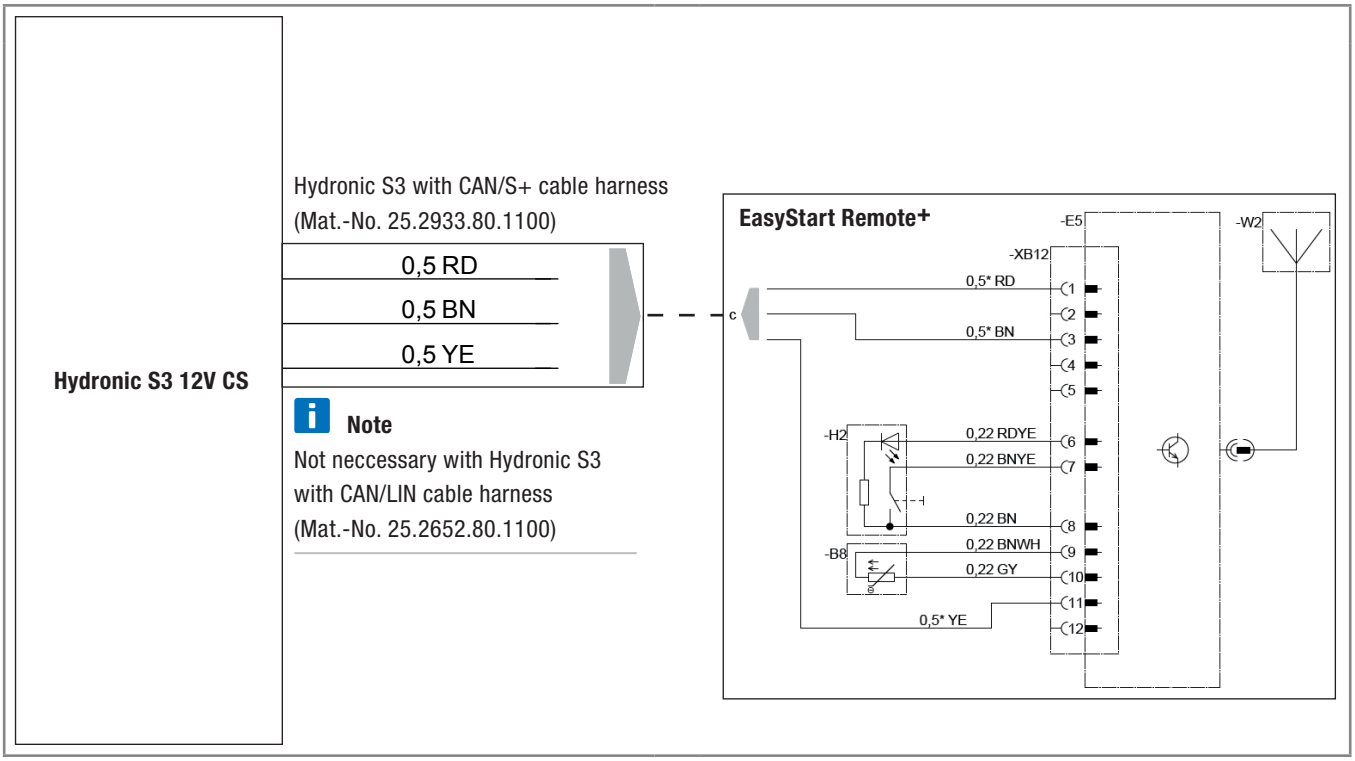

Siedziba:
Eberspächer Climate Control Systems GmbH & Co. KG
Eberspächerstraße 24
73730 Esslingen
Telefoniczna gorąca linia: 03976 2350 235
Faksowa gorąca linia: 01805 262624
info@eberspaecher.com

Eberspächer

25 2921 95 3118 06.2018 PL 06.2018
Zmiany zastrzeżone © Eberspächer Climate Control Systems GmbH & Co. KG