PROPOZYCJA MONTAŻU
HYDRONIC S3 – D 4 E W POJEŹDZIE TOYOTA RAV4 (XA3)



NINIEJSZA PROPOZYCJA MONTAŻU DOTYCZY POJAZDÓW OD ROKU PRODUKCJI 2016 AŻ DO DOSTĘPNEGO W CHWILI OBECNEJ MODELU POJAZDU:

pojemność skokowa 2,0 l / silnik rzędowy 4-cylindrowy D-4D / 105 kW – 143 KM (HSN: 5013 / TSN: AKK)

WICHTIG für den elektrischen Anschluss der Hydronic S3 CS Heizgeräte: Bitte beachten Sie die Hinweise am Ende dieses Einbauvorschlages!
IMPORTANT NOTE for the electrical wiring of Hydronic S3 CS heaters: Please read the reference at the end of this installation recommendation!

SPIS TREŚCI

ROZDZIAŁ	TYTUŁ ROZDZIAŁU	STRONA
1	Wstęp	3-5
2	Przygotowanie pojazdu	6-12
3	Montaż wstępny	7-12
4	Montaż	13-23
5	Po montażu	25
6	Przegląd części	26
	Instrukcja dla klienta	27

Niniejsza propozycja montażu opisuje montaż urządzenia grzewczego Hydronic S3 w pojeździe z rocznika modelowego 2016 z następującym wyposażeniem:

- **z 2-strefową automatyczną klimatyzacją**
- **z reflektorami przeciwmgielnymi**
- **z systemem start-stop**
- **z ręczną skrzynią biegów**

Nie podlegał kontroli:

- **system monitorowania wnętrza**

PROSZĘ PRZESTRZEGAĆ!

Niniejsza propozycja montażu dotyczy ww. pojazdów z wyłączeniem wszelkich roszczeń z tytułu odpowiedzialności.
W przypadku innego rocznika modelowego i/lub innego wyposażenia niniejsza propozycja montażu może się zmienić.
Dlatego przed przystąpieniem do montażu urządzenia grzewczego należy koniecznie sprawdzić pojazd pod kątem możliwości zamontowania.
Wyklucza się wszelkie roszczenia z tytułu odpowiedzialności za zmiany wprowadzone w pojeździe.

Czas montażu ok. 8 godzin

1 WSTĘP

SZCZEGÓLNY STYL PISOWNI, PREZENTACJI I PIKTOGRAMY

W niniejszej propozycji montażu różne informacje zostały zaakcentowane specjalnym stylem pisowni oraz piktogramami. Znaczenie i odpowiednie czynności zostały opisane w poniższych przykładach.

SZCZEGÓLNY STYL PISOWNI I PREZENTACJI

- Kropka (▪) oznacza wypunktowanie, które posiada nagłówek.
  - – Jeśli po kropce wystąpi myślnik (–), oznacza to, że wyliczenie jest przyporządkowane do danego punktu.

PIKTOGRAMY

NIEBEZPIECZEŃSTWO!
Wskazówka wskazuje na zagrożenie dla zdrowia i życia. Jeśli wskazówka nie będzie przestrzegana, może prowadzić to do ciężkiego uszczerbku na zdrowiu.

➔ Strzałka wskazuje na odpowiednie środki bezpieczeństwa, aby zapobiec niebezpieczeństwu.

UWAGA!
Wskazówka wskazuje na niebezpieczną sytuację dla osoby i / lub produktu. Jeśli wskazówka nie będzie przestrzegana, może to doprowadzić do ciężkiego uszczerbku na zdrowiu i / lub uszkodzenia urządzenia.

➔ Strzałka wskazuje na odpowiednie środki bezpieczeństwa, aby zapobiec niebezpieczeństwu.

PROSZĘ PRZESTRZEGAĆ!
Wskazówka stanowi zalecenia związane z użytkowaniem i pomocne porady dotyczące eksploatacji, montażu oraz naprawy urządzenia grzewczego.

WSKAZÓWKI DOTYCZĄCA BEZPIECZEŃSTWA PODCZAS MONTAŻU I NAPRAWY

NIEBEZPIECZEŃSTWO!
Montaż lub naprawa urządzeń grzewczych Eberspächer w sposób niezgodny z instrukcją może spowodować pożar lub prowadzić do pojawienia się trujących spalin we wnętrzu pojazdu.
To z kolei może skutkować zagrożeniem dla zdrowia i życia.

➔ Urządzenie grzewcze może być montowane wyłącznie przez uprawniony oraz przeszkolony personel, zgodnie z wytycznymi zawartymi w dokumentacji technicznej lub naprawiane przy użyciu oryginalnych części zamiennych.

➔ Nieuprawnionemu oraz nieprzeszkolonemu personelowi nie wolno wykonywać montażu ani napraw, w tym napraw z użyciem części innych niż oryginalne. Ponadto montaż lub naprawa bez wymaganej dokumentacji technicznej jest niebezpieczna i tym samym zabroniona.

➔ Montaż zgodnie z niniejszą propozycją montażu należy wykonywać wyłącznie w powiązaniu z opisem technicznym danego urządzenia, jego instrukcją montażu, wskazówkami dot. eksploatacji oraz instrukcją konserwacji.
Niniejszy dokument należy dokładnie przeczytać przed / w trakcie montażu oraz naprawy, jak również stale przestrzegać. Bezwzględnie należy przy tym przestrzegać przepisów ustawowych, wskazówek dotyczących bezpieczeństwa oraz wskazówek ogólnych.

PROSZĘ PRZESTRZEGAĆ!

- Podczas montażu oraz naprawy należy przestrzegać odpowiednich zasad techniki, jak również ewentualnych wytycznych producenta pojazdu.
- Przy spawaniu łukiem elektrycznym w pojeździe w celu ochrony sterownika należy odłączyć przewód dodatni od akumulatora i podłączyć go do masy.

PRAWA Z TYTUŁU ODPOWIEDZIALNOŚCI / GWARANCJA

Firma Eberspächer nie ponosi żadnej odpowiedzialności za braki oraz uszkodzenia powstałe podczas montażu lub naprawy, które zostały przeprowadzone przez nieuprawniony oraz nieprzeszkolony personel. Przestrzeganie przepisów prawa i wskazówek dotyczących bezpieczeństwa jest warunkiem zachowania praw z tytułu odpowiedzialności. Niestosowanie się do przepisów prawa oraz wskazówek dotyczących bezpieczeństwa prowadzi do wyłączenia odpowiedzialności ze strony producenta urządzenia grzewczego.

ZAPOBIEGANIE WYPADKOM

Koniecznie należy przestrzegać ogólnych przepisów BHP oraz odpowiednich instrukcji ochrony warsztatu i pracy.

1 WSTĘP

DODATKOWE INFORMACJE DOTYCZĄCE OBOWIĄZYWANIA PROPOZYCJI MONTAŻU

Niniejsza propozycja montażu odnosi się do pojazdu z niższej wyszczególnionymi wersjami silnika i skrzyni biegów.

WERSJA SILNIKA I SKRZYNI BIEGÓW

Pojemność skokowa	kW / KM	Skrzynia biegów
2,0 l D-4D	105 / 143	6S

6S = ręczna skrzynia 6-biegowa

PROSZĘ PRZESTRZEGAĆ!

- W przypadku pojazdów z kierownicą po prawej stronie niniejsza propozycja montażu nie obowiązuje.
- Modele pojazdów, rodzaje silnika oraz warianty wyposażenia, nieuwzględnione w niniejszej propozycji montażu, nie zostały sprawdzone.
  Jednakże montaż zgodnie z niniejszą propozycją montażu jest możliwy.

PIERWSZE URUCHOMIENIE LUB SPRAWDZENIE DZIAŁANIA URZĄDZENIA GRZEWCZEGO

- Po wykonaniu montażu lub naprawy urządzenia grzewczego należy dokładnie odpowietrzyć cały obieg medium chłodzącego oraz cały układ paliwowy. Należy przy tym przestrzegać przepisów producenta pojazdu.
- Przed próbnym rozruchem otworzyć wszystkie obiegi grzewcze (ustawić pokrętło regulacji temperatury na „ciepły").
- Podczas rozruchu próbnego urządzenia grzewczego należy sprawdzić wszystkie przyłącza wody i paliwa pod kątem szczelności i stałego osadzenia.
- Jeśli podczas pracy urządzenia grzewczego wystąpi zakłócenie, usunąć je za pomocą urządzenia diagnostycznego.

CZĘŚCI NIEZBĘDNE DO WYKONANIA MONTAŻU

ILOŚĆ SZTUK	NAZWA	NR DO ZAMÓWIENIA
1	Hydronic S3 D 4 E	25 2694 05 00 00
1	Zestaw do zabudowy do konkretnego pojazdu	24 8000 30 00 25
Element sterujący EasyStart do wyboru:		
1	EasyStart Remote	22 1000 34 23 00
1	EasyStart Remote+	22 1000 34 17 00
1	EasyStart Web	22 1000 34 51 00
Dodatkowo do zamówienia w przypadku automatycznej klimatyzacji:		
1	Zestaw klimatyczny z rekordem danych	24 0357 00 00 32

NIEZBĘDNE NARZĘDZIA SPECJALISTYCZNE

- Niezbędny klucz dynamometryczny
- Środek antykorozyjny
- Narzędzie do odłączania armatury zbiornika
- Cęgi do zaciskania

MOMENTY DOKRĘCENIA

Jeśli nie podano momentu dokręcenia, połączenia śrubowe należy dokręcać zgodnie z informacjami podanymi w poniższej tabeli:

Opis części	Momenty dokręcenia
Śruba z łbem sześciokątnym M6	10 $^{+1}$ Nm
Śruba z łbem sześciokątnym M8	20 $^{+2}$ Nm
Śruba z łbem sześciokątnym M10	45 $^{+2}$ Nm
Wkręt z gniazdem Torx M6 x 14,5	6 $^{+0,5}$ Nm
Śruba M4 x 16	3 $^{+0,5}$ Nm
Śruba M5 x 10	5 $^{+0,5}$ Nm
Obejma do rury spalinowej	7 $^{+1}$ Nm
Obejma węża do węża wodnego	3 $^{+0,5}$ Nm
Obejma węża do rury powietrza spalania	3 $^{+0,5}$ Nm
Obejma węża do rury paliwa	1 $^{+0,2}$ Nm

1 WSTĘP

RYSUNEK MONTAŻOWY

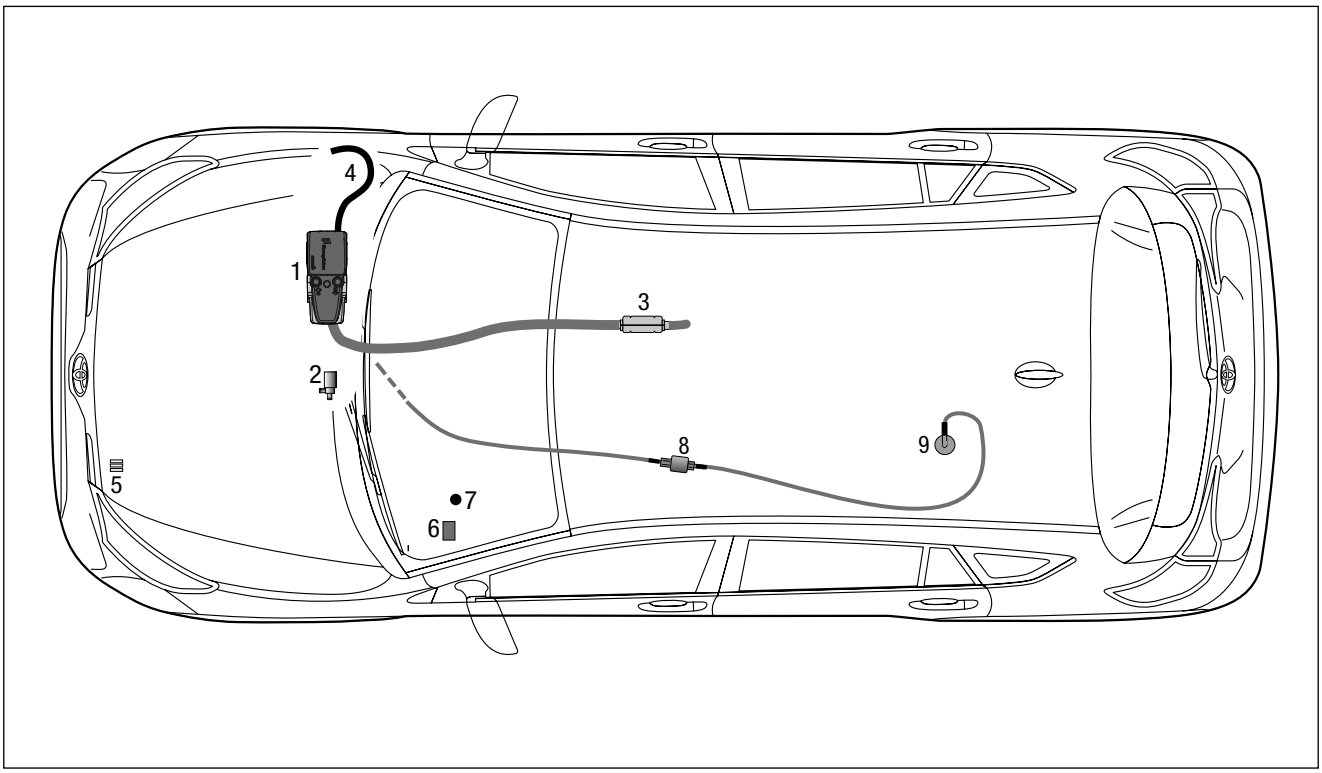

1 Urządzenie grzewcze Hydronic S3
2 Pompa wodna
3 Rura spalinowa z tłumikiem spalin
4 Rura powietrza spalania
5 Podstawka bezpiecznika
6 Sterownik dmuchawy
7 Przycisk EasyStart Remote / Remote+
8 Pompa dozująca
9 Króciec ssący paliwa

2 MONTAŻ WSTĘPNY

PRACE PRZYGOTOWAWCZE W POJEŹDZIE

- Demontaż tylnej kanapy
- Demontaż lewego schowka
- Demontaż lewej osłony deski rozdzielczej
- Demontaż lewej osłony konsoli środkowej
- Demontaż górnej pokrywy silnika
- Demontaż dolnej osłony silnika
- Demontaż lewej osłony spodu podwozia
- Demontaż zbiornika zgodnie z wytycznymi producenta
- Odprowadzenie ciśnienia z układu chłodzenia
- Spuszczenie medium chłodzącego do czystego zbiornika

MONTAŻ WSTĘPNY URZĄDZENIA GRZEWCZEGO
(patrz Rys. 1 i 2)

Zamontować kątowe króćce wody przy urządzeniu grzewczym w sposób przedstawiony na rysunku.

Usunąć duplikat tabliczki znamionowej z urządzenia grzewczego.



Rys. 1
① Montaż kątowych króćców wody

Etapy montażu

- Nasmarować o-ring (5) i włożyć w rowek na króćcu.
- Ponownie podłączyć akumulator.
- Włożyć króćce (3 lub 4) w wycięcia osłony czujnika (2). Kołnierz na króćcu znajduje się nad osłoną.
- Ustawić króćce uzębieniem w osłonie czujnika i zamocować.
- Nałożyć osłonę czujnika króćcami z przodu na urządzenie grzewcze.
- Wcisnąć króćce całkowicie w otwory przyłączeniowe w wymienniku ciepła.
- Przy króćcach kątowych dopasować kierunek:
  – Unieść osłonę czujnika na wysokość kołnierza króćców.
  – Obrócić króćce w wymaganym kierunku.
  – Opuścić osłonę czujnika i dostosować położenie króćców, aby uzębienia znów pokrywały się.
- Zamocować osłonę czujnika śrubą M5 x 18 (1) (moment dokręcenia: $6{,}5^{+0{,}5}$ Nm).

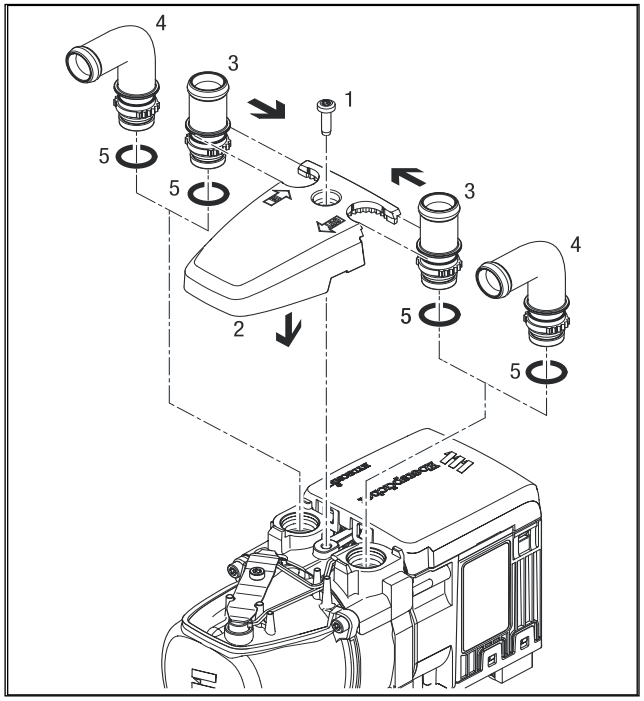

1 Śruba M5 x 18
2 Osłona czujnika
3 Króciec, prosty
4 Króciec, kątowy
5 O-ring

2 MONTAŻ WSTĘPNY

Zamontować rurę powietrza spalania za pomocą obejmy węża Ø 16–25 mm przy urządzeniu grzewczym.

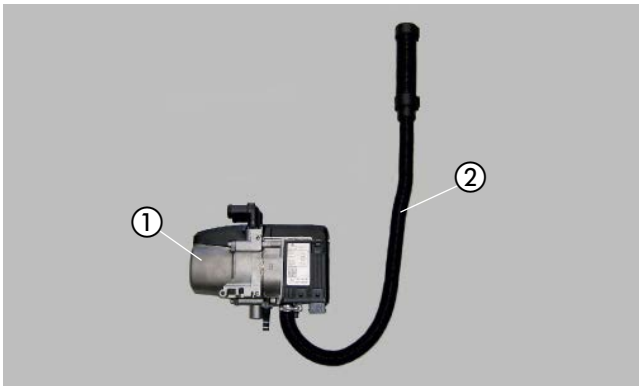

Rys. 2
① Urządzenie grzewcze
② Podłączanie rury powietrza spalania

PRZYKLEJANIE DUPLIKATU TABLICZKI ZNAMIONOWEJ
(patrz Rys. 3)

Przykleić duplikat tabliczki znamionowej zgodnie z rysunkiem w dobrze widocznym miejscu z lewej strony przedniej belki poprzecznej.

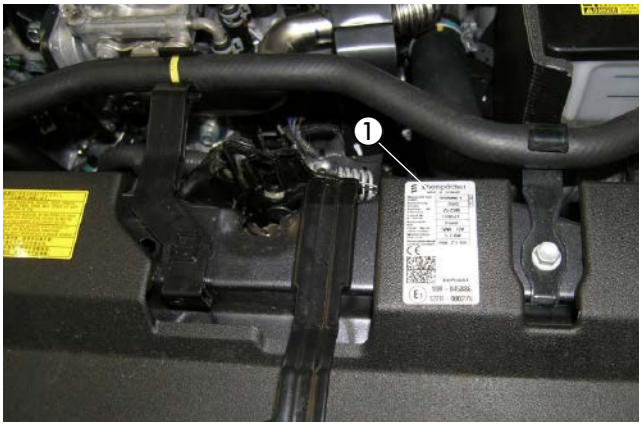

Rys. 3
① Montaż duplikatu tabliczki znamionowej

PRZYGOTOWANIE UCHWYTU URZĄDZENIA
(patrz Rys. 4)

Przykręcić każdy z trzech kątowników Z uchwytu (20 1534 88 0007) jedną śrubą M6 x 12 z nakrętką M6 do uchwytu urządzenia i ustawić zgodnie z rysunkiem.

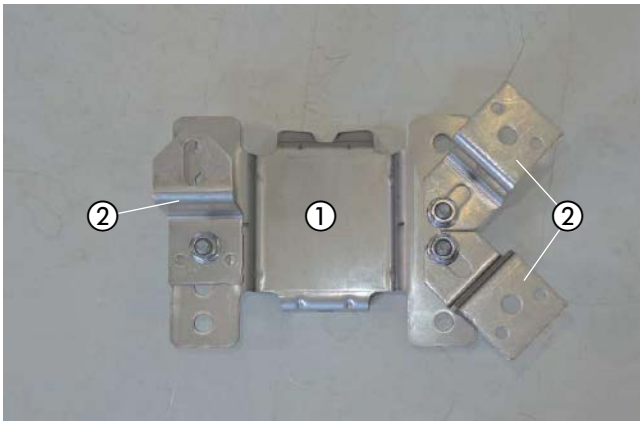

Rys. 4
① Uchwyt urządzenia
② Montaż 3 kątowników Z uchwytu

2 MONTAŻ WSTĘPNY

PRZYGOTOWANIE TŁUMIKA SPALIN
(patrz Rys. 5)

Zamontować uchwyt 95 03 zgodnie z rysunkiem przy tłumiku spalin za pomocą śruby M6 x 12 z podkładką karoseryjną B6.

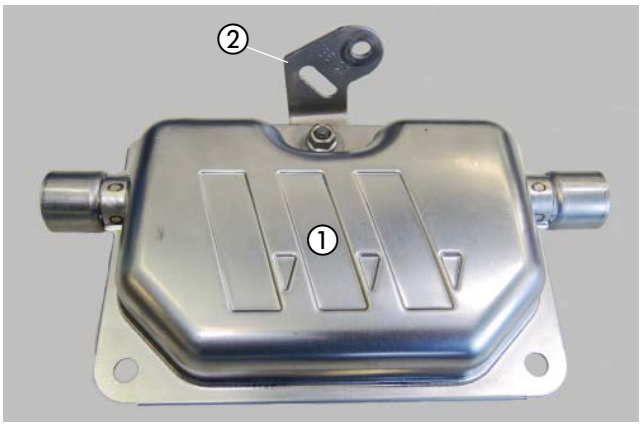

Rys. 5
① Tłumik spalin
② Montaż uchwytu 95 03

PRZYGOTOWANIE RURY SPALINOWEJ I RURY KOŃCOWEJ SPALIN
(patrz Rys. od 6 do 8)

Nasunąć na rurę spalinową o długości L = 1100 mm zgodnie z rysunkiem dwie izolacje spalin, trzy gumowe profile dystansowe i jedną obejmę Ø 28 mm.

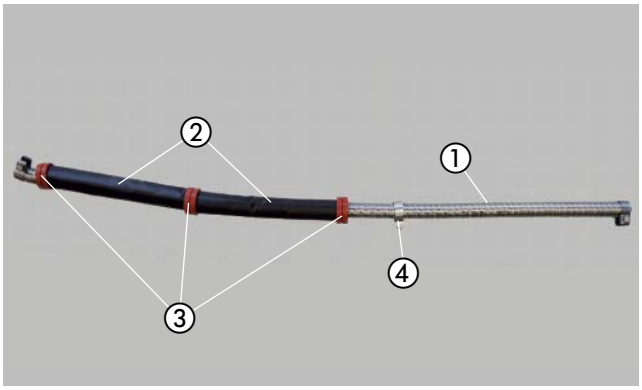

Rys. 6
① Rura spalinowa
② 2 x izolacja spalin
③ 3 x gumowy profil dystansowy
④ Obejma Ø 28 mm

Przyciąć rurę końcową spalin na długość L = 150 mm, ukształtować zgodnie z rysunkiem i nasunąć obejmę mocującą.

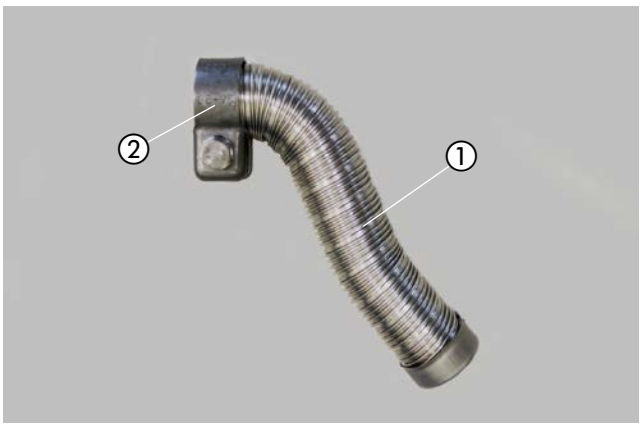

Rys. 7
① Końcowa rura spalinowa
② Obejma mocująca

2 MONTAŻ WSTĘPNY

Rysunek przedstawia rurę spalinową, tłumik spalin oraz końcową rurę spalinową.

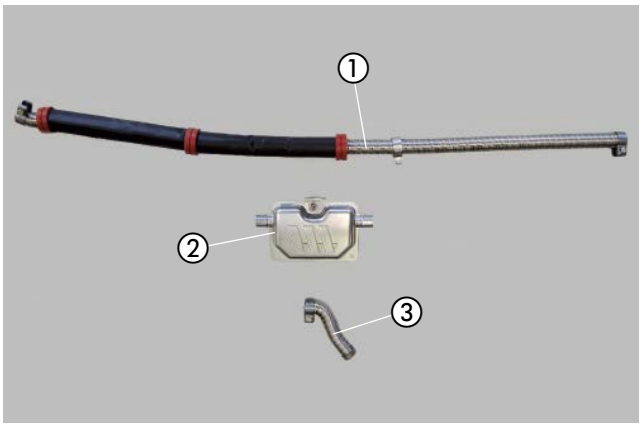

Rys. 8
① Rura spalinowa
② Tłumik spalin
③ Końcowa rura spalinowa

PRZYGOTOWANIE RURY PALIWA (PRZEWODU TŁOCZĄCEGO)
(patrz Rys. 9)

Od całej rury paliwa odciąć odcinek o długości L = 2,0 m z przeznaczeniem na przewód ssący.

Drugi koniec o długości L = 6,0 m pełni zadanie przewodu tłoczącego.

Zamocować kabel pompy dozującej z głównej wiązki przewodów przy długiej rurze paliwa (długość L = 6,0 m) za pomocą taśmy izolacyjnej.



Rys. 9
① Montaż wstępny rury paliwa (przewód tłoczący o długości L = 6,0 m)

MONTAŻ WSTĘPNY POMPY DOZUJĄCEJ
(patrz Rys. 10)

Umieścić pompę dozującą zgodnie z rysunkiem w gumowym uchwycie.

Zamocować uchwyt 94 01 przy pomocy śluby M6 x 25 z podkładką karoseryjną B6 i nakrętką M6 na gumowym uchwycie.

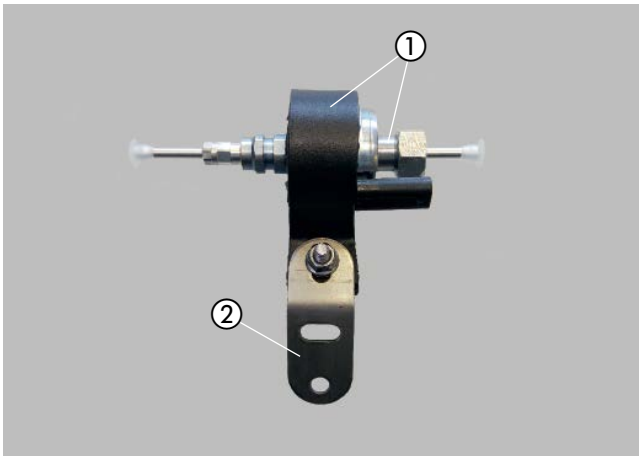

Rys. 10
① Montaż pompy dozującej w gumowym uchwycie
② Montaż uchwytu 94 01

2 MONTAŻ WSTĘPNY

PRZYGOTOWANIE WĘŻY WODNYCH
(patrz Rys. 11)

Przyciąć węże wodne zgodnie z wymiarami podanymi na rysunku i przygotować.

PROSZĘ PRZESTRZEGAĆ!

Węże wodne podłącza się szeregowo (inline) do obiegu wody, patrz Opis techniczny, rozdział
„Montaż", punkt „Podłączanie do obiegu wody chłodzącej".

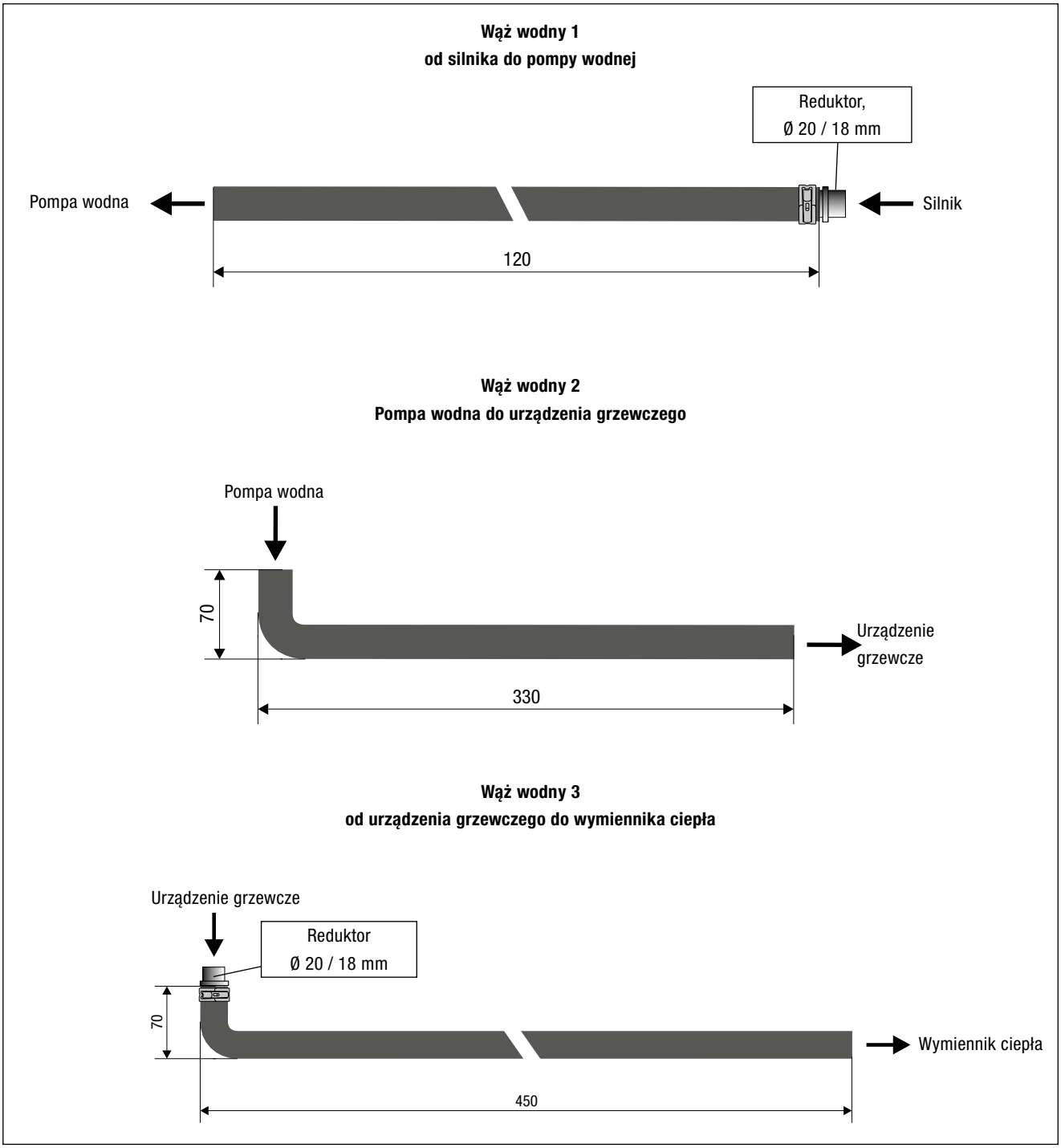

Rys. 11

2 MONTAŻ WSTĘPNY

PRZYGOTOWANIE POMPY WODNEJ
(patrz Rys. 12)

Umieścić pompę wodną w sposób przedstawiony na rysunku w uchwycie pompy wodnej.

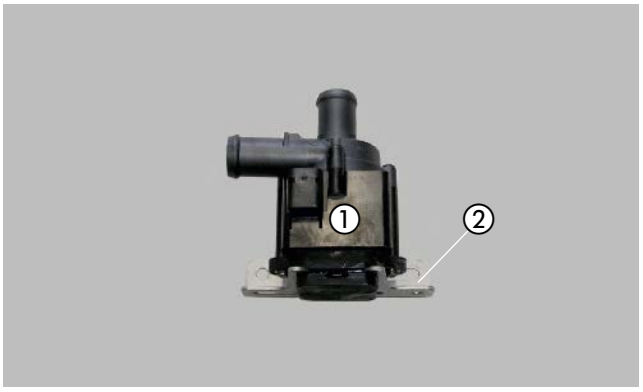

Rys. 12
① Pompa wodna
② Montaż uchwytu pompy wodnej

PRZYGOTOWANIE KRÓĆCA SSĄCEGO PALIWA
(patrz Rys. 13)

Przygotować króciec ssący paliwa zgodnie z rysunkiem.
Sfazować dolny koniec króćca ssącego paliwa o 45°.

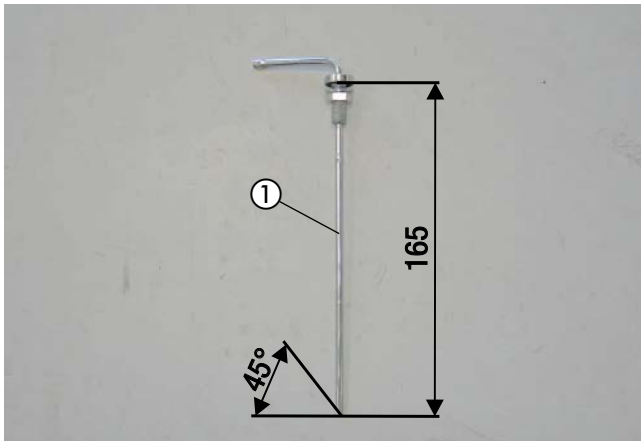

Rys. 13
① Przygotowanie króćca ssącego paliwa

MONTAŻ WSTĘPNY PODSTAWKI BEZPIECZNIKÓW
(patrz Rys. 14)

Zamocować uchwyt 95 02 przy uchwycie 65 04 za pomocą śruby M6 x 12 z nakrętką M6 i ustawić zgodnie z rysunkiem.

Rozwiercić otwór znajdujący się w uchwycie na podstawkę bezpieczników do Ø 6 mm i osadzić w otworze mocowanie złącza.

Zamocować uchwyt bezpieczników przy pomocy dwóch nitów rozprężnych z tworzywa sztucznego M4 oraz złącze diagnostyczne na mocowaniu złącza.

W wolnym miejscu wtyku uchwytu bezpieczników założyć bezpiecznik 5 A.

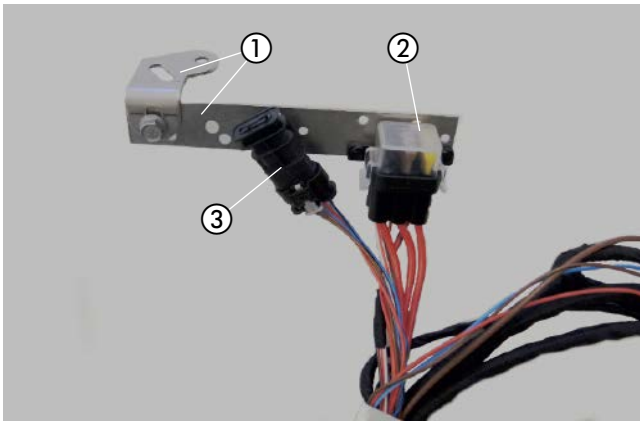

Rys. 14
① Uchwyt 65 04 i 95 02 ze śrubą M6 x 12
② Montaż podstawki bezpieczników
③ Montaż złącza diagnostycznego

2 MONTAŻ WSTĘPNY

MONTAŻ WSTĘPNY CZĘŚCI STACJONARNEJ EASYSTART REMOTE/ REMOTE+
(patrz Rys. 15)

Zamocować sterownik dmuchawy i część stacjonarną Remote/Remote+ przy pomocy dwóch śrub M4 x 10 na uchwycie zgodnie z rysunkiem.

Zamocować przekaźnik dodatkowy przy pomocy śruby M5 x 10 z nakrętką M5 na uchwycie.

Zatrzasnąć kabel 0,5 mm² ws (biały) w styku 4 złącza 8-stykowego modułu „EasyFan" i podłączyć do sterownika dmuchawy.

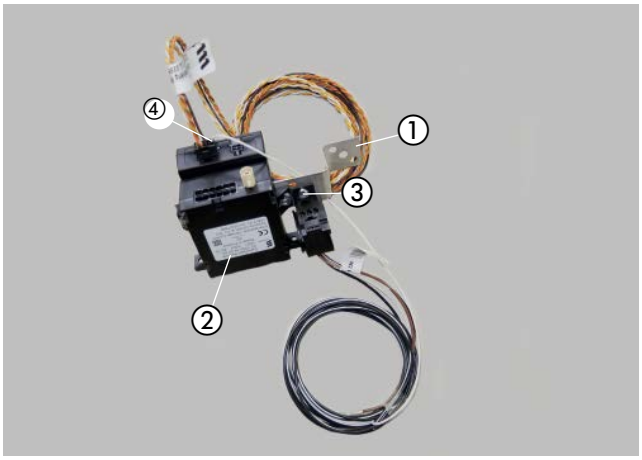

Rys. 15

① Uchwyt
② Część stacjonarna EasyStart Remote/Remote+
③ Montaż przekaźnika dodatkowego
④ Zatrzaskiwanie kabla 0,5 mm² ws (białego) na styku 4

3 MONTAŻ

PRZYGOTOWANIE MIEJSCA MONTAŻU I MONTAŻ UCHWYTU URZĄDZENIA (patrz Rys. od 16 do 18)

Wyciąć w macie wygłuszającej z prawej strony ścianki działowej silnika zakreskowaną powierzchnię widoczną na rysunku.

Trzpień dystansowy M6 należący do pojazdu pełni zadanie punktu mocowania uchwytu urządzenia.

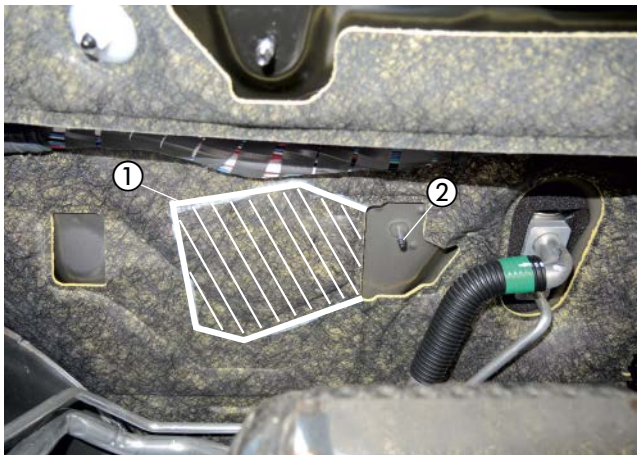

Rys. 16
① Wycinanie w macie wygłuszającej
② Trzpień dystansowy M6 należący do pojazdu

Założyć przygotowany uchwyt urządzenia na trzpieniu dystansowym M6 należącym do pojazdu, wypoziomować i zamocować nakrętką M6.

Zaznaczyć oba punkty wiercenia w kątownikach Z uchwytu i wykonać otwory Ø 3 mm.

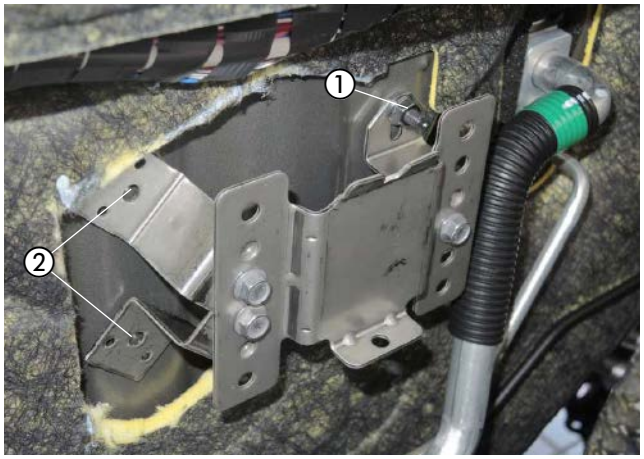

Rys. 17
① Mocowanie uchwytu urządzenia przy pomocy nakrętki M6 na trzpieniu dystansowym
② Wykonanie 2 otworów o średnicy 3 mm

⚠ UWAGA!
Ze wszystkich wykonanych otworów usunąć zadziory i zakonserwować otwory środkiem antykorozyjnym.

Zamocować uchwyt urządzenia przy pomocy dwóch śrub karoseryjnych samogwintujących M6 x 19 na kątownikach Z uchwytu.



Rys. 18
① Uchwyt urządzenia
② 2 x śruba karoseryjna samogwintująca M6 x 19

3 MONTAŻ

MONTAŻ URZĄDZENIA GRZEWCZEGO I UKŁADANIE RURY POWIETRZA SPALANIA
(patrz Rys. od 19 do 21)

Włożyć wstępnie zamontowane urządzenie grzewcze w uchwyt urządzenia.

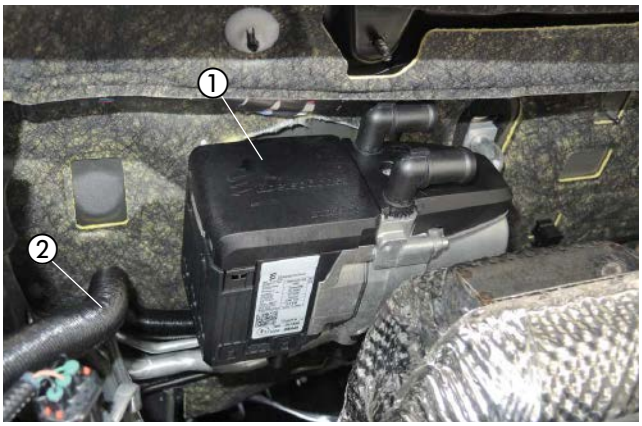

Rys. 19
① Wkładanie urządzenia grzewczego

Zamocować założone urządzenie grzewcze od dołu przy pomocy śruby torx M6 x 16 przez dolny otwór uchwytu urządzenia momentem 10^{+1} Nm.

⚠ UWAGA!
Wkręt z gniazdem Torx M6 x 16 może być użyty do zamocowania maksymalnie pięć razy.

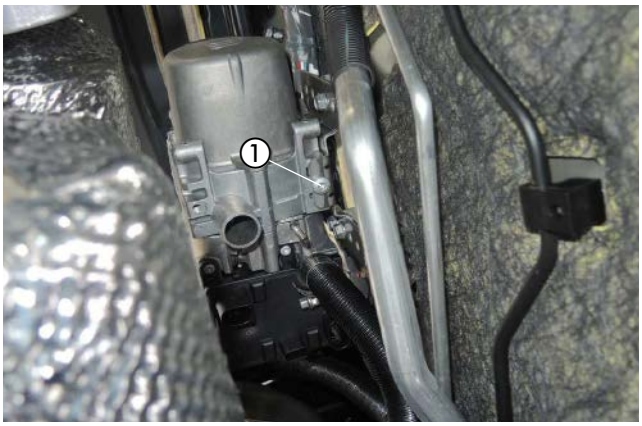

Rys. 20
① Wkręt z gniazdem Torx M6 x 16

Poprowadzić rurę powietrza spalania w łuku w górę do obszaru chronionego do prawego punktu mocowania kolumny zawieszenia.

Zamocować rurę powietrza spalania w odpowiednich miejscach za pomocą opasek kablowych.

⚠ UWAGA!

Rurę powietrza spalania poprowadzić tak, aby urządzenie grzewcze zasysało wyłącznie suche i czyste powietrze spalania.

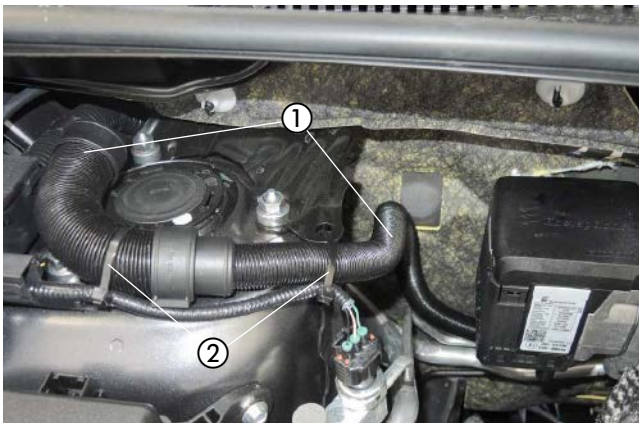

Rys. 21
① Układanie rury powietrza spalania
② Opaska kablowa

3 MONTAŻ

MONTAŻ TŁUMIKA SPALIN
(patrz Rys. od 22 do 24)

Podłączyć rurę spalinową przy pomocy obejmy mocującej do króćca spalin urządzenia grzewczego i poprowadzić do spodu pojazdu.

Ustawić gumowy profil dystansowy zgodnie z rysunkiem przy blaszanej osłonie termicznej.

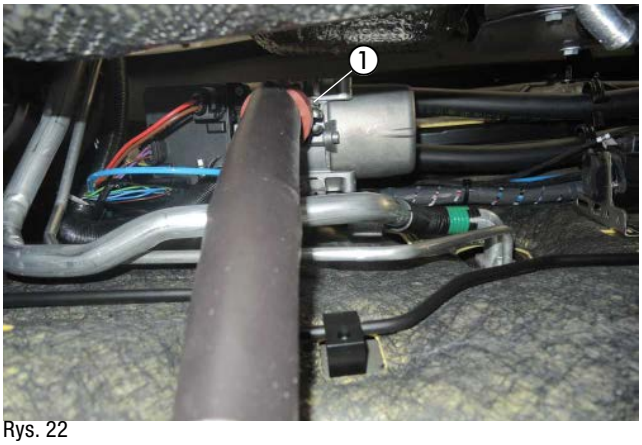

Rys. 22
① Podłączanie rury spalinowej do króćca spalin przy pomocy obejmy mocującej

Zamontować tłumik spalin na otworze gwintowanym blaszanej osłony termicznej znajdującym się w pojeździe przy pomocy śruby M6 x 16.

Podłączyć przygotowaną rurę spalinową i rurę końcową spalin w każdym przypadku przy pomocy jednej obejmy mocującej do tłumika spalin.

⚠ UWAGA!
Podczas układania rur spalinowych zwracać uwagę na wystarczający odstęp od sąsiednich elementów nadwozia.

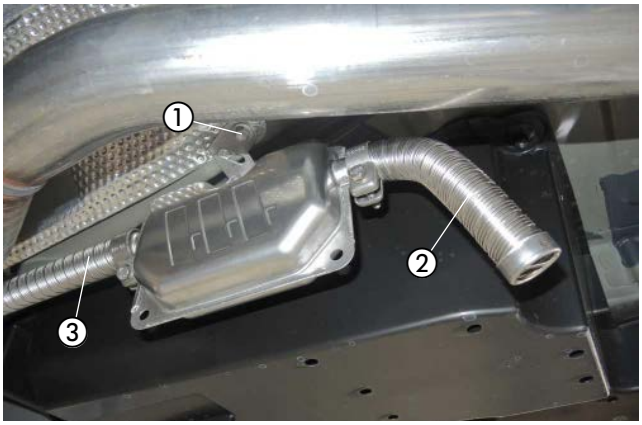

Rys. 23
① Montaż tłumika spalin
② Podłączanie rury końcowej spalin
③ Podłączanie rury spalinowej

Zamocować rurę spalinową przy pomocy wstępnie zamontowanej obejmy Ø 28 mm w otworze gwintowanym należącym do pojazdu przy użyciu istniejącej śruby M6 zgodnie z rysunkiem.

⚠ UWAGA!
Podczas układania rur spalinowych zwracać uwagę na wystarczający odstęp od sąsiednich elementów nadwozia.

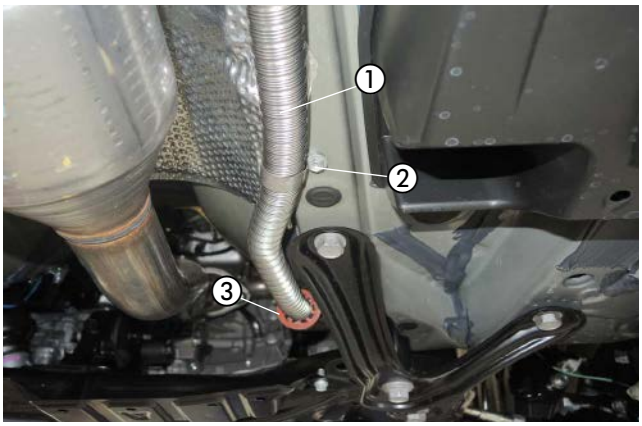

Rys. 24
① Układanie i ustawianie rury spalinowej
② Mocowanie rury spalinowej przy pomocy obejmy Ø 28 mm
③ Ustawianie gumowego profilu dystansowego

3 MONTAŻ

LINIA CIĘCIA NA WĘŻU ZASILANIA W WODĘ
(patrz Rys. 25)

Usunąć uchwyt węża przy wężu zasilania w wodę i przy wężu powrotnym wody.

Przeciąć wąż zasilania w wodę (górny wąż wodny przy wymienniku ciepła) zgodnie z wymiarem podanym na rysunku.



Rys. 25
① Przecinanie węża zasilania w wodę
② Usuwanie uchwytu węża

MONTAŻ POMPY WODNEJ
(patrz Rys. 26)

Zamontować pompę wodną przy pomocy uchwytu zgodnie z rysunkiem obok urządzenia grzewczego na istniejącym trzpieniu dystansowym przy pomocy nakrętki M6.

Króciec ssący pompy wodnej zwrócony jest w lewo, a króciec tłoczący – w górę.

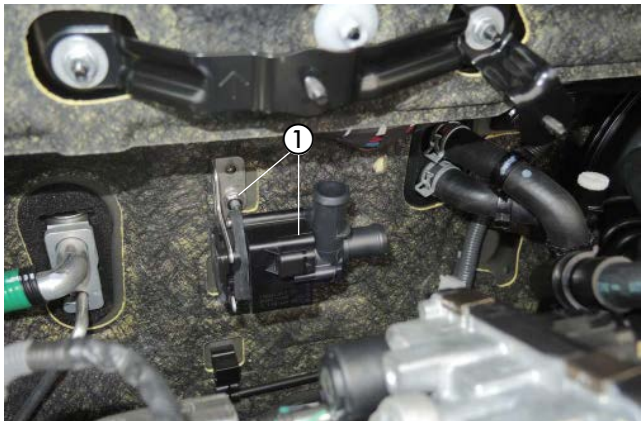

Rys. 26
① Montaż pompy wodnej przy pomocy nakrętki M6 na trzpieniu dystansowym

PODŁĄCZANIE I UKŁADANIE WĘŻY WODNYCH
(patrz Rys. od 27 do 29)

Podłączyć wąż wodny 2 do króćca wlotowego wody urządzenia grzewczego i króćca tłoczącego pompy wodnej.

Podłączyć wąż wodny 3 do króćca wylotowego wody urządzenia grzewczego i poprowadzić do linii cięcia na wężu zasilania w wodę.

Podłączyć wąż wodny 1 do króćca ssącego pompy wodnej i poprowadzić do linii cięcia na wężu zasilania w wodę.

Zabezpieczyć obrotowo węże wodne 2 i 3 względem siebie przy pomocy dwóch uchwytów węży.

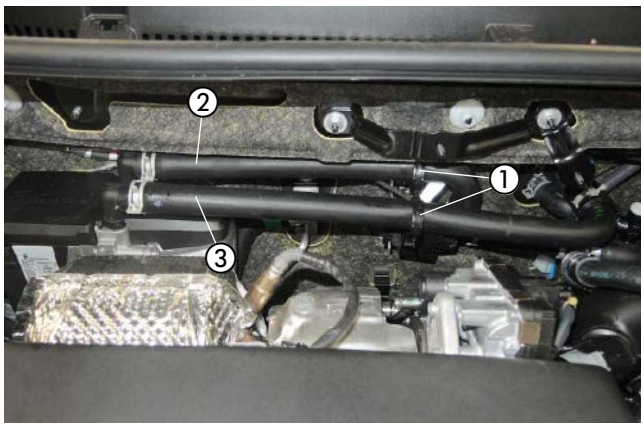

Rys. 27
① 2 x uchwyt węża, obrotowy
② Podłączanie węża wodnego 2
③ Podłączanie węża wodnego 3

3 MONTAŻ

Podłączyć wąż wodny 1 za pomocą reduktora Ø 20/18 mm do węża zasilania w wodę silnika.

Podłączyć wąż wodny 3 za pomocą reduktora Ø 20/18 mm do węża wodnego prowadzącego do wymiennika ciepła.

Zabezpieczyć obrotowo węże wodne 1 i 3 względem siebie przy pomocy dwóch uchwytów węży.

UWAGA!
Zabezpieczyć wszystkie połączenia węży za pomocą obejm węży. Chronić węże wodne przed ocieraniem i zabezpieczyć w odpowiednich miejscach opaskami kablowymi.

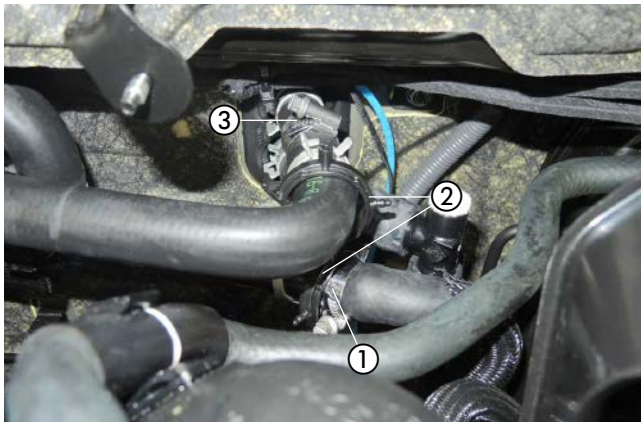

Rys. 28
① Wąż wodny 1
② 2 x uchwyt węża, obrotowy
③ Wąż wodny 3

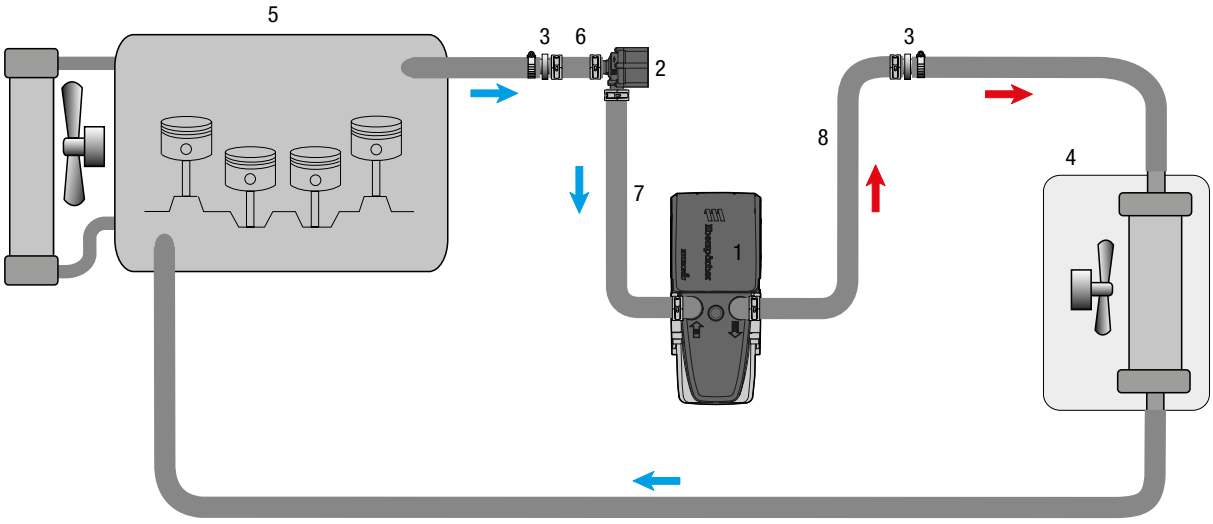

1 - Urządzenie grzewcze Hydronic S3
2 - Pompa wodna
3 - Reduktor, Ø 20/18 mm
4 - Wymiennik ciepła pojazdu
5 - Silnik
6 - Wąż wodny 1
7 - Wąż wodny 2
8 - Wąż wodny 3
- Opaska zaciskowa z taśmy sprężynowej
- Obejma węża, Ø 20 – 32 mm

Rys. 29

3 MONTAŻ

MONTAŻ KRÓĆCA SSĄCEGO PALIWA
(patrz Rys. od 30 do 32)

Wymontować zbiornik paliwa zgodnie z wytycznymi producenta.

Odłączyć elektryczne złącze wtykowe i przewody paliwowe od armatury zbiornika.
Wyjąć armaturę zbiornika poprzez poluzowanie pierścienia zamykającego z otworu zbiornika.
W górnej części armatury zbiornika pośrodku w wytłoczonym punkcie wykonać otwór Ø 8 mm.

UWAGA!
Podczas wiercenia uważać, aby do zbiornika lub przewodów doprowadzających nie przedostały się żadne zabrudzenia.

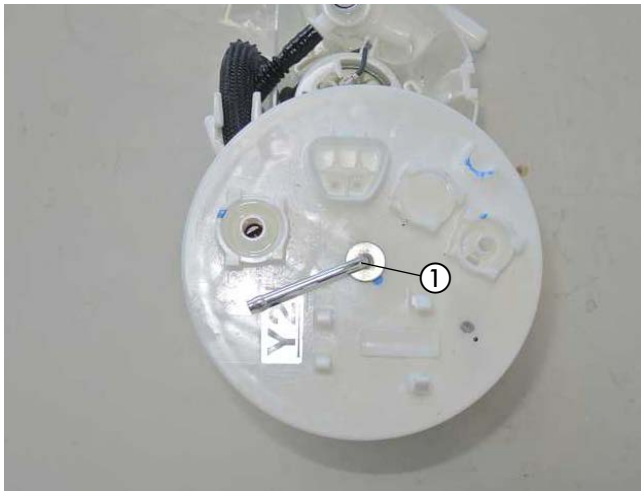

Rys. 30
① Wykonywanie otworu Ø 8 mm w górnej części armatury zbiornika

Wsunąć przygotowany króciec ssący paliwa przez otwór, ustawić zgodnie z rysunkiem i przykręcić nakrętką M8.

UWAGA!
Armatura zbiornika z uwagi na rozszerzalność zbiornika paliwa nie powinna być wymontowana na dłużej niż 10 minut!

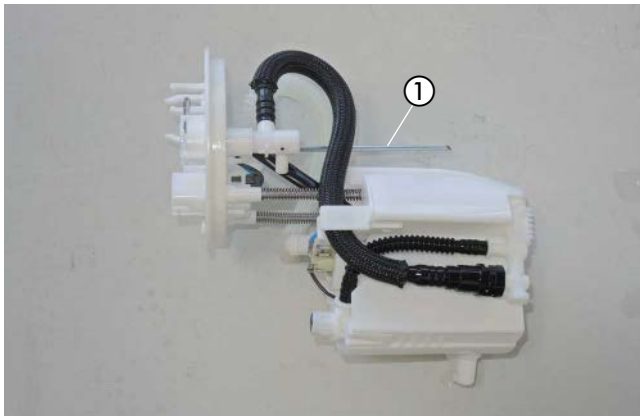

Rys. 31
① Montaż króćca ssącego paliwa

Włożyć armaturę zbiornika w zbiornik i zamocować pierścień zamykający, zwracając uwagę na prawidłowe osadzenie uszczelki.
Do przyłącza ssącego króćca ssącego paliwa podłączyć rurę paliwa (przewód ssący) za pomocą węża paliwa Ø 3,5 x 3 mm.

Podłączyć przewody paliwowe i złącze wtykowe do górnej części armatury zbiornika.
Zamontować z powrotem zbiornik paliwa.

PROSZĘ PRZESTRZEGAĆ!
Zabezpieczyć wszystkie punkty połączeń obejmami Ø 9 mm.

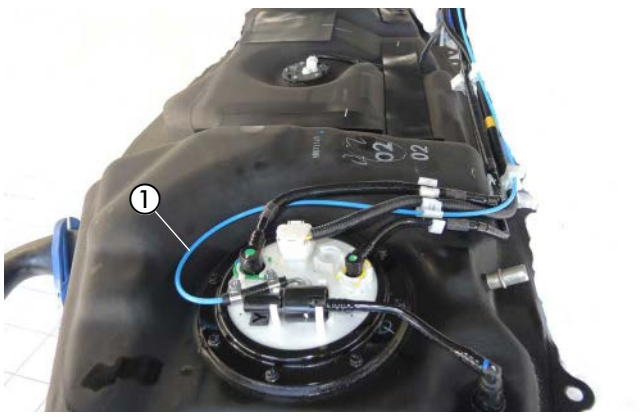

Rys. 32
① Podłączanie króćca ssącego paliwa

3 MONTAŻ

PODŁĄCZANIE I UKŁADANIE RURY PALIWA (PRZEWÓD TŁOCZĄCY)
(patrz Rys. 33 i 34)

Podłączyć wstępnie zmontowaną rurę paliwa (przewód tłoczący) za pomocą węża paliwa „urządzenie grzewcze" Ø 4,5 x 3,5 mm, długość L = 50 mm, do króćca paliwa urządzenia grzewczego przy pomocy obejmy węża, Ø 10 mm.

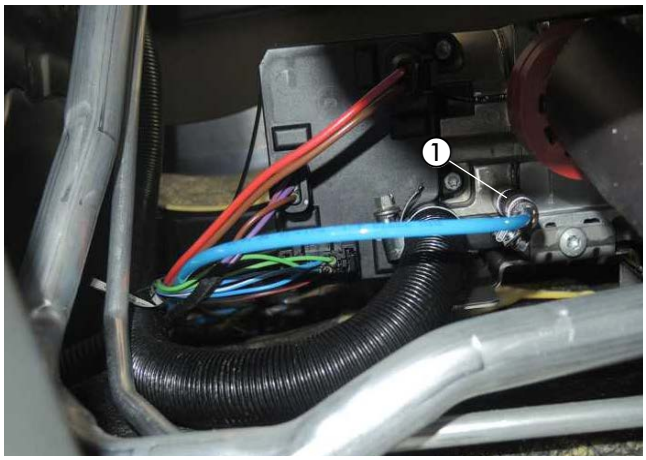

Rys. 33
① Podłączanie rury paliwa (przewód tłoczący)

Poprowadzić wstępnie zmontowaną rurę paliwa (przewód tłoczący), wychodząc od urządzenia grzewczego, wspólnie z kablem pompy dozującej wzdłuż przewodów paliwa przy spodzie pojazdu z lewej strony do miejsca montażu pompy dozującej.

Skrócić rurę paliwa (przewód tłoczący) i zamocować opaskami kablowymi bądź zaczepić w uchwytach.

UWAGA!
Podczas układania przewodów paliwa koniecznie zwracać uwagę na wystarczający odstęp od gorących części pojazdu oraz ogrzewania.



Rys. 34
① Układanie rury paliwa (przewód tłoczący) i kabla pompy dozującej

MONTAŻ I PODŁĄCZANIE POMPY DOZUJĄCEJ
(patrz Rys. 35)

Zamocować przygotowaną pompę dozującą przy pomocy uchwytu na istniejącej śrubie M6 mocowania wiązki przewodów przed zbiornikiem zgodnie z rysunkiem.
Zwrócić tutaj uwagę na położenie montażowe ze wzniosem wynoszącym 15° po stronie tłoczącej. Króciec tłoczący pompy dozującej skierowany jest do tyłu.
Skrócić rurę paliwa (przewód ssący) od przyłącza zbiornika do pompy dozującej i podłączyć za pomocą węża paliwa Ø 3,5 x 3 mm do króćca ssącego pompy dozującej za pomocą obejmy węża, Ø 9 mm.
Podłączyć rurę paliwa (przewód tłoczący) od urządzenia grzewczego za pomocą węża paliwa Ø 3,5 x 3 mm do króćca tłoczącego pompy dozującej przy pomocy obejmy węża, Ø 9 mm.
Zablokować styki wtykowe kabla pompy dozującej, nie zwracając uwagi na biegunowość, we wtyku. Podłączyć wtyczkę do pompy dozującej.

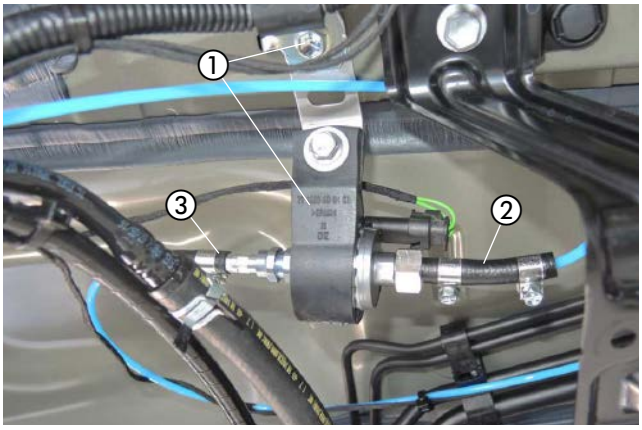

Rys. 35
① Montaż pompy dozującej
② Podłączanie rury paliwa (przewód ssący)
③ Podłączanie rury paliwa (przewód tłoczący)

3 MONTAŻ

MONTAŻ PODSTAWKI BEZPIECZNIKA
(patrz Rys. 36)

Zamontować przygotowany uchwyt bezpieczników za pomocą śruby M6 x 12 w istniejącym otworze gwintowanym M6 zgodnie z rysunkiem na wierzchu pasa przedniego.



Rys. 36
① Montaż podstawki bezpiecznika

UKŁADANIE KABLI
(patrz Rys. 37)

Wiązkę przewodów „Wnętrze pojazdu", składającą się z:
- kabla 4 mm² ws/rt (biało-czerwony) i kabla 1 mm² sw/rt (czarno-czerwony)
- 3-żyłowej wiązki przewodów „Urządzenie sterujące"
- 4-żyłowej wiązki przewodów „Sterownik dmuchawy"

poprowadzić przez przelotkę kablową należącą do pojazdu z lewej strony ścianki działowej silnika do wnętrza pojazdu.

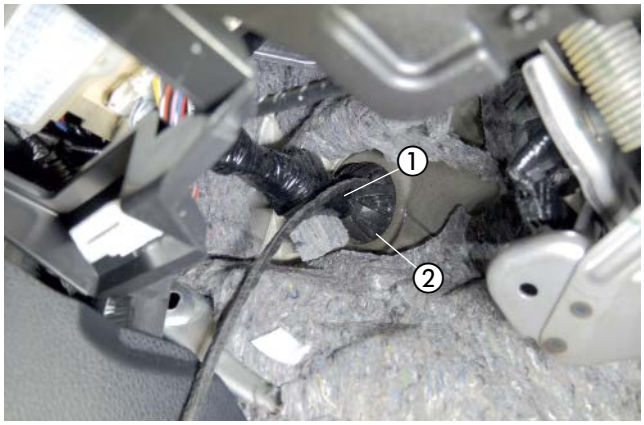

Rys. 37
① Przelotka kablowa należąca do pojazdu

ZASILANIE ELEKTRYCZNE
(patrz Rys. 38)

Poprowadzić kabel dodatni 4 mm² rt (czerwony) do akumulatora pojazdu i podłączyć zgodnie z rysunkiem za pomocą końcówki kablowej A6 do bieguna dodatniego.

Poprowadzić kabel masy 2,5 mm² br (brązowy) do akumulatora pojazdu i podłączyć zgodnie z rysunkiem za pomocą końcówki kablowej A6 do bieguna ujemnego.

UWAGA!
Podczas układania wiązek przewodów zwracać uwagę na wystarczający odstęp od gorących części pojazdu oraz ogrzewania.
Wiązki przewodów przymocować we właściwych miejscach za pomocą opasek do kabli.

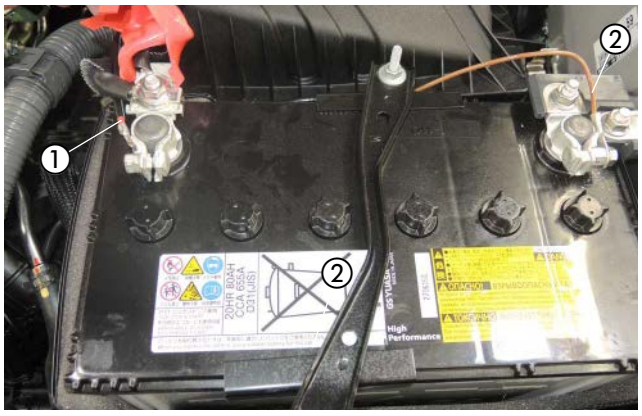

Rys. 38
① Podłączanie kabla dodatniego 4 mm² rt (czerwonego)
② Podłączanie kabla masy 2,5 mm² br (brązowego)

3 MONTAŻ

WYSTEROWANIE DMUCHAWY
(patrz Rys. od 39 do 44)

Wzmacniacz AC znajduje się z prawej strony obok pedału przyspieszenia nad tunelem środkowym.

Odłączyć 40-stykowy wtyk od wzmacniacza AC.



Rys. 39
① Wzmacniacz AC

Zamontować wstępnie zmontowany sterownik dmuchawy i część stacjonarną EasyStart Remote/Remote+ zgodnie z rysunkiem w górnym punkcie mocowania elektryki centralnej.

Podłączyć 4-stykowy czarny wtyk wiązki przewodów „Wnętrze pojazdu" do sterownika dmuchawy „EasyFan".

Poprowadzić przewody Can od sterownika dmuchawy do wzmacniacza AC.

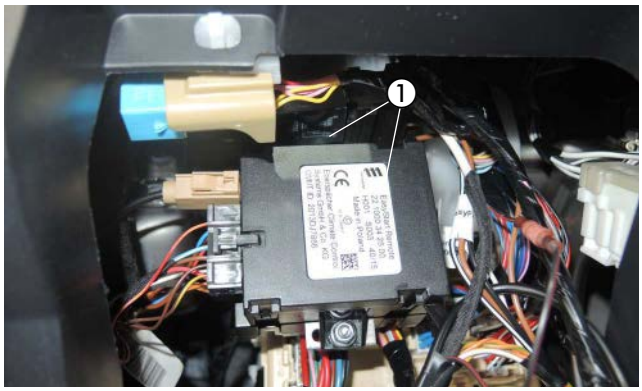

Rys. 40
① Montaż sterownika dmuchawy i części stacjonarnej EasyStart Remote/Remote+

Połączyć kabel 0,5 mm² sw/rt (czarno-czerwony) wiązki przewodów „Wnętrze pojazdu" z kablem 0,5 mm² sw/rt (czarno-czerwonym) zgodnie ze schematem ideowym za pomocą czerwonej tulejki łączącej.

⚠ UWAGA!
Jeśli dostępny jest system diagnostyczny „EasyScan", kodowanie należy zmienić na „EasyFan zamontowany".
W ten sposób uaktywniony zostanie interfejs CAN sterownika dmuchawy „EasyFan" i możliwa będzie diagnostyka sterownika dmuchawy „EasyFan". Sterowanie sygnałem analogowym przez przewód czarno-czerwony zostanie w ten sposób dezaktywowane i nie będzie już potrzebne.
W tym celu zaizolować kable 0,5 mm² sw/rt (czarno-czerwone) wiązki przewodów „Wnętrze pojazdu" i sterownika dmuchawy i podwiązać.



Rys. 41
① Łączenie kabla 0,5 mm² sw/rt (czarno-czerwonego) wiązki przewodów „Wnętrze pojazdu" z kablem 0,5 mm² sw/rt (czarno-czerwonym) sterownika dmuchawy

3 MONTAŻ

Od 40-stykowego białego złącza wzmacniacza AC odłączyć kabel 0,35 mm² sw (czarny) (styk 11) i podłączyć kabel 0,5 mm² ge (żółty) i 0,5 mm² or/gn (pomarańczowo-zielony) zgodnie ze schematem ideowym każdorazowo za pomocą jednej tulejki łączącej 0,5–1,5 mm².

Od 40-stykowego białego złącza wzmacniacza AC odłączyć kabel 0,35 mm² ws (biały) (styk 12) i podłączyć kabel 0,5 mm² ws (biały) i 0,5 mm² or/br (pomarańczowo-brązowy) zgodnie ze schematem ideowym każdorazowo za pomocą jednej tulejki łączącej 0,5–1,5 mm².

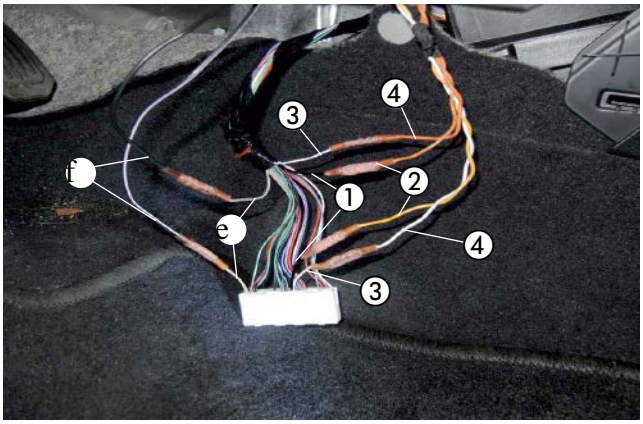

Rys. 42
① Odłączenie kabla 0,35 mm² sw (czarnego) (styk 11)
② Podłączenie kabla 0,5 mm² ge (żółtego) i 0,5 mm² or/gn (pomarańczowo-zielonego)
③ Odłączenie kabla 0,35 mm² ws (białego) (styk 12)
④ Podłączenie kabla 0,5 mm² ws (białego) i 0,5 mm² or/br (pomarańczowo-brązowego)

Od 40-stykowego białego złącza wzmacniacza AC odłączyć kabel 0,35 mm² gr (zielony) (styk 1) i podłączyć kabel 0,5 mm² sw (czarny) i 0,5 mm² sw/ws (czarno-biały) przekaźnika dodatkowego zgodnie ze schematem ideowym każdorazowo za pomocą jednej tulejki łączącej 0,5–1,5 mm².

PROSZĘ PRZESTRZEGAĆ!

Barwy kabli mogą się różnić!

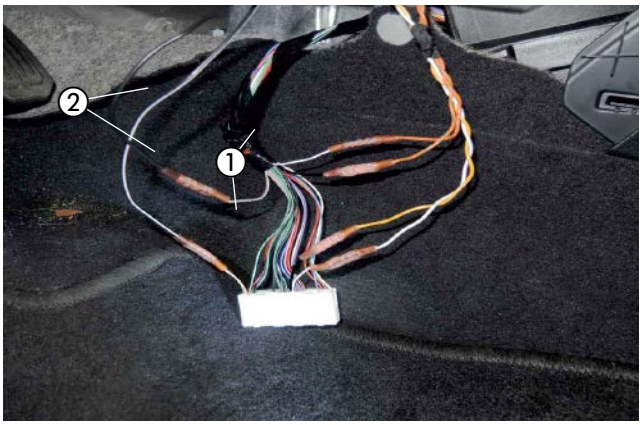

Rys. 43
① Odłączenie kabla 0,35 mm² gr (zielonego) (styk 1)
② Podłączenie kabla 0,5 mm² sw (czarnego) i 0,5 mm² sw/ws (czarno-białego)

3 MONTAŻ

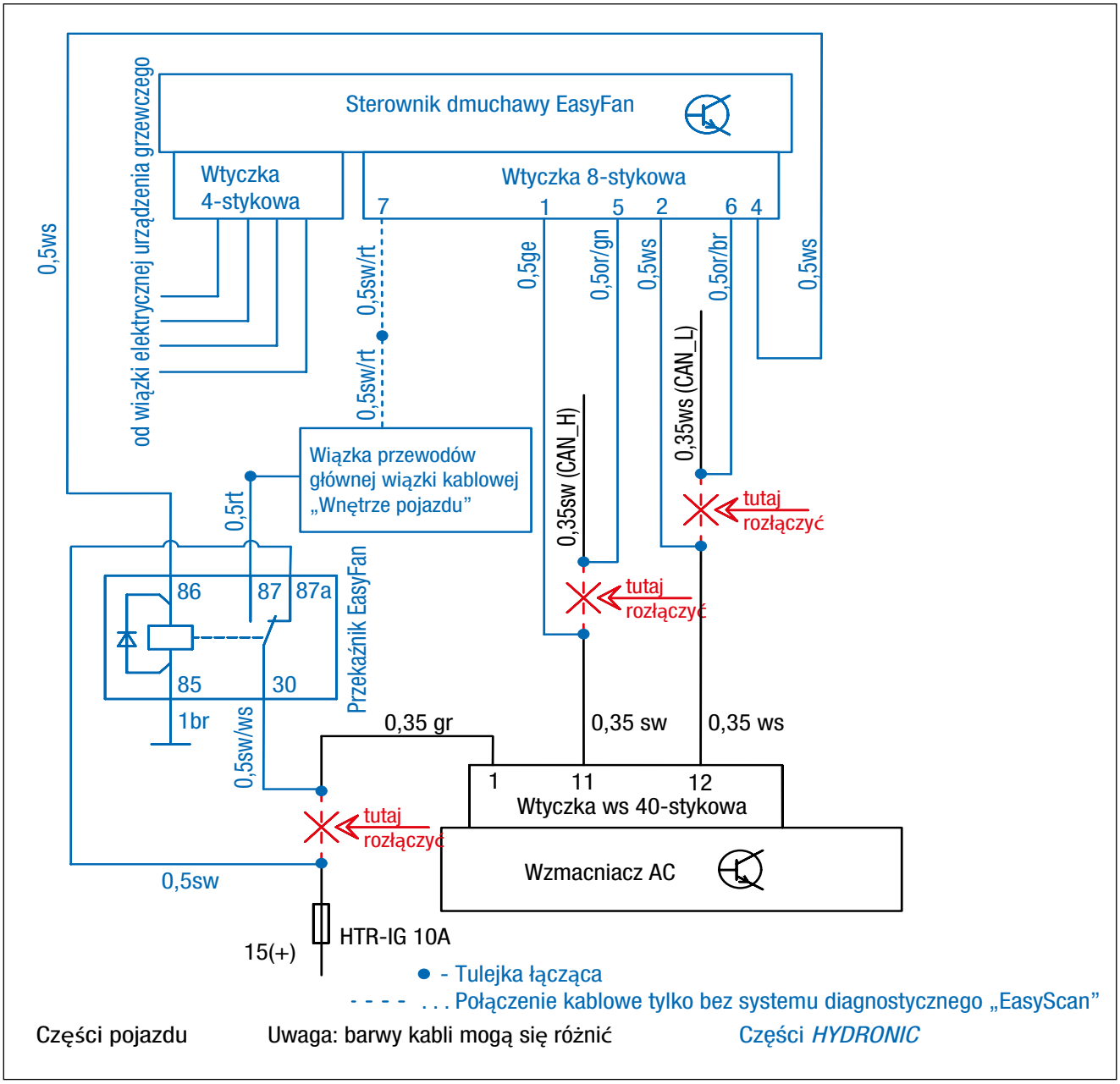

Rys. 44

	ws	sw	rt	gn	br	ge	gr	or
D	weiß	schwarz	rot	grün	braun	gelb	grau	orange
GB	white	black	red	green	brown	yellow	grey	orange
PL	biaty	czarny	czerwany	zielony	brazowy	zolty	szary	pomaran-czowy

3 MONTAŻ

MONTAŻ EASYSTART REMOTE / REMOTE+
(patrz Rys. od 45 do 47)

Montaż EasyStart Remote / Remote+ odbywa się zgodnie z Opisem technicznym EasyStart Remote / Remote+, patrz rozdział „Instrukcja montażu”.

Przycisk EasyStart Remote / Remote+ zamontować w ślepym polu z prawej strony przełącznika regulacji wysokości reflektorów.

W tym celu wykonać otwór o średnicy 10 mm i zamocować w nim przycisk.



Rys. 45
① Montaż przycisku EasyStart Remote/Remote+

Czujnik temperatury EasyStart Remote+ zamontować zgodnie z rysunkiem na dolnej osłonie słupka A po stronie kierowcy.



Rys. 46
① Montaż czujnika temperatury EasyStart Remote+

Część stacjonarna EasyStart Remote/Remote+ została już zamontowana wraz ze sterownikiem dmuchawy.

Przewód anteny EasyStart Remote / Remote+ podłączyć do części stacjonarnej, poprowadzić w lewo i ułożyć w uszczelce drzwi po stronie kierowcy.

Kabel zamontowanego przycisku i czujnika temperatury poprowadzić razem z wiązką przewodów „Urządzenie sterujące” do miejsca montażu części stacjonarnej i podłączyć.

UWAGA!
Ewentualny nadmiar przewodu anteny przymocować pod deską rozdzielczą za pomocą opasek kablowych.

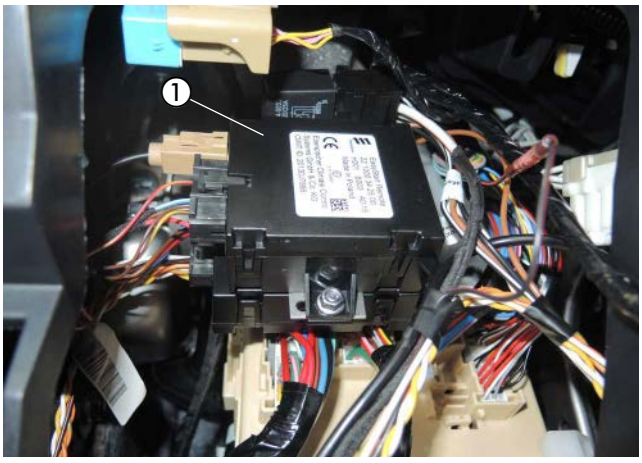

Rys. 47
① Montaż części stacjonarnej EasyStart Remote / Remote+

4 PO MONTAŻU

WKLEJANIE NAKLEJKI Z INFORMACJĄ „TANKOWANIE”
(patrz Rys. 48)

Wkleić naklejkę z informacją „Tankowanie” w pokrywę wlewu paliwa zgodnie z rysunkiem.

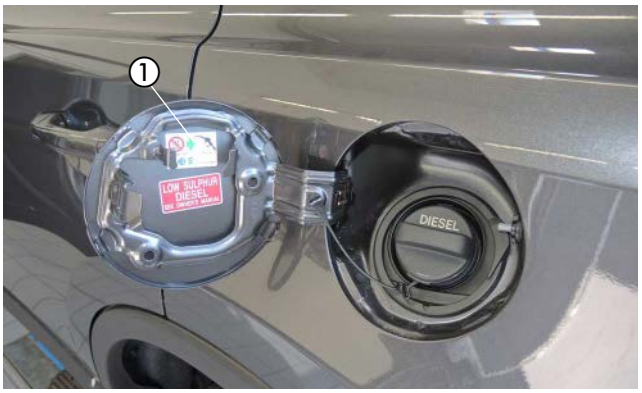

Rys. 48
① Umieszczanie naklejki „Tankowanie”

ZŁOŻENIE POJAZDU

- Wszystkie wymontowane części zamontować w odwrotnej kolejności.
- Ponownie podłączyć akumulator.
- Sprawdzić poprawność zamocowania węży, obejm węży i obejm rurowych oraz wszystkich przyłączy elektrycznych.
- Zabezpieczyć wszystkie luźne przewody za pomocą opasek do kabli.
- Ponownie wykonać wszystkie programowania w pojeździe (radio, podnoszenie szyb itp.).
- Napełnić układ chłodzenia, uruchomić silnik, odpowietrzyć układ chłodzenia i sprawdzić jego szczelność, niedobór płynu chłodzącego uzupełnić do oznaczenia (strzałka).
- Przykleić duplikat tabliczki znamionowej w pobliżu urządzenia grzewczego lub w odpowiednim miejscu na słupku B, aby był dobrze czytelny.
- Przykleić naklejkę z informacją „Tankowanie” w pokrywie wlewu paliwa lub w odpowiednim miejscu na słupku B.
- Przestrzegać również informacji producenta pojazdu dotyczących napełniania i odpowietrzania układu chłodzenia.
- Przestrzegać urzędowych przepisów i wskazówek dotyczących bezpieczeństwa podanych w opisie technicznym.
- Zaprogramować element sterujący i włożyć instrukcję obsługi w schowek w desce rozdzielczej.
- INSTRUKCJĘ DLA KLIENTA UMIEŚCIĆ W POJEŹDZIE LUB WRĘCZYĆ KLIENTOWI!

⚠ UWAGA!
Układ chłodzenia napełniać wyłącznie płynem chłodzącym określonym przez producenta pojazdu.

URUCHOMIENIE URZĄDZENIA GRZEWCZEGO

- Włączyć urządzenie grzewcze na elemencie sterującym. Patrz instrukcja obsługi — element sterujący.

5 PRZEGLĄD CZĘŚCI



Rys. 49



Rys. 50

INSTRUKCJA DLA KLIENTA

Informacje dla klienta
(patrz Rys. 1)

- Żadne ustawienia nie są konieczne na panelu sterowania klimatyzacji.

Podczas otwierania zamków pojazdu (podczas pracy ogrzewania postojowego) wysterowanie dmuchawy jest dezaktywowane przez ogrzewanie postojowe.
Po włączeniu zapłonu wszystkie oryginalne funkcje są dostępne.
Po zamknięciu zamków pojazdu do chwili aktywacji wysterowania dmuchawy przez ogrzewanie postojowe upływa kilka minut.



Rys. 51Rys. 1
① Panel sterowania klimatyzacji

ZALECENIE!

- Ogrzewanie postojowe należy włączać przynajmniej raz w miesiącu na ok. 10 min, również w miesiącach letnich! Dzięki temu zagwarantowana będzie pełna sprawność urządzenia w okresie użytkowania!
- Zalecamy dopasować czas grzania do czasu jazdy: czas jazdy > czas grzania.

PROSZĘ PRZESTRZEGAĆ!

W pojazdach z systemem monitorowania wnętrza system ten należy dezaktywować w celu korzystania z ogrzewania.
Informacje dotyczące dezaktywacji podane są w instrukcji obsługi pojazdu.

DE

ANSCHLUSSKONSTELLATIONEN FÜR HYDRONIC S3 12V CS

DE

Bitte beachten: Nur gültig für folgende Hydronic S3 Ausführungsvarianten **mit CAN-Schnittstelle und S+ Schaltausgang:**

Heizgeräte für Otto-Kraftstoff (Benzin)	**Bestell-Nr.**
B 4 E – 12 V CS	20.2007.05.0000
B 5 E – 12 V CS	20.2008.05.0000
Heizgeräte für Dieselkraftstoff	**Bestell-Nr.**
D 4 E – 12 V CS	25.2933.05.0000
D 5 E – 12 V CS	25.2934.05.0000

1 Anschluss Hydronic S3 12V CS an EasyStart Pro / EasyStart Web in Verbindung mit EasyFan

Anschluss über Y-Kabel (Mat.-Nr. 22.1000.35.2800) und Leiter BKRD an Bedienelement und EasyFan.

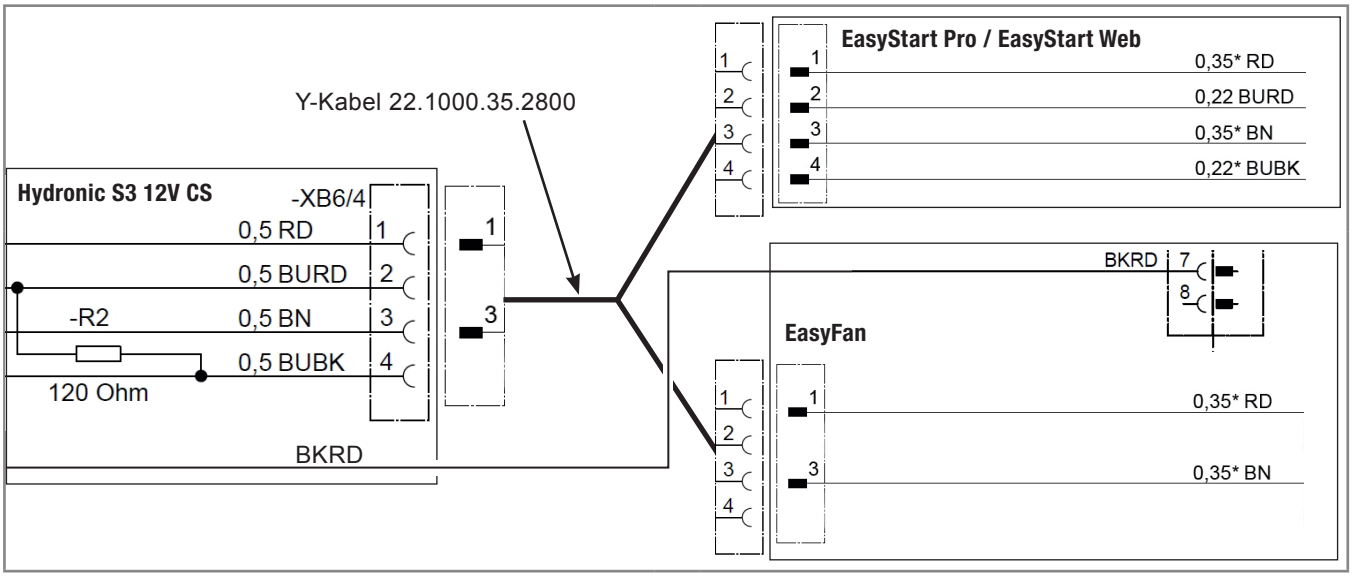

2 Anschluss Hydronic S3 12V CS an 2 x EasyStart Pro / EasyStart Web

Anschluss über Y-Kabel (Mat.-Nr. 22.1000.35.2700) an EasyStart Pro und EasyStart Web.

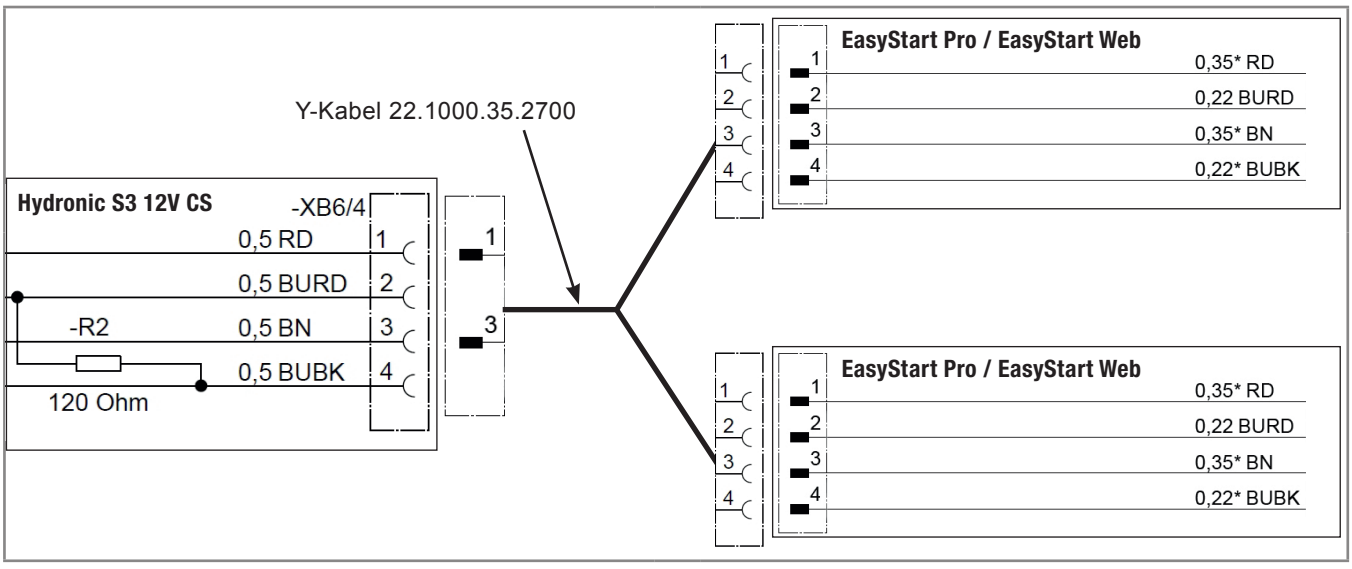

DE

3 Anschluss Hydronic S3 12V CS an EasyStart Remote

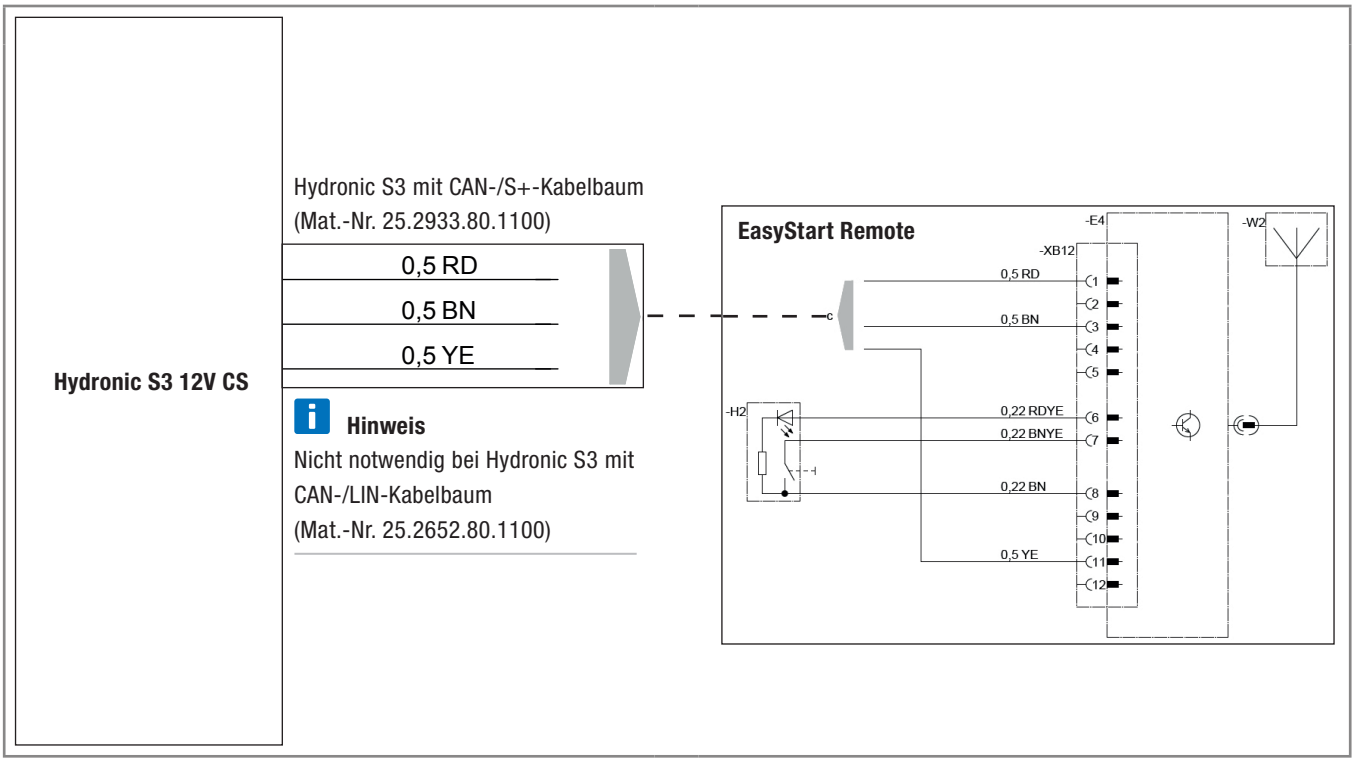

DE

4 Anschluss Hydronic S3 12V CS an EasyStart Remote+

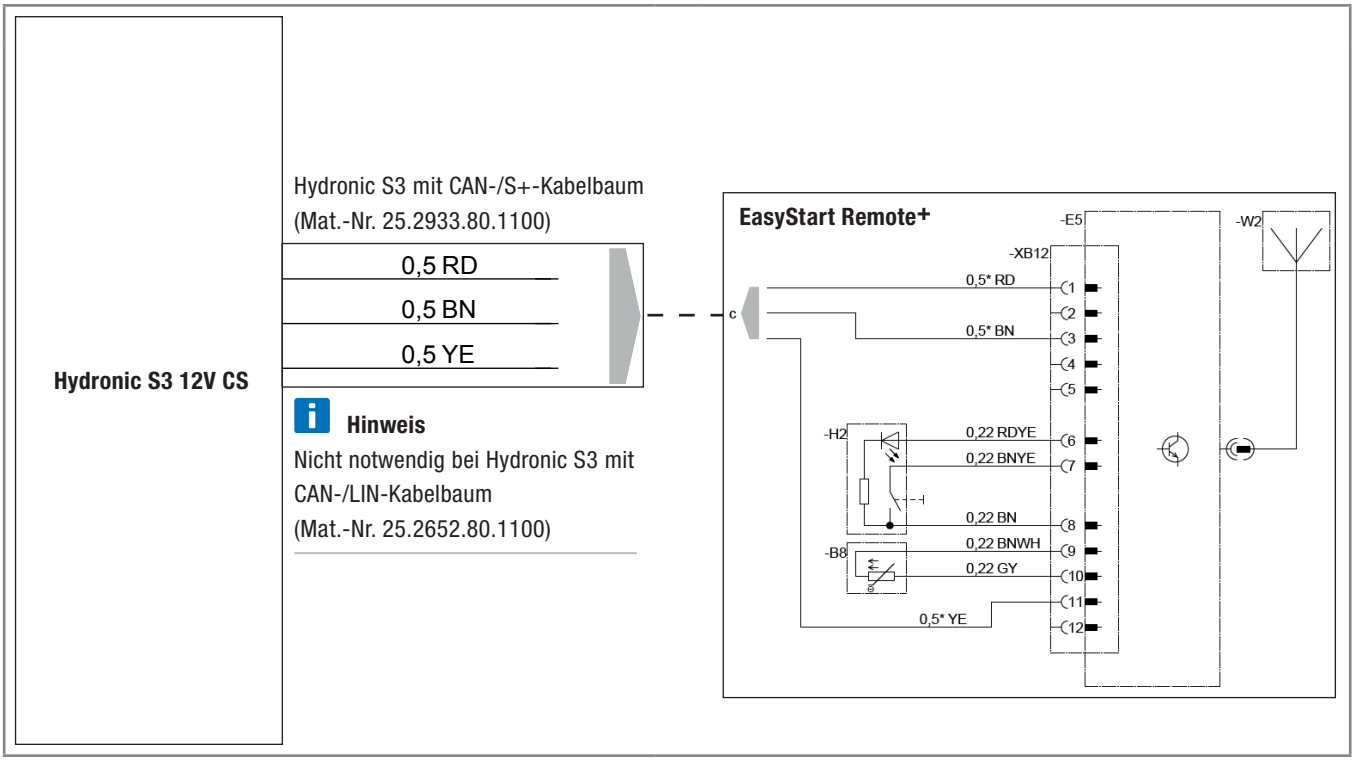

EN

CONNECTION CONSTELLATIONS FOR HYDRONIC S3 12V CS

EN

Please note: Only valid for the following Hydronic S3 versions **with CAN interface and S+ switching output:**

Heaters for petrol	**Order No.**
B 4 E – 12 V CS	20.2007.05.0000
B 5 E – 12 V CS	20.2008.05.0000
Heaters for Diesel	**Order No.**
D 4 E – 12 V CS	25.2933.05.0000
D 5 E – 12 V CS	25.2934.05.0000

1 Connection of Hydronic S3 12V CS to EasyStart Pro / EasyStart Web including EasyFan

Connect via Y cable (Mat.-No. 22.1000.35.2800) and line BKRD to operating element and EasyFan.

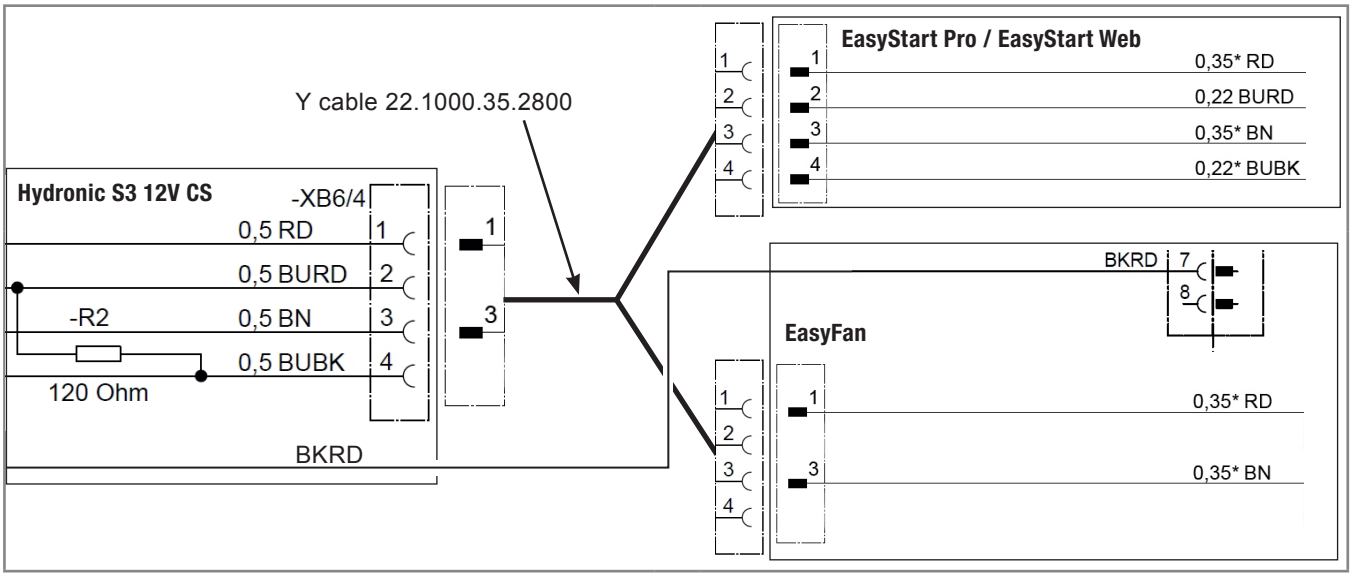

2 Connection of Hydronic S3 12V CS to 2 x EasyStart Pro / EasyStart Web

Connect via Y cable (Mat.-No. 22.1000.35.2700) to EasyStart Pro and EasyStart Web.

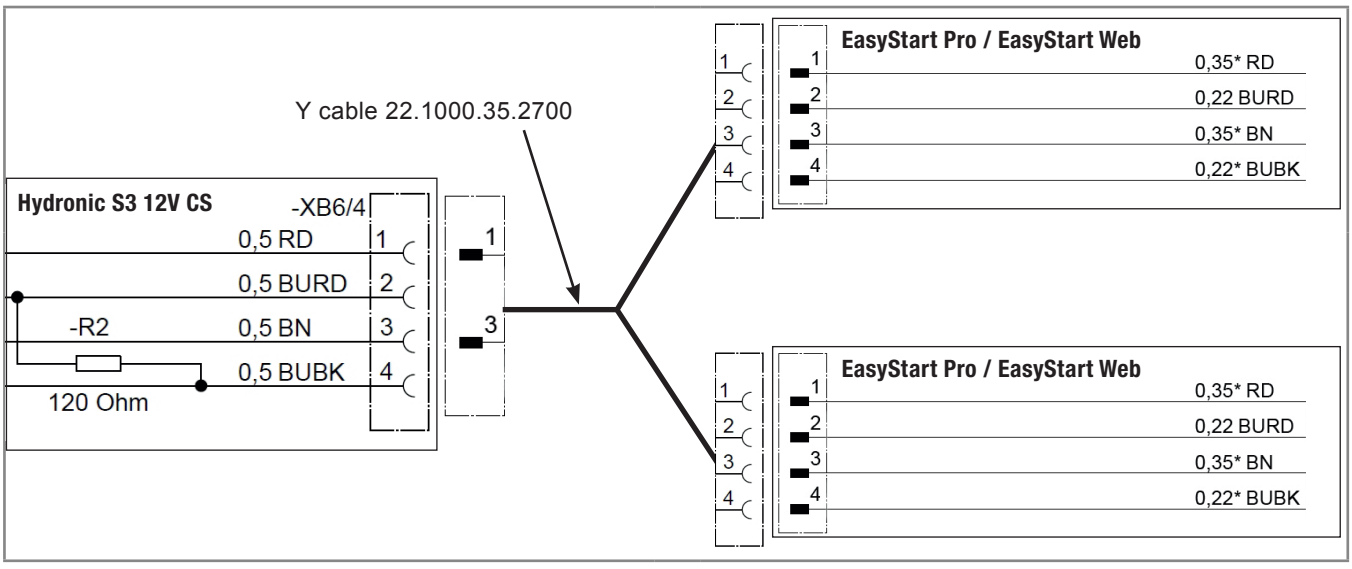

EN

3 Connection of Hydronic S3 12V CS to EasyStart Remote

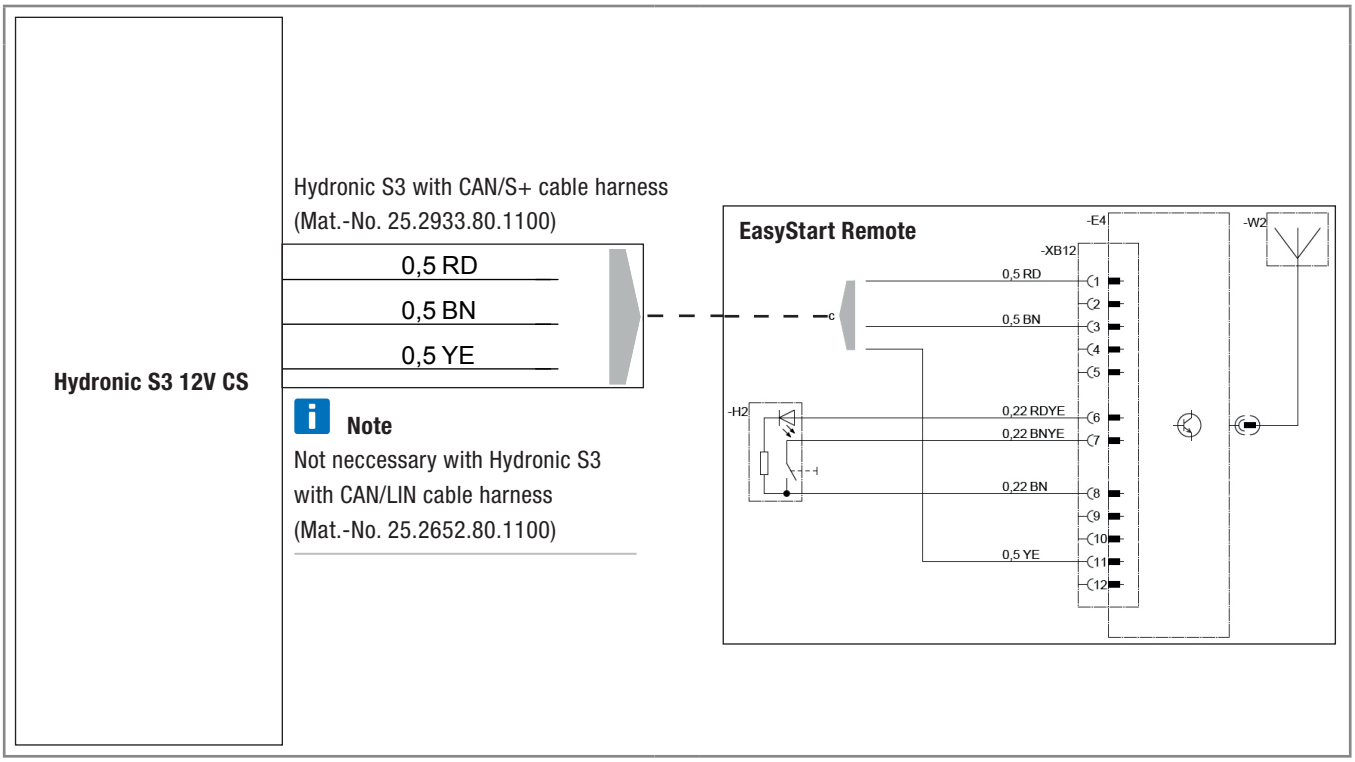

4 Connection of Hydronic S3 12V CS to EasyStart Remote+

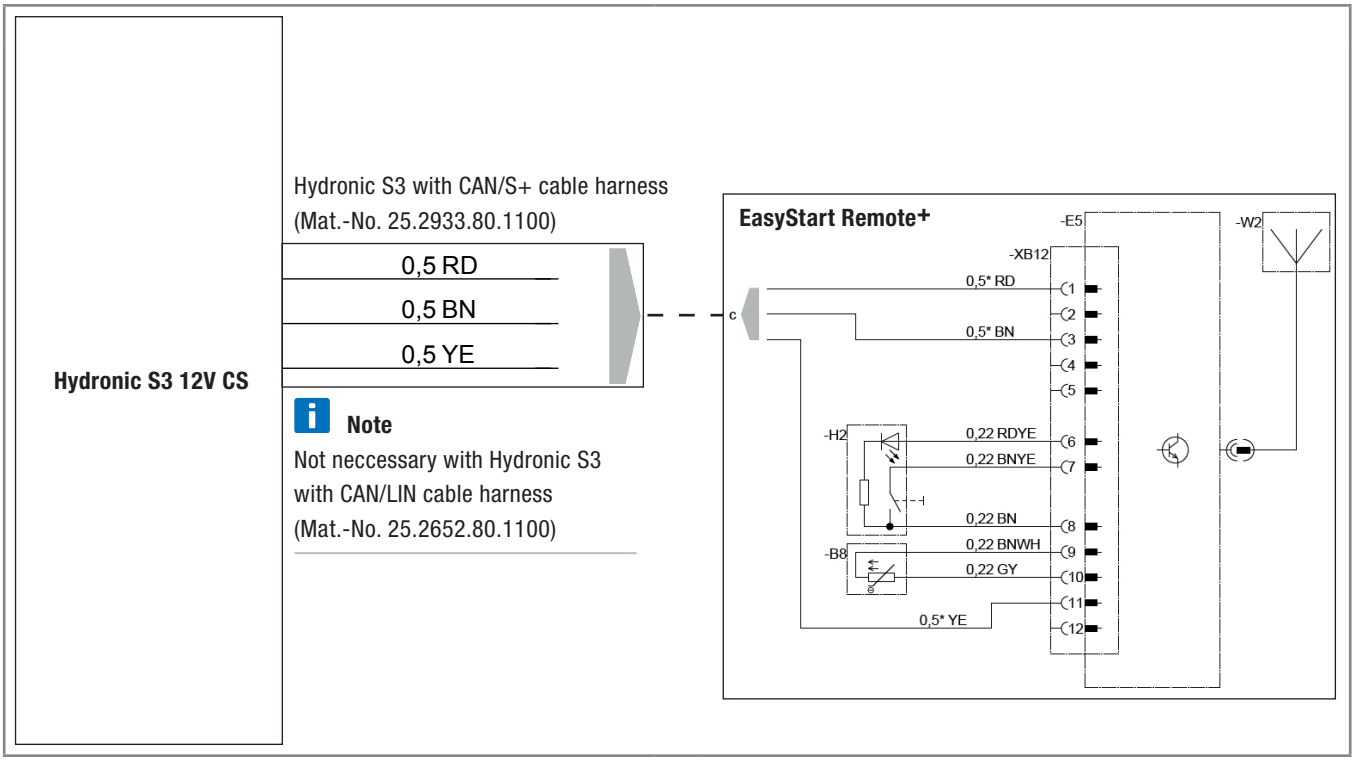

Siedziba:
Eberspächer Climate Control Systems GmbH & Co. KG
Eberspächerstraße 24
73730 Esslingen
Telefoniczna gorąca linia: 03976 2350 235
Faksowa gorąca linia: 01805 262624
info@eberspaecher.com

Eberspächer

25 2694 95 30 03 09.2016 PL 09.2016
Zmiany zastrzeżone © Eberspächer Climate Control Systems GmbH & Co. KG