PROPOZYCJA MONTAŻU
HYDRONIC S3 – B 4 E / B 5 E W SAMOCHODZIE TOYOTA RAV4 HYBRID (XA4)



NINIEJSZA PROPOZYCJA MONTAŻU ODNOSI SIĘ DO POJAZDÓW OD ROCZNIKA MODELOWEGO 2016 Z SILNIKAMI AŻ DO NASTĘPUJĄCYCH PARAMETRÓW:
pojemność skokowa 2,5 l / 4-cylindrowe DOHC 114 kW – 155 KM (HSN: 5013 / TSN: AKH, AKI)

WICHTIG für den elektrischen Anschluss der Hydronic S3 CS Heizgeräte: Bitte beachten Sie die Hinweise am Ende dieses Einbauvorschlages!
IMPORTANT NOTE for the electrical wiring of Hydronic S3 CS heaters: Please read the reference at the end of this installation recommendation!

A WORLD OF COMFORT

Eberspächer

SPIS TREŚCI

ROZDZIAŁ	TYTUŁ ROZDZIAŁU	STRONA
1	Wstęp	3-5
2	Montaż wstępny	6-12
3	Montaż	13-24
4	Po montażu	25
5	Przegląd części	26
	Instrukcja dla klienta	27

Niniejsza propozycja montażu opisuje montaż urządzenia grzewczego Hydronic S3 B 4 E w pojeździe z rocznika modelowego 2016 z następującym wyposażeniem:

- **bezstopniowa automatyczna skrzynia biegów**
- **2-strefowa automatyczna klimatyzacja**
- **z reflektorami przeciwmgielnymi**

Nie podlegał kontroli:

- **system monitorowania wnętrza**

PROSZĘ PRZESTRZEGAĆ!

Niniejsza propozycja montażu dotyczy ww. pojazdów z wyłączeniem wszelkich roszczeń z tytułu odpowiedzialności.
W przypadku innego rocznika modelowego i/lub innego wyposażenia niniejsza propozycja montażu może się zmienić.
Dlatego przed przystąpieniem do montażu urządzenia grzewczego należy koniecznie sprawdzić pojazd pod kątem możliwości zamontowania.
Wyklucza się wszelkie roszczenia z tytułu odpowiedzialności za zmiany wprowadzone w pojeździe.

Czas montażu ok. 8 godzin

1 WSTĘP

SZCZEGÓLNY STYL PISOWNI, PREZENTACJI I PIKTOGRAMY

W niniejszej propozycji montażu różne informacje zostały zaakcentowane specjalnym stylem pisowni oraz piktogramami.

Znaczenie i odpowiednie czynności zostały opisane w poniższych przykładach.

SZCZEGÓLNY STYL PISOWNI I PREZENTACJI

- Kropka (▪) oznacza wypunktowanie, które posiada nagłówek.
  – Jeśli po kropce wystąpi myślnik (–), oznacza to, że wyliczenie jest przyporządkowane do danego punktu.

PIKTOGRAMY

NIEBEZPIECZEŃSTWO!
Wskazówka wskazuje na zagrożenie dla zdrowia i życia. Jeśli wskazówka nie będzie przestrzegana, może prowadzić to do ciężkiego uszczerbku na zdrowiu.

➔ Strzałka wskazuje na odpowiednie środki bezpieczeństwa, aby zapobiec niebezpieczeństwu.

UWAGA!
Wskazówka wskazuje na niebezpieczną sytuację dla osoby i / lub produktu. Jeśli wskazówka nie będzie przestrzegana, może to doprowadzić do ciężkiego uszczerbku na zdrowiu i / lub uszkodzenia urządzenia.

➔ Strzałka wskazuje na odpowiednie środki bezpieczeństwa, aby zapobiec niebezpieczeństwu.

PROSZĘ PRZESTRZEGAĆ!
Wskazówka stanowi zalecenia związane z użytkowaniem i pomocne porady dotyczące eksploatacji, montażu oraz naprawy urządzenia grzewczego.

WSKAZÓWKI DOTYCZĄCA BEZPIECZEŃSTWA PODCZAS MONTAŻU I NAPRAWY

NIEBEZPIECZEŃSTWO!
Montaż lub naprawa urządzeń grzewczych Eberspächer w sposób niezgodny z instrukcją może spowodować pożar lub prowadzić do pojawienia się trujących spalin we wnętrzu pojazdu.
To z kolei może skutkować zagrożeniem dla zdrowia i życia.

➔ Urządzenie grzewcze może być montowane wyłącznie przez uprawniony oraz przeszkolony personel, zgodnie z wytycznymi zawartymi w dokumentacji technicznej lub naprawiane przy użyciu oryginalnych części zamiennych.

➔ Nieuprawnionemu oraz nieprzeszkolonemu personelowi nie wolno wykonywać montażu ani napraw, w tym napraw z użyciem części innych niż oryginalne. Ponadto montaż lub naprawa bez wymaganej dokumentacji technicznej jest niebezpieczna i tym samym zabroniona.

➔ Montaż zgodnie z niniejszą propozycją montażu należy wykonywać wyłącznie w powiązaniu z opisem technicznym danego urządzenia, jego instrukcją montażu, wskazówkami dot. eksploatacji oraz instrukcją konserwacji.
Niniejszy dokument należy dokładnie przeczytać przed / w trakcie montażu oraz naprawy, jak również stale przestrzegać. Bezwzględnie należy przy tym przestrzegać przepisów ustawowych, wskazówek dotyczących bezpieczeństwa oraz wskazówek ogólnych.

PROSZĘ PRZESTRZEGAĆ!

- Podczas montażu oraz naprawy należy przestrzegać odpowiednich zasad techniki, jak również ewentualnych wytycznych producenta pojazdu.
- Przy spawaniu łukiem elektrycznym w pojeździe w celu ochrony sterownika należy odłączyć przewód dodatni od akumulatora i podłączyć go do masy.

PRAWA Z TYTUŁU ODPOWIEDZIALNOŚCI / GWARANCJA

Firma Eberspächer nie ponosi żadnej odpowiedzialności za braki oraz uszkodzenia powstałe podczas montażu lub naprawy, które zostały przeprowadzone przez nieuprawniony oraz nieprzeszkolony personel. Przestrzeganie przepisów prawa i wskazówek dotyczących bezpieczeństwa jest warunkiem zachowania praw z tytułu odpowiedzialności.
Niestosowanie się do przepisów prawa oraz wskazówek dotyczących bezpieczeństwa prowadzi do wyłączenia odpowiedzialności ze strony producenta urządzenia grzewczego.

ZAPOBIEGANIE WYPADKOM

Koniecznie należy przestrzegać ogólnych przepisów BHP oraz odpowiednich instrukcji ochrony warsztatu i pracy.

1 WSTĘP

DODATKOWE INFORMACJE DOTYCZĄCE OBOWIĄZYWANIA PROPOZYCJI MONTAŻU

Niniejsza propozycja montażu odnosi się do pojazdu z niższej wyszczególnionymi wersjami silnika i skrzyni biegów.

WERSJA SILNIKA I SKRZYNI BIEGÓW

Pojemność skokowa	kW / KM	Skrzynia biegów
2,5 l Hybrid	114 / 155	AT

AT = bezstopniowa automatyczna skrzynia biegów

PROSZĘ PRZESTRZEGAĆ!

- W przypadku pojazdów z kierownicą po prawej stronie niniejsza propozycja montażu nie obowiązuje.
- Modele pojazdów, rodzaje silnika oraz warianty wyposażenia, nieuwzględnione w niniejszej propozycji montażu, nie zostały sprawdzone.
  Jednakże montaż zgodnie z niniejszą propozycją montażu jest możliwy.

PIERWSZE URUCHOMIENIE LUB SPRAWDZENIE DZIAŁANIA URZĄDZENIA GRZEWCZEGO

- Po wykonaniu montażu lub naprawy urządzenia grzewczego należy dokładnie odpowietrzyć cały obieg medium chłodzącego oraz cały układ paliwowy. Należy przy tym przestrzegać przepisów producenta pojazdu.
- Przed próbnym rozruchem otworzyć wszystkie obiegi grzewcze (ustawić pokrętło regulacji temperatury na „ciepły”).
- Podczas rozruchu próbnego urządzenia grzewczego należy sprawdzić wszystkie przyłącza wody i paliwa pod kątem szczelności i stałego osadzenia.
- Jeśli podczas pracy urządzenia grzewczego wystąpi zakłócenie, usunąć je za pomocą urządzenia diagnostycznego.

CZĘŚCI NIEZBĘDNE DO WYKONANIA MONTAŻU

ILOŚĆ SZTUK	NAZWA	NR DO ZAMÓWIENIA
1	Hydronic S3 - B 4 E	20 1994 05 00 00
1	Zestaw do zabudowy do konkretnego pojazdu	24 8000 30 00 25
	lub	
1	Hydronic S3 - B 5 E	20 1993 05 00 00
1	Zestaw do zabudowy do konkretnego pojazdu	24 8000 30 00 25
Element sterujący EasyStart do wyboru:		
1	EasyStart Web	22 1000 34 51 00
1	EasyStart Remote+	22 1000 34 17 00
1	EasyStart Remote	22 1000 34 23 00
Dodatkowo do zamówienia w przypadku klimatyzacji Climatronic:		
1	Zestaw klimatyczny	24 0357 00 00 32

NIEZBĘDNE NARZĘDZIA SPECJALISTYCZNE

- Niezbędny klucz dynamometryczny
- Środek antykorozyjny
- Szczypce do opasek zaciskowych z taśmy sprężynowej
- Cęgi do zaciskania

MOMENTY DOKRĘCENIA

Jeśli nie podano momentu dokręcenia, połączenia śrubowe należy dokręcać zgodnie z informacjami podanymi w poniższej tabeli:

Opis części	Momenty dokręcenia
Śruba z łbem sześciokątnym M6	10 $^{+1}$ Nm
Śruba z łbem sześciokątnym M8	20 $^{+2}$ Nm
Śruba z łbem sześciokątnym M10	45 $^{+2}$ Nm
Wkręt samogwintujący z gniazdem Torx M6 x 16	11 $^{+1}$ Nm
Śruba M4	3 $^{+0,5}$ Nm
Śruba M5 x 10	5 $^{+0,5}$ Nm
Śruba M5 x 18	6,5 $^{+0,5}$ Nm
Obejma do rury spalinowej	7 $^{+1}$ Nm
Obejma węża do węża wodnego	3 $^{+0,5}$ Nm
Obejma węża do rury powietrza spalania	5 $^{+0,5}$ Nm
Obejma węża do rury paliwa	1 $^{+0,2}$ Nm

1 WSTĘP

RYSUNEK MONTAŻOWY

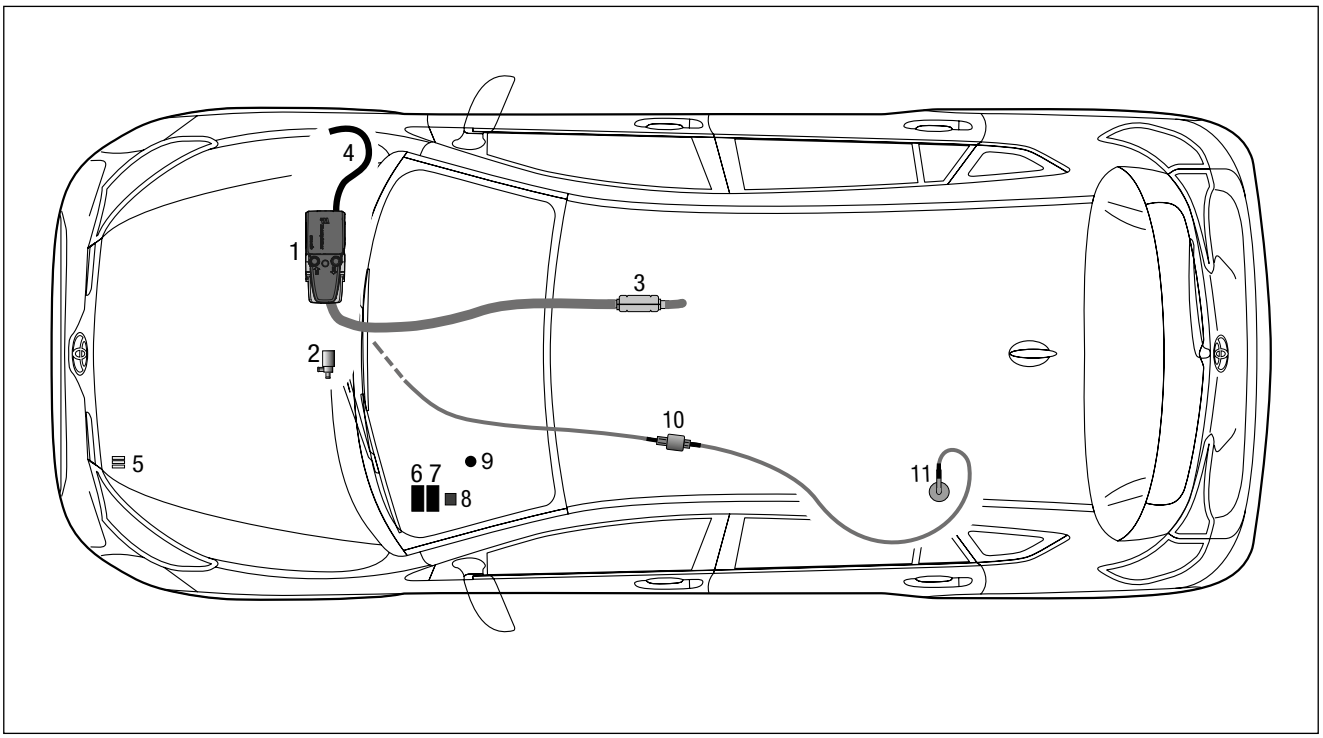

1 Urządzenie grzewcze Hydronic S3
2 Pompa wodna
3 Rura spalinowa z tłumikiem spalin
4 Rura powietrza spalania
5 Podstawka bezpiecznika
6 Sterownik dmuchawy „EasyFan”
7 Część stacjonarna EasyStart Remote / Remote+ / Web
8 Przekaźnik „EasyFan”
9 Przycisk EasyStart Remote / Remote+ / Web
10 Pompa dozująca
11 Króciec ssący paliwa

2 MONTAŻ WSTĘPNY

PRACE PRZYGOTOWAWCZE W POJEŹDZIE

- Demontaż tylnej kanapy
- Demontaż lewego schowka
- Demontaż lewej osłony deski rozdzielczej
- Demontaż lewej osłony konsoli środkowej
- Demontaż górnej pokrywy silnika
- Demontaż dolnej osłony silnika
- Demontaż lewej osłony spodu podwozia
- Demontaż zbiornika zgodnie z wytycznymi producenta
- Odprowadzenie ciśnienia z układu chłodzenia
- Spuszczenie medium chłodzącego do czystego zbiornika

PRZYGOTOWANIE URZĄDZENIA GRZEWCZEGO
(patrz Rys. 1 i 2)

Zamontować kątowy króciec wody przy urządzeniu grzewczym w sposób przedstawiony na rysunku, patrz „Etapy montażu".

Usunąć duplikat tabliczki znamionowej z urządzenia grzewczego.



Rys. 1
① Montaż kątowych króćców wody

Etapy montażu

- Nasmarować o-ring (5) i włożyć w rowek na króćcu.
- Włożyć króćce (3 lub 4) w wycięcia osłony czujnika (2). Kołnierz na króćcu znajduje się nad osłoną.
- Ustawić króćce uzębieniem w osłonie czujnika i zamocować.
- Nałożyć osłonę czujnika króćcami z przodu na urządzenie grzewcze.
- Wcisnąć króćce całkowicie w otwory przyłączeniowe w wymienniku ciepła.
- Przy króćcach kątowych dopasować kierunek:
  – Unieść osłonę czujnika na wysokość kołnierza króćców.
  – Obrócić króćce w wymaganym kierunku.
  – Opuścić osłonę czujnika i dostosować położenie króćców, aby uzębienia znów pokrywały się.
- Zamocować osłonę czujnika śrubą M5 x 18 (1) (moment dokręcenia: $6{,}5^{+0{,}5}$ Nm).

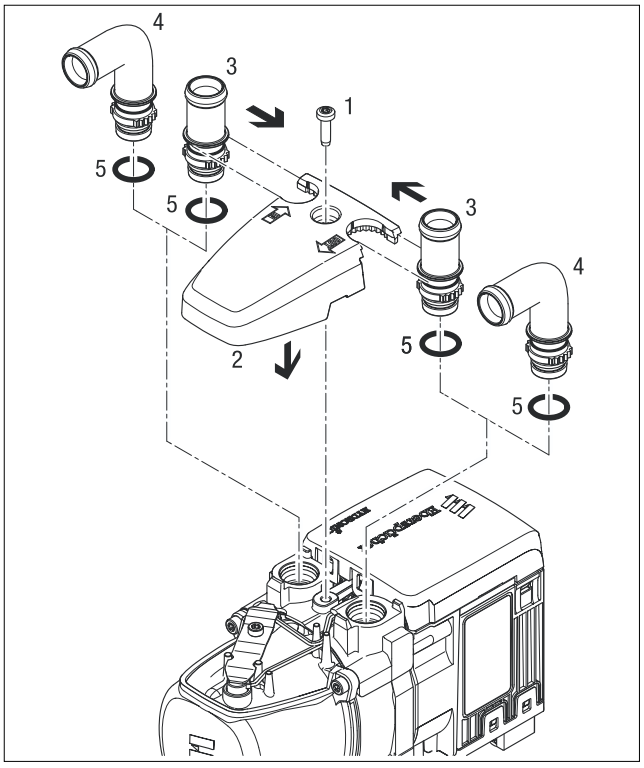

Rys. 2

1 Śruba M5 x 18
2 Osłona czujnika
3 Króciec, prosty
4 Króciec, kątowy
5 O-ring

2 MONTAŻ WSTĘPNY

WKLEJANIE DUPLIKATU TABLICZKI ZNAMIONOWEJ
(patrz Rys. 3)

Zamontować duplikat tabliczki znamionowej na słupku B po stronie kierowcy zgodnie z rysunkiem.



Rys. 3
① Montaż duplikatu tabliczki znamionowej

MONTAŻ RURY POWIETRZA SPALANIA
(patrz Rys. 4)

Podłączyć rurę powietrza spalania za pomocą obejmy węża Ø 16 – 25 mm do urządzenia grzewczego.

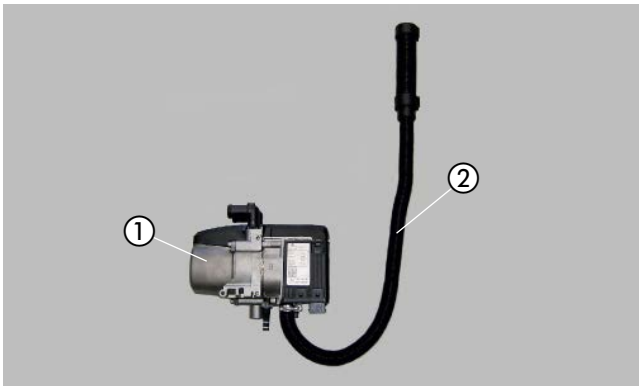

Rys. 4
① Urządzenie grzewcze
② Podłączanie rury powietrza spalania

PRZYGOTOWANIE UCHWYTU URZĄDZENIA
(patrz Rys. 5 i 6)

Przyciąć uchwyt zgodnie z oznaczeniami na rysunku.

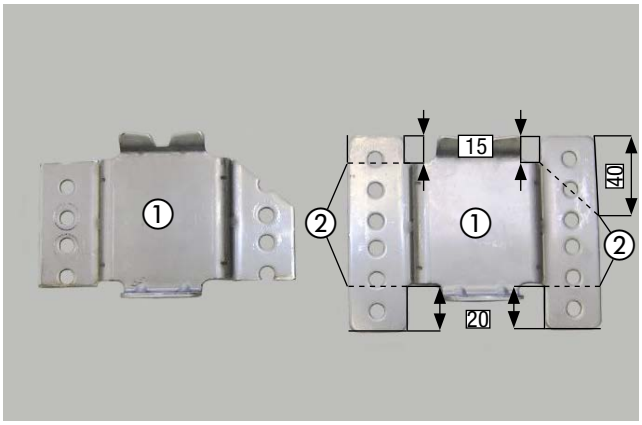

Rys. 5
① Uchwyt urządzenia
② Linie cięcia na uchwycie urządzenia

2 MONTAŻ WSTĘPNY

Przykręcić każdy z trzech kątowników Z uchwytu (20 1534 88 0007) jedną śrubą M6 x 12 z nakrętką M6 do uchwytu urządzenia i ustawić zgodnie z rysunkiem.

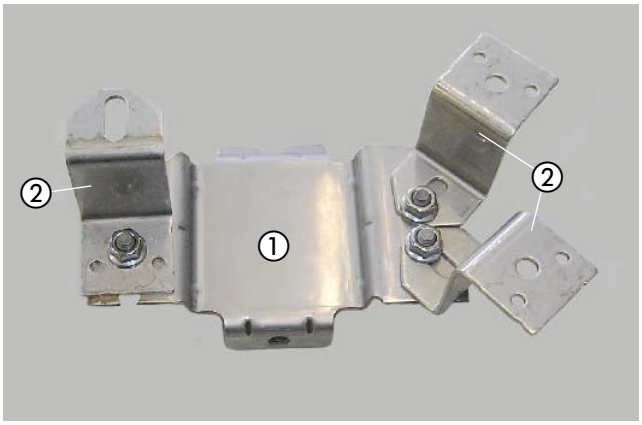

Rys. 6
① Uchwyt urządzenia
② Kątownik Z uchwytu

PRZYGOTOWANIE TŁUMIKA SPALIN
(patrz Rys. 7)

Zamontować uchwyt 95 03 za pomocą śruby M6 x 12 z nakrętką M6 przy tłumiku spalin i ustawić zgodnie z rysunkiem.

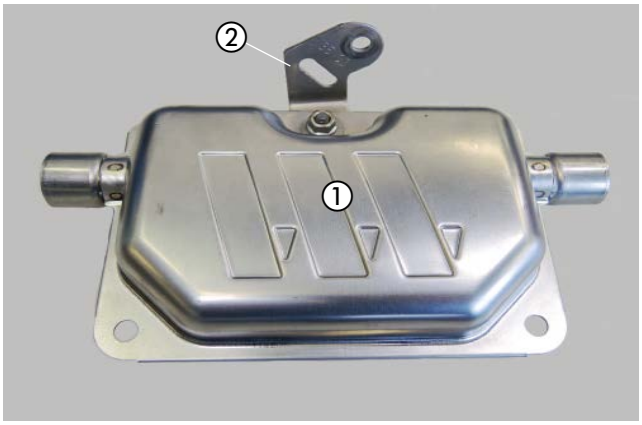

Rys. 7
① Tłumik spalin
② Montaż uchwytu 95 03

PRZYGOTOWANIE RURY SPALINOWEJ I RURY KOŃCOWEJ SPALIN
(patrz Rys. 8 i 9)

Nasunąć na rurę spalinową o długości L = 1100 mm zgodnie z rysunkiem dwie izolacje spalin, trzy gumowe profile dystansowe i jedną obejmę Ø 28 mm.

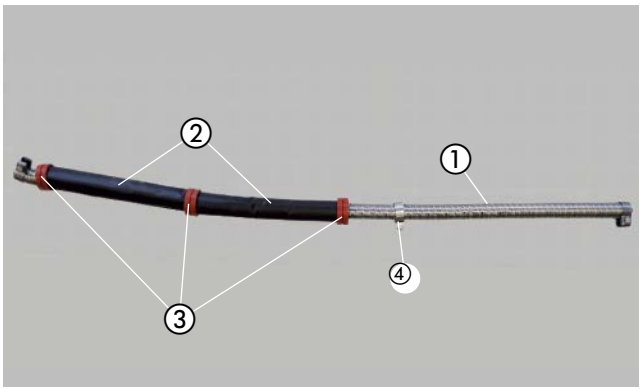

Rys. 8
① Rura spalinowa
② Izolacja spalin
③ Gumowy profil dystansowy
④ Obejma Ø 28 mm

2 MONTAŻ WSTĘPNY

Przyciąć rurę końcową spalin na długość L = 150 mm, ukształtować zgodnie z rysunkiem i nasunąć obejmę mocującą.

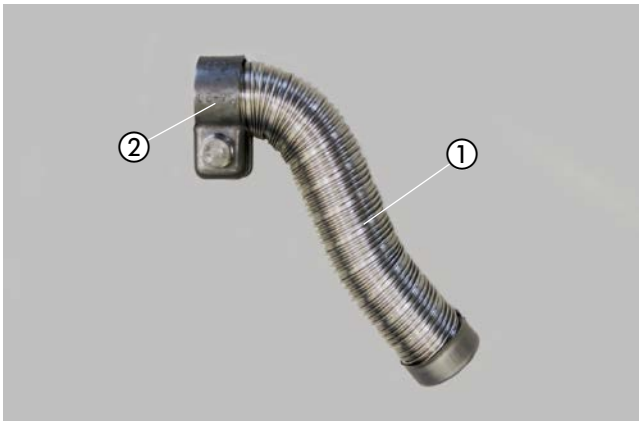

Rys. 9
① Końcowa rura spalinowa
② Obejma mocująca

PRZYGOTOWANIE POMPY WODNEJ
(patrz Rys. 10)

Włożyć pompę wodą zgodnie z rysunkiem w uchwyt pompy wodnej.



Rys. 10
① Pompa wodna
② Uchwyt pompy wodnej

MONTAŻ WSTĘPNY POMPY DOZUJĄCEJ
(patrz Rys. 11)

Umieścić pompę dozującą zgodnie z rysunkiem w gumowym uchwycie.

Zamocować uchwyt 9401 za pomocą śruby M6 x 25 z podkładką karoseryjną B6 przy gumowym uchwycie pompy dozującej i ustawić zgodnie z rysunkiem.

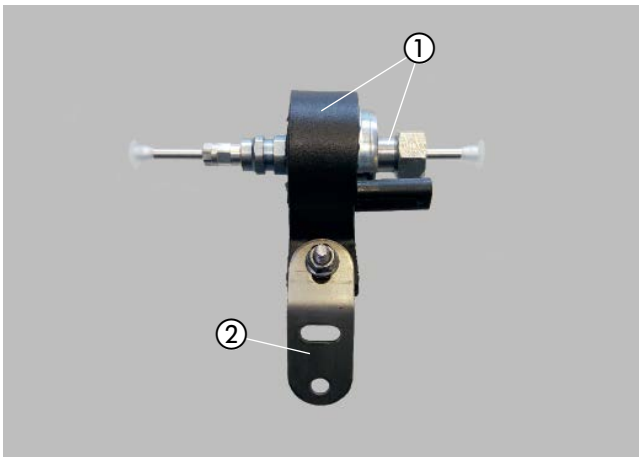

Rys. 11
① Wkładanie pompy dozującej w gumowy uchwyt
② Montaż uchwytu 9401

2 MONTAŻ WSTĘPNY

PRZYGOTOWANIE WĘŻY WODNYCH
(patrz Rys. 12)

Przyciąć węże wodne zgodnie z wymiarami podanymi na rysunku i przygotować.

PROSZĘ PRZESTRZEGAĆ!

Węże wodne podłącza się szeregowo (inline) do obiegu wody, patrz Opis techniczny, rozdział „Montaż”, punkt „Podłączanie do obiegu wody chłodzącej”.

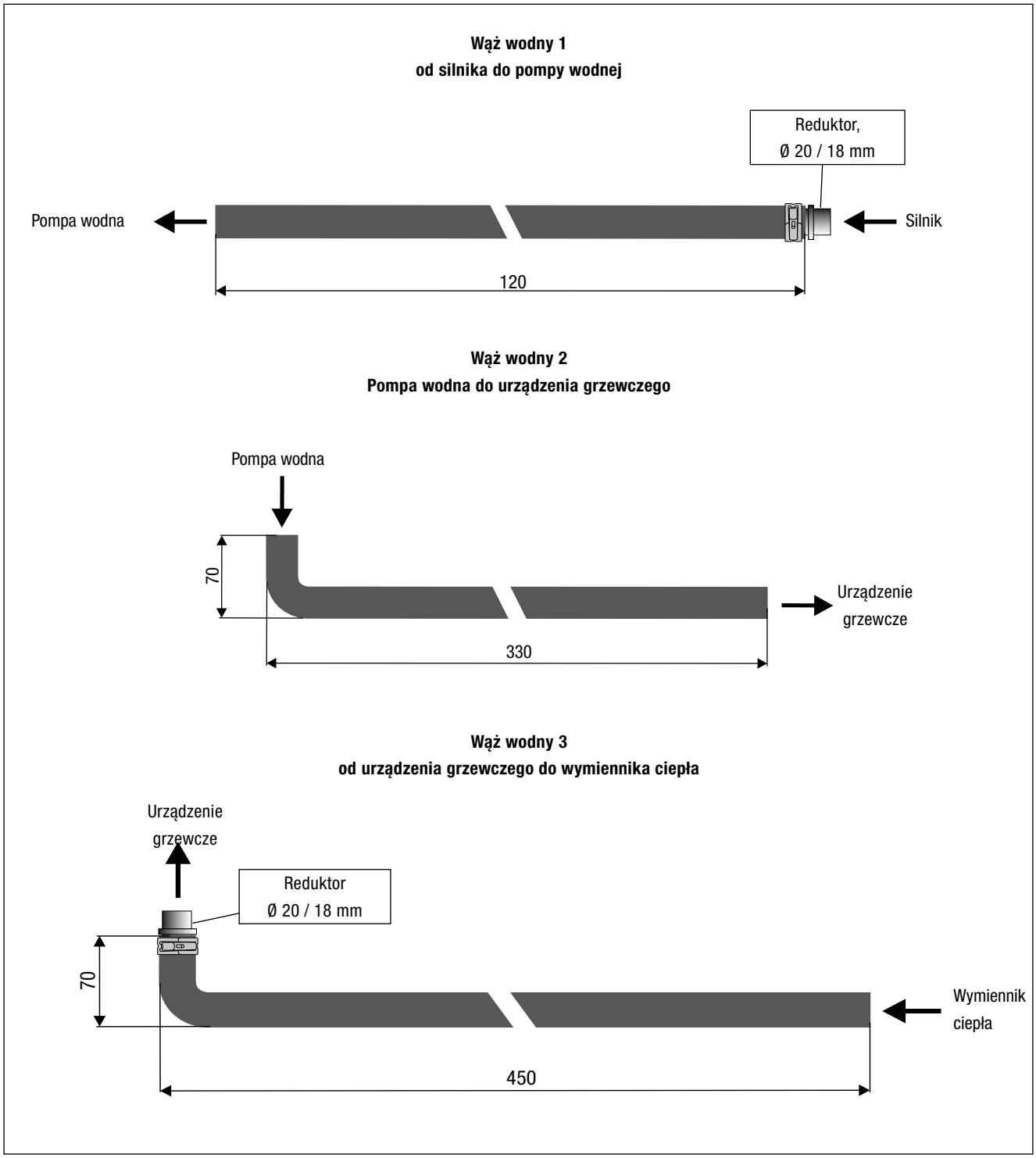

Rys. 12

2 MONTAŻ WSTĘPNY

PRZYGOTOWANIE KRÓĆCA SSĄCEGO PALIWA
(patrz Rys. 13)

Przygotować króciec ssący paliwa zgodnie z rysunkiem.
Sfazować dolny koniec ujęcia paliwa o 45°.

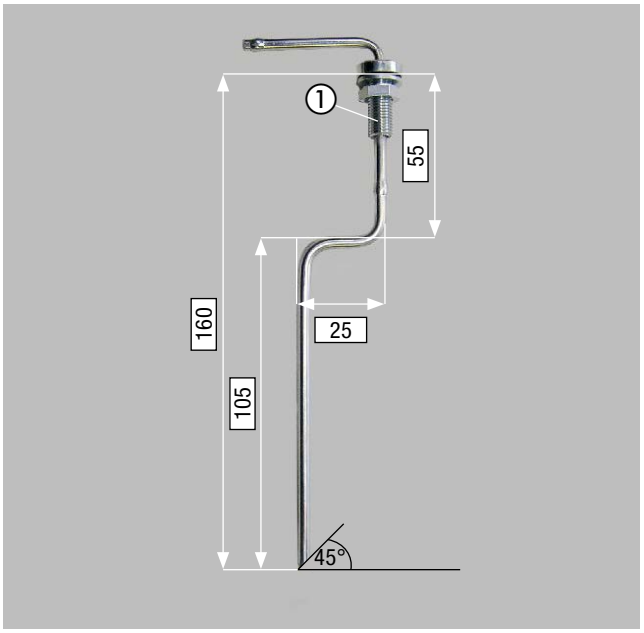

Rys. 13
① Króciec ssący paliwa

PRZYGOTOWANIE RURY PALIWA (PRZEWODU TŁOCZĄCEGO)
(patrz Rys. 14)

Od całej rury paliwa odciąć ok. 2,0 m z przeznaczeniem na przewód ssący.
Drugi koniec o długości = 6,0 m pełni zadanie przewodu tłoczącego.

Zamocować kabel pompy dozującej z głównej wiązki przewodów przy rurze paliwa (przewód tłoczący, długość = 6,0 m) za pomocą taśmy izolacyjnej.



Rys. 14
① Montaż wstępny rury paliwa (przewód tłoczący) z kablem pompy dozującej

2 MONTAŻ WSTĘPNY

PRZYGOTOWANIE PODSTAWKI BEZPIECZNIKA
(patrz Rys. 15)

Zamontować podstawkę bezpiecznika przy pomocy dwóch nitów rozprężnych z tworzywa sztucznego M4 oraz złącze diagnostyczne za pomocą mocowania złącza na podstawce bezpiecznika.

Zamocować uchwyt 9502 przy pomocy śruby M6 x 12 i nakrętki M6 przy uchwycie podstawki bezpieczników i ustawić zgodnie z rysunkiem.

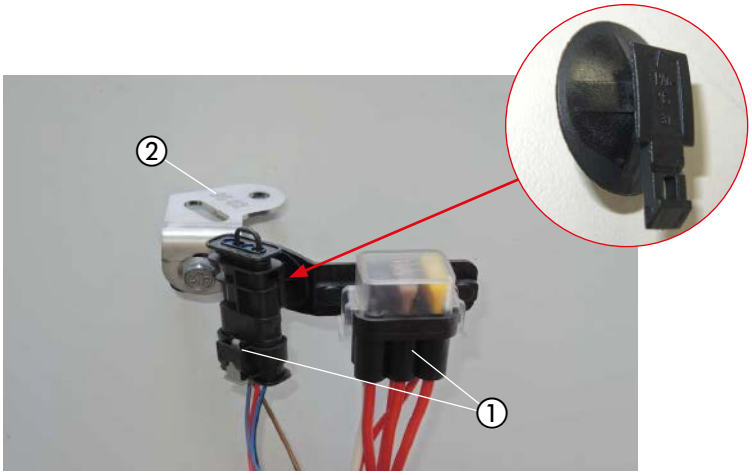

Rys. 15
① Montaż podstawki bezpieczników i mocowania złącza ze złączem diagnostycznym na uchwycie
② Montaż uchwytu 9502

MONTAŻ WSTĘPNY CZĘŚCI STACJONARNEJ EASYSTART REMOTE/REMOTE+
(patrz Rys. 16)

Zamocować sterownik dmuchawy i część stacjonarną Remote/Remote+ przy pomocy dwóch śrub M4 x 10 na uchwycie zgodnie z rysunkiem.

Zamocować przekaźnik „EasyFan” przy pomocy śruby M5 x 10 z nakrętką M5 na uchwycie.

Zatrzasnąć kabel 0,5 mm² ws (biały) w styku 4 złącza 8-stykowego sterownika dmuchawy „EasyFan”.

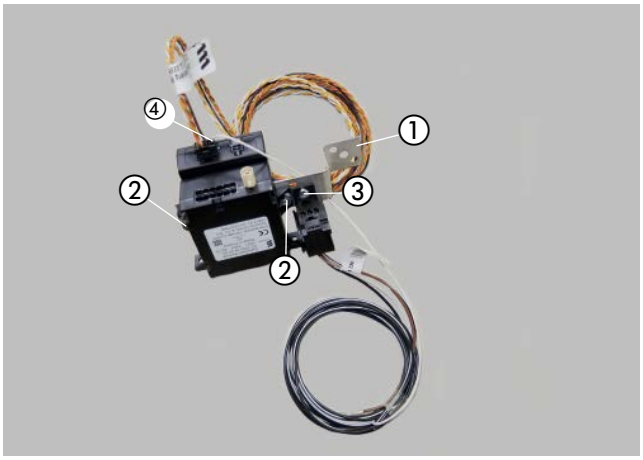

Rys. 16
① Uchwyt
② Część stacjonarna EasyStart Remote/Remote+
③ Montaż przekaźnika „EasyFan”
④ Zatrzaskiwanie kabla 0,5 mm² ws (białego) w styku 4

3 MONTAŻ

PRZYGOTOWANIE MIEJSCA MONTAŻU
(patrz Rys. 17)

Wyciąć w macie wygłuszającej z prawej strony ścianki działowej silnika zakreskowaną powierzchnię widoczną na rysunku.

Trzpień dystansowy w pojeździe zostanie użyty do zamocowania uchwytu urządzenia grzewczego.



Rys. 17
① Wycinanie w macie wygłuszającej
② Trzpień dystansowy M6 należący do pojazdu

PRZYGOTOWANIE MIEJSCA MONTAŻU
(patrz Rys. 18)

Zamocować przygotowany uchwyt urządzenia grzewczego na trzpieniu dystansowym należącym do pojazdu za pomocą nakrętki M6.

Wypoziomować uchwyt urządzenia grzewczego i zaznaczyć oba punkty wiercenia.
Wykonać dwa otwory Ø 3 mm.
Zamocować uchwyt urządzenia grzewczego przy pomocy dwóch śrub samogwintujących M6 x 19 przy ściance działowej silnika.

⚠ UWAGA!
Ze wszystkich wykonanych otworów usunąć zadziory i zakonserwować otwory środkiem antykorozyjnym.

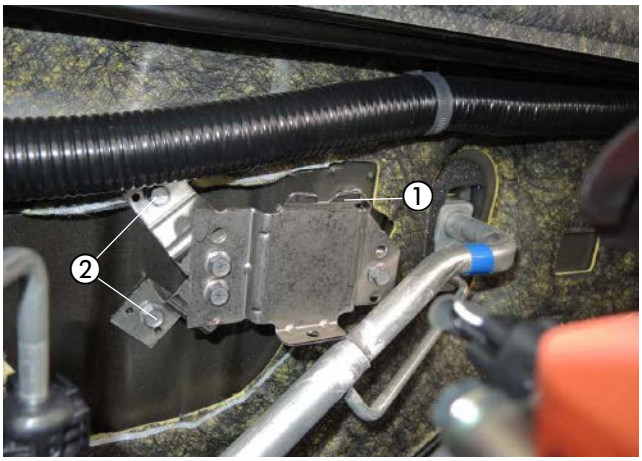

Rys. 18
① Nakrętka M6
② 2 x śruba samogwintująca M6 x 19

MONTAŻ URZĄDZENIA GRZEWCZEGO I UKŁADANIE RURY POWIETRZA SPALANIA
(patrz Rys. 19 i 20)

Włożyć wstępnie zamontowane urządzenie grzewcze w uchwyt urządzenia grzewczego.

Podłączyć rurę powietrza spalania przy pomocy obejmy Ø 16-25 mm do urządzenia grzewczego i poprowadzić łukiem w górę do obszaru chronionego do prawego punktu mocowania kolumny zawieszenia.

Zamocować rurę powietrza spalania w odpowiednich miejscach za pomocą opasek kablowych.

⚠ UWAGA!
Rurę powietrza spalania poprowadzić tak, aby urządzenie grzewcze zasysało wyłącznie suche i czyste powietrze spalania.



Rys. 19
① Wkładanie urządzenia grzewczego w uchwyt urządzenia grzewczego
② Układanie rury powietrza spalania

3 MONTAŻ

Zamocować założone urządzenie grzewcze od dołu przy pomocy wkrętu samogwintującego z gniazdem Torx M6 x 16 przez dolny otwór urządzenia grzewczego momentem 10^{+1} Nm.

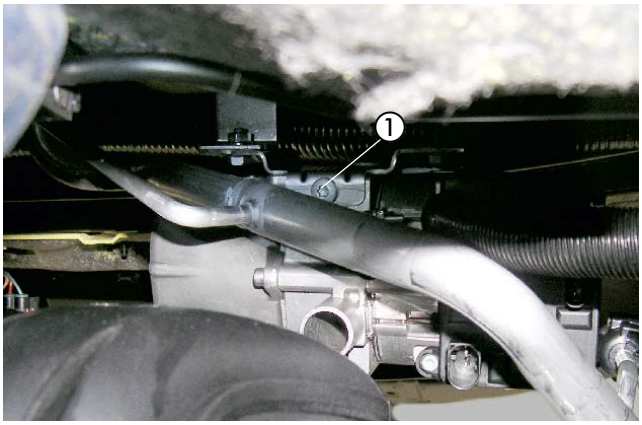

Rys. 20
① Wkręt samogwintujący z gniazdem Torx M6 x 16

⚠ UWAGA!
Wkręt z gniazdem Torx M6 x 16 może być użyty do zamocowania maksymalnie pięć razy.

MONTAŻ TŁUMIKA SPALIN
(patrz Rys. od 21 do 23)

Podłączyć rurę spalinową przy pomocy obejmy mocującej do króćca spalin urządzenia grzewczego i poprowadzić w dół.

Ustawić gumowe profile dystansowe przy ściance działowej silnika zgodnie z rysunkiem.

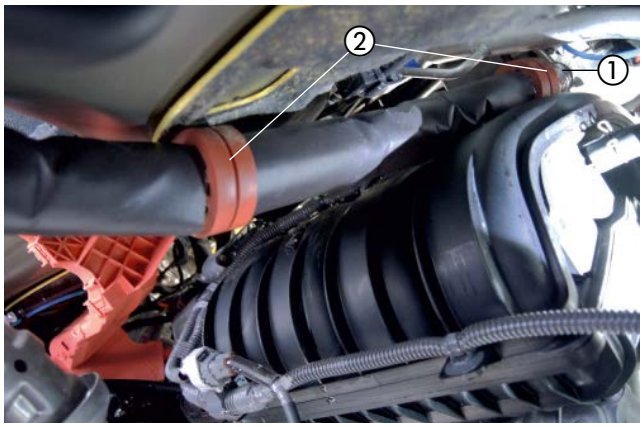

Rys. 21
① Podłączanie rury spalinowej
② Ustawianie gumowych profili dystansowych

Zamocować rurę spalinową przy pomocy wstępnie zamontowanej obejmy Ø 28 mm w otworze gwintowanym należącym do pojazdu przy użyciu istniejącej śruby M6 zgodnie z rysunkiem.

Ustawić gumowy profil dystansowy zgodnie z rysunkiem.

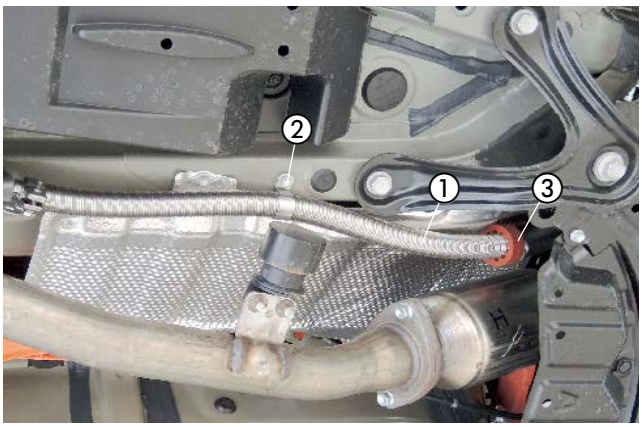

Rys. 22
① Układanie rury spalinowej
② Mocowanie rury spalinowej przy pomocy obejmy Ø 28 mm
③ Ustawianie gumowego profilu dystansowego

3 MONTAŻ

Zamontować tłumik spalin w otworze gwintowanym należącym do pojazdu za pomocą istniejącej śruby M6.
Ustawić tłumik spalin równolegle do układu wydechowego pojazdu.

Zamocować rurę spalinową i rurę końcową spalin w każdym przypadku przy pomocy jednej obejmy mocującej przy tłumiku spalin.

⚠ UWAGA!
Podczas układania rur spalinowych zwracać uwagę na wystarczający odstęp od sąsiednich elementów nadwozia.

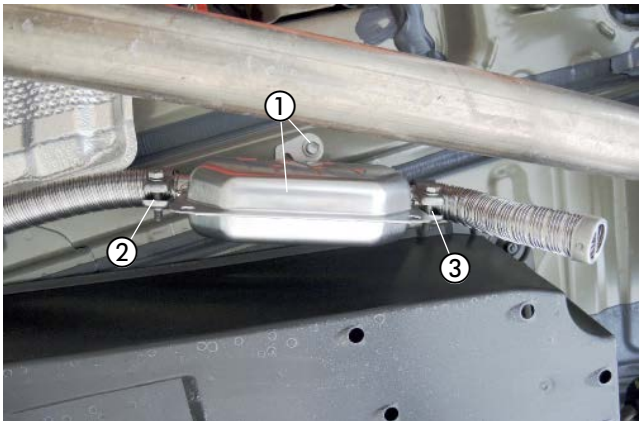

Rys. 23
① Montaż tłumika spalin
② Podłączanie rury spalinowej
③ Podłączanie rury końcowej spalin

PRZECINANIE WĘŻA ZASILANIA W WODĘ
(patrz Rys. 24)

Przeciąć wąż zasilania w wodę (dolny wąż wodny przy wymienniku ciepła) zgodnie z wymiarem podanym na rysunku.

Odcinek węża wodnego, który pozostał przy wymienniku ciepła, obrócić o 90° w prawo poprzez poluzowanie obejmy zaciskowej.

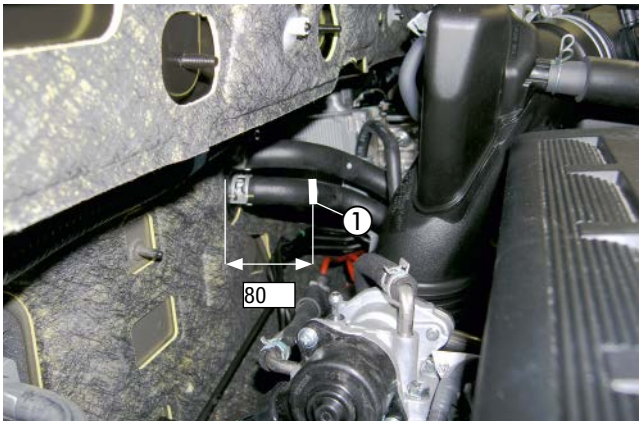

Rys. 24
① Linia cięcia na wężu zasilania w wodę

MONTAŻ POMPY WODNEJ
(patrz Rys. 25)

Zamontować pompę wodną przy pomocy uchwytu zgodnie z rysunkiem na istniejącym trzpieniu dystansowym ścianki działowej silnika przy pomocy nakrętki M6.

Króciec ssący pompy wodnej zwrócony jest w lewo, a króciec tłoczący – w górę.

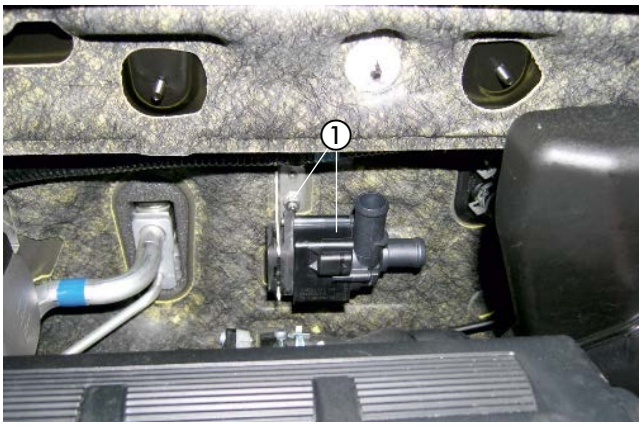

Rys. 25
① Montaż pompy wodnej

3 MONTAŻ

PODŁĄCZANIE I UKŁADANIE WĘŻY WODNYCH
(patrz Rys. od 26 do 28)

Podłączyć wąż wodny 1 do króćca ssącego pompy wodnej i do węża zasilania w wodę silnika przy pomocy obejmy węża Ø 20-32 mm.

Podłączyć wąż wodny 2 do króćca tłoczącego pompy wodnej przy pomocy opaski zaciskowej z taśmy sprężynowej Ø 26 mm i poprowadzić do urządzenia grzewczego.

Podłączyć wąż wodny 3 do węża wodnego prowadzącego do wymiennika ciepła przy pomocy obejmy węża Ø 20-32 mm i poprowadzić do urządzenia grzewczego.

Zabezpieczyć obrotowo węże wodne 2 i 3 względem siebie przy pomocy dwóch uchwytów węży.

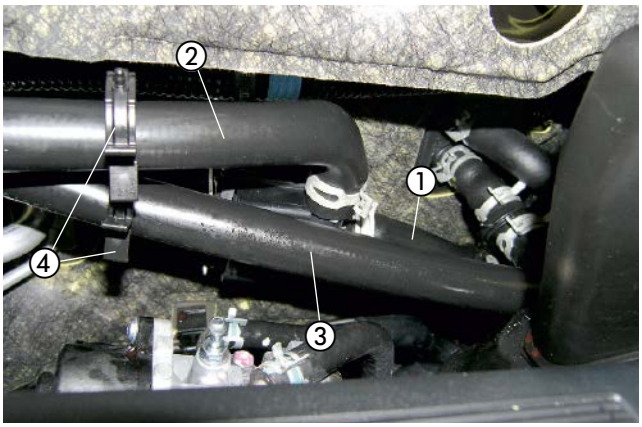

Rys. 26
① Wąż wodny 1
② Wąż wodny 2
③ Wąż wodny 3
④ 2 x uchwyt węża, obrotowy

Podłączyć wąż wodny 2 do króćca wlotowego wody urządzenia grzewczego.

Podłączyć wąż wodny 3 do króćca wylotowego wody urządzenia grzewczego.

⚠ UWAGA!
Zabezpieczyć wszystkie połączenia węży za pomocą opasek zaciskowych z taśmy sprężynowej bądź obejm węży.
Chronić węże wodne przed ocieraniem i zabezpieczyć w odpowiednich miejscach opaskami kablowymi.

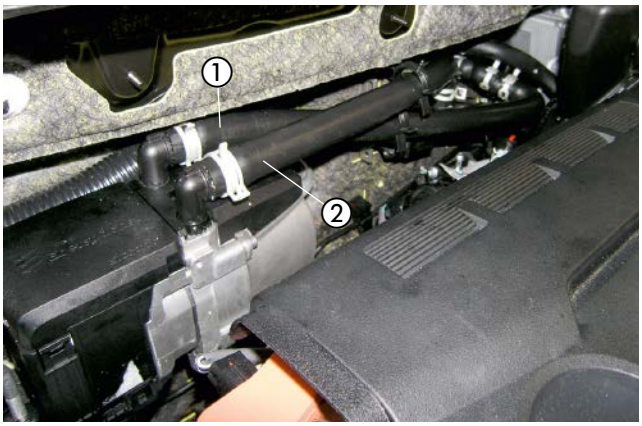

Rys. 27
① Wąż wodny 2
② Wąż wodny 3

3 MONTAŻ

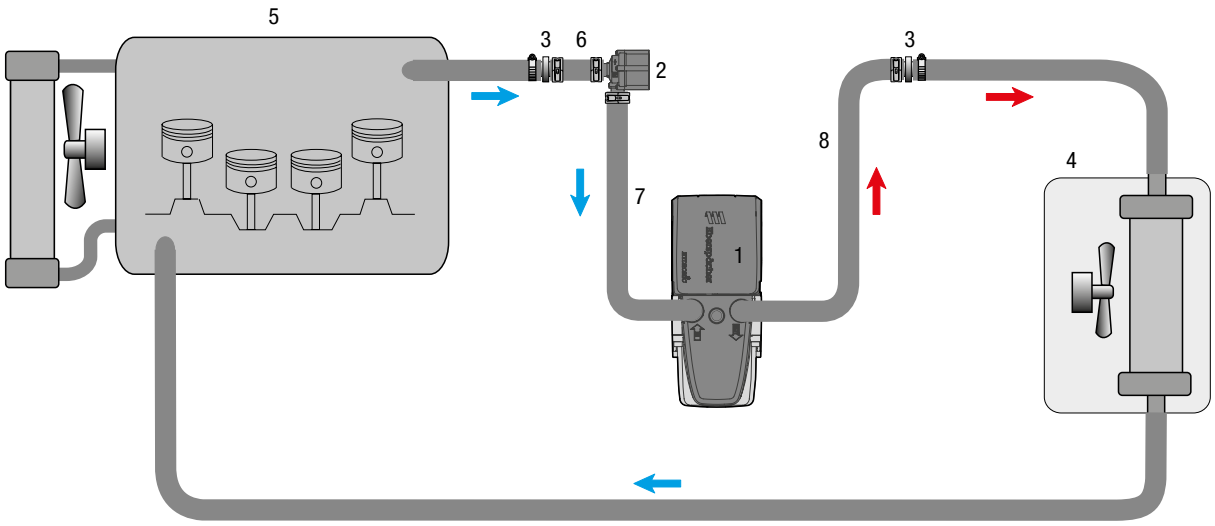

1 - Urządzenie grzewcze Hydronic S3
2 - Pompa wodna
3 - Reduktor, Ø 20/18 mm
4 - Wymiennik ciepła pojazdu
5 - Silnik
6 - Wąż wodny 1
7 - Wąż wodny 2
8 - Wąż wodny 3
- Opaska zaciskowa z taśmy sprężynowej
- Obejma węża, Ø 20 – 32 mm

Rys. 28

3 MONTAŻ

MONTAŻ KRÓĆCA SSĄCEGO PALIWA
(patrz Rys. od 29 do 32)

Wymontować zbiornik paliwa zgodnie z wytycznymi producenta.

Odłączyć złącze wtykowe i przewody paliwowe od armatury zbiornika.
Wyjąć armaturę zbiornika poprzez poluzowanie pierścienia zamykającego z otworu zbiornika.
W górnej części armatury zbiornika wykonać otwór Ø 8 mm zgodnie z wymiarami podanymi na rysunku.

UWAGA!
Podczas wiercenia uważać, aby do zbiornika lub przewodów doprowadzających nie przedostały się żadne zabrudzenia.
Armatura zbiornika z uwagi na rozszerzalność zbiornika paliwa nie powinna być wymontowana na dłużej niż 10 minut!

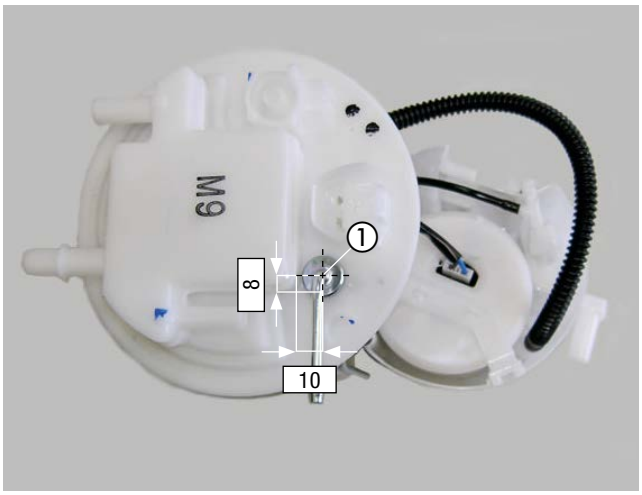

Rys. 29
① Montaż króćca ssącego paliwa

Wsunąć przygotowany króciec ssący paliwa od góry przez przygotowany otwór armatury zbiornika, ustawić i przykręcić mocno od dołu przy pomocy nakrętki M8.

UWAGA!
Armatura zbiornika z uwagi na rozszerzalność zbiornika nie powinna być wymontowana na dłużej niż 10 minut!



Rys. 30
① Montaż króćca ssącego paliwa

Włożyć armaturę zbiornika w zbiornik i zamocować pierścieniem zamykającym.
Podczas tej czynności zwracać uwagę na prawidłowe osadzenie uszczelki.

Podłączyć złącze wtykowe i przewody paliwowe z powrotem do armatury zbiornika.



Rys. 31
① Montaż armatury zbiornika

3 MONTAŻ

Do króćca ssącego paliwa podłączyć rurę paliwa Ø 4 x 1 mm z wężem paliwowym Ø 3,5 x 3 mm, długość 50 mm, i poprowadzić do miejsca montażu pompy dozującej przed zbiornikiem.

Zamontować z powrotem zbiornik paliwa zgodnie z wytycznymi producenta.

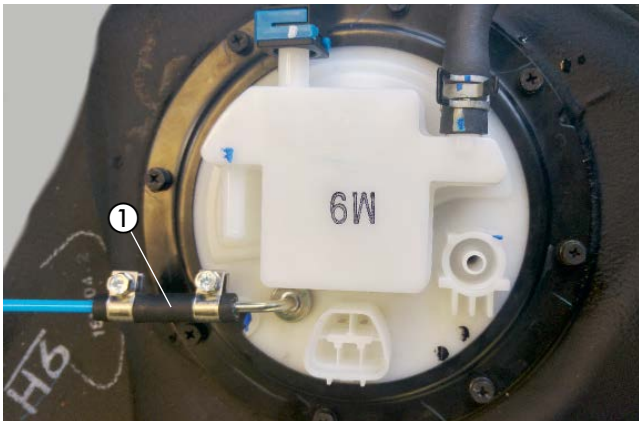

Rys. 32
① Podłączanie króćca ssącego paliwa

PROSZĘ PRZESTRZEGAĆ!
Zabezpieczyć wszystkie punkty połączeń obejmami Ø 9 mm.

MONTAŻ I PODŁĄCZANIE POMPY DOZUJĄCEJ
(patrz Rys. 33 i 34)

Poprowadzić rurę paliwa (przewód tłoczący), wychodząc od urządzenia grzewczego, wspólnie z kablem pompy dozującej wzdłuż przewodów paliwowych należących do pojazdu przy spodzie samochodu z lewej strony do pompy dozującej.

Zamocować rurę paliwa (przewód tłoczący) i kabel pompy dozującej przy pomocy opasek kablowych.

Zamontować przygotowaną pompę dozującą za pomocą uchwytu z lewej strony przed zbiornikiem przy użyciu śruby mocującej M6 należącej do pojazdu zgodnie z rysunkiem.
Zwrócić tutaj uwagę na położenie montażowe ze wzniosem wynoszącym 15° po stronie tłoczącej.

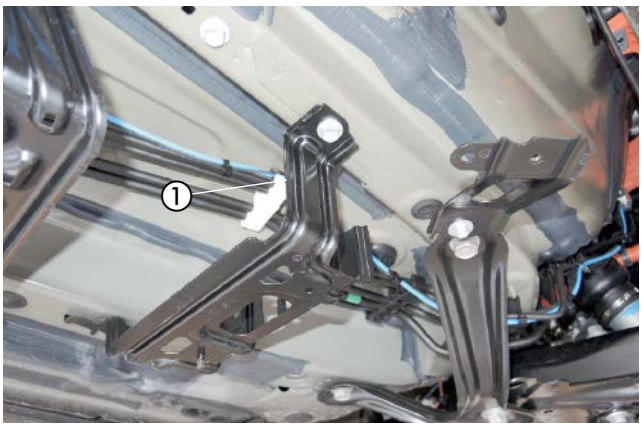

Rys. 33
① Układanie rury paliwa (przewód tłoczący)

Króciec tłoczący pompy dozującej zwrócony jest do tyłu, a króciec ssący – do przodu.

Skrócić rurę paliwa (przewód tłoczący) i podłączyć za pomocą węża paliwowego Ø 3,5 x 3 mm, długość 50 mm, do króćca tłoczącego pompy dozującej.

Skrócić rurę paliwa (przewód ssący) prowadzącą od armatury zbiornika do pompy dozującej i podłączyć do króćca ssącego pompy dozującej za pomocą węża paliwowego Ø 3,5 x 3 mm, długość 50 mm.

Zablokować styki wtykowe kabla pompy dozującej, nie zwracając uwagi na biegunowość, we wtyku.

UWAGA!
Rurę paliwa skracać wyłącznie ostrym nożem. Układając przewody paliwowe, koniecznie zwracać uwagę na dostateczny odstęp od gorących części pojazdu i ogrzewania.

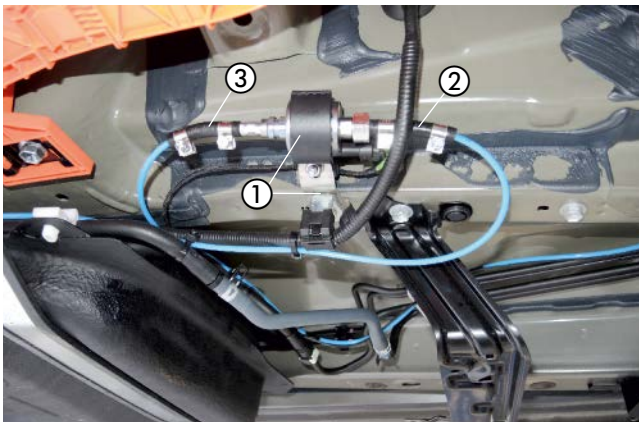

Rys. 34
① Montaż pompy dozującej
② Podłączanie przewodu ssącego
③ Podłączanie przewodu tłoczącego

3 MONTAŻ

MONTAŻ PODSTAWKI BEZPIECZNIKA
(patrz Rys. 35)

Zamontować przygotowaną podstawkę bezpiecznika za pomocą śruby M6 x 12 z lewej strony pasa przedniego zgodnie z rysunkiem.

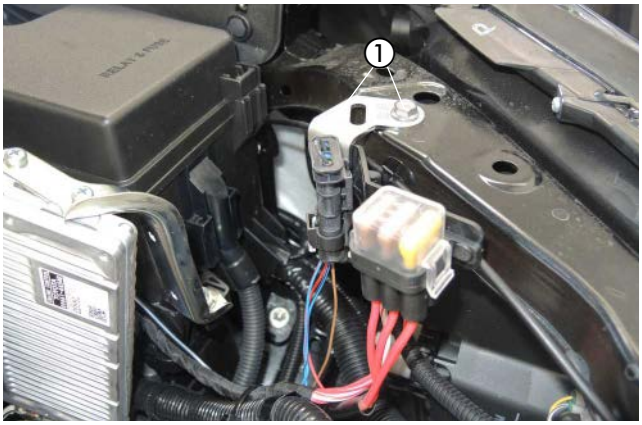

Rys. 35
① Montaż podstawki bezpiecznika

UKŁADANIE KABLI
(patrz Rys. 36)

Wiązkę przewodów „Wnętrze pojazdu", składającą się z:
- kabla 4 mm² ws/rt (biało-czerwony) i kabla 1 mm² sw/rt (czarno-czerwony)
- 3-żyłowej wiązki przewodów „Urządzenie sterujące"
- 4-żyłowej wiązki przewodów „Sterownik dmuchawy"

poprowadzić przez przelotkę kablową należącą do pojazdu z lewej strony ścianki działowej silnika, patrząc w kierunku jazdy, do wnętrza samochodu.

⚠ UWAGA!
Podczas układania wiązek przewodów zwracać uwagę na wystarczający odstęp od gorących części pojazdu oraz ogrzewania.
Wiązki przewodów przymocować we właściwych miejscach za pomocą opasek do kabli.



Rys. 36
① Przelotka kablowa należąca do pojazdu

ZASILANIE ELEKTRYCZNE
(patrz Rys. od 37 do 39)

W pokrywie skrzynki przekaźników i bezpieczników wykonać otwór Ø 14 mm i włożyć przelotkę kablową Ø 16,5 mm.

Wprowadzić kabel dodatni 4 mm² rt (czerwony) przez przelotkę kablową do skrzynki przekaźników i bezpieczników.



Rys. 37
① Skrzynka przekaźników i bezpieczników
② Przelotka kablowa Ø 16,5 mm
③ Wprowadzenie kabla dodatniego 4 mm² rt (czerwonego) przez przelotkę kablową

3 MONTAŻ

Poprowadzić kabel dodatni 4 mm² rt (czerwony) do punktu styku plusa w skrzynce przekaźników i bezpieczników i podłączyć za pomocą końcówki kablowej A6 zgodnie z rysunkiem.

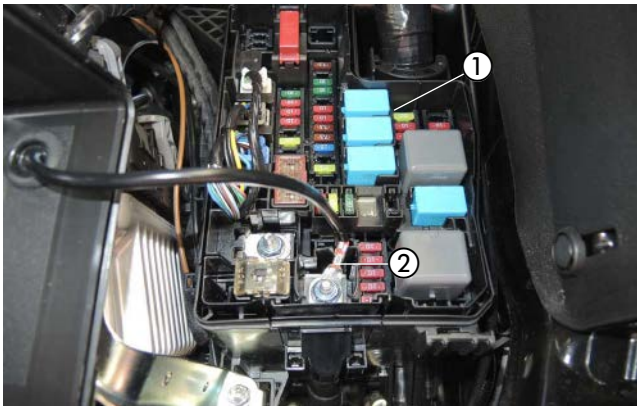

Rys. 38
① Skrzynka przekaźników i bezpieczników
② Podłączanie kabla dodatniego 4 mm² rt (czerwonego)

Poprowadzić kabel masy 2,5 mm² br (brązowy) do punktu styku masy z lewej strony na punkcie mocowania kolumny zawieszenia i podłączyć tam za pomocą końcówki kablowej A6.



Rys. 39
① Podłączanie kabla masy 2,5 mm² br (brązowego)

WYSTEROWANIE DMUCHAWY
(patrz Rys. od 40 do 43)

Wzmacniacz AC znajduje się z prawej strony obok pedału przyspieszenia nad tunelem środkowym.

Odłączyć 40-stykowy wtyk od wzmacniacza AC.



Rys. 40
① Wzmacniacz AC

3 MONTAŻ

Zamontować uchwyt ze sterownikiem dmuchawy „EasyFan”, częścią stacjonarną EasyStart Remote/Remote+ i przekaźnikiem „EasyFan” przy użyciu istniejącej śruby M6 z lewej strony obok pedału sprzęgła zgodnie z rysunkiem.

Zablokować 4-stykowy czarny wtyk wiązki przewodów „Sterownik dmuchawy” i 8-stykowy czarny wtyk wiązki przewodów „EasyFan” zgodnie z rysunkiem na sterowniku dmuchawy.

UWAGA!
Jeśli dostępny jest system diagnostyczny „EasyScan”, kodowanie należy zmienić na „EasyFan zamontowany”.
W ten sposób uaktywniony zostanie interfejs CAN sterownika dmuchawy „EasyFan” i możliwa będzie diagnostyka sterownika dmuchawy „EasyFan”. Sterowanie sygnałem analogowym przez przewód czarno-czerwony zostanie w ten sposób dezaktywowane i nie będzie już potrzebne.
W tym celu zaizolować kable 0,5 mm² sw/rt (czarno-czerwone) wiązki przewodów „Wnętrze pojazdu” i sterownika dmuchawy i podwiązać.

Poprowadzić wiązkę przewodów EasyFan do złącza wzmacniacza AC.

Odłączyć kabel 0,35 mm² sw (czarny) (styk 11) i podłączyć kabel 0,5 mm² ge (żółty) i 0,5 mm² or/gn (pomarańczowo-zielony) zgodnie ze schematem ideowym za pomocą dwóch czerwonych tulejek łączących.

Odłączyć kabel 0,35 mm² ws (biały) (styk 12) i podłączyć kabel 0,5 mm² ws (biały) i 0,5 mm² or/br (pomarańczowo-brązowy) zgodnie ze schematem ideowym za pomocą dwóch czerwonych tulejek łączących.

Odłączyć kabel 0,35 mm² gr (zielony) (styk 1) i podłączyć kabel 0,5 mm² sw (czarny) i 0,5 mm² sw/ws (czarno-biały) zgodnie ze schematem ideowym za pomocą dwóch czerwonych tulejek łączących.

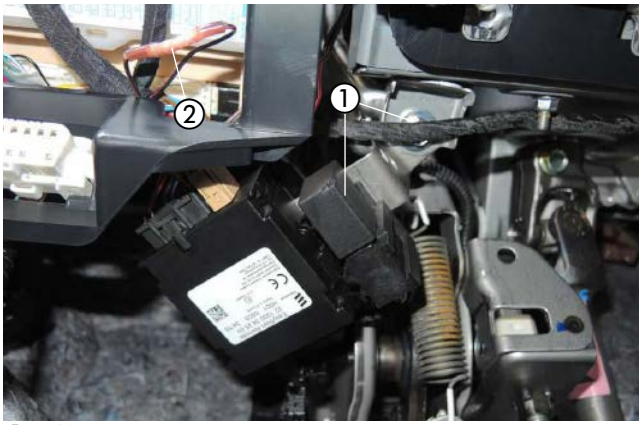

Rys. 41

① Montaż uchwytu ze sterownikiem dmuchawy „EasyFan”, częścią stacjonarną EasyStart Remote/Remote+ i przekaźnikiem „EasyFan”
② Łączenie kabla 0,5 mm² sw/rt (czarno-czerwonego) wiązki przewodów „Wnętrze pojazdu” z kablem 0,5 mm² sw/rt (czarno-czerwonym) sterownika dmuchawy

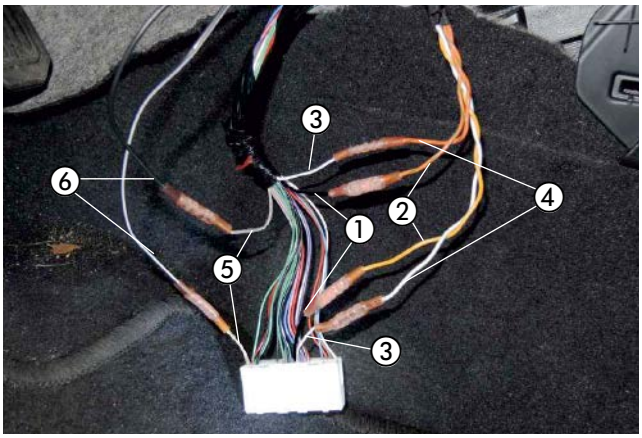

Rys. 42

① Odłączenie kabla 0,35 mm² sw (czarnego) (styk 11)
② Podłączenie kabla 0,5 mm² ge (żółtego) i 0,5 mm² or/gn (pomarańczowo-zielonego)
③ Odłączenie kabla 0,35 mm² ws (białego) (styk 12)
④ Podłączenie kabla 0,5 mm² ws (białego) i 0,5 mm² or/br (pomarańczowo-brązowego)
⑤ Odłączenie kabla 0,35 mm² gr (zielonego) (styk 1)
⑥ Podłączenie kabla 0,5 mm² sw (czarnego) i 0,5 mm² sw/ws (czarno-białego)

3 MONTAŻ

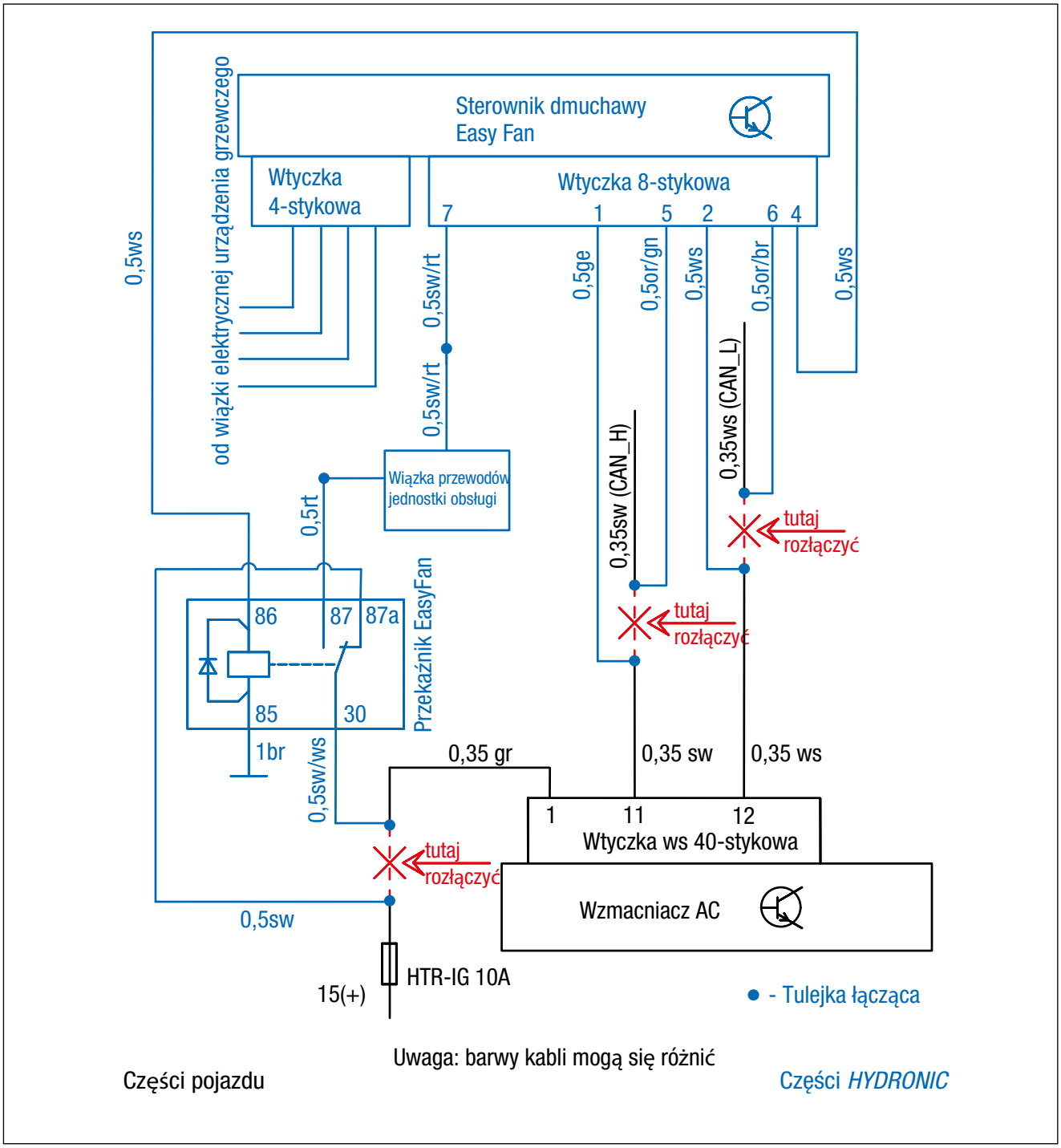

Rys. 43

	ws	sw	rt	gn	br	ge	gr	or
D	weiß	schwarz	rot	grün	braun	gelb	grau	orange
GB	white	black	red	green	brown	yellow	grey	orange

3 MONTAŻ

MONTAŻ PILOTA ZDALNEGO STEROWANIA EASYSTART REMOTE/ REMOTE+
(propozycja alternatywna – uzgodnienie z klientem)
(patrz Rys. od 44 do 46)

Montaż pilota EasyStart Remote/Remote+ odbywa się w oparciu o Opis techniczny pilota zdalnego sterowania EasyStart Remote/Remote+, patrz rozdział „Instrukcja montażu”.

Przycisk EasyStart Remote/Remote+ zamontować w ślepym polu deski rozdzielczej z lewej strony kolumny kierownicy zgodnie z rysunkiem. W tym celu wykonać otwór o średnicy 10 mm i zamocować w nim przycisk.



Rys. 44
① Montaż przycisku EasyStart Remote/Remote+

Czujnik temperatury EasyStart Remote+ zamontować na osłonie słupka A po stronie pasażera.



Rys. 45
① Montaż czujnika temperatury EasyStart Remote+

Część stacjonarna EasyStart Remote/Remote+ została już zamontowana wraz ze sterownikiem dmuchawy.

Przewód anteny EasyStart Remote/Remote+ podłączyć do części stacjonarnej, poprowadzić w lewo i ułożyć w uszczelce drzwi po stronie kierowcy.

Kabel zamontowanego przycisku i czujnika temperatury poprowadzić razem z wiązką przewodów „Urządzenie sterujące” do miejsca montażu części stacjonarnej i podłączyć do części stacjonarnej.

⚠ UWAGA!
Ewentualny nadmiar przewodu anteny przymocować pod deską rozdzielczą za pomocą opasek kablowych.



Rys. 46
① Część stacjonarna EasyStart Remote / Remote+

4 PO MONTAŻU

WKLEJANIE NAKLEJKI Z INFORMACJĄ „TANKOWANIE”
(patrz Rys. 47)

Wkleić naklejkę z informacją „Tankowanie” w pokrywę wlewu paliwa zgodnie z rysunkiem.

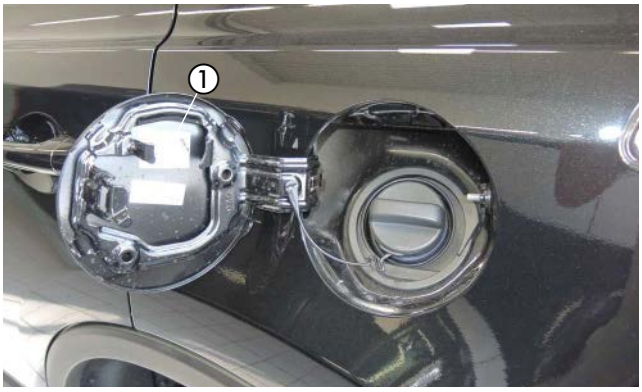

Rys. 47
① Umieszczanie naklejki „Tankowanie”

ZŁOŻENIE POJAZDU

- Wszystkie wymontowane części zamontować w odwrotnej kolejności.
- Ponownie podłączyć akumulator.
- Sprawdzić poprawność zamocowania węży, obejm węży i obejm mocujących oraz wszystkich przyłączy elektrycznych.
- Zabezpieczyć wszystkie luźne przewody za pomocą opasek do kabli.
- Ponownie wykonać wszystkie programowania w pojeździe (radio, podnoszenie szyb itp.).
- Napełnić układ chłodzenia, uruchomić silnik, odpowietrzyć układ chłodzenia i sprawdzić jego szczelność, niedobór płynu chłodzącego uzupełnić do oznaczenia (strzałka).
- Wkleić naklejkę z informacją „Tankowanie” w pokrywę wlewu paliwa.
- Przestrzegać również informacji producenta pojazdu dotyczących napełniania i odpowietrzania układu chłodzenia.
- Przestrzegać urzędowych przepisów i wskazówek dotyczących bezpieczeństwa podanych w opisie technicznym.
- Zaprogramować element sterujący i włożyć instrukcję obsługi w schowek w desce rozdzielczej.

⚠ UWAGA!
Układ chłodzenia napełniać wyłącznie płynem chłodzącym określonym przez producenta pojazdu.

URUCHOMIENIE URZĄDZENIA GRZEWCZEGO

- Włączyć urządzenie grzewcze na elemencie sterującym. Patrz instrukcja obsługi — element sterujący.

5 PRZEGLĄD CZĘŚCI



Rys. 48



Rys. 49

INSTRUKCJA DLA KLIENTA

Informacje dla klienta
(patrz Rys. 1)

- Żadne ustawienia nie są konieczne na panelu sterowania klimatyzacji.

Podczas otwierania zamków pojazdu (podczas pracy ogrzewania postojowego) wysterowanie dmuchawy jest dezaktywowane przez ogrzewanie postojowe.
Po włączeniu zapłonu wszystkie oryginalne funkcje są dostępne.
Po zamknięciu zamków pojazdu do chwili aktywacji wysterowania dmuchawy przez ogrzewanie postojowe upływa kilka minut.



Rys. 1
① Panel sterowania klimatyzacji

ZALECENIE!

- Ogrzewanie postojowe należy włączać przynajmniej raz w miesiącu na ok. 10 min, również w miesiącach letnich! Dzięki temu zagwarantowana będzie pełna sprawność urządzenia w okresie użytkowania!
- Zalecamy dopasować czas grzania do czasu jazdy: czas jazdy > czas grzania.

ZALECENIE!

W pojazdach z systemem monitorowania wnętrza system ten należy dezaktywować w celu korzystania z ogrzewania.
Informacje dotyczące dezaktywacji podane są w instrukcji obsługi pojazdu.

DE

ANSCHLUSSKONSTELLATIONEN FÜR HYDRONIC S3 12V CS

DE

Bitte beachten: Nur gültig für folgende Hydronic S3 Ausführungsvarianten **mit CAN-Schnittstelle und S+ Schaltausgang:**

Heizgeräte für Otto-Kraftstoff (Benzin)	**Bestell-Nr.**
B 4 E – 12 V CS	20.2007.05.0000
B 5 E – 12 V CS	20.2008.05.0000
Heizgeräte für Dieselkraftstoff	**Bestell-Nr.**
D 4 E – 12 V CS	25.2933.05.0000
D 5 E – 12 V CS	25.2934.05.0000

1 Anschluss Hydronic S3 12V CS an EasyStart Pro / EasyStart Web in Verbindung mit EasyFan

Anschluss über Y-Kabel (Mat.-Nr. 22.1000.35.2800) und Leiter BKRD an Bedienelement und EasyFan.

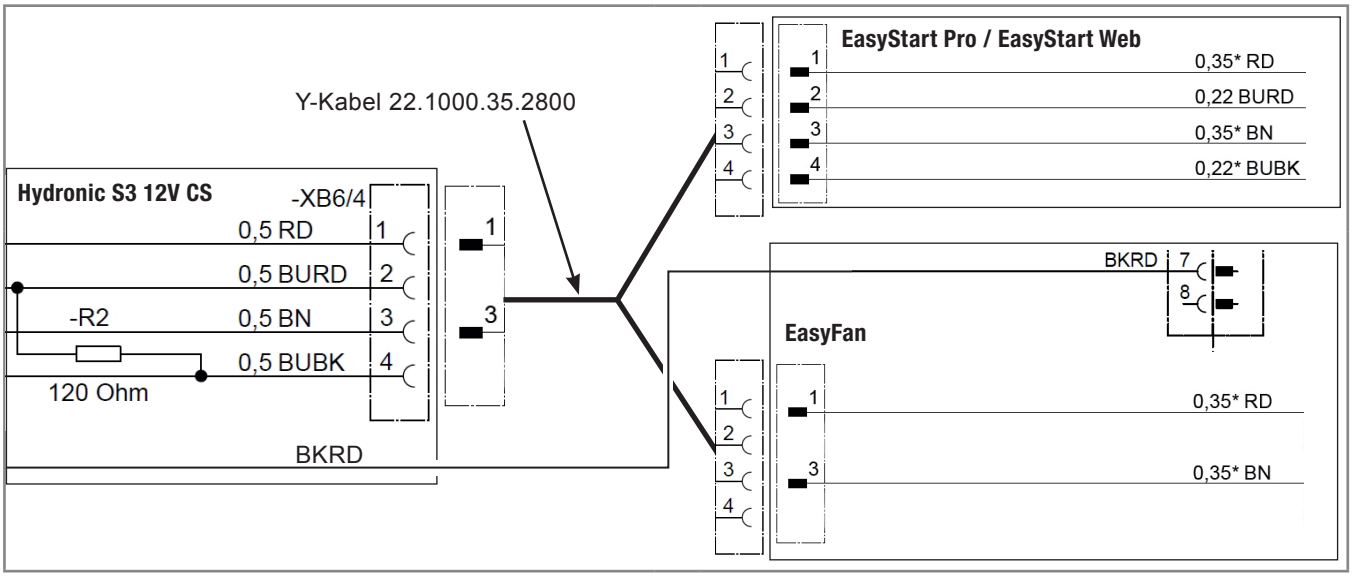

2 Anschluss Hydronic S3 12V CS an 2 x EasyStart Pro / EasyStart Web

Anschluss über Y-Kabel (Mat.-Nr. 22.1000.35.2700) an EasyStart Pro und EasyStart Web.

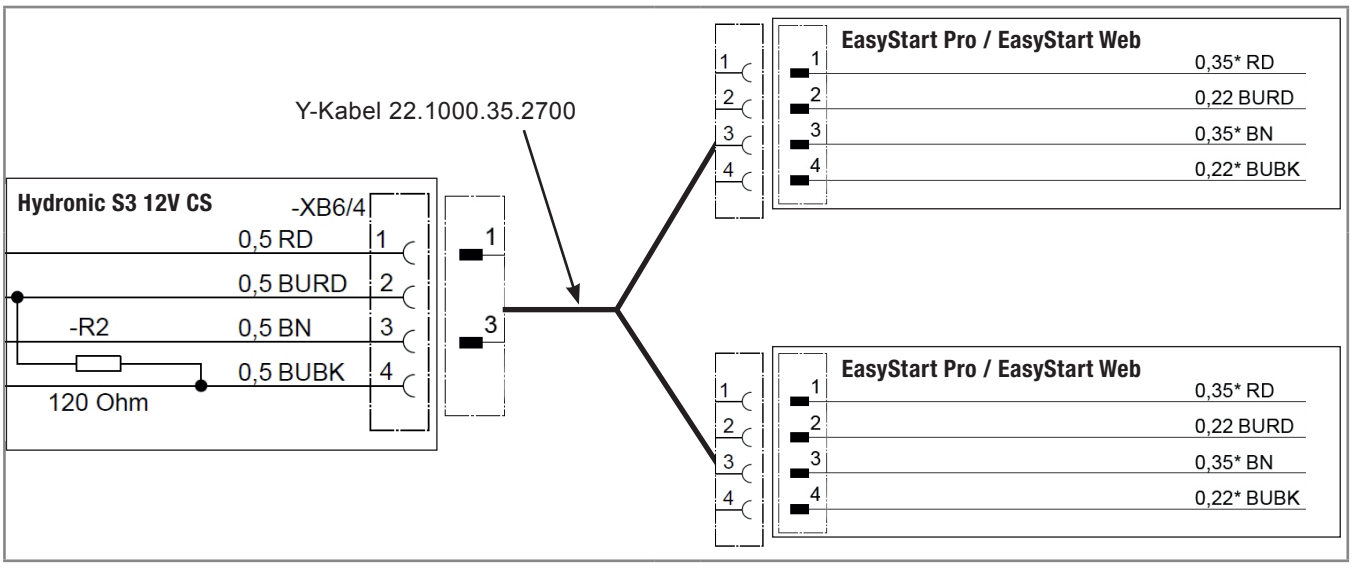

DE

3 Anschluss Hydronic S3 12V CS an EasyStart Remote

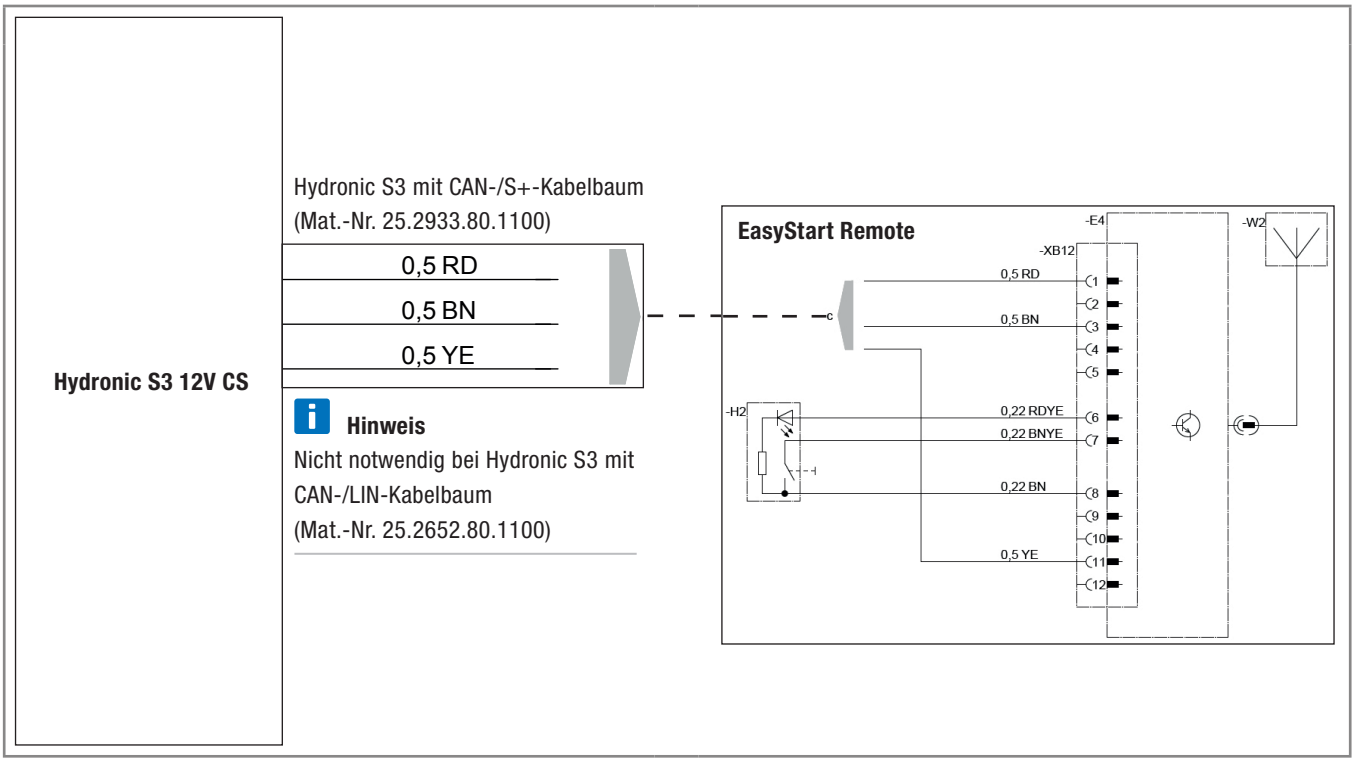

DE

4 Anschluss Hydronic S3 12V CS an EasyStart Remote+

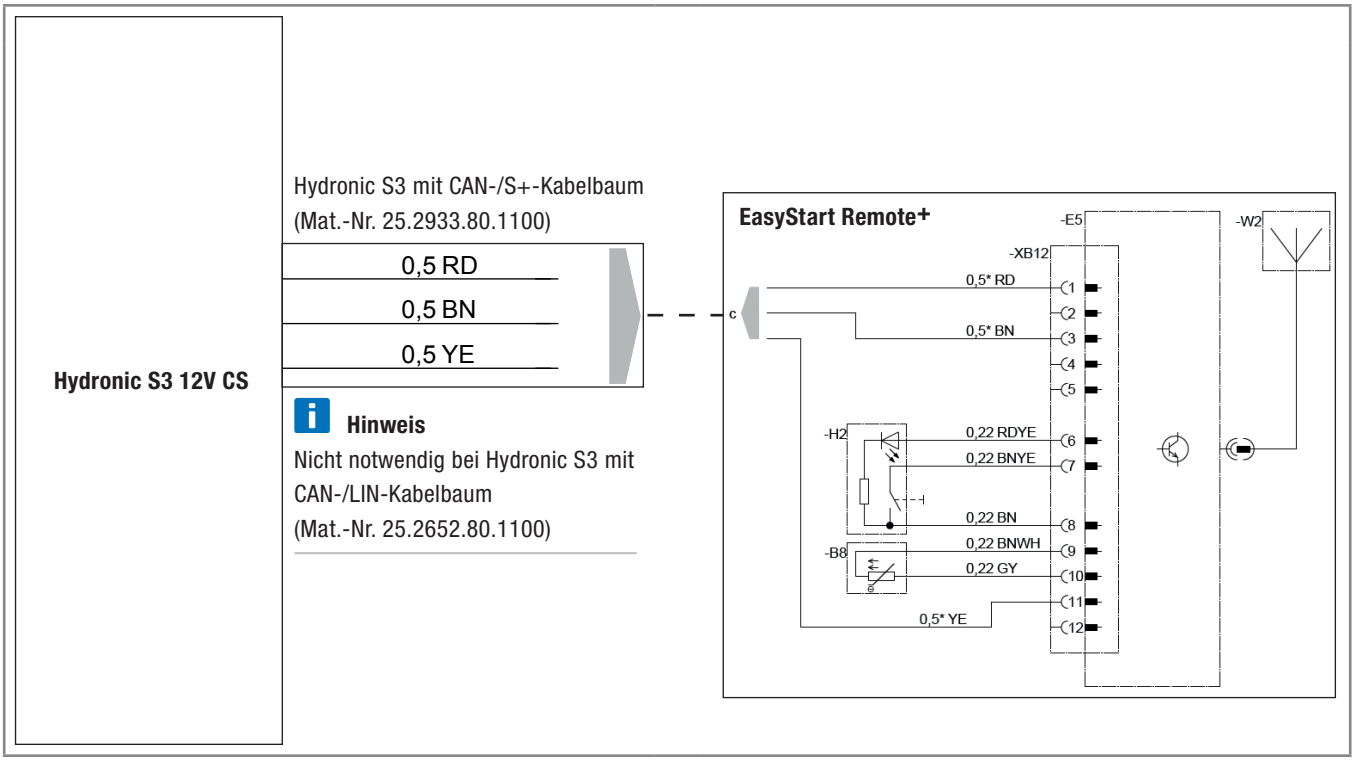

EN

CONNECTION CONSTELLATIONS FOR HYDRONIC S3 12V CS

EN

Please note: Only valid for the following Hydronic S3 versions **with CAN interface and S+ switching output:**

Heaters for petrol	**Order No.**
B 4 E – 12 V CS	20.2007.05.0000
B 5 E – 12 V CS	20.2008.05.0000
Heaters for Diesel	**Order No.**
D 4 E – 12 V CS	25.2933.05.0000
D 5 E – 12 V CS	25.2934.05.0000

1 Connection of Hydronic S3 12V CS to EasyStart Pro / EasyStart Web including EasyFan

Connect via Y cable (Mat.-No. 22.1000.35.2800) and line BKRD to operating element and EasyFan.

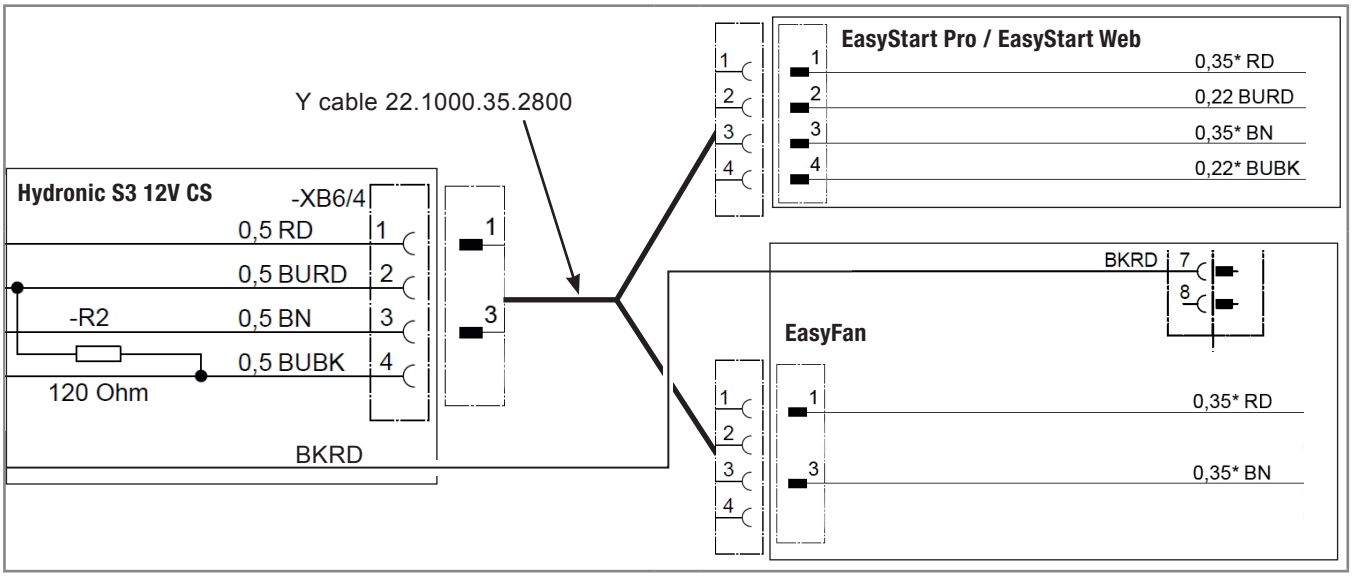

2 Connection of Hydronic S3 12V CS to 2 x EasyStart Pro / EasyStart Web

Connect via Y cable (Mat.-No. 22.1000.35.2700) to EasyStart Pro and EasyStart Web.

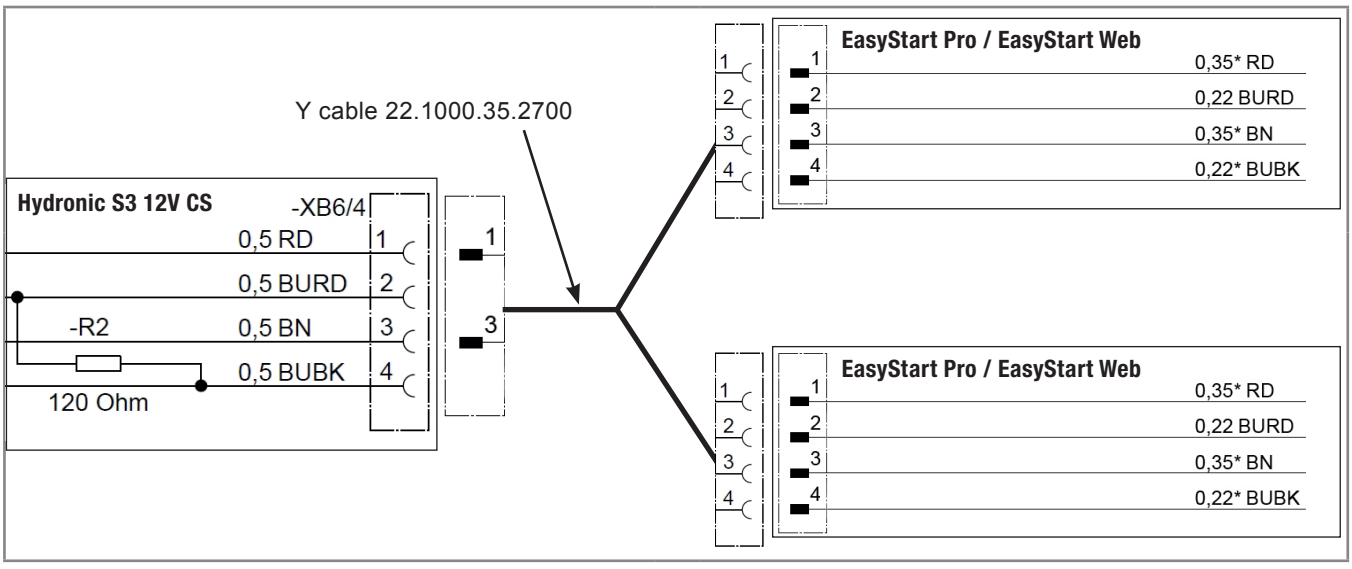

EN

3 Connection of Hydronic S3 12V CS to EasyStart Remote

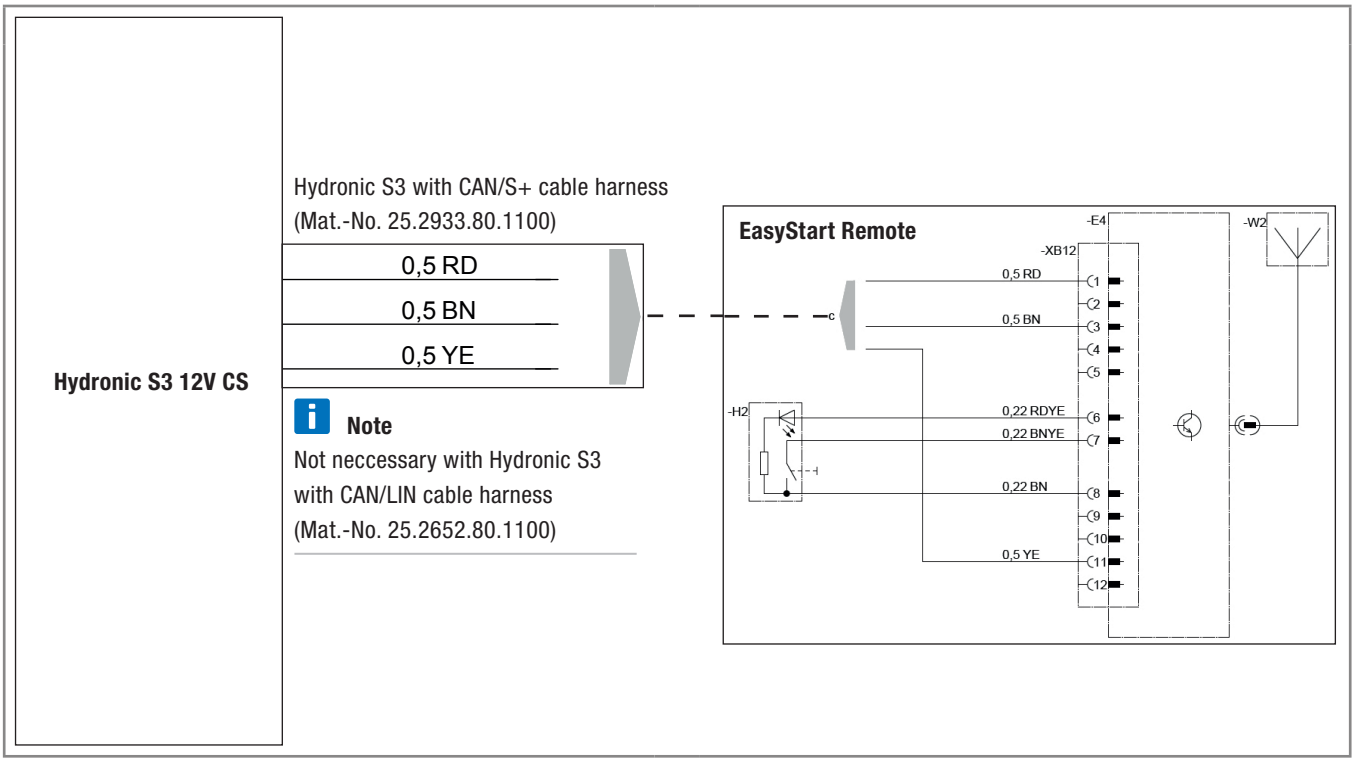

4 Connection of Hydronic S3 12V CS to EasyStart Remote+

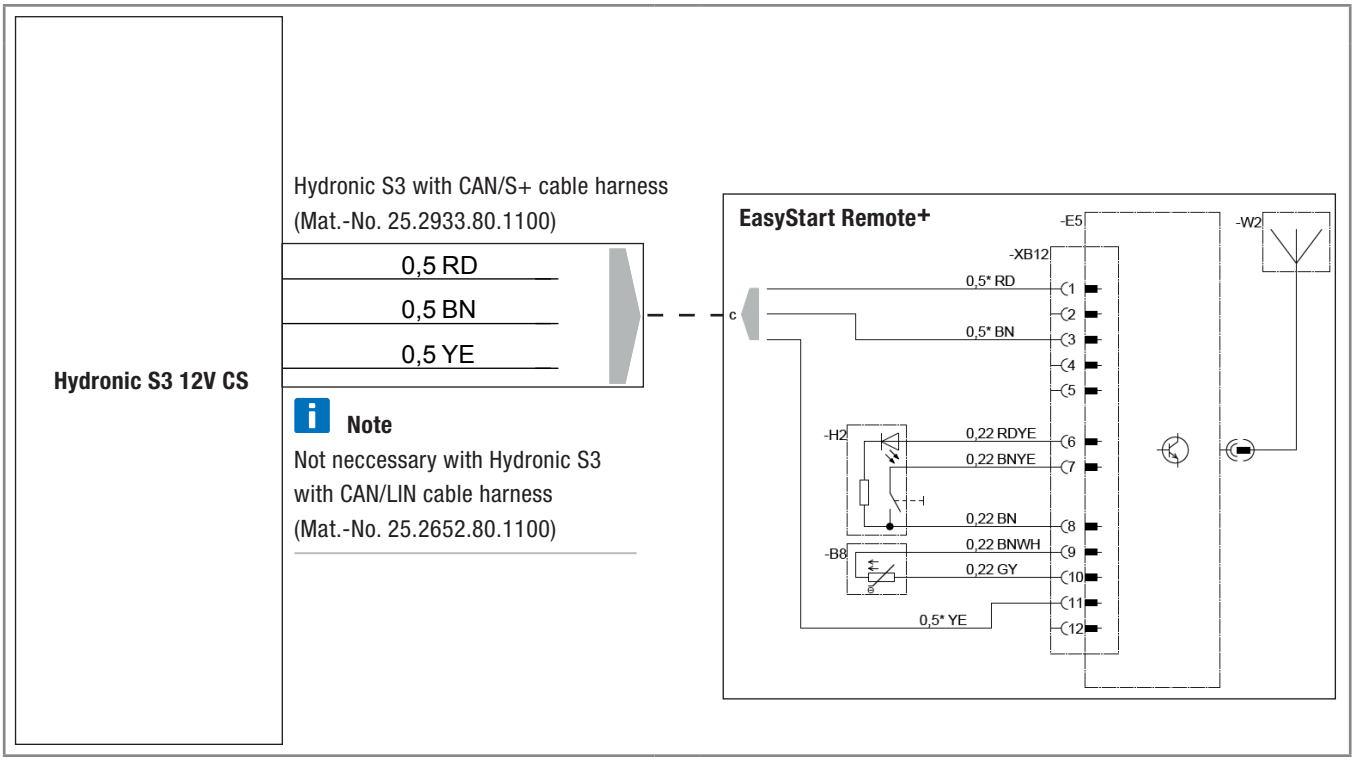

Siedziba:
Eberspächer Climate Control Systems GmbH & Co. KG
Eberspächerstraße 24
73730 Esslingen
Telefoniczna gorąca linia: 03976 2350 235
Faksowa gorąca linia: 01805 262624
info@eberspaecher.com

Eberspächer

20 1994 95 31 40 10.2016 PL 10.2016
Zmiany zastrzeżone © Eberspächer Climate Control Systems GmbH & Co. KG